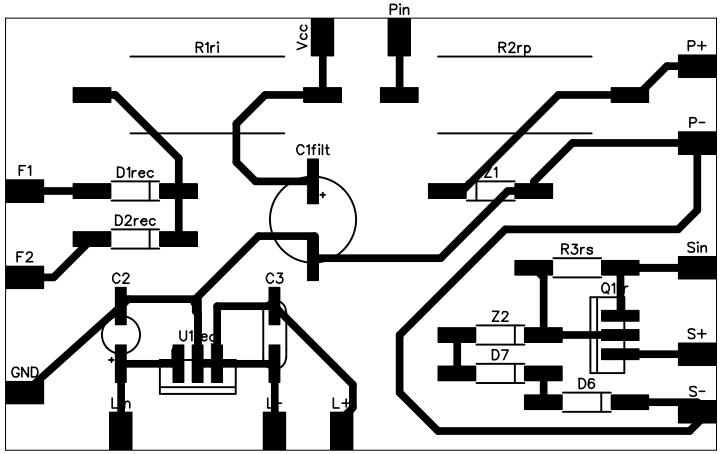
Pin
R1ri
Vcc
R2rp
P+
P-
C1filt
F1
D1rec
D2rec
F2
Z1
R3rs
Sin
C2
C3
Q1rr
Z2
S+
D7
GND
D6
S-
L-n
L-
L+

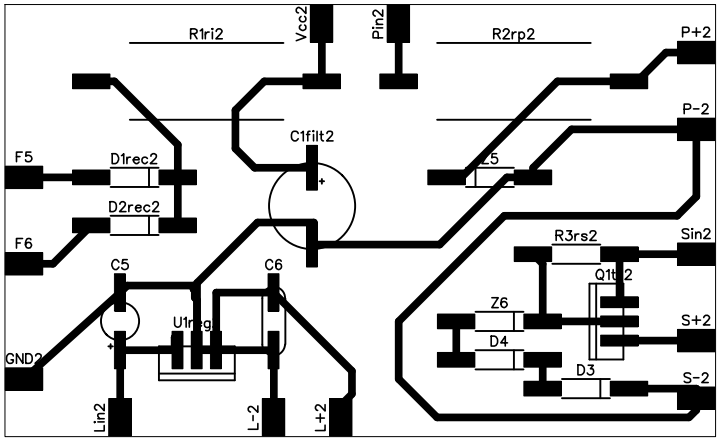
R1ri2
Vcc2
Pin2
R2rp2
P+2
P-2
C1filt2
F5
D1rec2
D2rec2
Z5
F6
R3rs2
Sin2
C5
C6
Q1rr2
Z6
S+2
D4
GND2
D3
S-2
Lin2
L-2
L+2

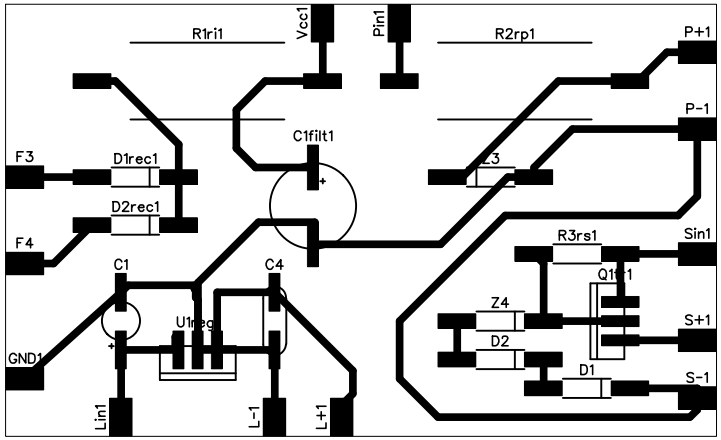
R1ri1
Vcc1
Pin1
R2rp1
P+1
P-1
C1filt1
F3
D1rec1
D2rec1
Z3
F4
R3rs1
Sin1
C1
C4
Q1rr1
Z4
S+1
D2
GND1
D1
S-1
Lin1
L-1
L+1

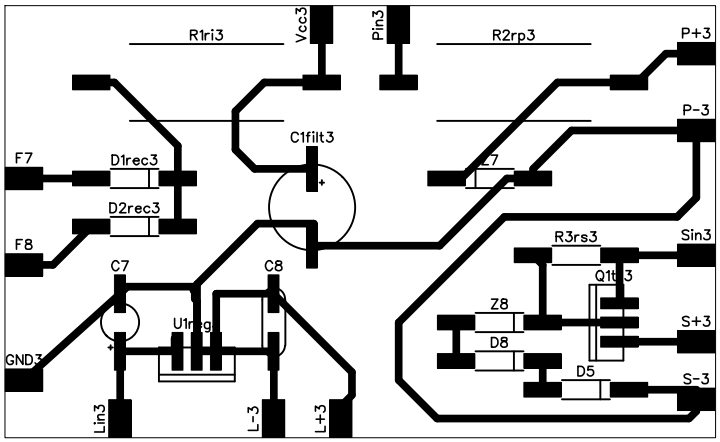
R1ri3
Vcc3
Pin3
R2rp3
P+3
P-3
C1filt3
F7
D1rec3
D2rec3
Z7
F8
R3rs3
Sin3
C7
C8
Q1rr3
Z8
S+3
D8
GND3
D5
S-3
Lin3
L-3
L+3