会	签

TA00-12-00-0013

其余 6.3

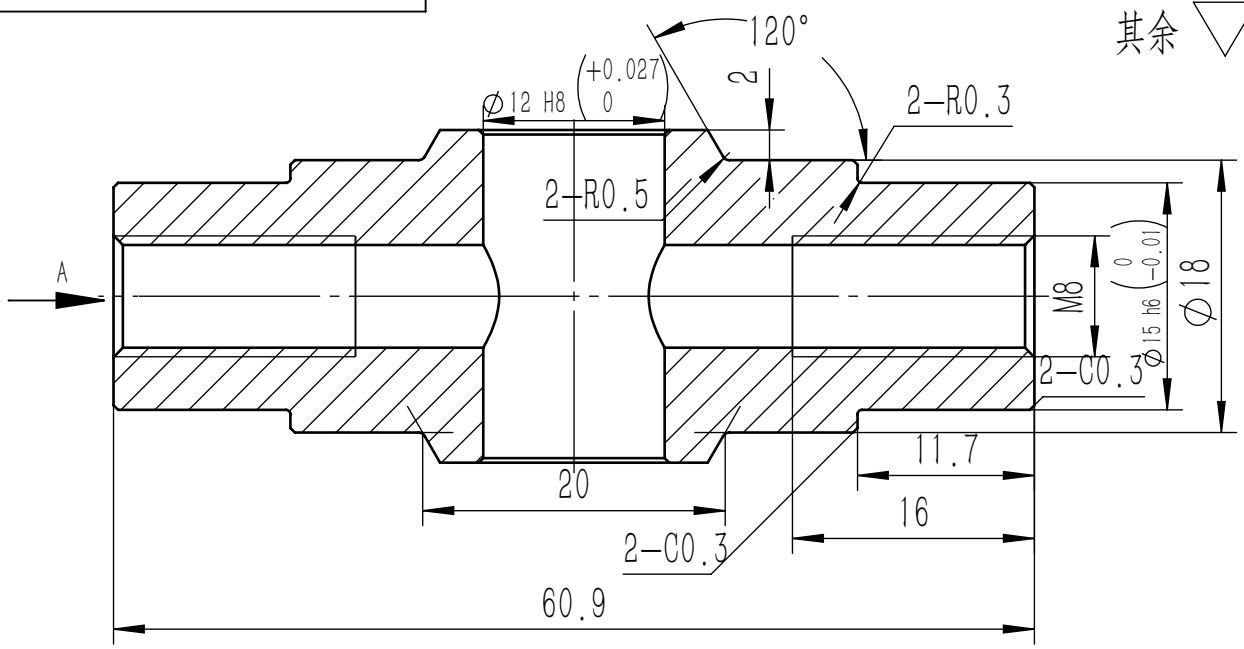

视图 A

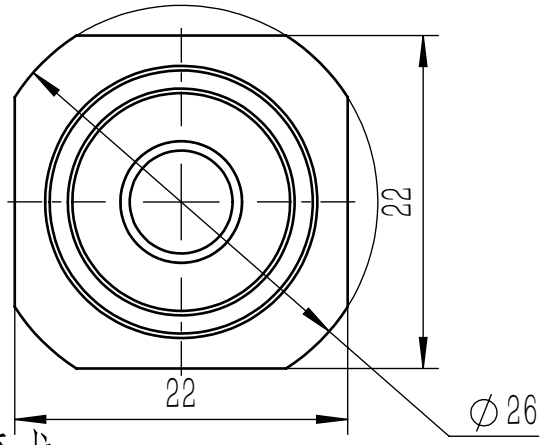

技术要求

1 未注尺寸公差按GB/T 1804-2000-m级执行，
未注形位公差按GB/T 1184-1996-K级执行。
2 未注尺寸按照三维模型加工。
3 去除毛刺，锐角倒钝。
4 热处理后力学性能如下表：

断后伸长率 A/%	断面收缩率 Zb%	抗拉强度Rm /Mpa	规定非比例延伸强度RP0.2/Mpa	硬度/HRC
≥12	≥45	≥1070	≥1000	35~39

责任	签	字

版本号	标记	处数	更改文件号	签 字	日 期	FXV2075	TA00-12-00-0013		
						十字俯仰轴	所 属 装配号	TA00-12-00	
存储编号	设 计						阶段标记	重量	比例
	校 对								2:1
	审 核								
	工艺审查					棒材 GB/T 1220-05Cr17Ni4Cu4Nb	共 1 张	第 1 张	
	标 审								
	审 定								
	批 准								