会 签

全部 6.3

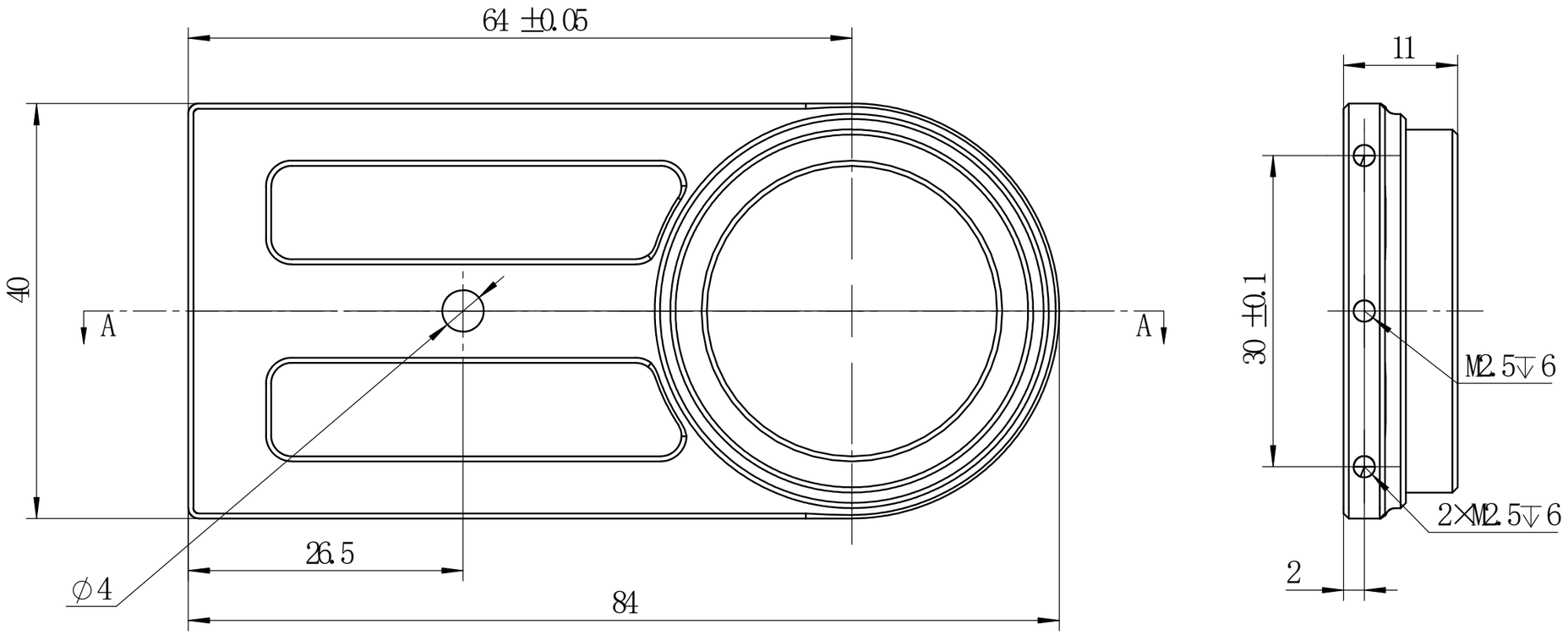

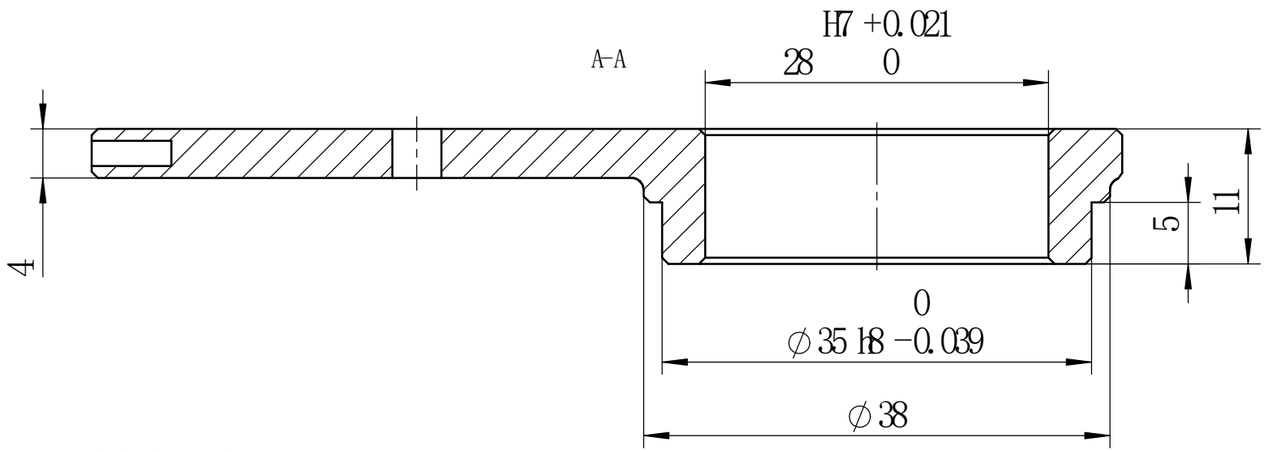

技术要求

1 未注尺寸公差按GB/T 1804-2000-m级执行，
未注形位公差按GB/T 1184-1996-K级执行。
2 未注尺寸以三维数模为准。
3 去除毛刺，锐角倒钝。
4 普通阳极氧化，黑色

责任	签 字
版本号	
存储编号	

标记	处数	更改文件号	签 字	日 期		
设 计		Hawk			TA00-07-01-0010	所 属 装配号
校 对						阶段标记 / 重量 / 比例
审 核						10.0797092 / 1:1
工艺审查					6061-T6	共 1 张 / 第 1 张
标 审						XXXX
审 定						
批 准						