会 签	

TA00-12-06-0001

其余 3.2

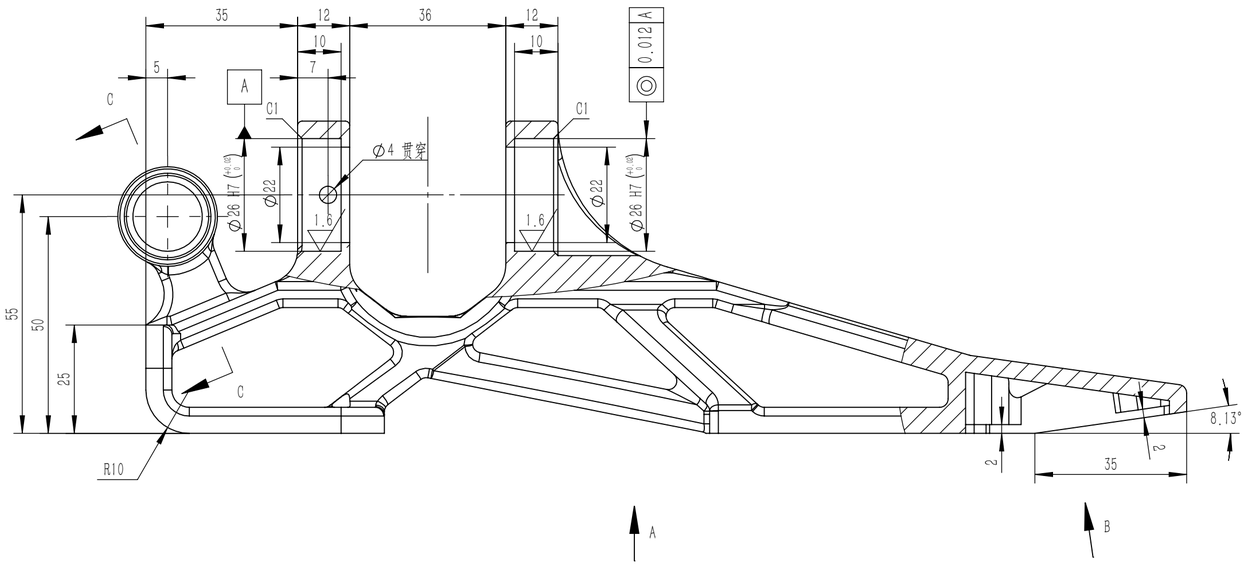

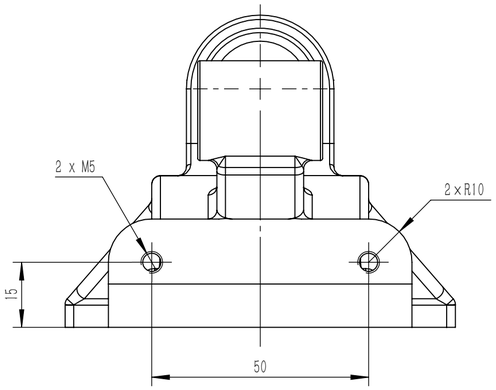

视图 A

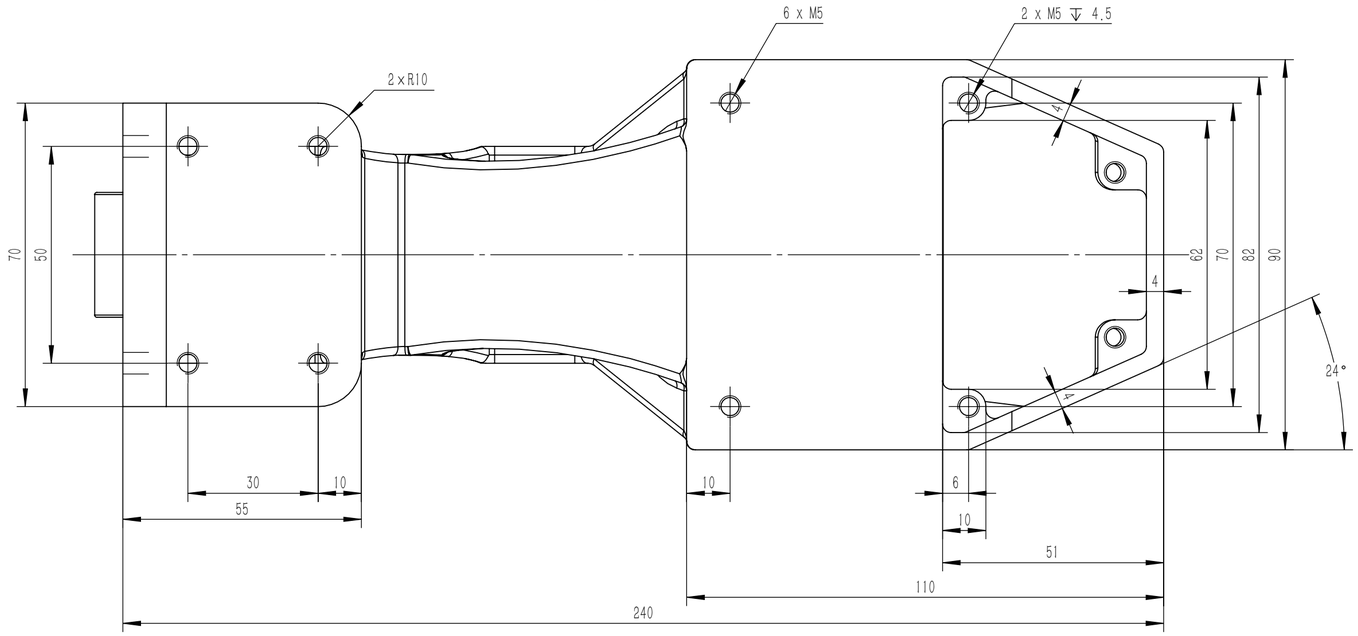

视图 B
8.13°

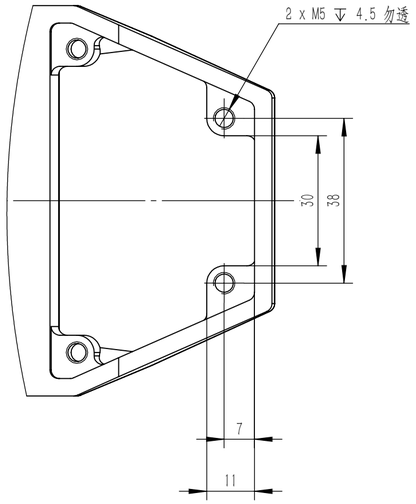

C-C

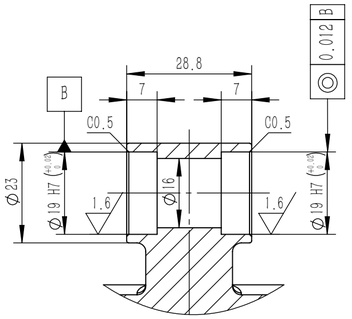

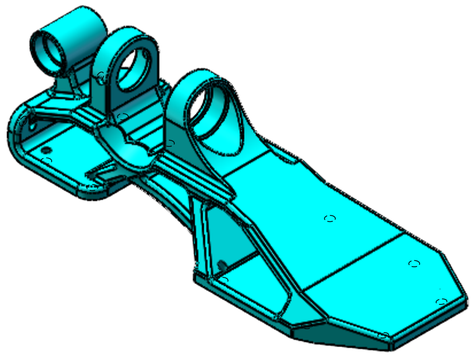

技术要求

1 未注尺寸公差按GB/T 1804-2000-m级执行，
未注形位公差按GB/T 1184-1996-K级执行。
2 未注尺寸按3D模型加工。
3 去除毛刺，锐角倒钝。

责任	签	字
版本号		
存储编号		

标记	处数	更改文件号	签	字	日	期
设 计		Hawk				
校 对						
审 核						
工艺审查						
标 审						
审 定						
批 准						

FXV2075	TA00-12-06-0001
足本体	所属装配号 TA00-12-06
	阶段标记 / 重量 0.636 / 比例 1:1
7075-T6	共 1 张 第 1 张
	XXX