会 签	

TA00-04-0013

其余 6.3

与TA00-04-0012 环视固定件（后）互为镜像件

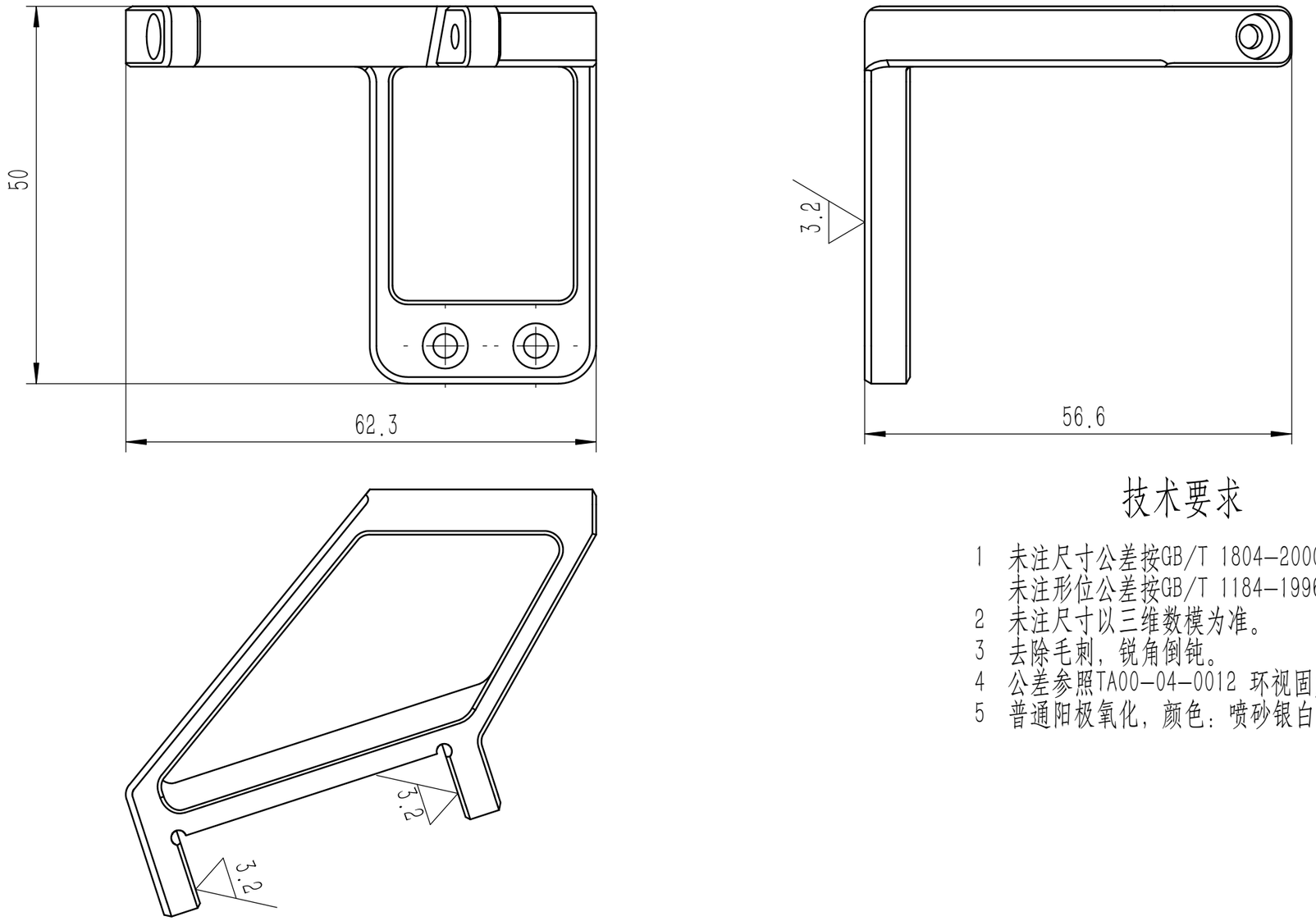

技术要求

1 未注尺寸公差按GB/T 1804-2000-m级执行，
未注形位公差按GB/T 1184-1996-K级执行。
2 未注尺寸以三维数模为准。
3 去除毛刺，锐角倒钝。
4 公差参照TA00-04-0012 环视固定件（后）。
5 普通阳极氧化，颜色：喷砂银白

责任	签 字
版本号	
存储编号	

标记	处数	更改文件号	签 字	日 期	FXV2075	TA00-04-0013	
					环视固定件（后镜像）	所 属 装配号	TA00-04-00
设 计		Hawk				阶段标记	重量 / 比例
校 对							1:1
审 核							
工艺审查					板材 GB/T 3880.1-7075-T6	共 1 张	第 1 张
标 审						XXXX	
审 定							
批 准							