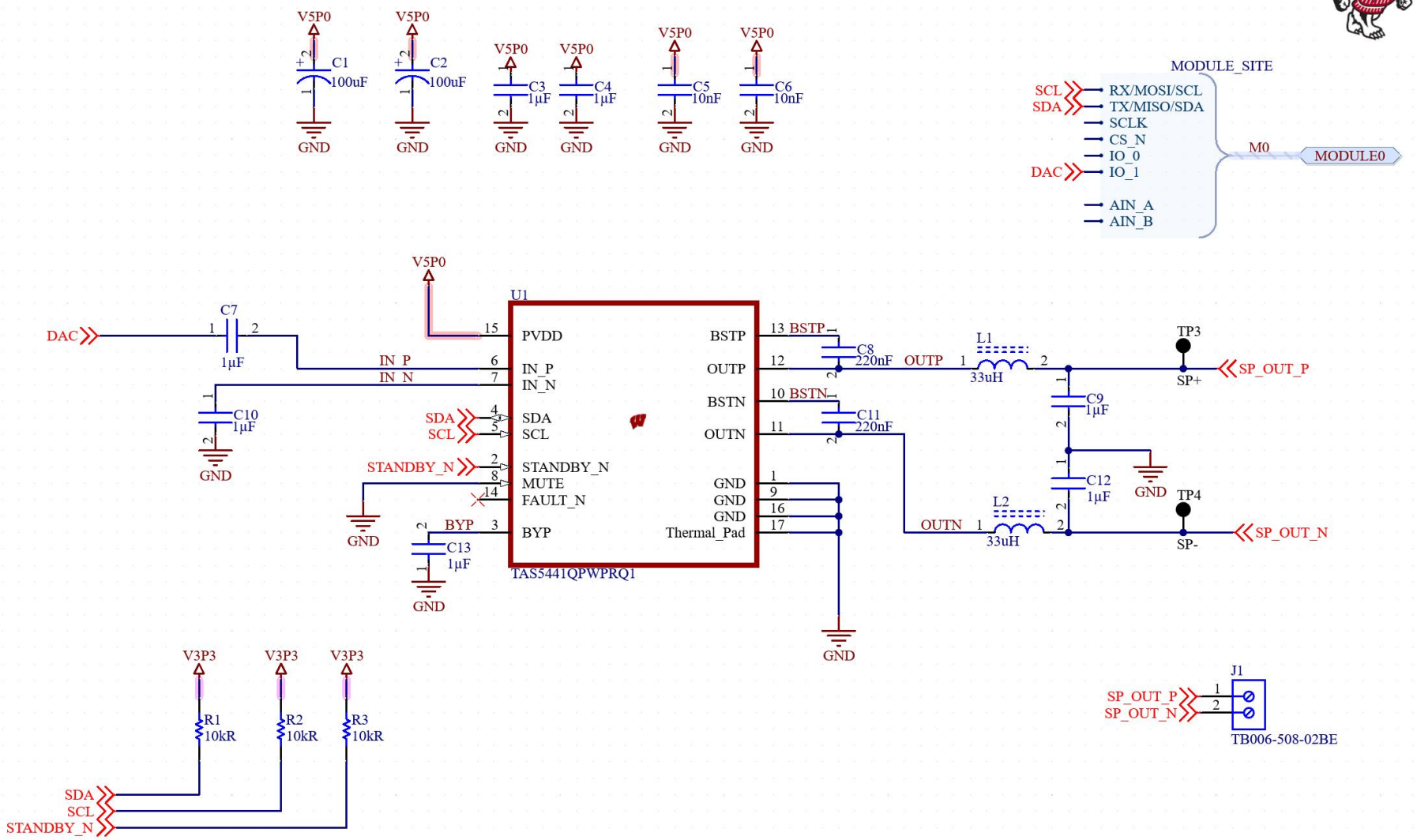TAS5441QPWPRQ1 Audio Amplifier