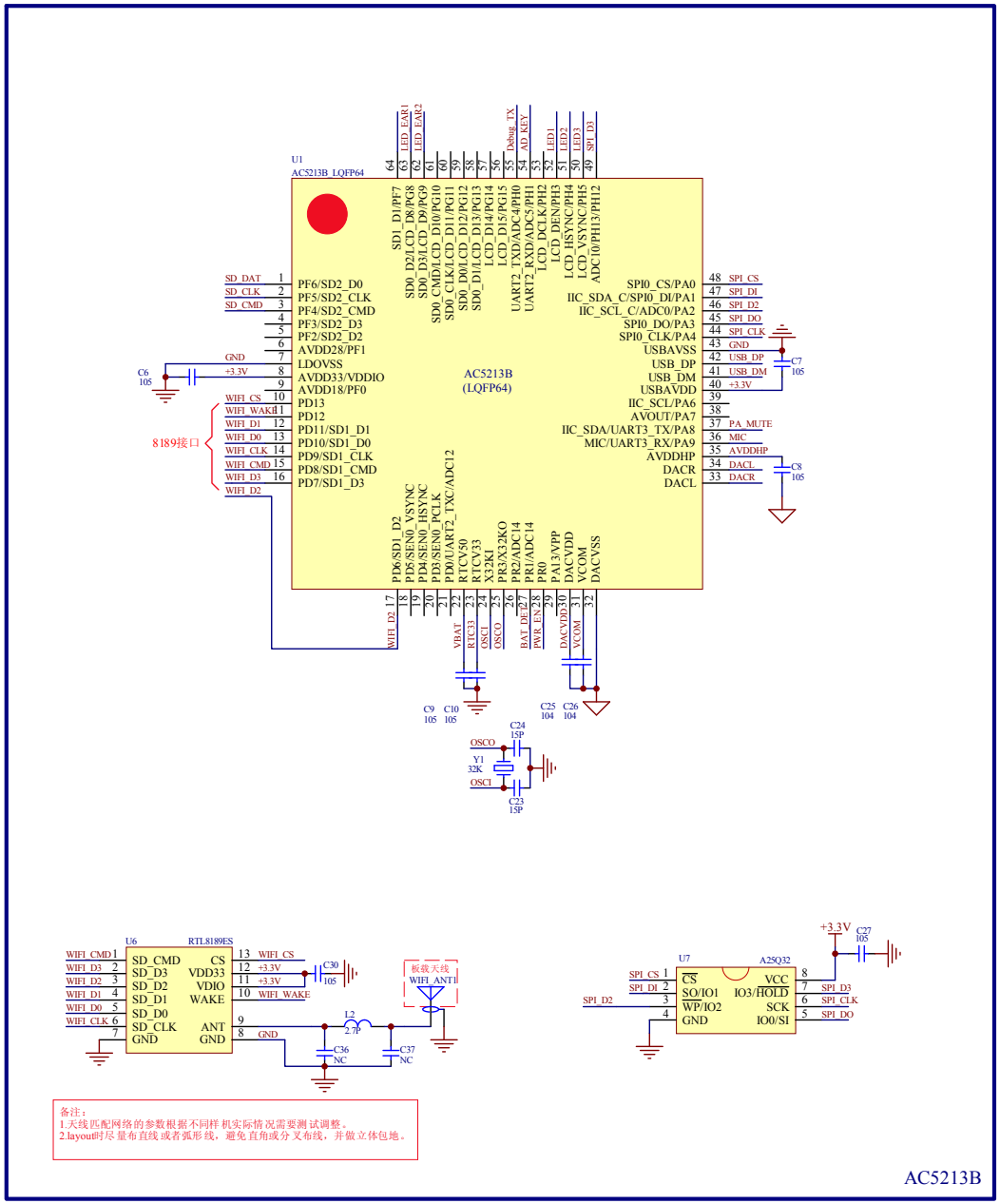

备注：
1.天线匹配网络的参数根据不同样 机实际情况需要测试调整。
2.layout时尽 量布直线或者弧形线，避免直角或分 叉布线，并做立体包地。
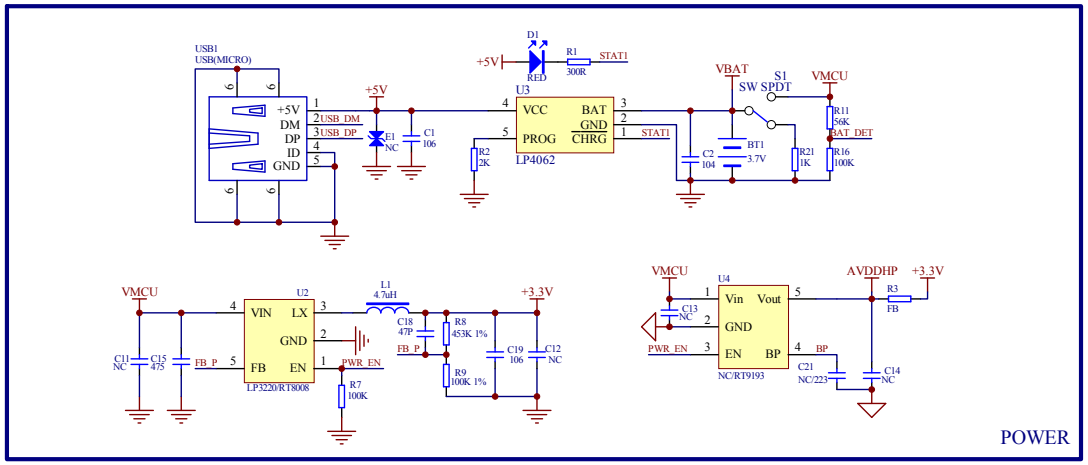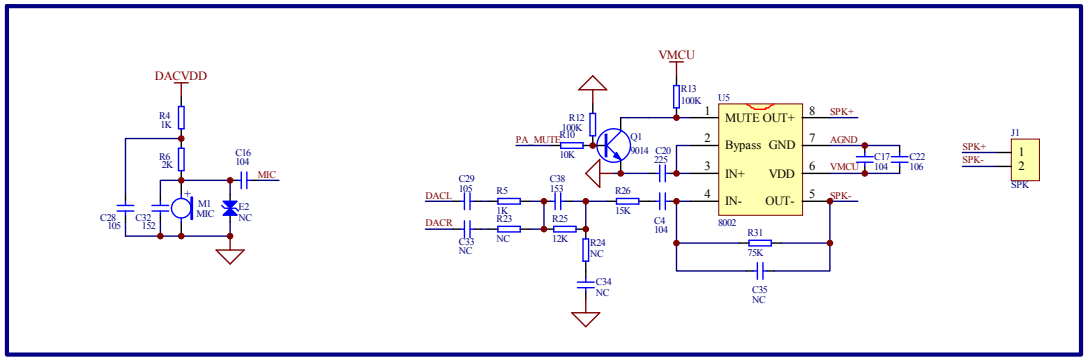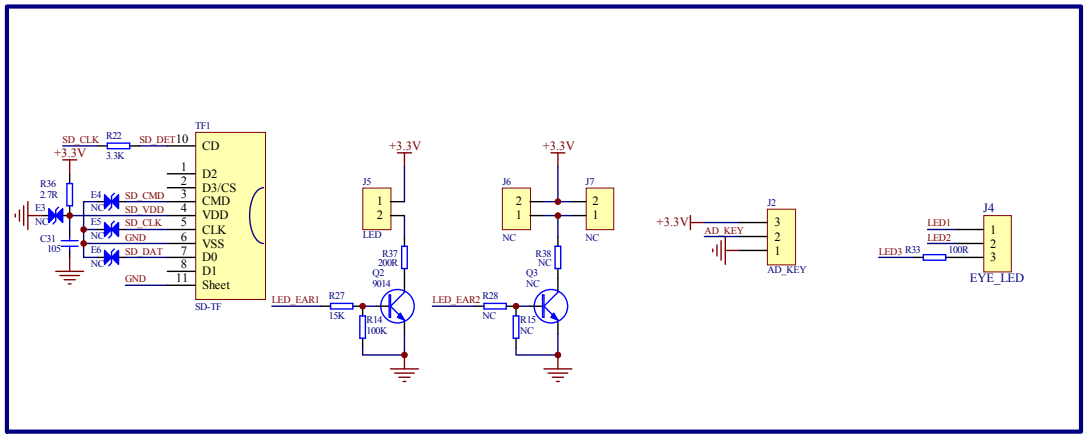
AC5213B