Pose applique sans tapées

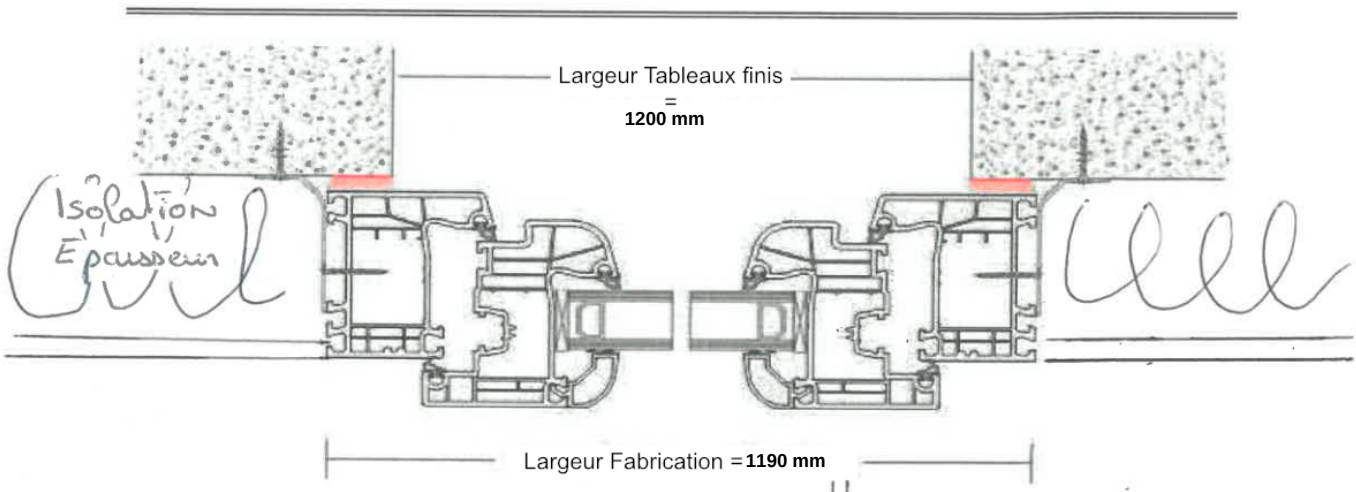

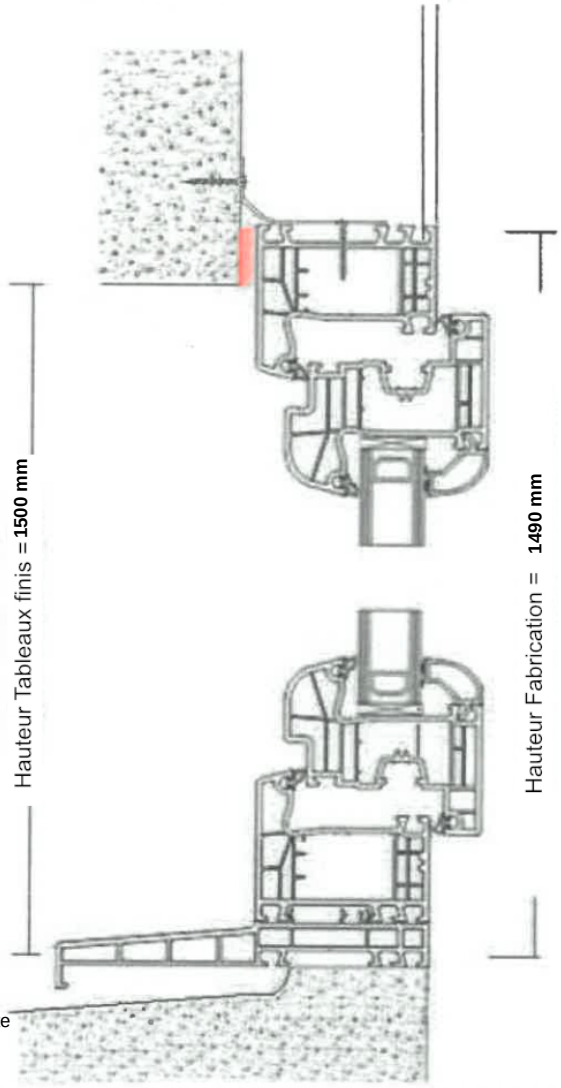

Informations de configuration

Projet: REF-2024-010
Produit: Porte et fenêtre en PVC
Catégorie: Fenêtre PVC
Sous-catégorie: Fenêtre PVC
Ouverture: 2 VT OF + OB Montant semi fixe + Imposte
Fournisseur: Kömmerling
Système: 70 AD Basic
Type fenêtre/porte: Fenêtre dormant rénovation
Dimensions: 1200 x 1200 mm
Quantité: 2
Valeur spécifique: 1,200 mm
Date de génération: 28/01/2026 19:53