Pose applique sans tapées

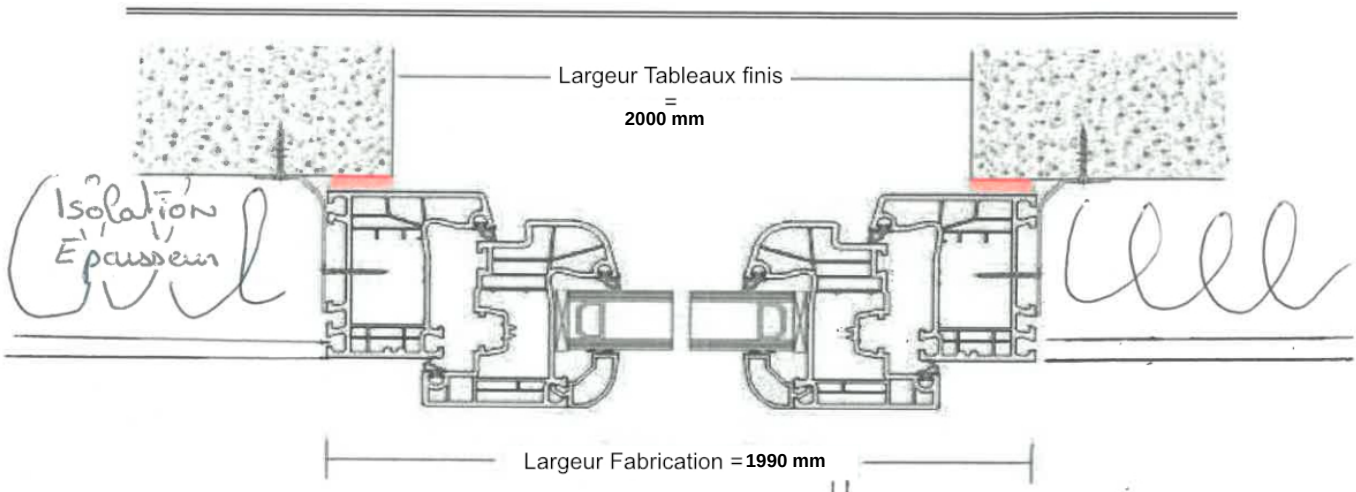

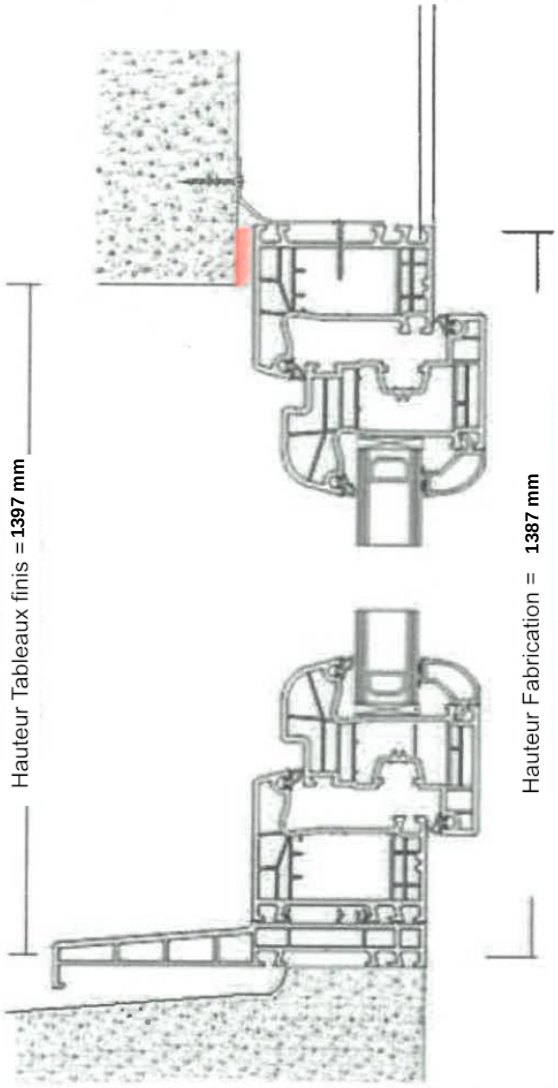

Informations de configuration

Projet: REF-2024-010
Produit: Porte et fenêtre en PVC
Catégorie: Fenêtre coulissante PVC
Sous-catégorie: HS
Ouverture: HS STD Schema A
Fournisseur: Kömmerling
Système: PremiDoor 76
Type fenêtre/porte: Non défini
Vitrage: Non défini
Quantité: 6
Date de génération: 19/03/2026 14:24

Dimensions commande
Largeur: 1,990 mm
Hauteur: 1,387 mm