Pose applique sans tapées

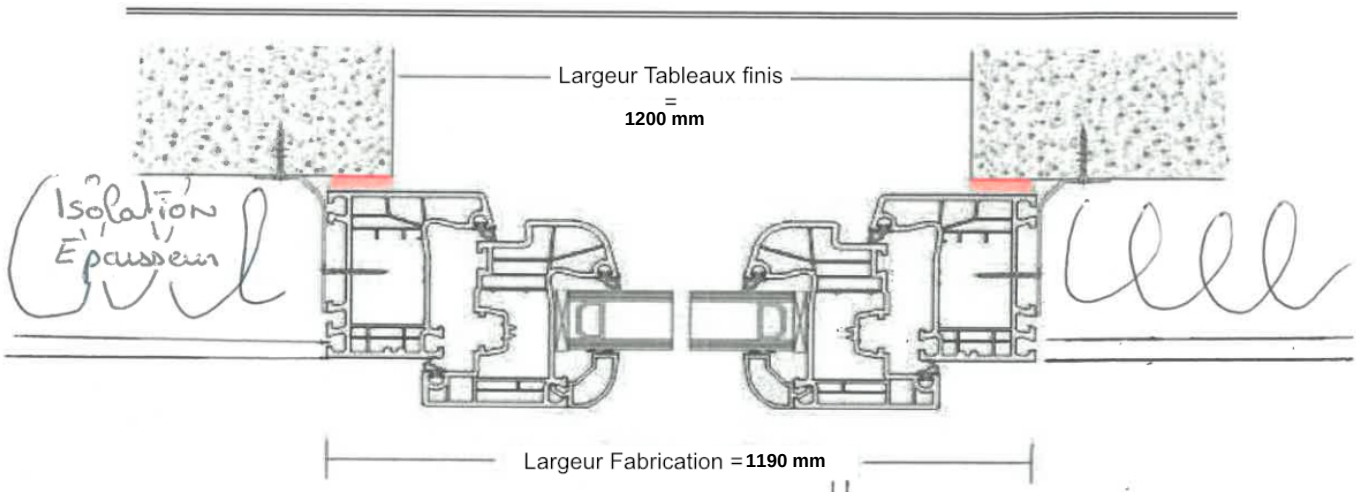

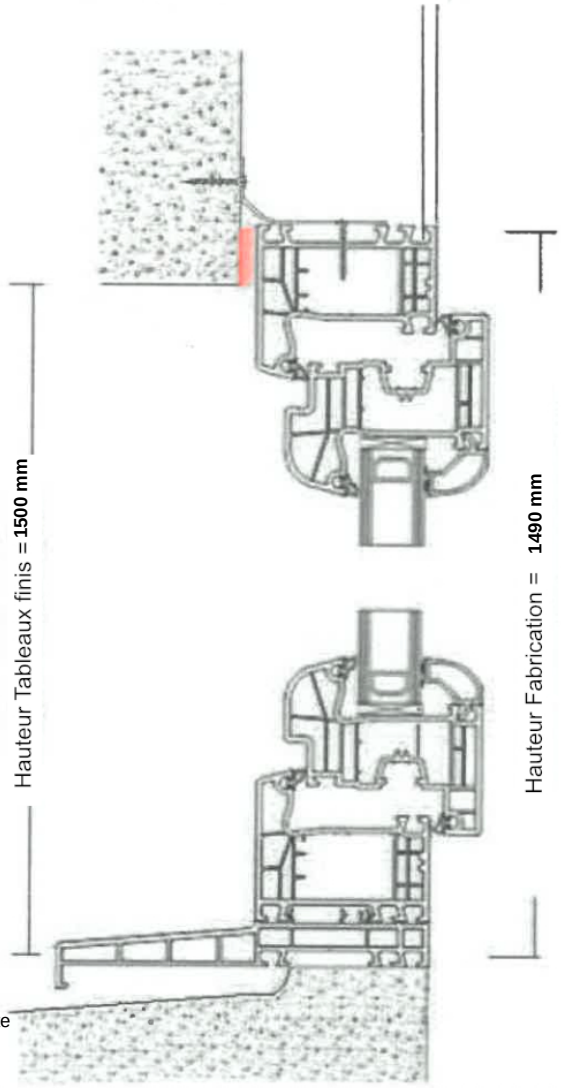

Informations de configuration

Projet: REF-2024-015
Produit: Porte et fenêtre en PVC
Catégorie: Fenêtre PVC
Sous-catégorie: Fenêtre PVC
Ouverture: 2 VT OF + OB Montant semi fixe + Imposte
Dimensions: 1200 x 1500 mm
Quantité: 1
Valeur spécifique: 1,200 mm
Date de génération: 11/12/2025 11:00