Pose applique sans tapées

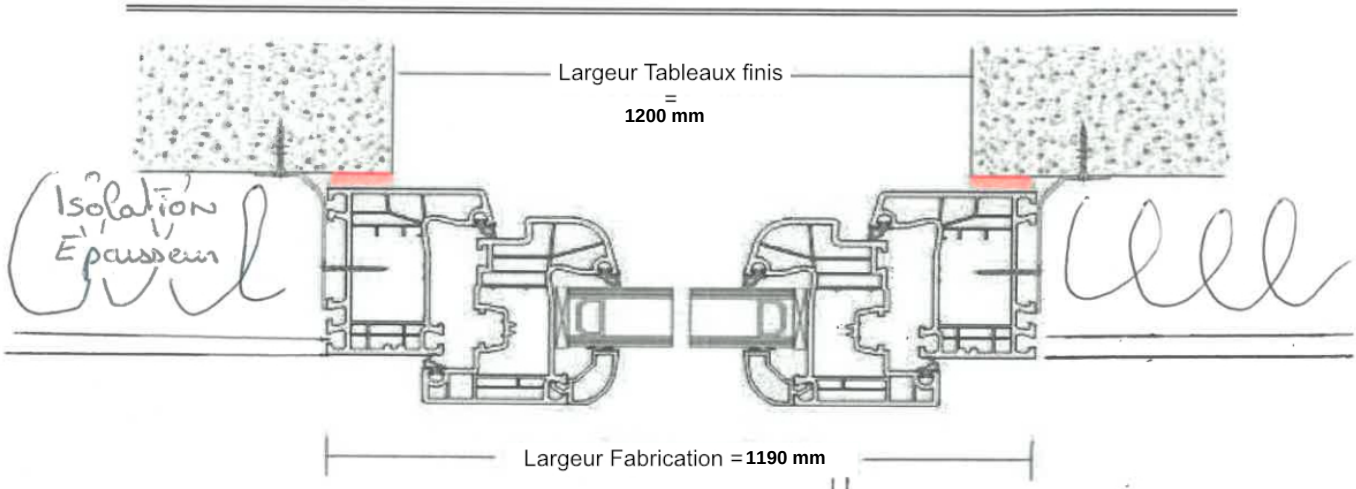

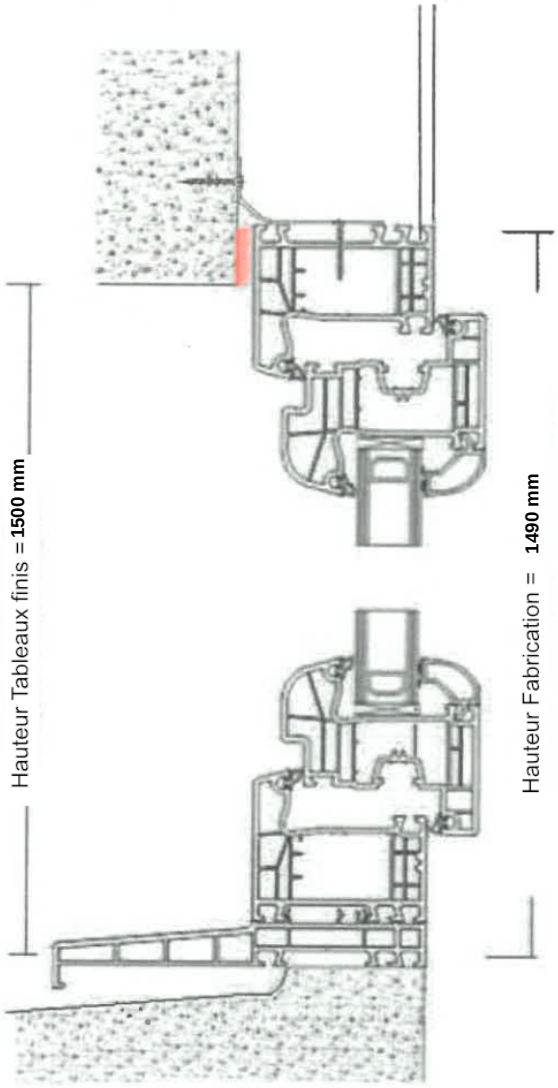

Informations de configuration

Projet: REF-2024-010
Produit: Porte et fenêtre en PVC
Catégorie: Fenêtre PVC
Sous-catégorie: Fenêtre PVC
Ouverture: 2 VTX + OF + OB montant semi-fixe
Fournisseur: Kömmerling
Système: 70 AD Basic
Type fenêtre/porte: Fenêtre dormant standard avec seuil
Vitrage: 4/16ar/4T WarmEdge9004 Ug=1,1 [24mm] - RW: 31,00 DB - Épaisseur: Vitrage 24,00 mm
Quantité: 2
Date de génération: 13/03/2026 12:17

Dimensions commande
Largeur: 1,190 mm
Hauteur: 1,490 mm