Pose applique sans tapées

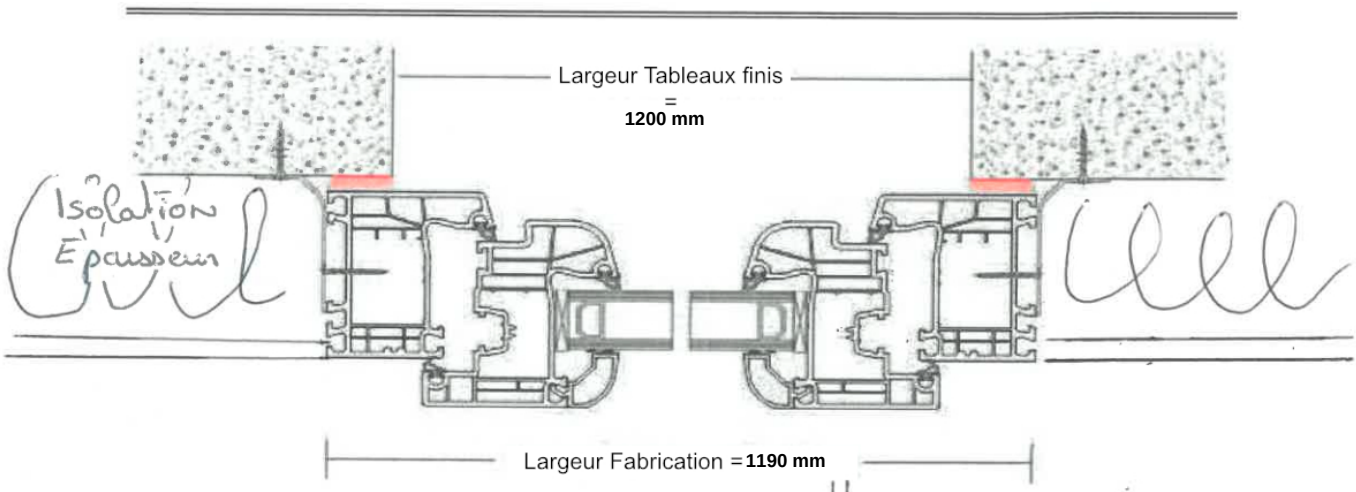

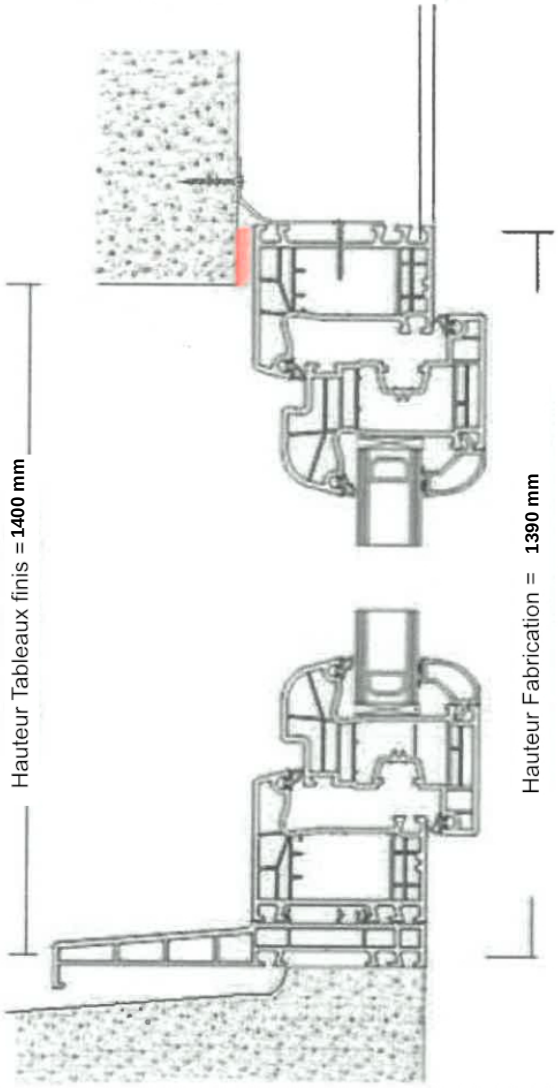

Informations de configuration

Projet: REF-2024-010
Produit: Porte et fenêtre en PVC
Catégorie: Fenêtre PVC
Sous-catégorie: Fenêtre PVC
Ouverture: 2 VTX + OF + OB montant semi-fixe
Fournisseur: Kömmerling
Système: 70 AD Basic
Type fenêtre/porte: Fenêtre dormant rénovation
Vitrage: 33.1/10ar/4T Ug=1,4 [20mm] - RW: 0,00 DB - Épaisseur: Vitrage 20,38 mm
Quantité: 1
Date de génération: 13/03/2026 12:57

Dimensions commande
Largeur: 1,190 mm
Hauteur: 1,390 mm