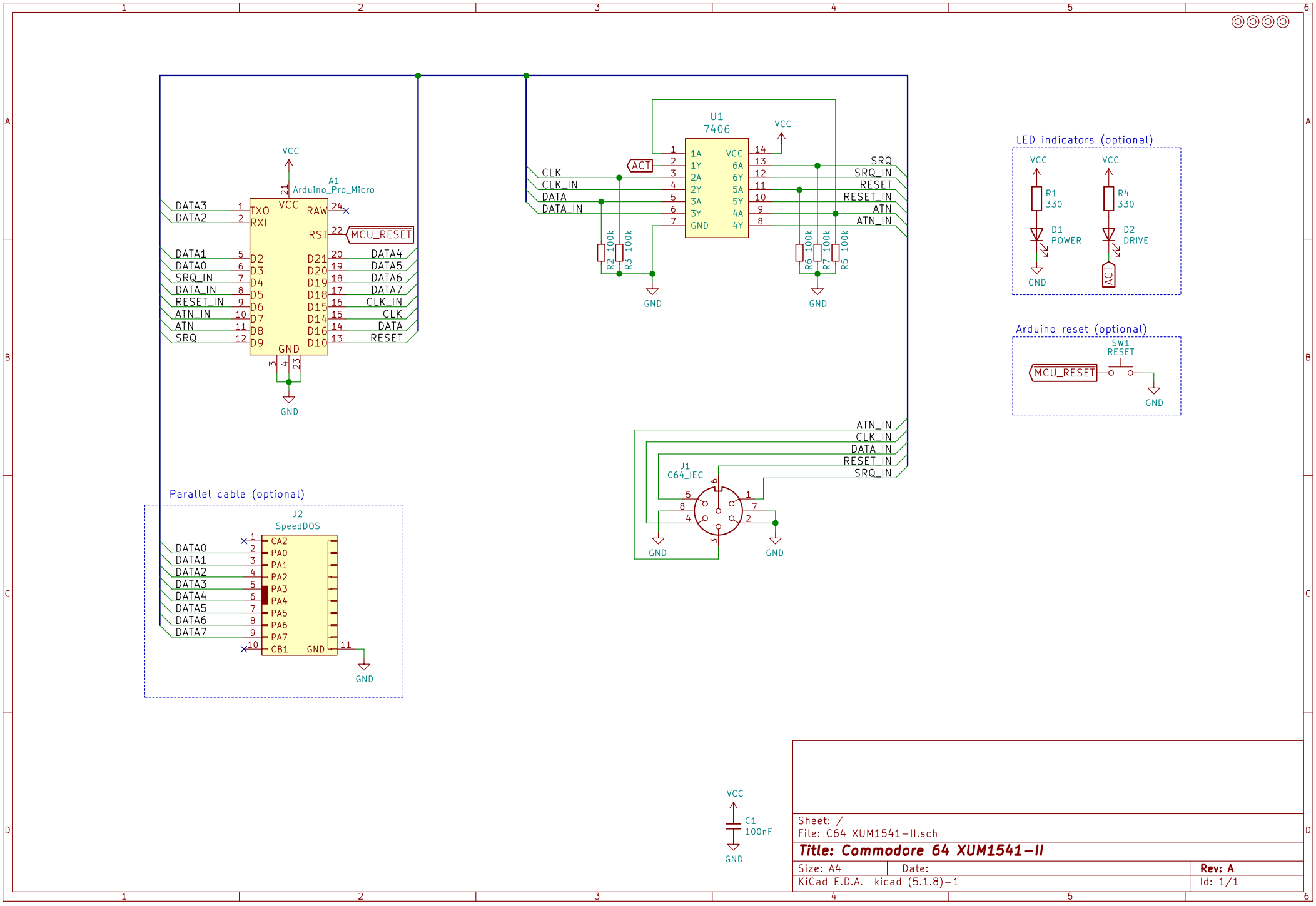
A1
Arduino_Pro_Micro
VCC
TXO
RXI
RAW
RST
MCU_RESET
D2
D3
D4
D5
D6
D7
D8
D9
D21
D20
D19
D18
D15
D14
D16
D10
GND
DATA3
DATA2
DATA1
DATA0
SRQ_IN
DATA_IN
RESET_IN
ATN_IN
ATN
SRQ
DATA4
DATA5
DATA6
DATA7
CLK_IN
CLK
DATA
RESET
U1
7406
1A
1Y
2A
2Y
3A
3Y
6A
6Y
5A
5Y
4A
4Y
ACT
R2 100k
R3 100k
R6 100k
R7 100k
R5 100k
LED indicators (optional)
R1
330
D1
POWER
R4
330
D2
DRIVE
Arduino reset (optional)
SW1
RESET
J1
C64_IEC
Parallel cable (optional)
J2
SpeedDOS
CA2
PA0
PA1
PA2
PA3
PA4
PA5
PA6
PA7
CB1
C1
100nF
Sheet: /
File: C64 XUM1541-II.sch
Title: Commodore 64 XUM1541-II
Size: A4
Date:
Rev: A
KiCad E.D.A. kicad (5.1.8)-1
Id: 1/1