Struktur eines Compilers

Carsten Gips (HSBI)

TL;DR

Compiler übersetzen (formalen) Text in ein anderes Format.

Typischerweise kann man diesen Prozess in verschiedene Stufen/Phasen einteilen. Dabei verarbeitet jede Phase den Output der vorangegangenen Phase und erzeugt ein (kompakteres) Ergebnis, welches an die nächste Phase weitergereicht wird. Dabei nimmt die Abstraktion von Stufe zu Stufe zu: Der ursprüngliche Input ist ein Strom von Zeichen, daraus wird ein Strom von Wörtern (Token), daraus ein Baum (Parse Tree), Zwischencode (IC), …

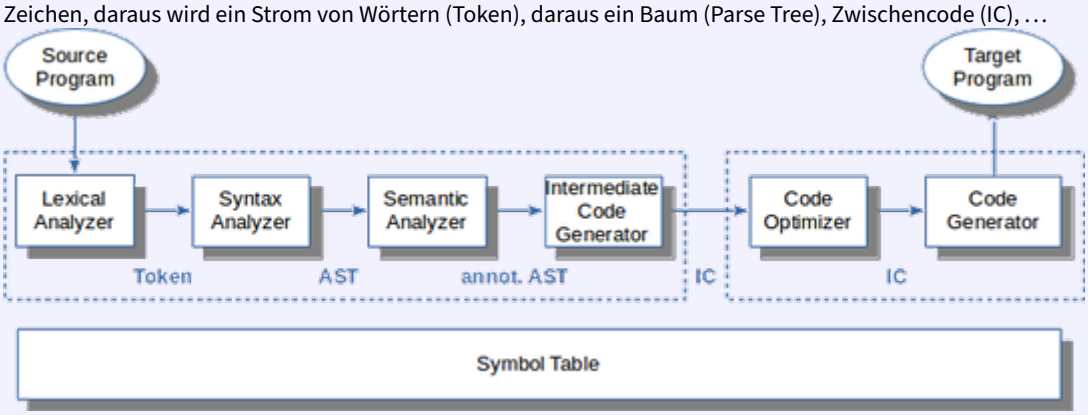

Die gezeigten Phasen werden traditionell unterschieden. Je nach Aufgabe können verschiedene Stufen zusammengefasst werden oder sogar gar nicht auftreten.

Videos

- VL Überblick

1 Sprachen verstehen, Texte transformieren

> The cat runs quickly.

=> Struktur? Bedeutung?

Wir können hier (mit steigender Abstraktionsstufe) unterscheiden:

- Sequenz von Zeichen
- Wörter: Zeichenketten mit bestimmten Buchstaben, getrennt durch bestimmte andere Zeichen; Wörter könnten im Wörterbuch nachgeschlagen werden
- Sätze: Anordnung von Wörtern nach einer bestimmten Grammatik, Grenze: Satzzeichen

  Hier (vereinfacht): Ein Satz besteht aus Subjekt und Prädikat. Das Subjekt besteht aus einem oder keinen Artikel und einem Substantiv. Das Prädikat besteht aus einem Verb und einem oder keinem Adverb.
- Sprache: Die Menge der in einer Grammatik erlaubten Sätze

2 Compiler: Big Picture

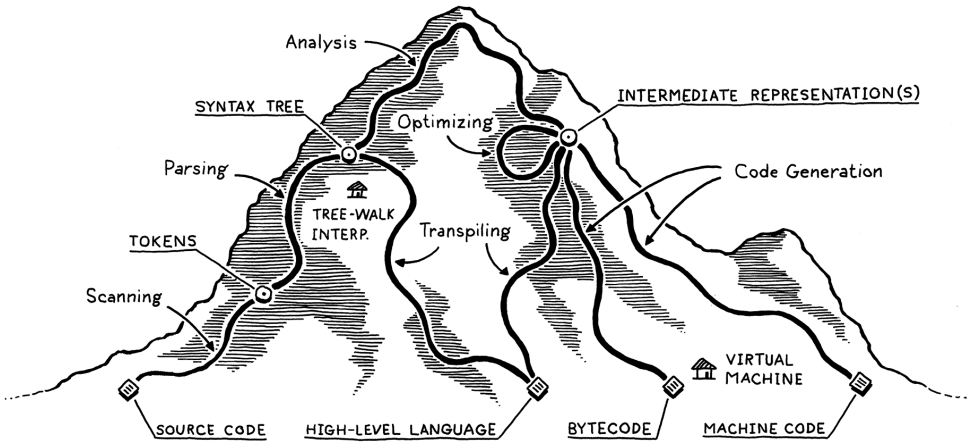

Quelle: A Map of the Territory (mountain.png) by Bob Nystrom on Github.com (MIT)

Begriffe und Phasen

Die obige Bergsteige-Metapher kann man in ein nüchternes Ablaufdiagramm mit verschiedenen Stufen und den zwischen den Stufen ausgetauschten Artefakten übersetzen:

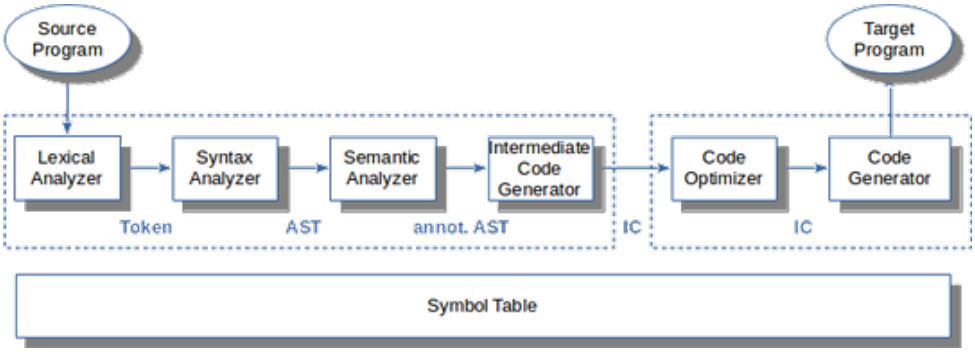

2.1 Frontend, Analyse

Die ersten Stufen eines Compilers, die mit der **Analyse** des Inputs beschäftigt sind. Dies sind in der Regel der Scanner, der Parser und die semantische Analyse.

- Scanner, Lexer, Tokenizer, Lexikalische Analyse

  Zerteilt den Zeichenstrom in eine Folge von Wörtern. Mit regulären Ausdrücken kann definiert werden, was Klassen gültiger Wörter (“Token”) sind. Ein Token hat i.d.R. einen Namen und einen Wert.

- Parser, Syntaxanalyse

  Der Parser erhält als Eingabe die Folge der Token und versucht mit Hilfe einer Grammatik zu bestimmen, ob es sich bei der Tokensequenz um gültige Sätze im Sinne der Grammatik handelt. Hier gibt es viele Algorithmen, die im Wesentlichen in die Klassen “top-down” und “bottom-up” fallen.

- Semantische Analyse, Kontexthandling

  In den vorigen Stufen wurde eher lokal gearbeitet. Hier wird über den gesamten Baum und die Symboltabelle hinweg geprüft, ob beispielsweise Typen korrekt verwendet wurden, in welchen Scope ein Name gehört etc. Mit diesen Informationen wird der AST angereichert.

- Symboltabellen

  Datenstrukturen, um Namen, Werte, Scopes und weitere Informationen zu speichern. Die Symboltabellen werden vor allem beim Parsen befüllt und bei der semantischen Analyse gelesen, aber auch der Lexer benötigt u.U. diese Informationen.

2.2 Backend, Synthese

Die hinteren Stufen eines Compilers, die mit der **Synthese** der Ausgabe beschäftigt sind. Dies sind in der Regel verschiedene Optimierungen und letztlich die Code-Generierung

- Codegenerierung

  Erzeugung des Zielprogramms aus der (optimierten) Zwischendarstellung. Dies ist oft Maschinencode, kann aber auch C-Code oder eine andere Ziel-Sprache sein.

- Optimierung

  Diverse Maßnahmen, um den resultierenden Code kleiner und/oder schneller zu gestalten.

- Symboltabellen

  Datenstrukturen, um Namen, Werte, Scopes und weitere Informationen zu speichern. Die Symboltabellen werden vor allem beim Parsen befüllt und bei der semantischen Analyse gelesen, aber auch der Lexer benötigt u.U. diese Informationen.

2.3 Weitere Begriffe

- Parse Tree, Concrete Syntax Tree

  Repräsentiert die Struktur eines Satzes, wobei jeder Knoten dem Namen einer Regel der Grammatik entspricht. Die Blätter bestehen aus den Token samt ihren Werten.

- AST, (Abstract) Syntax Tree

  Vereinfachte Form des Parse Tree, wobei der Bezug auf die Element der Grammatik (mehr oder weniger) weggelassen wird.

- Annotierter AST

  Anmerkungen am AST, die für spätere Verarbeitungsstufen interessant sein könnten: Typ-Informationen, Optimierungsinformationen, …

- Zwischen-Code, IC

  Zwischensprache, die abstrakter ist als die dem AST zugrunde liegenden Konstrukte der Ausgangssprache. Beispielsweise könnten `while`-Schleifen durch entsprechende Label und Sprünge ersetzt werden. Wie genau dieser Zwischen-Code aussieht, muss der Compilerdesigner entscheiden. Oft findet man den Assembler-ähnlichen "3-Adressen-Code".

- Sprache

  Eine Sprache ist eine Menge gültiger Sätze. Die Sätze werden aus Wörtern gebildet, diese wiederum aus Zeichenfolgen.

- Grammatik

  Eine Grammatik beschreibt formal die Syntaxregeln für eine Sprache. Jede Regel in der Grammatik beschreibt dabei die Struktur eines Satzes oder einer Phrase.

3 Lexikalische Analyse: Wörter ("*Token*") erkennen

Die lexikalische Analyse (auch *Scanner* oder *Lexer* oder *Tokenizer* genannt) zerteilt den Zeichenstrom in eine Folge von Wörtern ("*Token*"). Die geschieht i.d.R. mit Hilfe von *regulären Ausdrücken*.

Dabei müssen unsinnige/nicht erlaubte Wörter erkannt werden.

Überflüssige Zeichen (etwa Leerzeichen) werden i.d.R. entfernt.

```
sp = 100;
```

```
<ID, sp>, <OP, =>, <INT, 100>, <SEM>
```

Anmerkung: In der obigen Darstellung werden die Werte der Token ("*Lexeme*") zusammen mit den Token "gespeichert". Alternativ können die Werte der Token auch direkt in der Symboltabelle gespeichert werden und in den Token nur der Verweis auf den jeweiligen Eintrag in der Tabelle.

4 Syntaxanalyse: Sätze erkennen

In der Syntaxanalyse (auch *Parser* genannt) wird die Tokensequenz in gültige Sätze unterteilt. Dazu werden in der Regel *kontextfreie Grammatiken* und unterschiedliche Parsing-Methoden (*top-down*, *bottom-up*) genutzt.

Dabei müssen nicht erlaubte Sätze erkannt werden.

```
<ID, sp>, <OP, =>, <INT, 100>, <SEM>
```

```
statement : assign SEM ;
assign : ID OP INT ;
```

```
                    statement                    =
                   /       \                   / \
                assign      SEM              sp  100
              /   |   \      |
            ID    OP  INT    ;
            |     |    |
            sp    =   100
```

Mit Hilfe der Produktionsregeln der Grammatik wird versucht, die Tokensequenz zu erzeugen. Wenn dies gelingt, ist der Satz (also die Tokensequenz) ein gültiger Satz im Sinne der Grammatik. Dabei sind die Token aus der lexikalischen Analyse die hier betrachteten Wörter!

Dabei entsteht ein sogenannter *Parse-Tree* (oder auch "*Syntax Tree*"; in der obigen Darstellung der linke Baum). In diesen Bäumen spiegeln sich die Regeln der Grammatik wider, d.h. zu einem Satz kann es durchaus verschiedene Parse-Trees geben.

Beim *AST* ("*Abstract Syntax Tree*") werden die Knoten um alle später nicht mehr benötigten Informationen bereinigt (in der obigen Darstellung der rechte Baum).

Anmerkung: Die Begriffe werden oft nicht eindeutig verwendet. Je nach Anwendung ist das Ergebnis des Parsers ein AST oder ein Parse-Tree.

Anmerkung: Man könnte statt `OP` auch etwa ein `ASSIGN` nutzen und müsste dann das "=" nicht extra als Inhalt speichern, d.h. man würde die Information im Token-Typ kodieren.

5 Vorschau: Parser implementieren

```
stat : assign | ifstat | ... ;
assign : ID '=' expr ';' ;
```

```
void stat() {
    switch (<<current token>>) {
        case ID : assign(); break;
        case IF : ifstat(); break;
        ...
        default : <<raise exception>>
    }
}
void assign() {
    match(ID);
    match('=');
    expr();
    match(';');
}
```

Der gezeigte Parser ist ein sogenannter "LL(1)"-Parser und geht von oben nach unten vor, d.h. ist ein Top-Down-Parser.

Nach dem Betrachten des aktuellen Tokens wird entschieden, welche Alternative vorliegt und in die jeweilige Methode gesprungen.

Die `match()`-Methode entspricht dabei dem Erzeugen von Blättern, d.h. hier werden letztlich die Token der Grammatik erkannt.

6 Semantische Analyse: Bedeutung erkennen

In der semantischen Analyse (auch *Context Handling* genannt) wird der AST zusammen mit der Symboltabelle geprüft. Dabei spielen Probleme wie Scopes, Namen und Typen eine wichtige Rolle.

Die semantische Analyse ist direkt vom Programmierparadigma der zu übersetzenden Sprache abhängig, d.h. müssen wir beispielsweise das Konzept von Klassen verstehen?

Als Ergebnis dieser Phase entsteht typischerweise ein *annotierter AST*.

```
{
    int x = 42;
    {
        int x = 7;
        x += 3;    // ???
    }
}
```

```
                                                = {type: real, loc: tmp1}
sp = 100;                                      / \
                                              /   \
                                            sp     inttofloat
                                   {type: real,       |
                                    loc: var b}      100
```

7 Zwischencode generieren

Aus dem annotierten AST wird in der Regel ein Zwischencode (“*Intermediate Code*”, auch “IC”) generiert. oft findet man hier den Assembler-ähnlichen “3-Adressen-Code”, in manchen Compilern wird als IC aber auch der AST selbst genutzt.

```
                  = {type: real, loc: tmp1}
                 / \
                /   \
              sp     inttofloat
     {type: real,       |
      loc: var b}      100
```

=> `t1 = inttofloat(100)`

8 Code optimieren

An dieser Stelle verlassen wir das Compiler-Frontend und begeben uns in das sogenannte *Backend*. Die Optimierung des Codes kann sehr unterschiedlich ausfallen, beispielsweise kann man den Zwischencode selbst optimieren, dann nach sogenanntem "Targetcode" übersetzen und diesen weiter optimieren, bevor das Ergebnis im letzten Schritt in Maschinencode übersetzt wird.

Die Optimierungsphase ist sehr stark abhängig von der Zielhardware. Hier kommen fortgeschrittene Mengen- und Graphalgorithmen zur Anwendung. Die Optimierung stellt den wichtigsten Teil aktueller Compiler dar.

Aus zeitlichen und didaktischen Gründen werden wir in dieser Veranstaltung den Fokus auf die Frontend-Phasen legen und die Optimierung nur grob streifen.

`t1 = inttofloat(100) => t1 = 100.0`

`x = y*0; => x = 0;`

9 Code generieren

- Maschinencode:

```
STD  t1, 100.0
```

- Andere Sprache:
  - Bytecode
  - C
  - ...

10 Probleme

```
5*4+3
```

AST?

Problem: Vorrang von Operatoren

- Variante 1: `+(*(5, 4), 3)`
- Variante 2: `*(5, +(4, 3))`

```
stat : expr ';'
     | ID '(' ')' ';'
     ;
expr : ID '(' ')'
     | INT
     ;
```

11 Wrap-Up

- Compiler übersetzen Text in ein anderes Format

- Typische Phasen:
  1. Lexikalische Analyse
  2. Syntaxanalyse
  3. Semantische Analyse
  4. Generierung von Zwischencode
  5. Optimierung des (Zwischen-) Codes
  6. Codegenerierung

12 Zum Nachlesen

- Aho u. a. (2023): Kapitel 1 Introduction
- Grune u. a. (2012): Kapitel 1 Introduction

Lernziele

- k2: Ich kann die Struktur eines Compilers und die verschiedenen Phasen und deren Aufgaben erklären

---

Quellen

Aho, A. V., M. S. Lam, R. Sethi, J. D. Ullman, und S. Bansal. 2023. *Compilers: Principles, Techniques, and Tools, Updated 2nd Edition by Pearson*. Pearson India. https://learning.oreilly.com/library/view/compilers-principles-techniques/9789357054881/.

Grune, D., K. van Reeuwijk, H. E. Bal, C. J. H. Jacobs, und K. Langendoen. 2012. *Modern Compiler Design*. Springer.

Unless otherwise noted, this work is licensed under CC BY-SA 4.0.

Exceptions:

- A Map of the Territory (mountain.png) by Bob Nystrom on Github.com (MIT)

> **Last modified:** c06ddae (tooling: rename origin to credits, 2025-08-22)