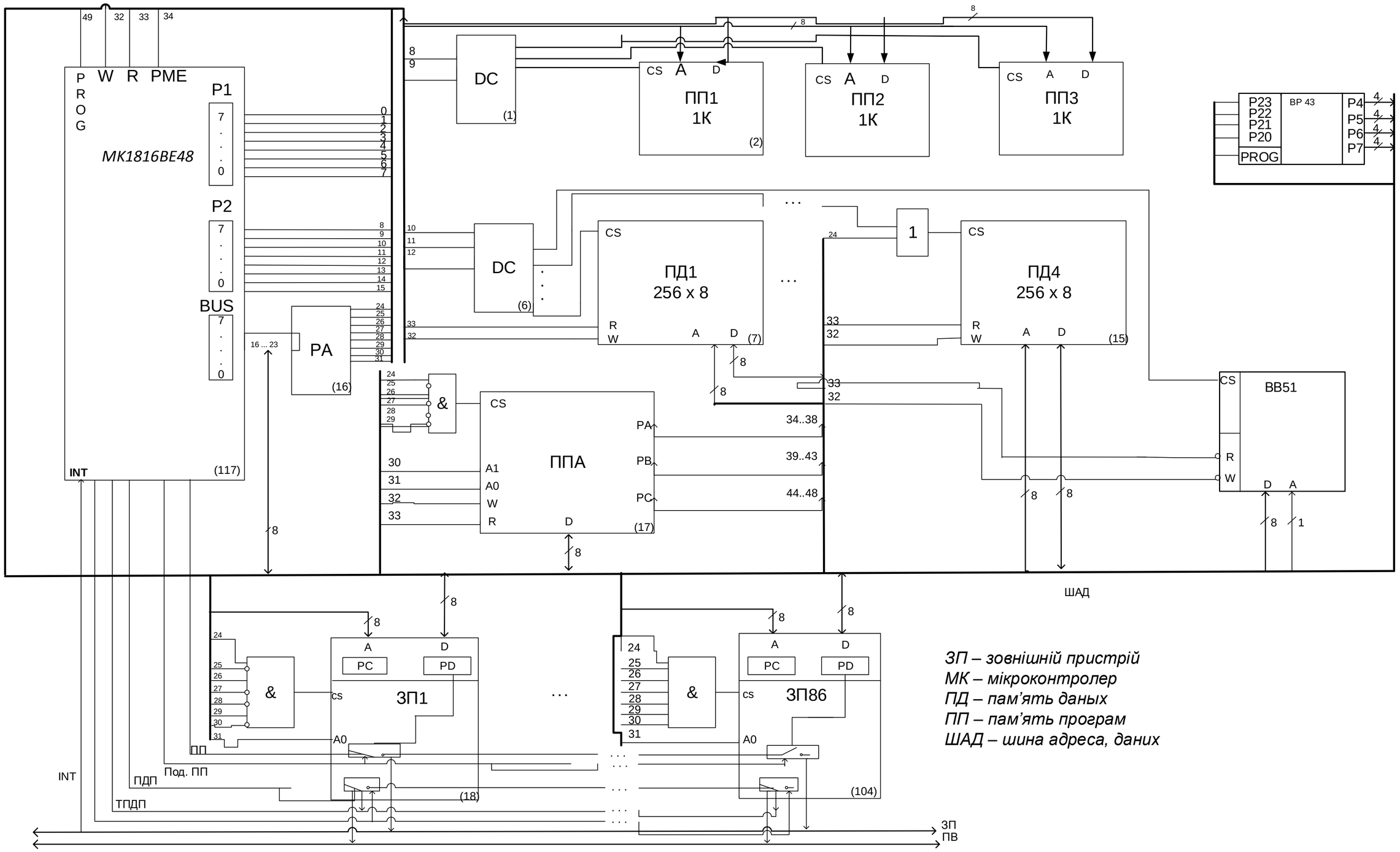

Зм.	Арк.	№ докум.	Підп.	Дата	ІАЛЦ 462619.005 Е1			
Разроб.		Кривоносов О.О.			Мікропроцессорна система Схема електрична структурна	Лит	Маса	Масштаб
Перевір.		Ткаченко В.В.				Арк. 1	Аркушів 1	
Т.контр.								
Н.контр								
Затвердив								