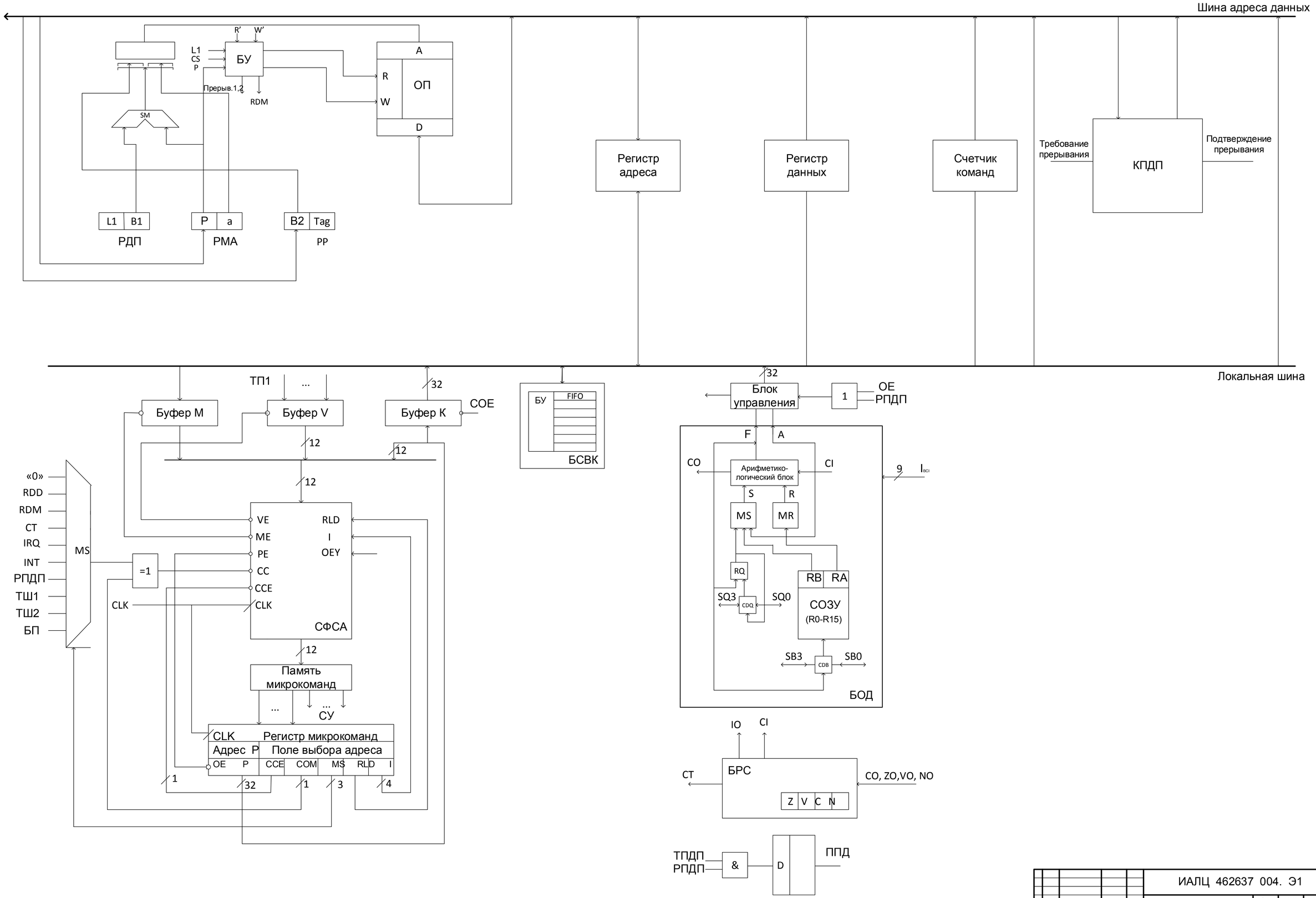

Зм	Арк.	№ докум.	Подпись	Дата	ИАЛЦ 462637 004. Э1			
Розроб.		Кузьменко В. З.			Микро ЭВМ. Схема электрическая структурная	Лит.	Маса	Масштаб
Перев.		Ткаченко В.В.						
Т. контр.						Аркуш 1	Аркушів 1	
Н. контр.								
Затв.								