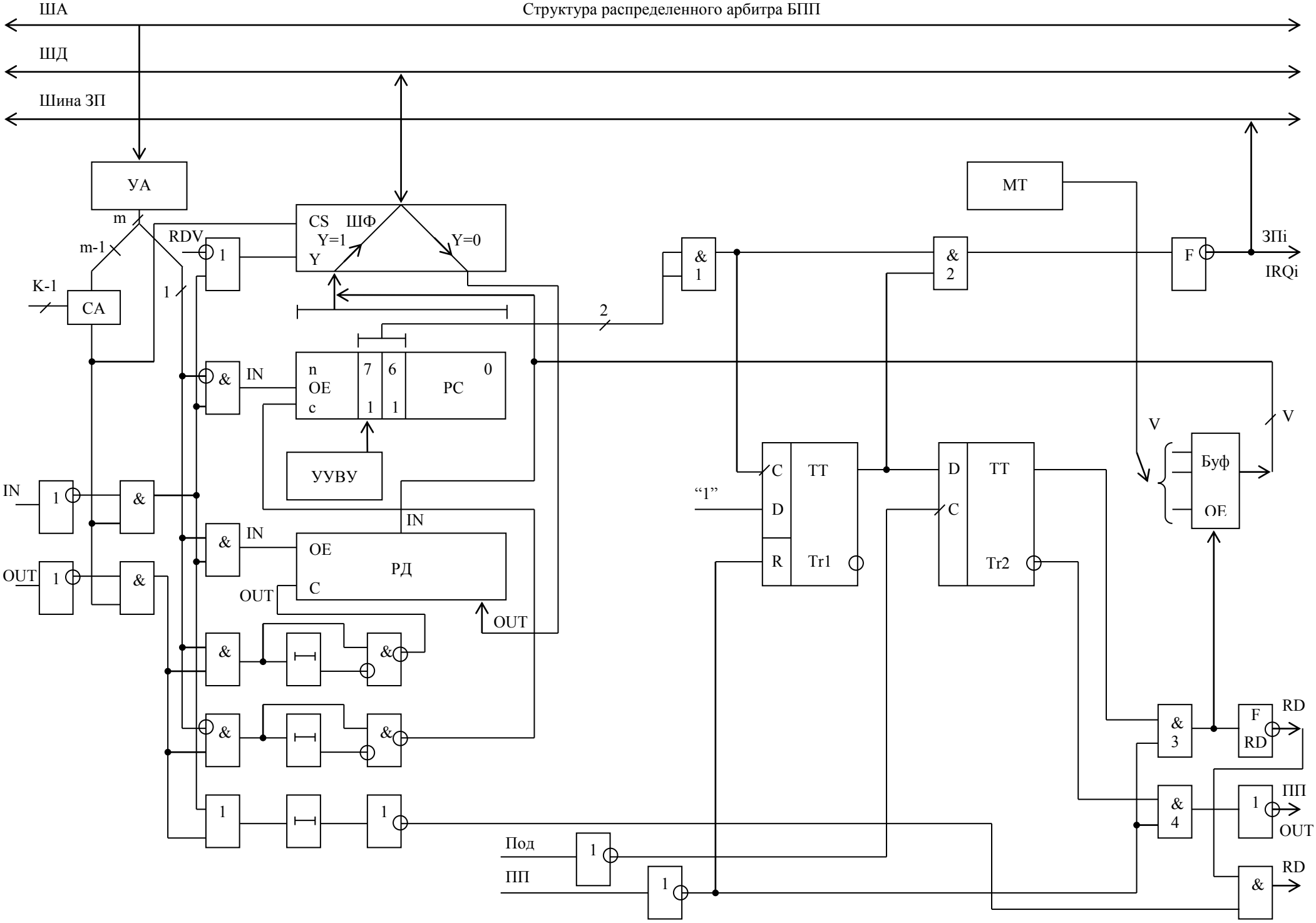Структура распределенного арбитра БПП