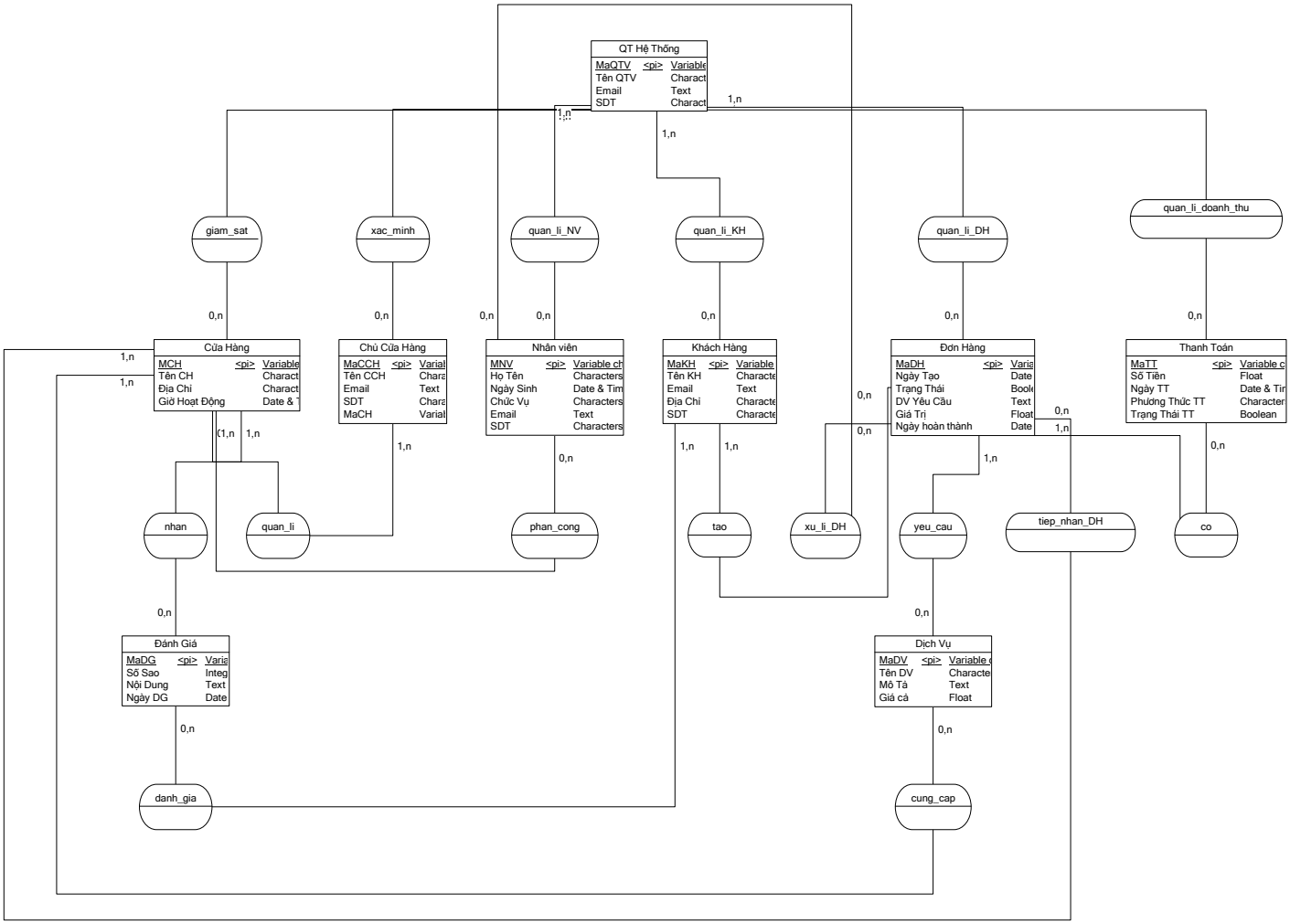
QT Hệ Thống
MaQTV <pi> Variable
Tên QTV Charact
Email Text
SDT Charact
giam_sat
xac_minh
quan_li_NV
quan_li_KH
quan_li_DH
quan_li_doanh_thu
Cửa Hàng
MCH <pi> Variable
Tên CH Charact
Địa Chỉ Charact
Giờ Hoạt Động Date &
Chủ Cửa Hàng
MaCCH <pi> Varial
Tên CCH Chara
Email Text
SDT Chara
MaCH Varial
Nhân viên
MNV <pi> Variable ch
Họ Tên Characters
Ngày Sinh Date & Tim
Chức Vụ Characters
Email Text
SDT Characters
Khách Hàng
MaKH <pi> Variable
Tên KH Characte
Email Text
Địa Chỉ Characte
SDT Characte
Đơn Hàng
MaDH <pi> Varia
Ngày Tạo Date
Trạng Thái Bool
DV Yêu Cầu Text
Giá Trị Float
Ngày hoàn thành Date
Thanh Toán
MaTT <pi> Variable c
Số Tiền Float
Ngày TT Date & Tir
Phương Thức TT Character
Trạng Thái TT Boolean
nhan
quan_li
phan_cong
tao
xu_li_DH
yeu_cau
tiep_nhan_DH
co
Đánh Giá
MaDG <pi> Varia
Số Sao Integ
Nội Dung Text
Ngày DG Date
Dịch Vụ
MaDV <pi> Variable
Tên DV Characte
Mô Tả Text
Giá cả Float
danh_gia
cung_cap
0,n
1,n