Projeto Basico

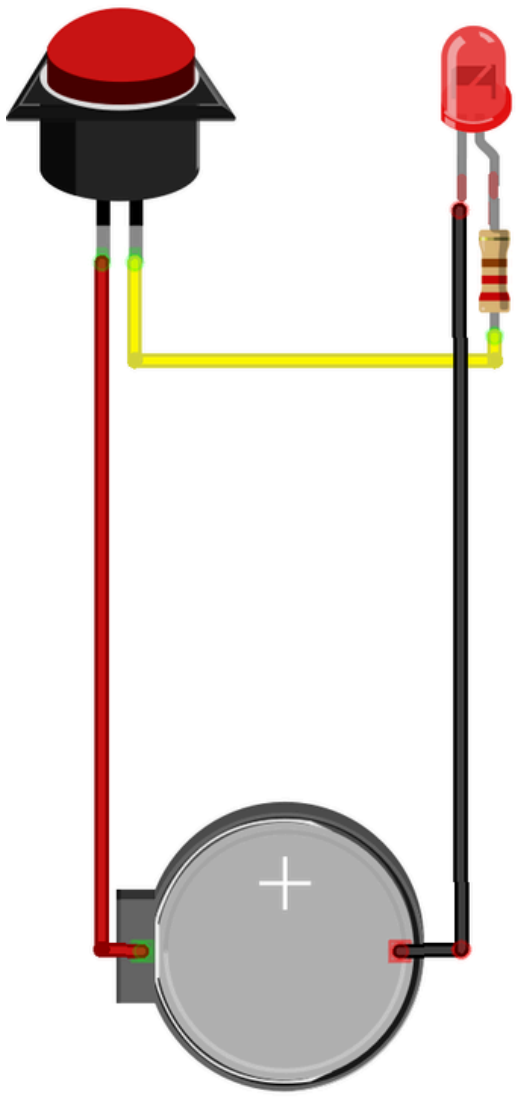

connect byte

Projeto Basico

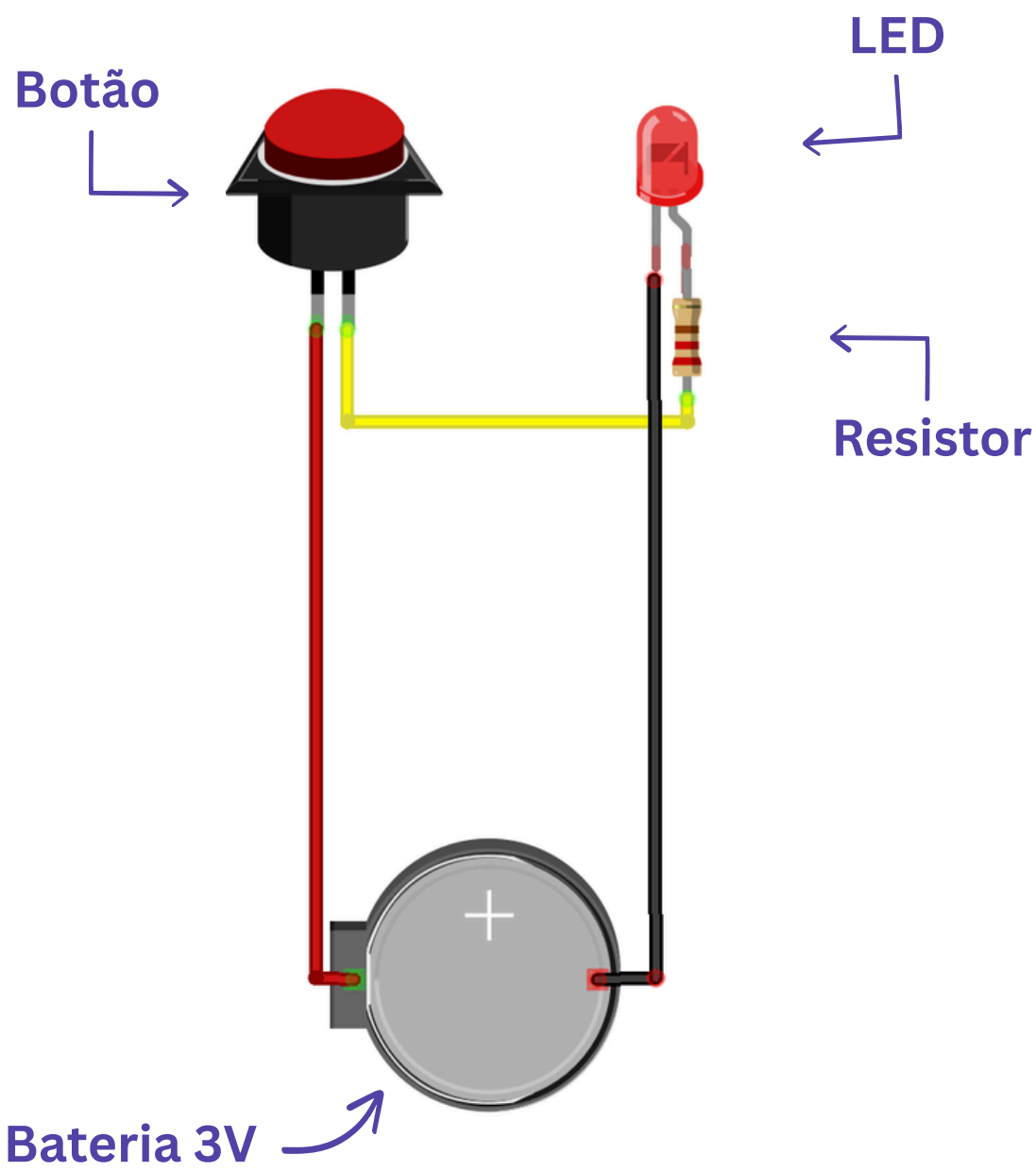

connect byte