Projeto Intermediario

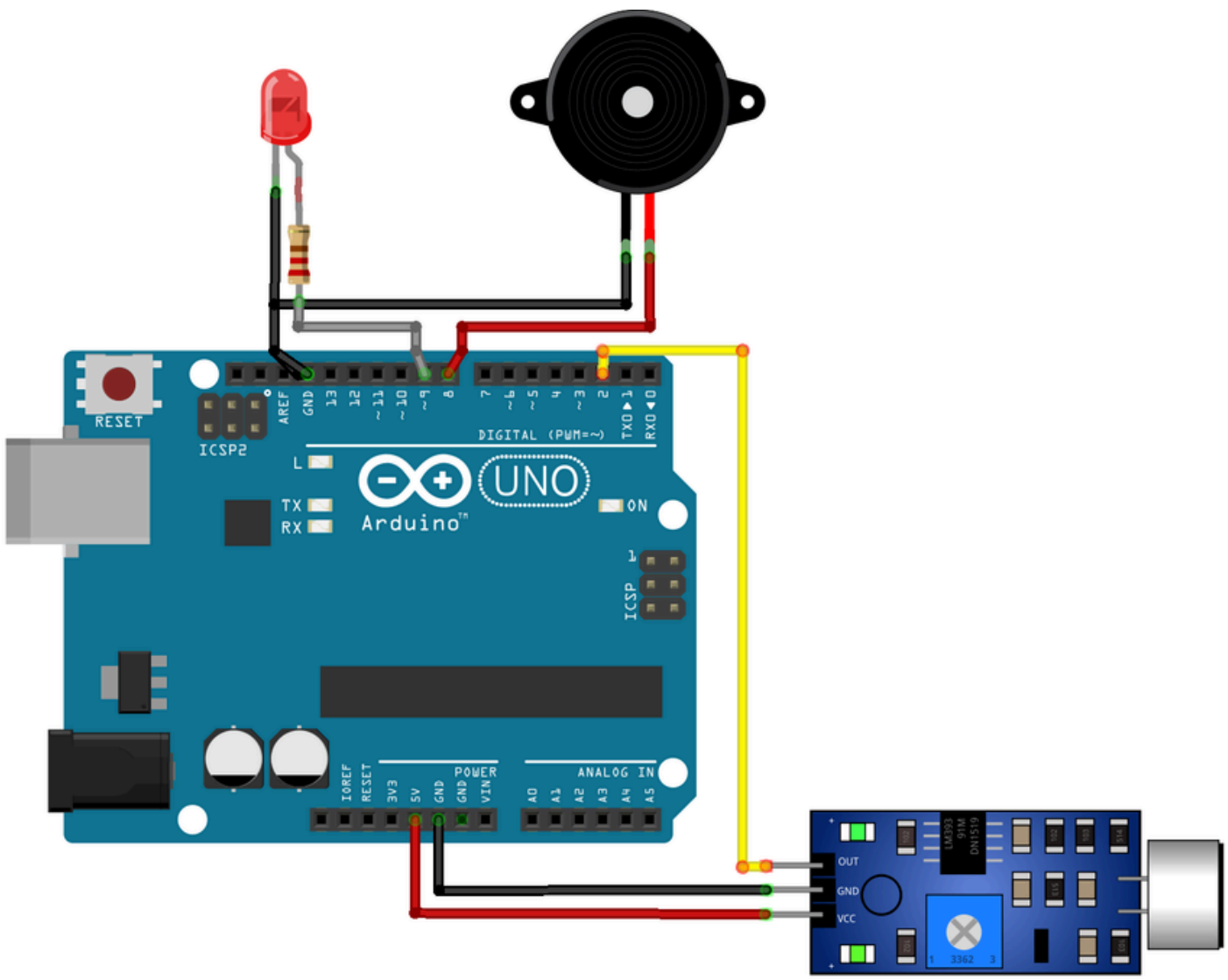

connect byte

Projeto Intermediario

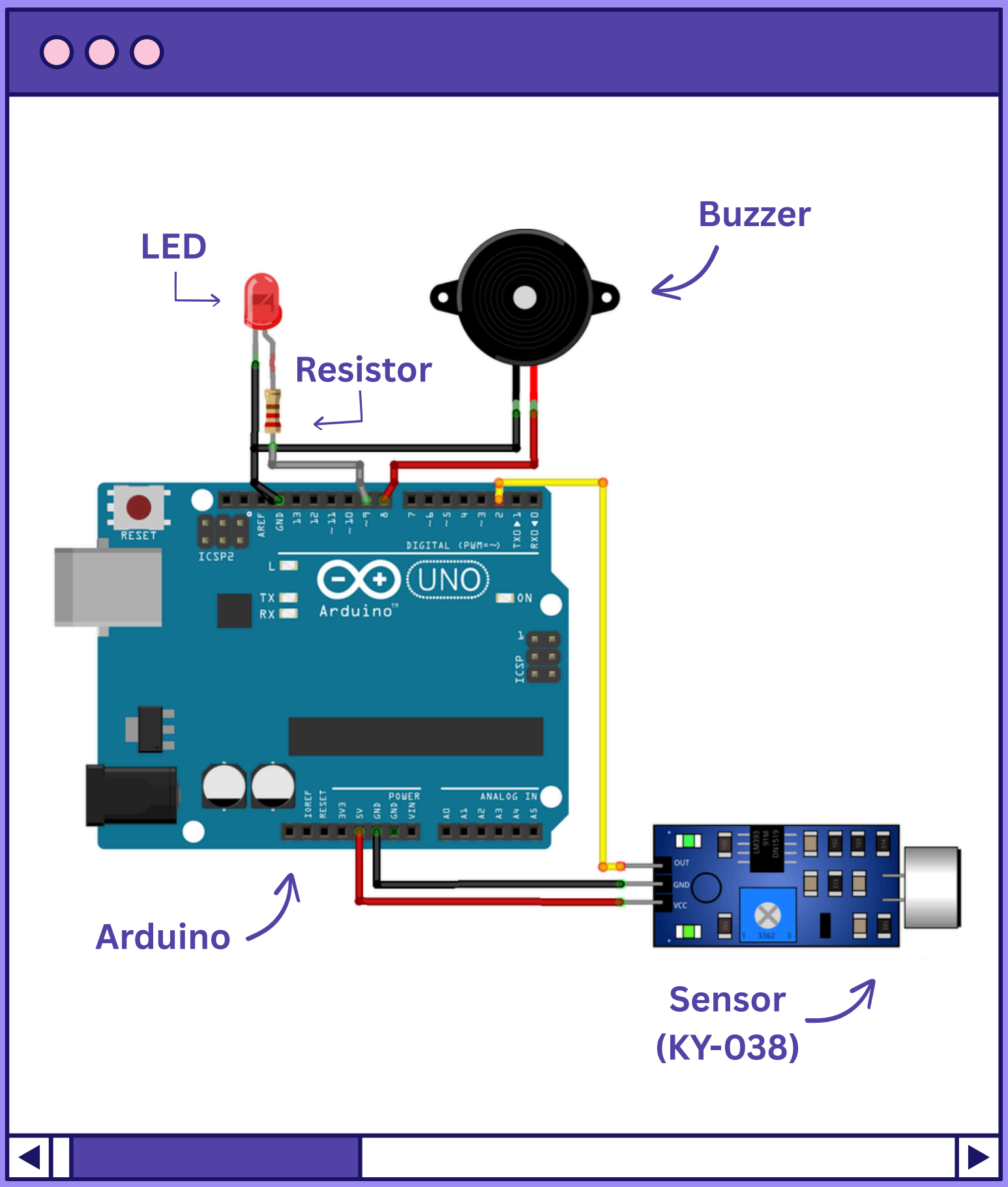

connect byte