REVISIONES.	SIMB.	REV.	FECHA	DESCRIPCIÓN:

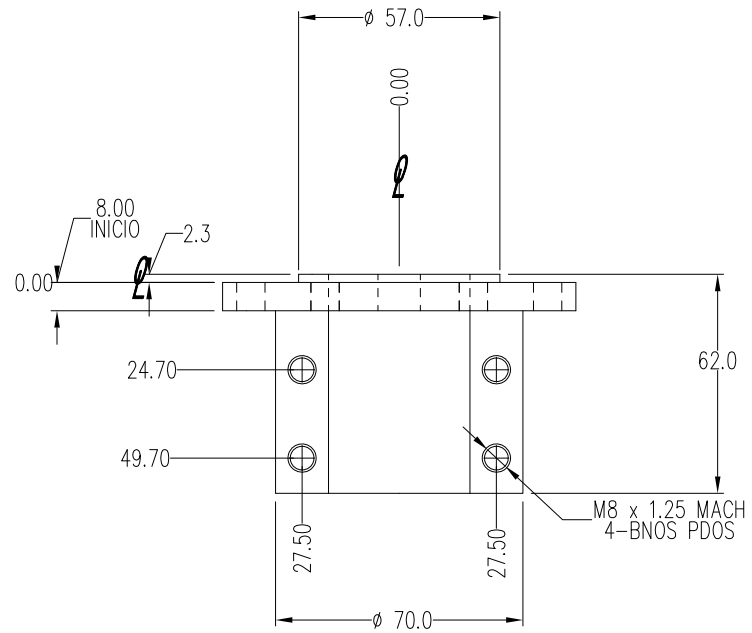

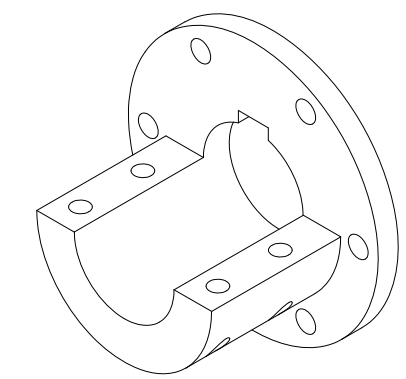

1-7 BRIDA 2

9- ASTM A36

STK. 4" DIA. x 90.0mm LG.

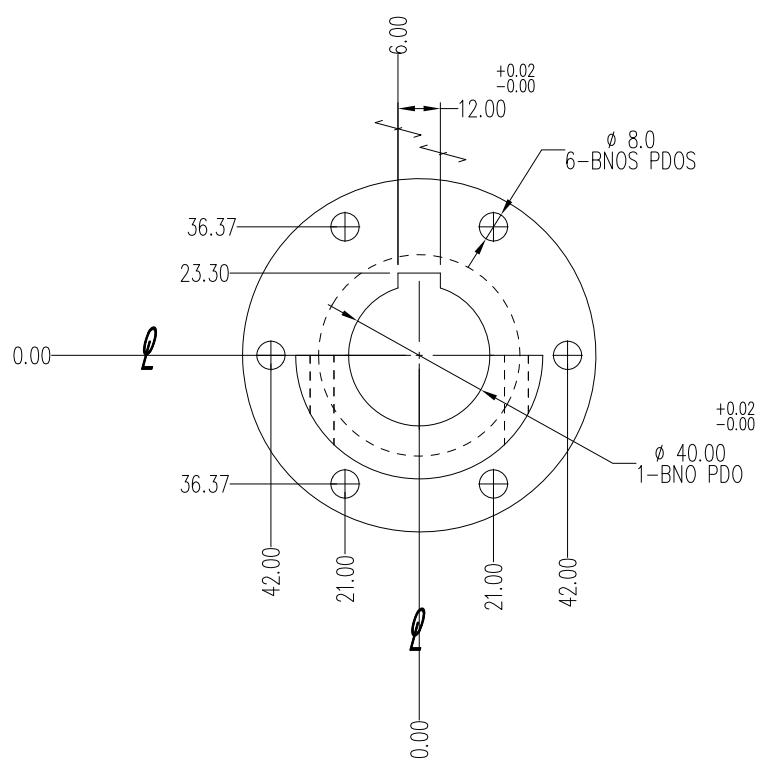

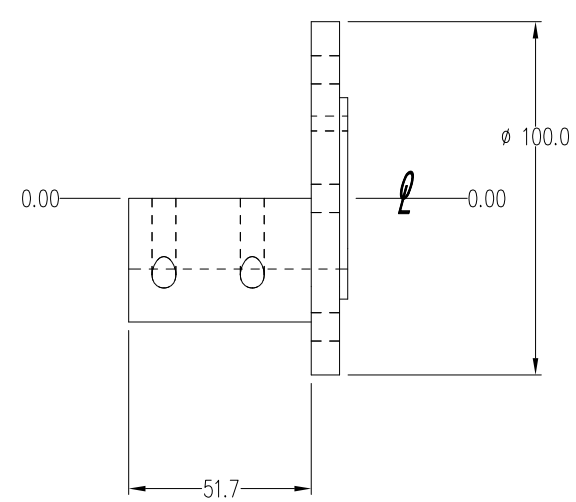

HERRAMIENTA No. DT2-CT616

E HOJA 1-8

CANT.	DET.	HOJA	DESCRIPCION	MATERIAL
9	1-7	1-8	BRIDA 2	ASTM A36

UNIDAD No.1

UNICO

ESTE DIBUJO USA SISTEMA DE MEDICION METRICO.

LAS TOLERANCIAS SERAN:

METRICO	mm
0	+-1.5 mm
0.0	+-0.25 mm
0.00	+-0.025 mm
0.000	+-0.0127 mm

ANGULAR

GRADOS	+-0° 30'
GRADOS. MIN.	+-0° 0' 30"
GRADOS. MIN. SEG.	+-0° 0' 0.5"

MODELO: LINEA DT | HOJA 1-8 | HOJAS 9 | HTA. No. DT2-CT616

AREA: ○CARROCERIAS ○A. METALICO ○PINTURA ○VESTIDURA ⊗CHASSIS ○LINEA FINAL ○ OTROS (INDICAR):

DISEÑO	DETALLO	TITULO
L.A.G.R.	L.A.G.R.	SHUTTLE CART TRANSFER
CHECO	APROBO	
FECHA 12/09/07	ESCALA 1:1	PLANTA ⊗ENS. APODACA, NUEVO LEON. ○ENS. SALTILLO, COAHUILA. ○OTRA (IND)

Metalsa "Calidad como forma de vida"

HERSA HERRAMIENTAS & EQUIPOS AUTOMOTRICES