DIMENSIONES REALES:

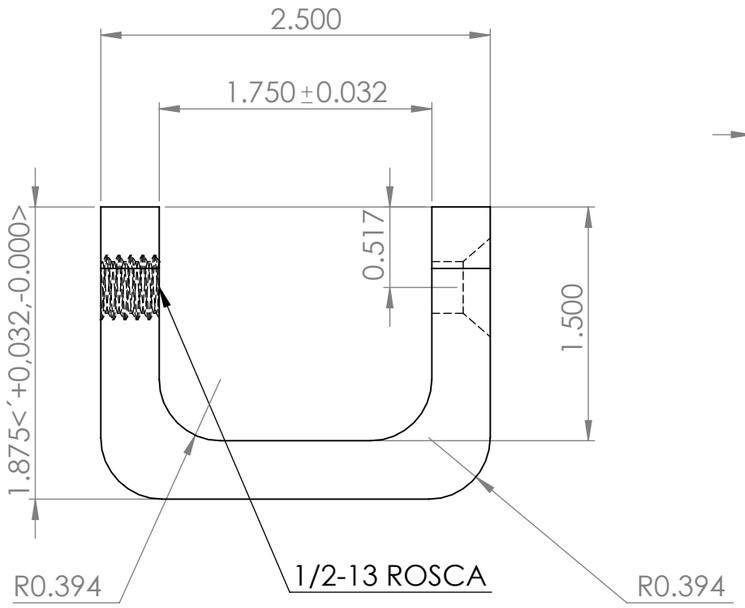

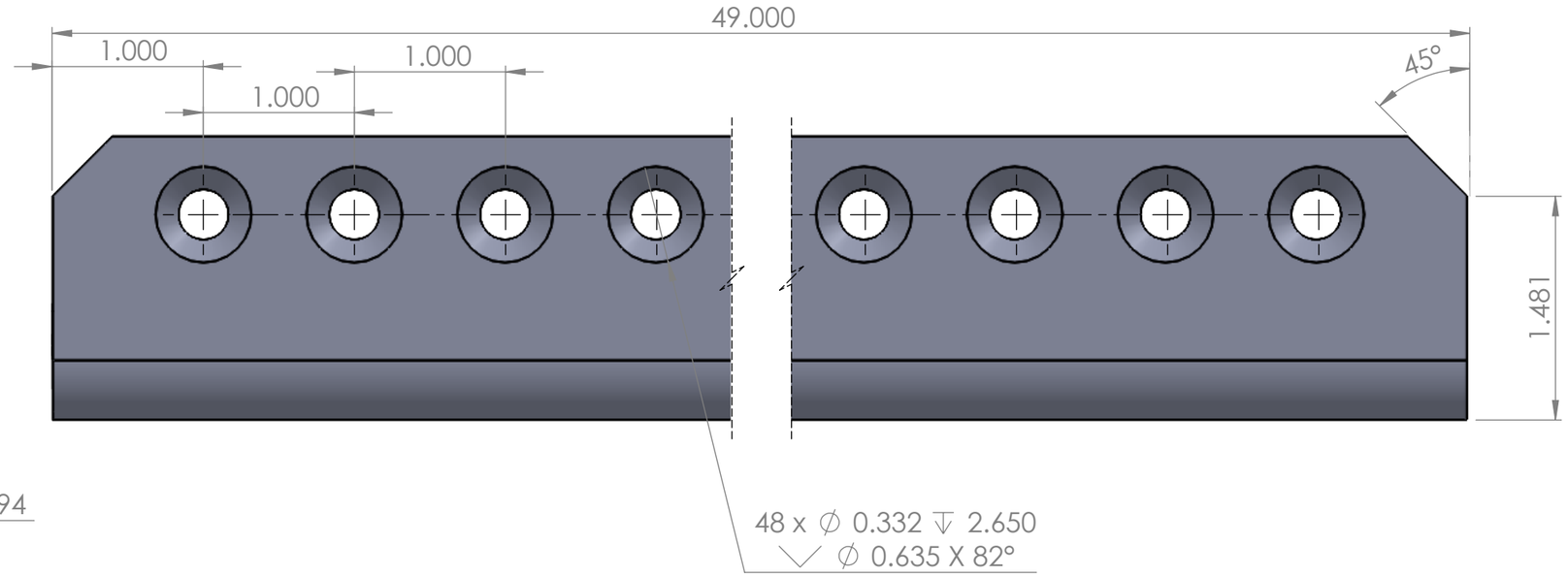

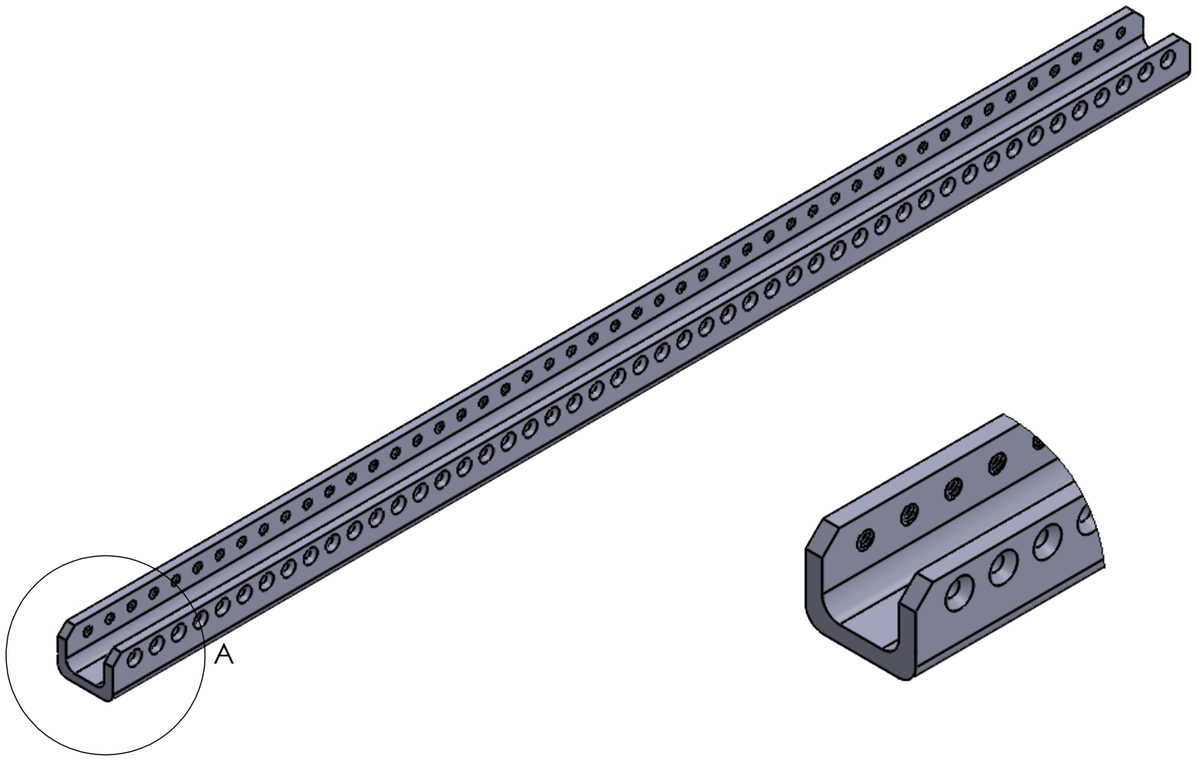

DETALLE A
ESCALA 2 : 5

TOLERANCIAS (mm.)				ACOTACIÓN: PULG	ULTIMA MODIFICACIÓN: 09/11/2021	DIBUJÓ: A.M.	APROBÓ: REV 1
//	±.050	DISTANCIA RIMA/RIMA	±.025	HOJA: 1 DE 1	Eu ESCALA: 1:10	TITULO: CAMA DE 49" DE 2 HILERAS	
⊥	±.025	DISTANCIA RIMA/MACH.	±.250	MATERIAL: A36 PLACA 3/8			
◎	±.025	DISTANCIA RIMA/PASADO	±.250	TRATAMIENTO TERMICO:	HRC:	REFERENCIA EXTERNA:	
∠	0°:10'	DISTRANCIA ENTRE CARAS	±.100	TRATAMIENTO SUPERFICIAL:	PESO:	N.° DE DIBUJO: D15-0095	