| REVISIONES. | SIMB. | REV. | FECHA | DESCRIPCIòN: |
|---|---|---|---|---|
| | | | | |
| | | | | |
| | | | | |
| | | | | |
| | | | | |
| | | | | |

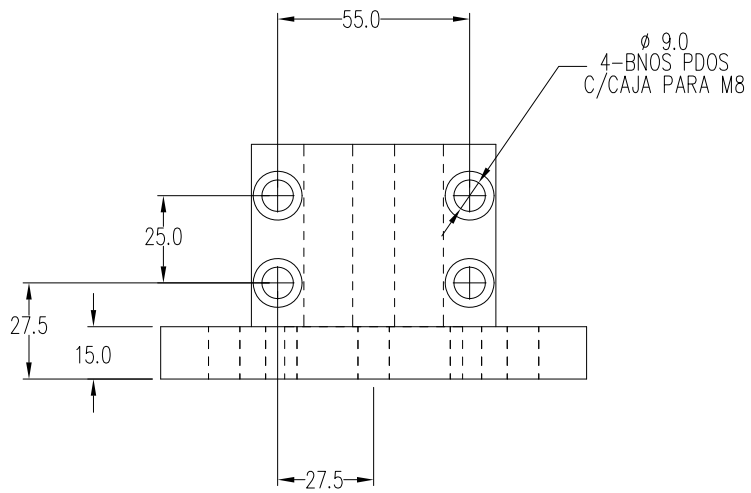


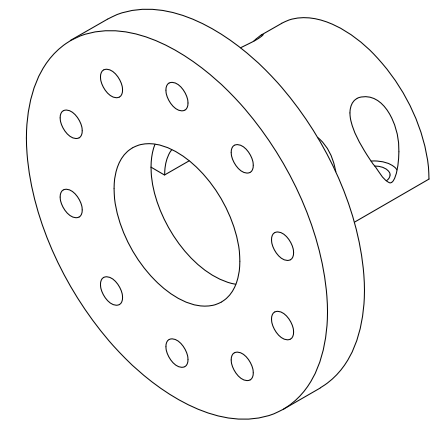

(1-11) BRIDA

2-ASTM A36

STK. 5" DIA. x 100.0mm LG.

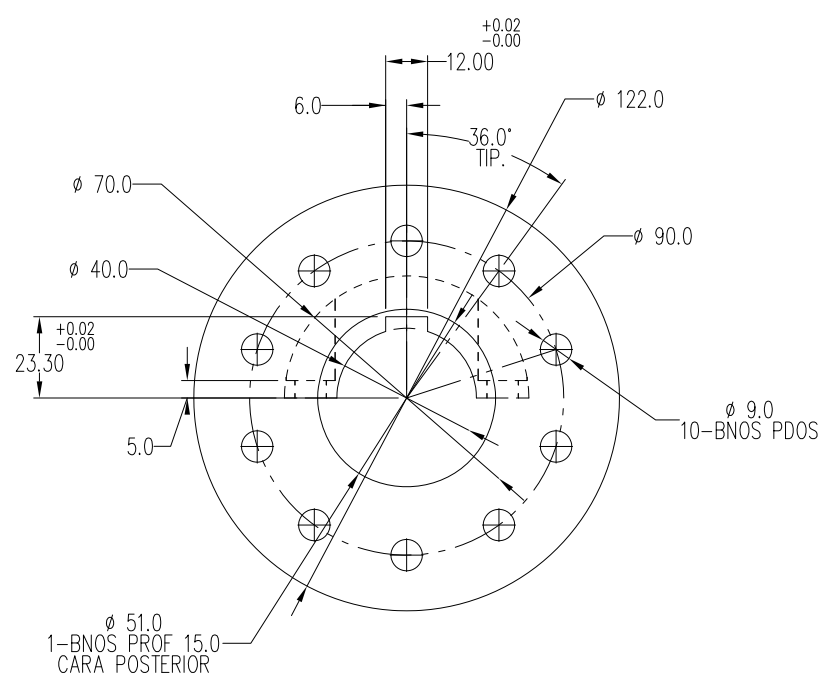


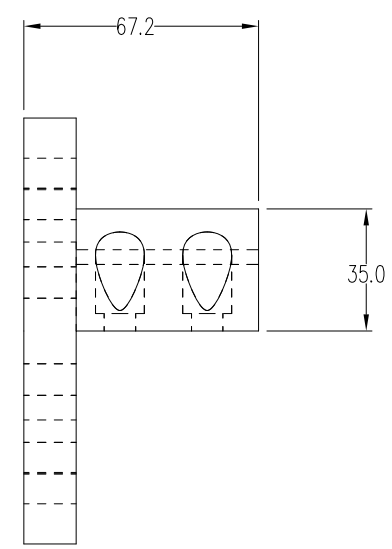


HERRAMIENTA No. DT2-CT616

E HOJA

| CANT. | DET. | HOJA | DESCRIPCION | MATERIAL |
|---|---|---|---|---|
| 2 | 1-11 | | BRIDA | ASTM A36 |

# UNIDAD No.1

UNICO

ESTE DIBUJO USA SISTEMA DE MEDICION METRICO.

LAS TOLERANCIAS SERAN:

| METRICO | mm |
|---|---|
| 0 +-1.5 | mm |
| 0.0 +-0.25 | mm |
| 0.00 +-0.025 | mm |
| 0.000 +-0.0127 | mm |
| ANGULAR | |
| GRADOS | +-0°.30° |
| GRADOS. MIN. | +-0° 0' 30" |
| GRADOS. MIN. SEG. | +-0° 0' 0.5" |

MODELO: LINEA DT | HOJA | HOJAS | HTA. No. DT2-CT616

AREA: ○CARROCERIAS ○PINTURA ⊗CHASSIS ○ OTROS (INDICAR): ○A. METALICO ○VESTIDURA ○LINEA FINAL

| DISEÑO | DETALLO | TITULO |
|---|---|---|
| L.A.G.R. | L.A.G.R. | SHUTTLE CART TRANSFER |
| CHECO | APROBO | |
| FECHA 12/09/07 | ESCALA 1:1 | PLANTA ⊗ENS. APODACA, NUEVO LEON. ○ENS. SALTILLO, COAHUILA. ○OTRA (IND) |

Metalsa "Calidad como forma de vida"

HERSA