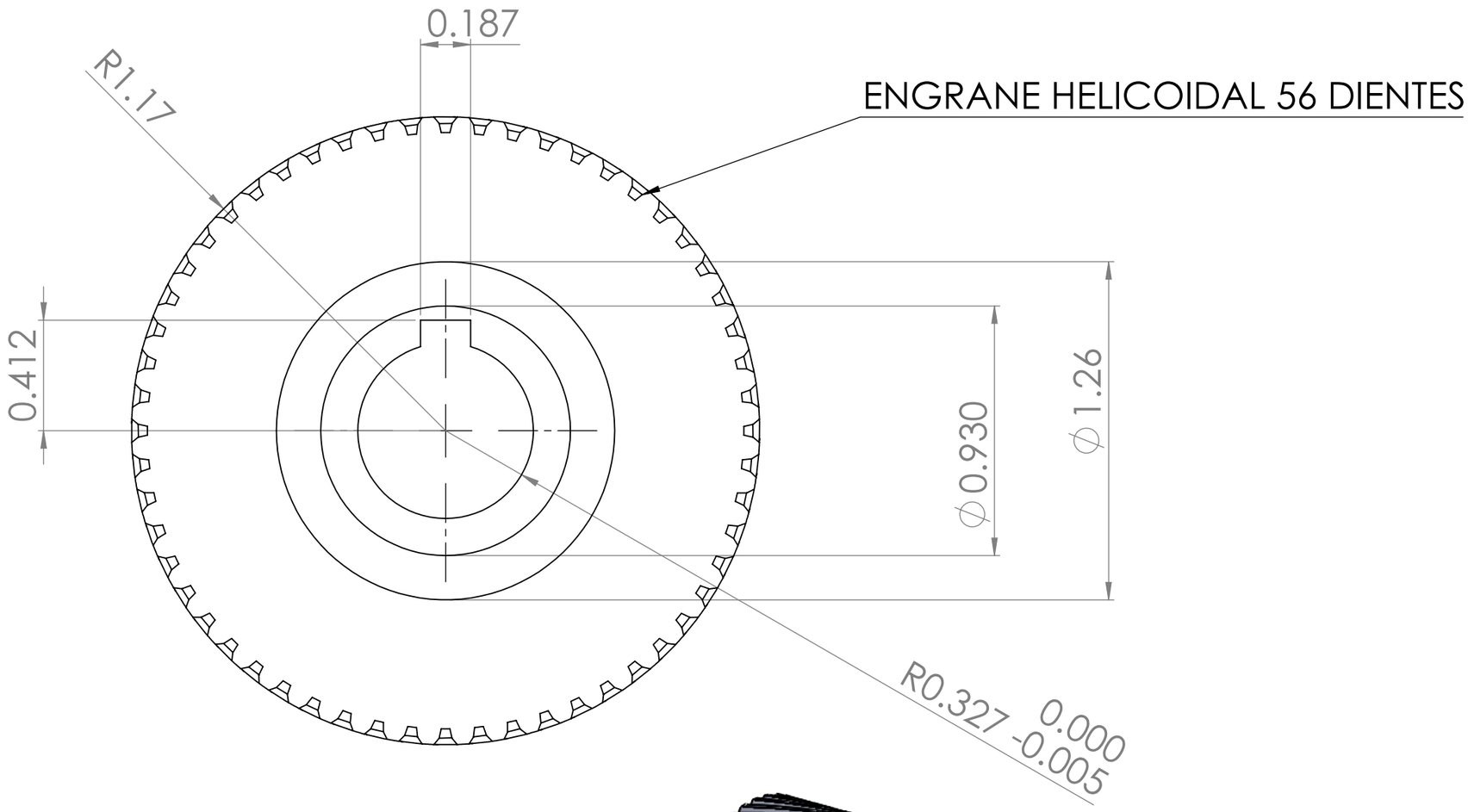

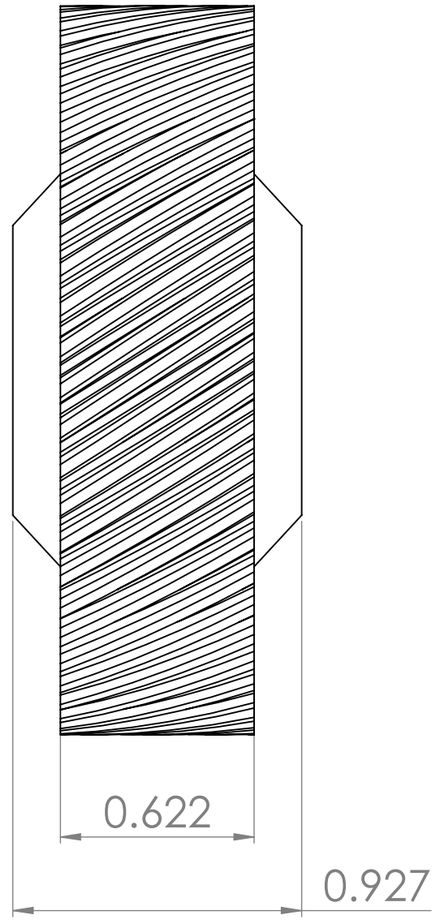

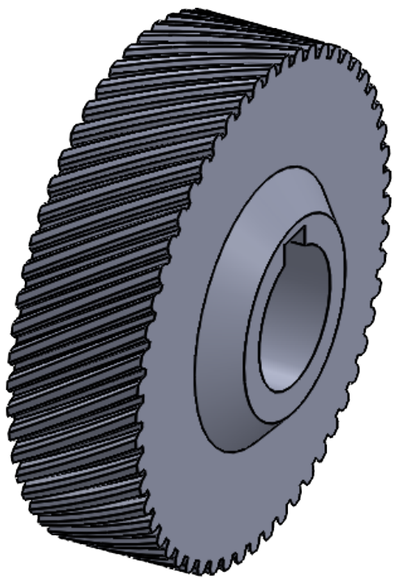

SI NO SE INDICA LO CONTRARIO: LAS COTAS SE EXPRESAN EN MM ACABADO SUPERFICIAL: TOLERANCIAS: LINEAL: ANGULAR:		ACABADO:			REBARBAR Y ROMPER ARISTAS VIVAS	ACOT : PULG	REVISIÓN
						TEMPLADO 48-50 RC /PAVON NEGRO	
	NOMBRE	FIRMA	FECHA			TÍTULO:	
DIBUJ.	A.M.					ENGRANE HELICOIDAL 56 DIENTES	
VERIF.							
APROB.							
FABR.							
CALID.				MATERIAL: ACERO 4140 T / 8620		N.º DE DIBUJO D34-044 ENGRANE HEL 56 DIENTES	A3
				PESO:		ESCALA: 2:1	HOJA 1 DE 1