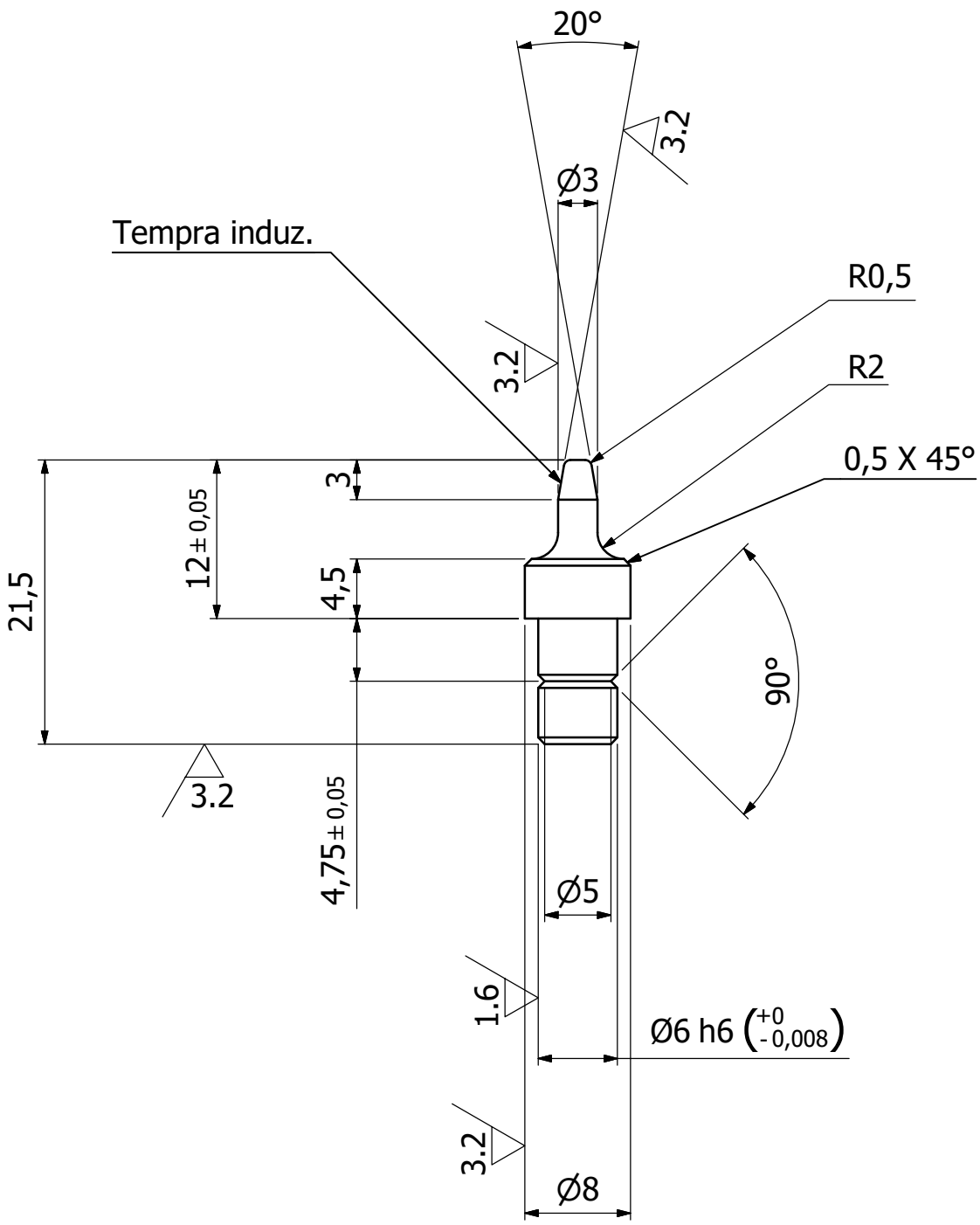

6.3 [3.2 1.6]

REV./调整	DATE/日期	MODIFICA/Modifications/修改	Designer/设计者	Approved by/赞同者
0				

IT C40	TEMPRA INDUZ. Induction Hardening 感应淬火		BRUNITURA Burnishing 发黑
WNr. 1.0511	TRATT. TERMICO/TREATMENT/热处理	HRC / 硬度	PROT. SUP./Surface Prot./表面处理
中国 45#	PER CINA / For China / 根据形状和位置公差 GB/T1184-1996 10 级		
MATERIALE / Material /材料	ATTENERSI ALLE SEGUENTI INDICAZIONI / Comply with following indications / 没有注明的按下列标准执行		

CH SM.	ANGOLI/Angles/角度	DIM.LIN./直线尺寸	ALBERI/Shaft/轴	FORI/Hole/孔
0.5 x 45°	±0.5°	ISO 2768-1-m	h11	H12

DISEGNATORE/Designer/设计者	Verificato/Checked/勾选	DATA/Date/日期	SCALA/Scale/比例尺
3D Model Designer ABallacchino DWG Designer ABallacchino		17/11/2015	2 : 1

MODIFICHE/Modifications/修改

V077729

RICAVARE DA / Obtained from / 图 来自:

PESO/Weight/重量	FORMATO/Size/纸张尺寸	FOGLIO/Sheet/片
0,00 kg	A4	1 /1

This drawing is GEFIT property whole or partial use are forbidden without written authorization

本图纸版权归 GEFIT 所有。未经书面授权任何公司和个人不得使用部分或全部图纸。

GEFIT Automation Division

SPINA
Pin
销子

DESCRIZIONE/Description/

M3920.250.02.125

COMM./Job/设备号 . STAZ./Station/工作站号 . GRUPPO/Group/组别 . PARTIC/

UGUAGLIANZA/Equality Position/相似件

V077729

COMM./Job/设备号 . STAZ./Station/工作站号 . GRUPPO/Group/组别 . PARTIC/

ORIGINE/Origin/原件