REV.00	F ING 07

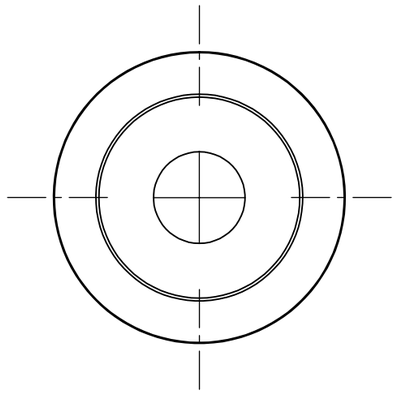

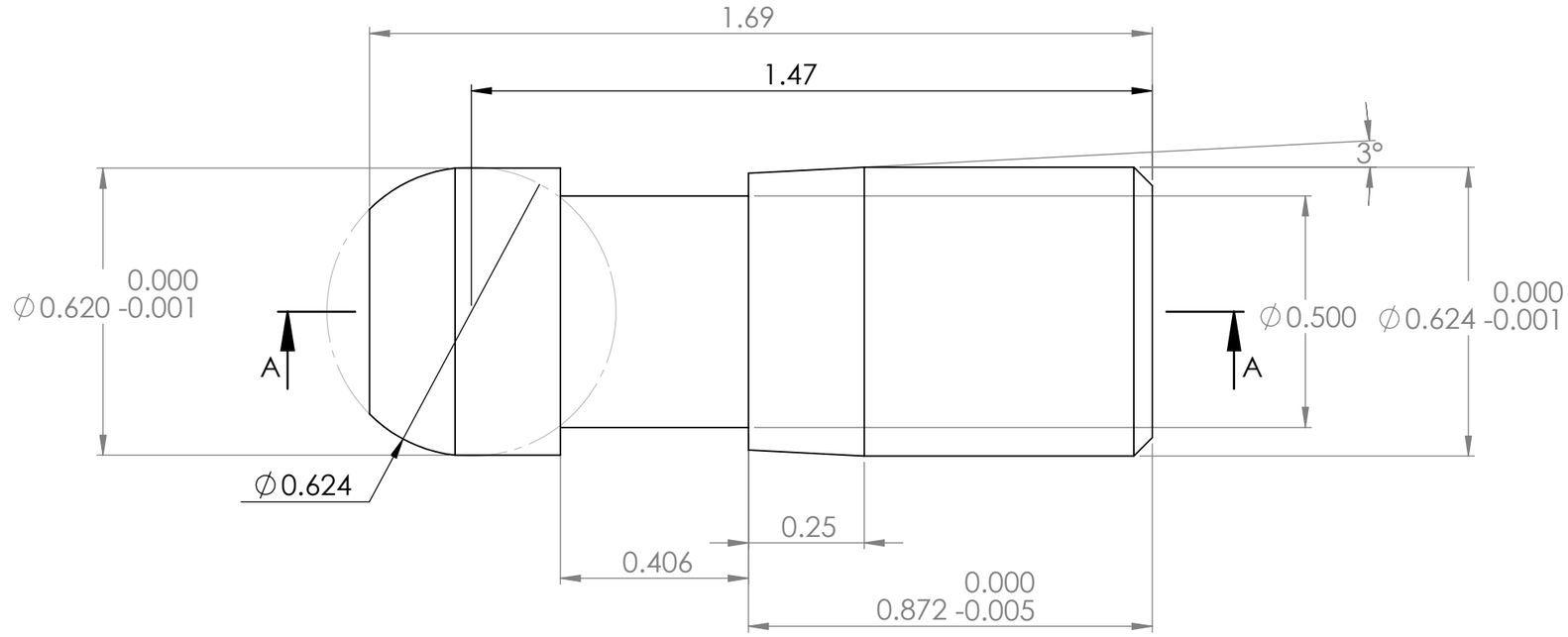

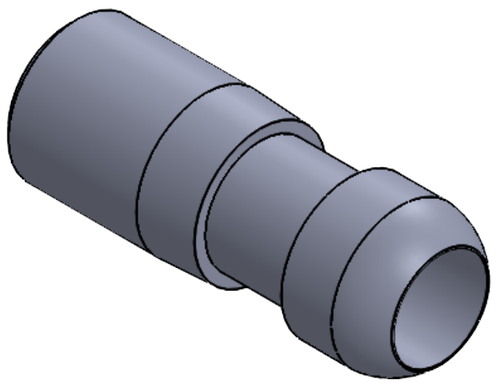

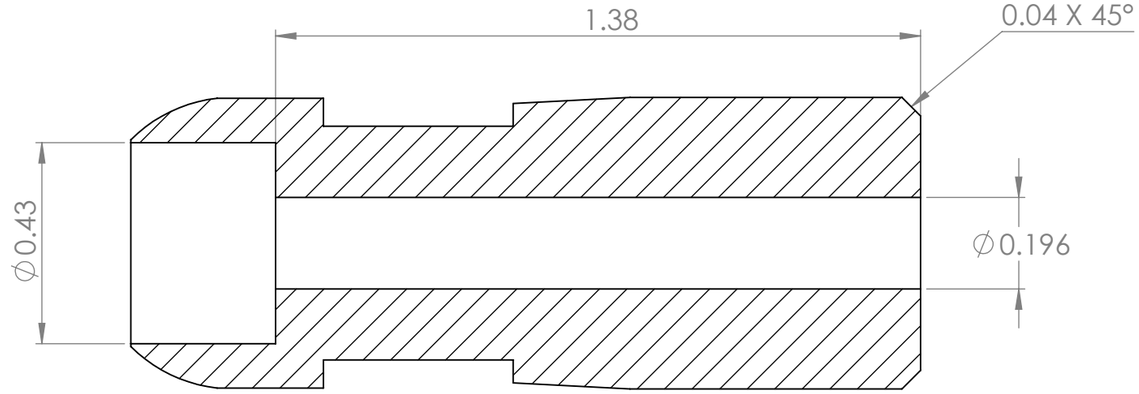

SECCIÓN A-A
ESCALA 3 : 1

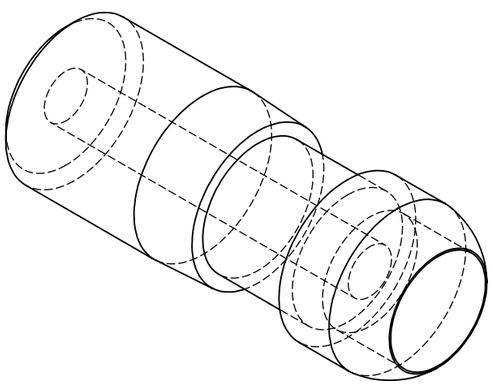

NOTA:

AUTORIZADO:	FECHA:
I.C.D	01-6-2023
REVISADO: I.C.D	FECHA: 01-6-2023
DIBUJÓ: I.C.D	FECHA: 01-6-2023

MODIFICACIONES

ITEM	FECHA Y HORA	USUARIO	DESCRIPCION	FOLIO CAM. ING.

ACOTACIÓN: IPS	DIMENSIONES REALES: ∅0.624x1.690	TITULO: DET 28
HOJA: 1 DE 1	Eu	ESCALA: 2:1
MATERIAL: 4140		SUBTITULO:
TRATAMIENTO TERMICO: TEMPLADO	HRC: 54-57	N.º DE DIBUJO EXTERNO: 5LDP-M3201M0028
TRATAMIENTO SUPERFICIAL:	PESO:	N.º DE DIBUJO INTERNO: D2-0053