LABEL	REV.	DATE	DESCRIPTION

1-1 WH-00178WB-01-003
QTY.- 2 ~A-36
STK.- 1.- W/T 5.5" X 8.5" X 0.5" ESP.

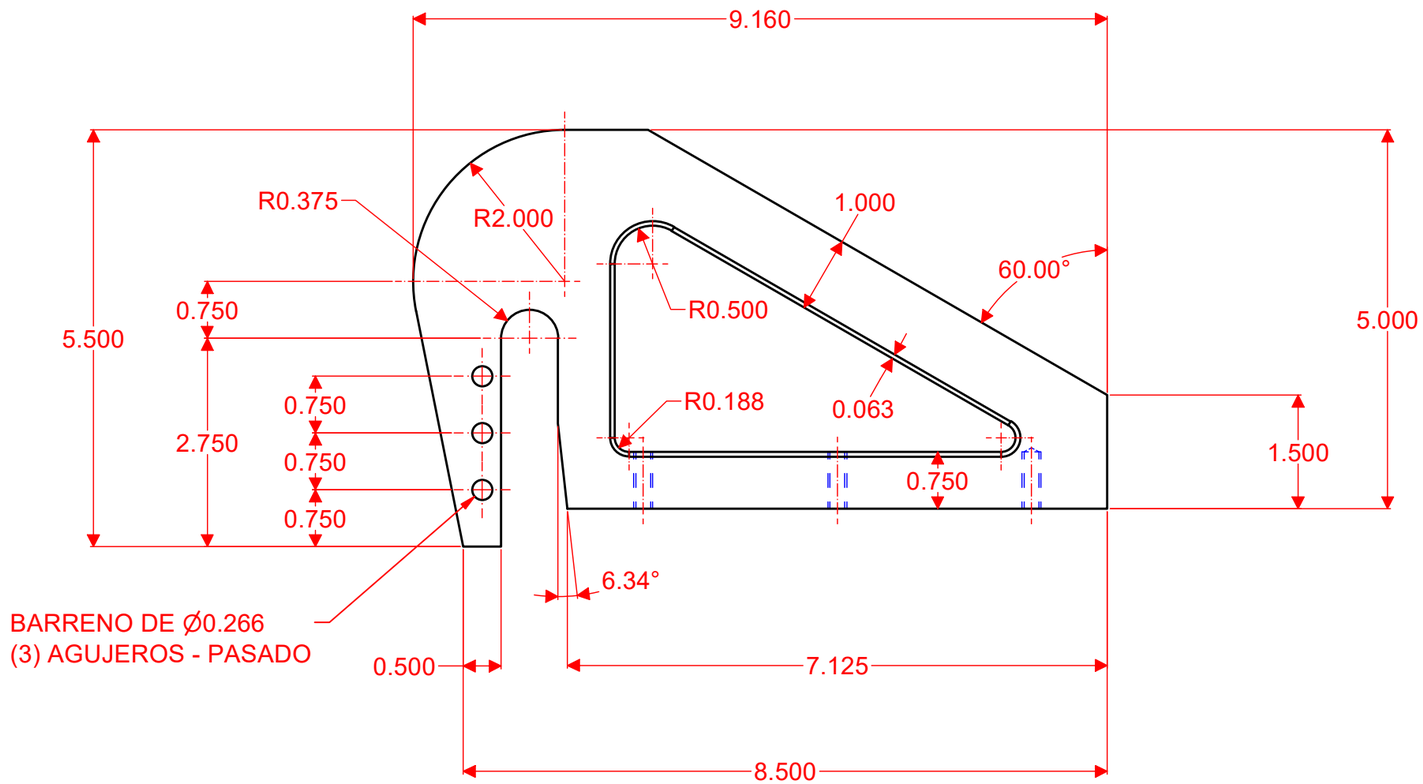

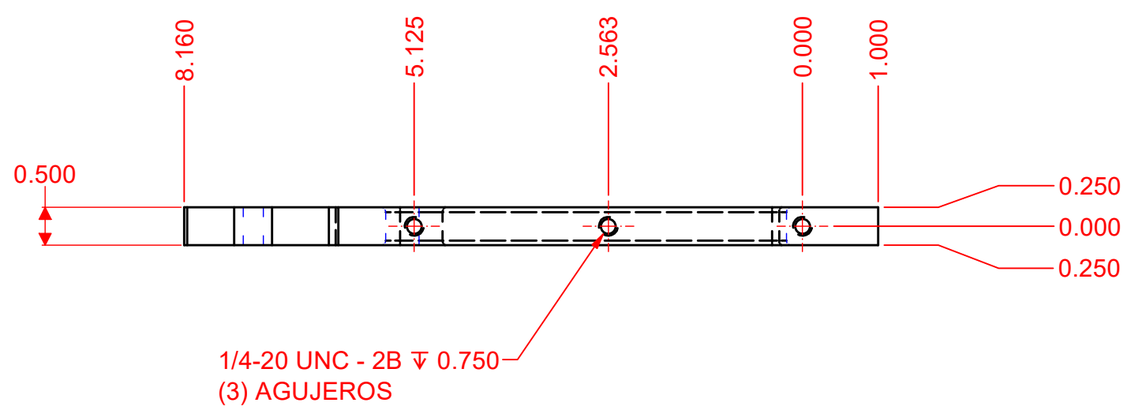

ESTE MATERIAL ES PROPIEDAD DE METALSA NO SE OTORGAN LOS DERECHOS DE USO DE DICHO MATERIAL PARA CUALQUIER PROPOSITO QUE NO SEA PARA MUEBLES DE SERVICIOS Y SUMINISTROS

CLIENTE	FECHA	PAGINA
Metalsa (Calidad como forma de vida)	03/31/2023	4 OF 9

DESCRIPCION:

3RD ANGLE PROJECTION

Metalsa
Calidad como forma de vida
www.metalsa.com.mx
Mexico: (81) 8369 7400

SUPERVISOR DE DISEÑO	PESO
EDGAR GZZ	3.127 lbmass

DISEÑADO POR:	DETALLADO POR:
EDGAR GZZ	EDGAR GZZ

ADM. DE PROYECTO	APROVADO POR
EDGAR GZZ	X EDGAR GZZ

PROGRAMA	NUMERO DE OT#

DIBUJO No.: WH-00178WB-01-003

SHN | OPP

C:\Users\edgar.gonzalez\Documents\Edgar\Dibujos 2D PDF\Workhorse\Plantilla Larguero\WH-00178WB-02-001.idw