ITEM	CANT	DIMENCION	MATERIAL
01	4	$\frac{1}{2}$x6 X 18.5	ALUMINIO
02	1	RED 1 X 25"	AISI-01 38-42°RC
03	4	JALADERA 83-026-214	GRAINGER
04	12	OPRESOR M8x16	COMERCIAL °5

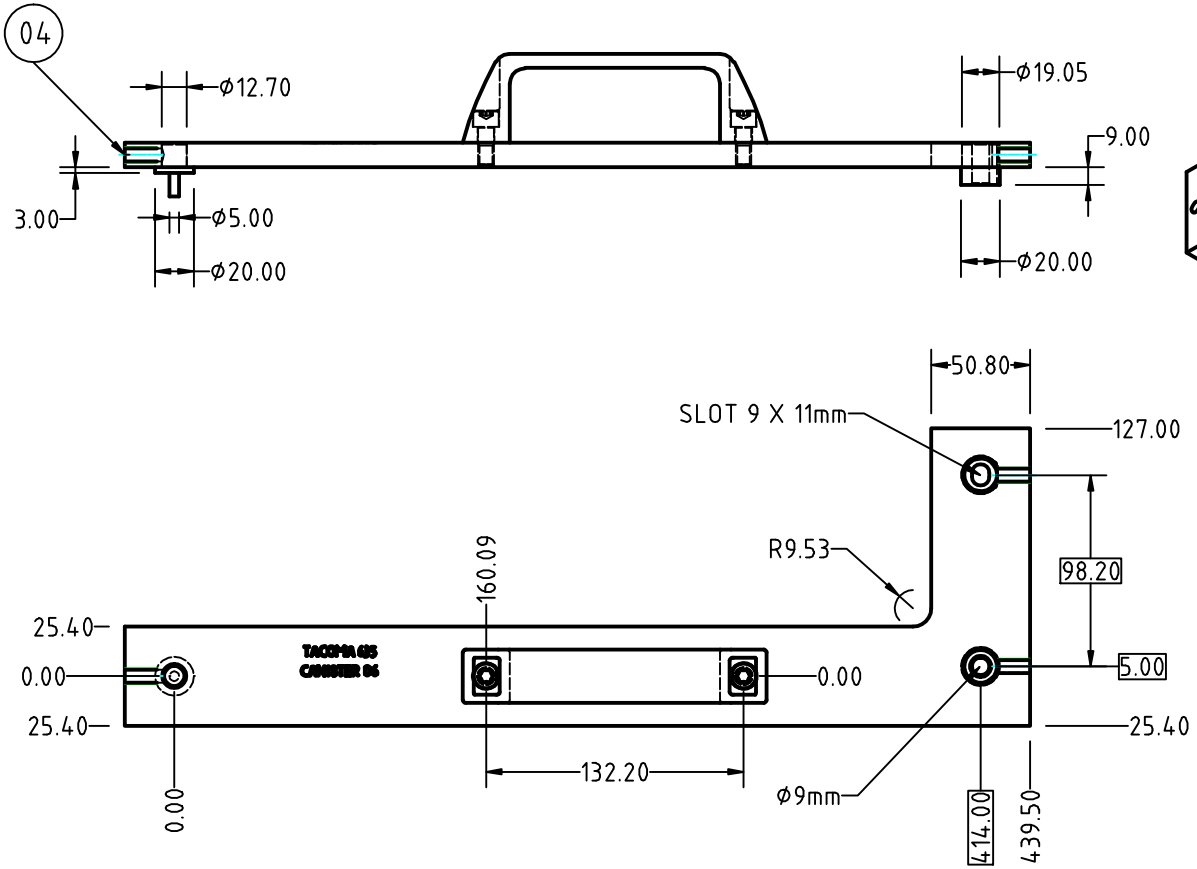

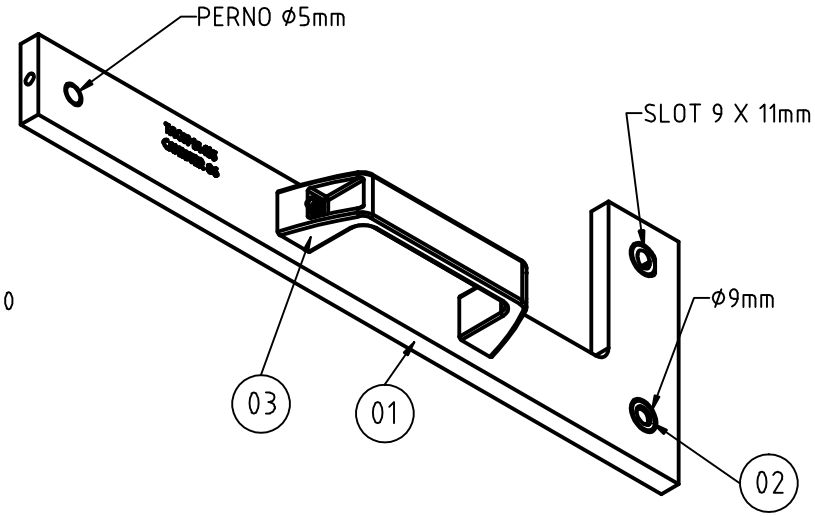

ACABADOS			
NO INDICADO SERA 125			
FLAMA	FUNDICION	BURDO	REGULAR
1600	500	250	125
FINO	RECTIFICADO	PULIDO	ESPEJO
63	32	16	8

TOLERANCIAS NO INDICADAS

DECIMALES ± 0.004"
FRACCIONES ± 1/64"
ANGULARES ± 1°
ESTRUCTURAL ± 1/16"

SARGO

PROYECCIÓN

COTAS MM

ESCALA 1:1

CLIENTE: METALSA

PROYECTO: TACOMA 635

No. PARTE: CANISTER CM6

CONTACTO: ALBERTO CRUZ

DESCRIPCION: CANISTER 06

MATERIAL: INDICADO

T. TERMICO: INDICADO

CANTIDAD REQUERIDA: CUATRO PZAS

DIBUJÓ: G. SANCHEZ

REVISÓ: A. CRUZ

DIBUJO No: T635-02

FECHA: 27 FEB 2017

REV: S01

HOJA 1 DE 1