REV.00	F ING 07

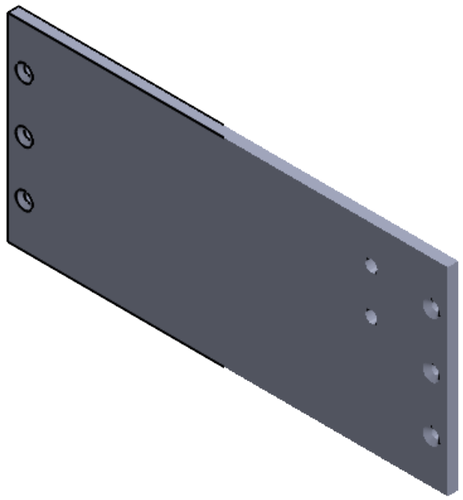

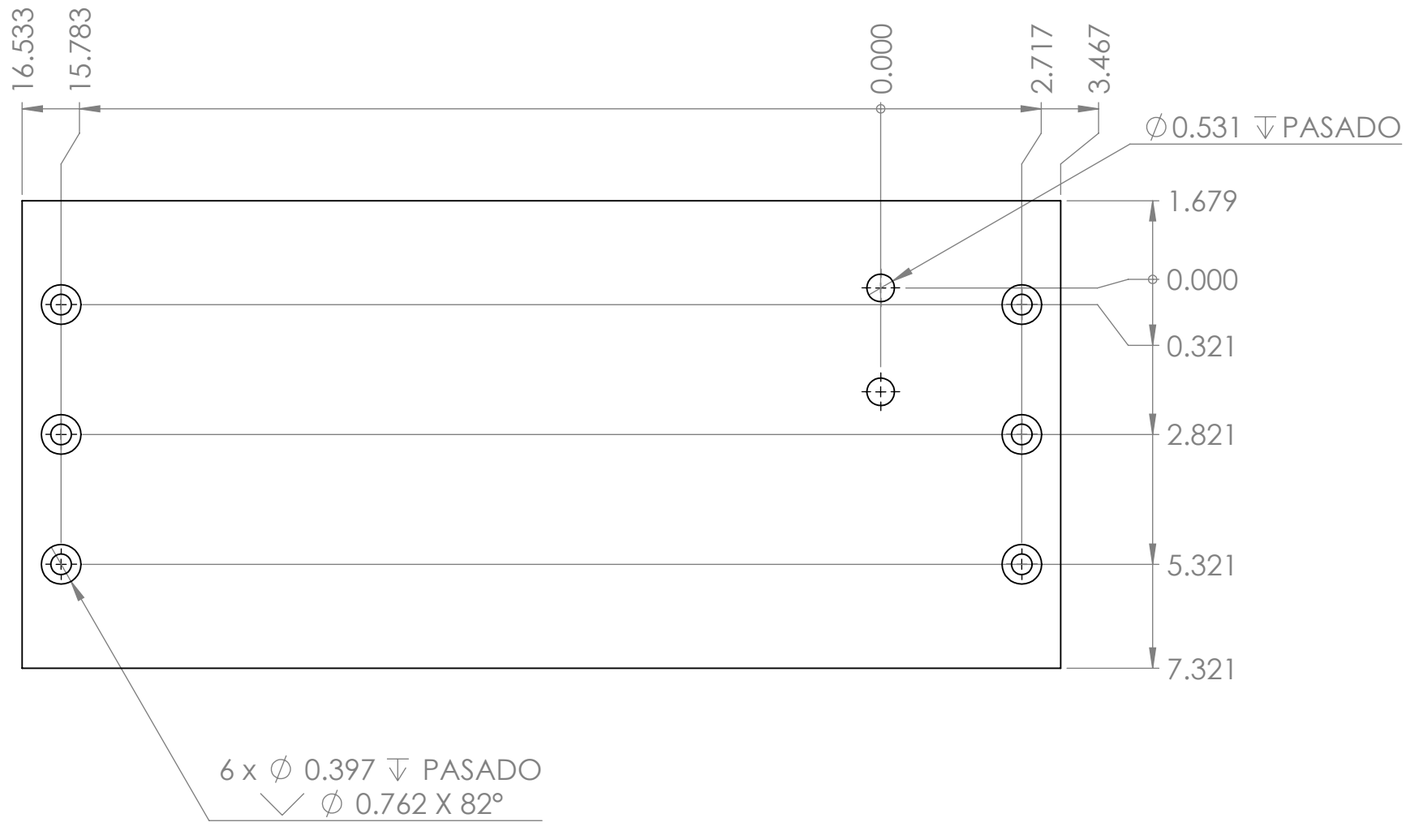

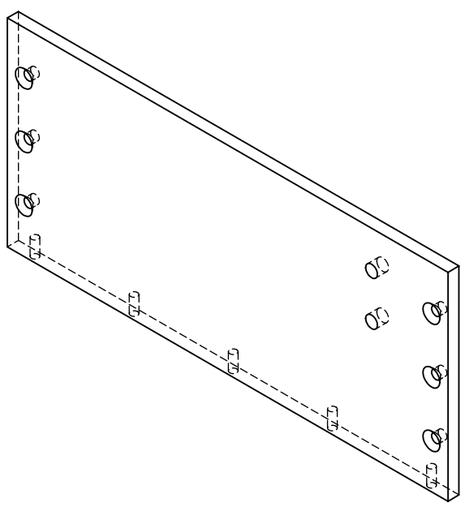

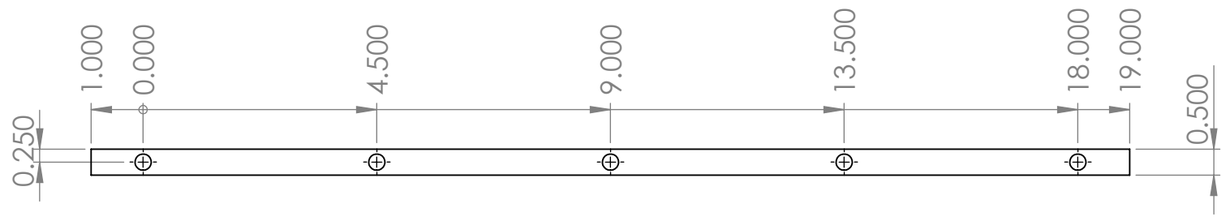

NOTA:

AUTORIZADO:	FECHA:
REVISADO:	FECHA:
DIBUJÓ:	FECHA:

MODIFICACIONES

ITEM	FECHA Y HORA	USUARIO	DESCRIPCION	FOLIO CAM. ING.

ACOTACIÓN:	DIMENSIONES REALES:	
HOJA: 1 DE 1	Eu	ESCALA: 1:5
MATERIAL:		
TRATAMIENTO TERMICO:		HRC:
TRATAMIENTO SUPERFICIAL:		PESO:

TITULO:	
SUBTITULO:	
N.º DE DIBUJO EXTERNO:	
N.º DE DIBUJO INTERNO:	