REV.00	F ING 07

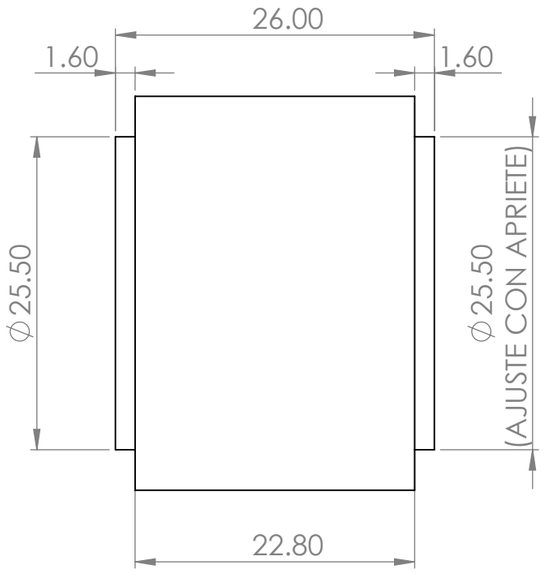

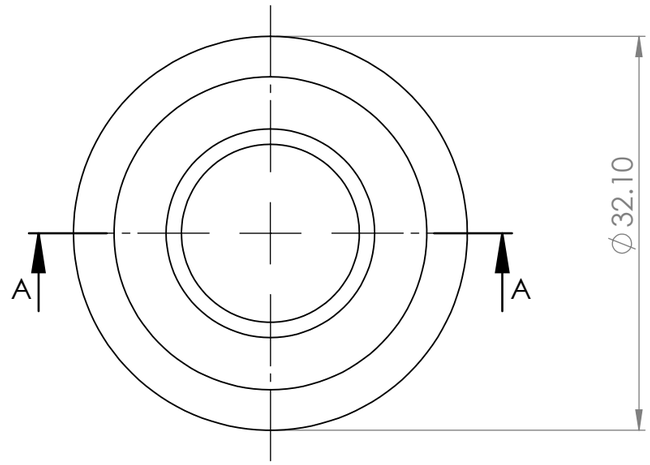

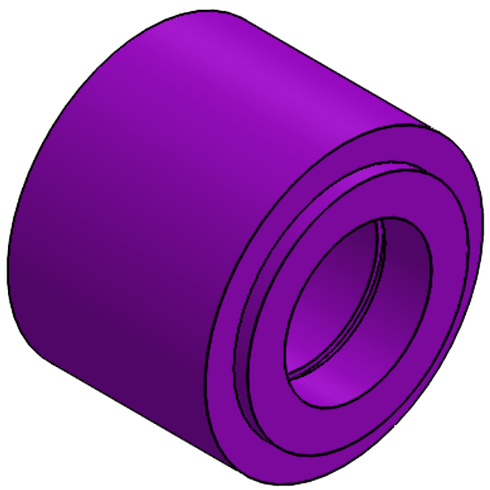

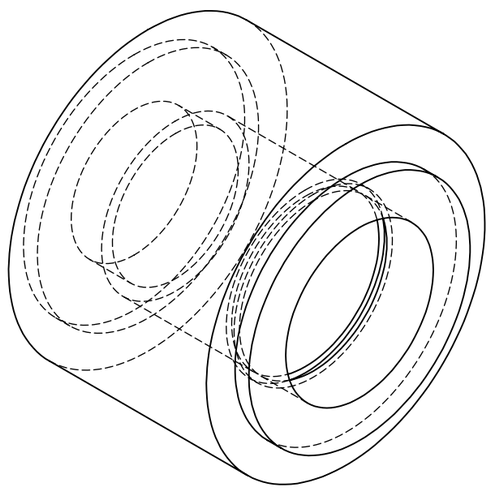

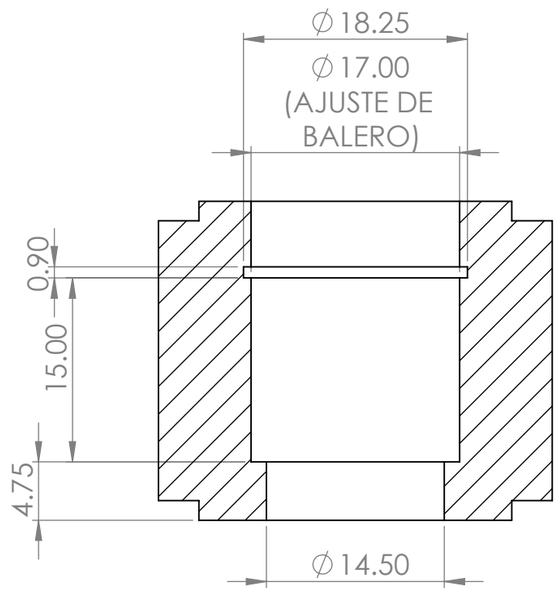

SECCIÓN A-A

NOTA:

-FALTANTE DE PASO DE DIENTE, CANTIDAD DE DIENTES 21
FALTA CONSEGUIR PASO DE LOS DIENTES PARA EL GENEREADO
-INDICAR NUMERO DE BALERO

AUTORIZADO:	FECHA:
I.C.D	31-07-2023
REVISADO: I.C.D	FECHA: 31-07-2023
DIBUJÓ: I.C.D	FECHA: 31-07-2023

MODIFICACIONES

ITEM	FECHA Y HORA	USUARIO	DESCRIPCION	FOLIO CAM. ING.

ACOTACIÓN: MM.	DIMENSIONES REALES:
HOJA: 1 DE 3	Eu — ESCALA: 2:1
MATERIAL: ALUMINIO	
TRATAMIENTO TERMICO:	HRC:
TRATAMIENTO SUPERFICIAL:	PESO:

TITULO: POLEA DENTADA DE BANDA NARANJA LINEA 2 PAQUETE 20 Y 21

SUBTITULO:

N.º DE DIBUJO EXTERNO:

N.º DE DIBUJO INTERNO: D51-0496-1

REV.00	F ING 07

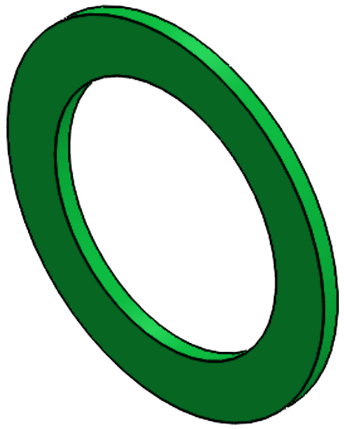

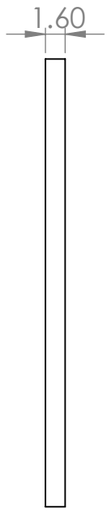

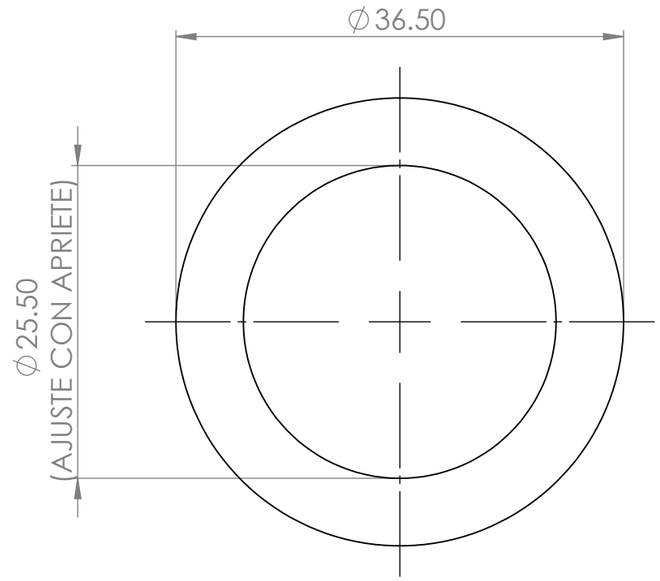

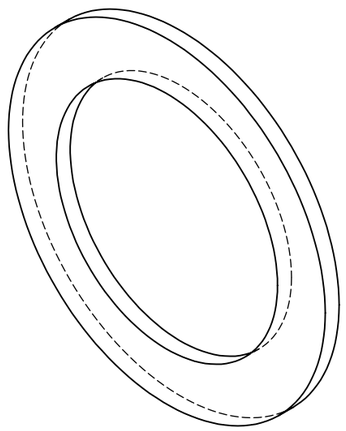

NOTA:

-FALTANTE DE PASO DE DIENTE, CANTIDAD DE DIENTES 21
FALTA CONSEGUIR PASO DE LOS DIENTES PARA EL GENEREADO
-INDICAR NUMERO DE BALERO

AUTORIZADO:	FECHA:
I.C.D	31-07-2023
REVISADO: I.C.D	FECHA: 31-07-2023
DIBUJÓ: I.C.D	FECHA: 31-07-2023

MODIFICACIONES

ITEM	FECHA Y HORA	USUARIO	DESCRIPCION	FOLIO CAM. ING.

ACOTACIÓN: MM.	DIMENSIONES REALES:
HOJA: 2 DE 3	Eu — ESCALA: 2:1
MATERIAL: ALUMINIO	
TRATAMIENTO TERMICO:	HRC:
TRATAMIENTO SUPERFICIAL:	PESO:

TITULO: POLEA DENTADA DE BANDA NARANJA LINEA 2 PAQUETE 20 Y 21

SUBTITULO:

N.° DE DIBUJO EXTERNO:

N.° DE DIBUJO INTERNO: D51-0496-3

REV.00	F ING 07

N.º DE ELEMENTO	N.º DE PIEZA	DESCRIPCIÓN	CANTIDAD
1	D51-0496-1	CUERPO	1
2	D51-0496-2	BALERO COMERCIAL (∅ EXT 17x ∅ INT 9x5.00)	3
3	D51-0496-4	CANDADO PARA DIAMETRO INTERIOR DE 17 mm	1
4	D51-0496-3	TAPAS PARA CUERPO	2

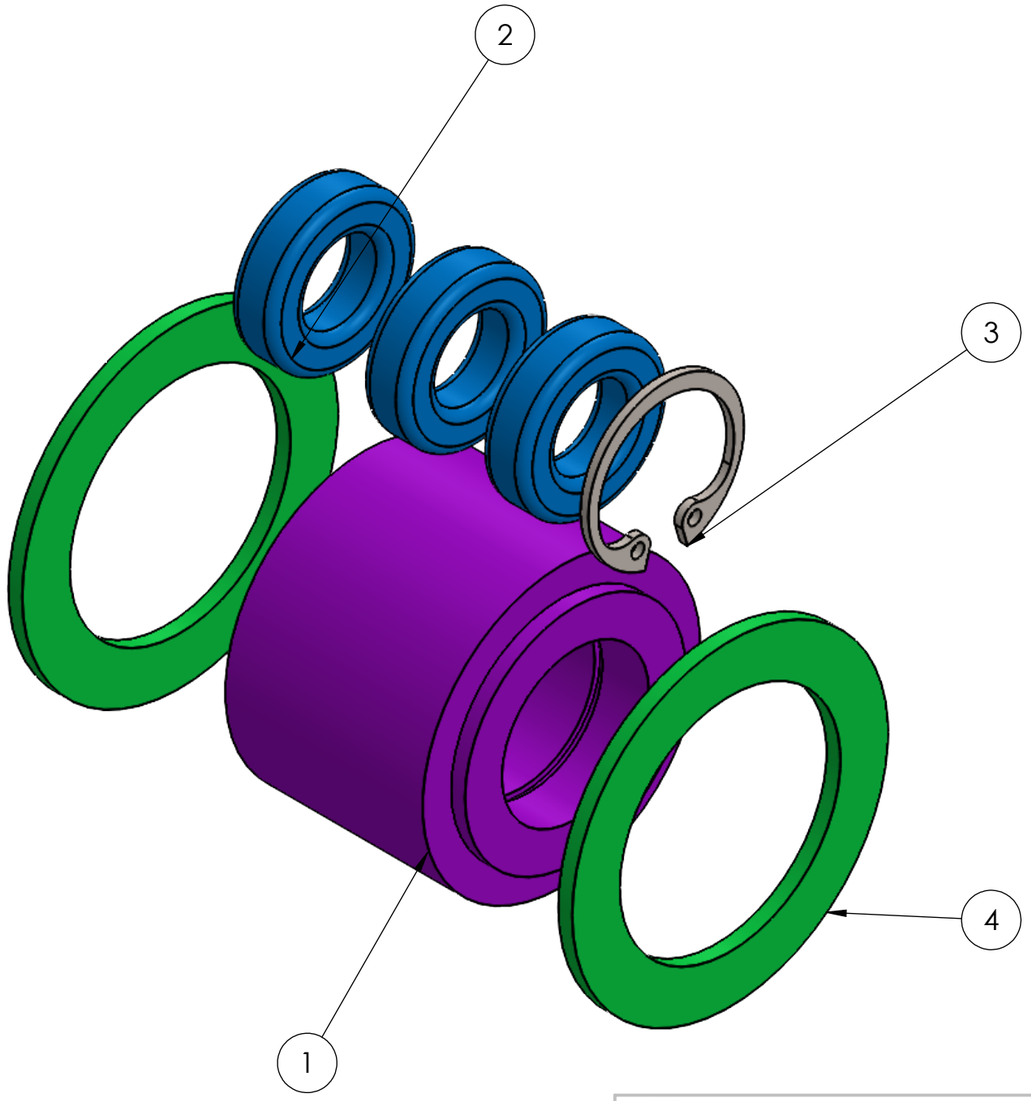

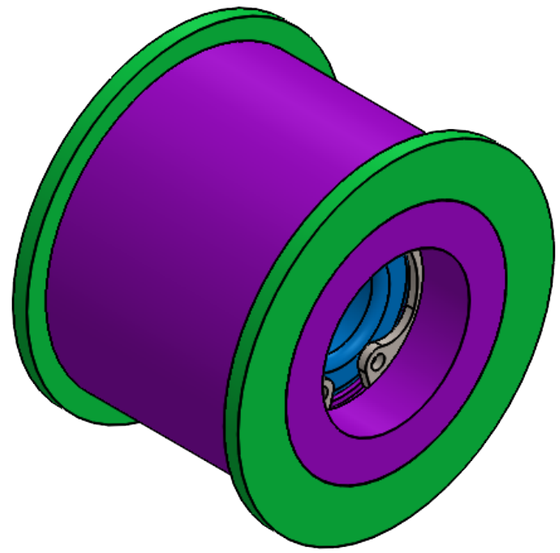

NOTA:

-FALTANTE DE PASO DE DIENTE, CANTIDAD DE DIENTES 21
FALTA CONSEGUIR PASO DE LOS DIENTES PARA EL GENEREADO
-INDICAR NUMERO DE BALERO

AUTORIZADO:	FECHA:
I.C.D	31-07-2023
REVISADO: I.C.D	FECHA: 31-07-2023
DIBUJÓ: I.C.D	FECHA: 31-07-2023

MODIFICACIONES

ITEM	FECHA Y HORA	USUARIO	DESCRIPCION	FOLIO CAM. ING.

ACOTACIÓN: MM.	DIMENSIONES REALES: ENSAMBLE
HOJA: 3 DE 3	ESCALA: 2:1
MATERIAL: TABLA DE MATERIALES	
TRATAMIENTO TERMICO:	HRC:
TRATAMIENTO SUPERFICIAL:	PESO:

TITULO: POLEA DENTADA DE BANDA NARANJA LINEA 2 PAQUETE 20 Y 21

SUBTITULO:

N.º DE DIBUJO EXTERNO:

N.º DE DIBUJO INTERNO: D51-0496