ITEM	CÓDIGO	DESCRIPCIÓN	UNIDAD	MATERIAL	PESO UNIT.	CANTIDAD	TOTAL
1	-	PLACA 1/2" x 450 mm x 545 mm	KG	A36	24.0	1	24
2	-	PLACA 5/8" x 225 mm x 400 mm	KG	A36	7.8	3	23.4
3	-	PLACA 1/2" x 229 mm x 415 mm	KG	A36	9.3	1	9.3
4	-	PLACA 1/2" x 100 mm x 192 mm	KG	A36	9.3	2	18.6
5	-	TOR. HEX. 7/8"-9UNC x 2-3/4" LGO + 1TUE + 2AR + 1AR PRES.	PZA	-	-	4	4
6	*	TOR. HEX. 5/8"-11UNC x 2-1/4" LGO + 1TUE + 2AR + 1AR PRES.	PZA	-	-	4	4
7	**	TOR. HEX. 7/16"-14UNC x 2-1/4" LGO + 1TUE + 2AR + 1AR PRES.	PZA	-	-	4	4

* TORNILLERÍA PARA UNIÓN BASE ROSTA (02 200 527-284T) - SOPORTE MOTOR
** TORNELLRÍA PARA UNIÓN BASE ROSTA (02 200 527-284T) - MOTOR (WEG 25 HP 4P 284T)

PESO TOTAL APROX. 60 kg

AREA PINTURA 1.2 m2

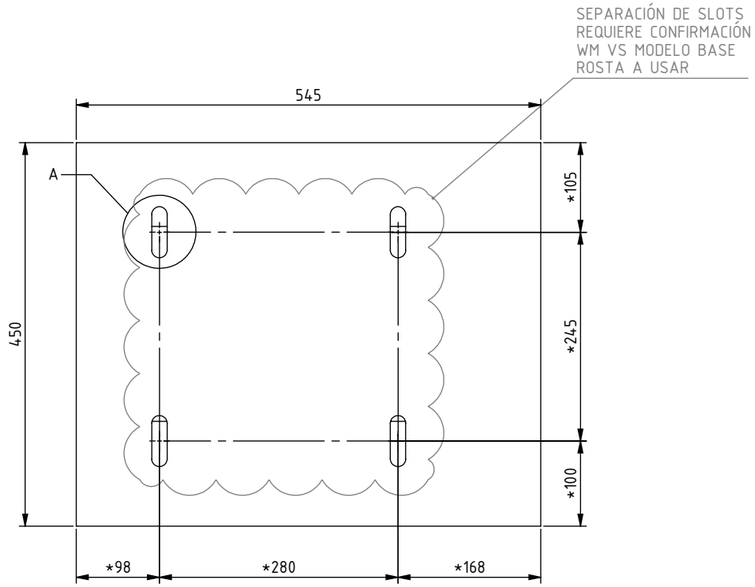

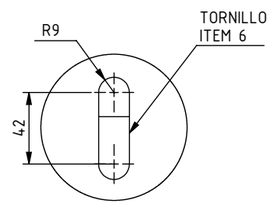

DETALLE A
ESCALA 2 : 7

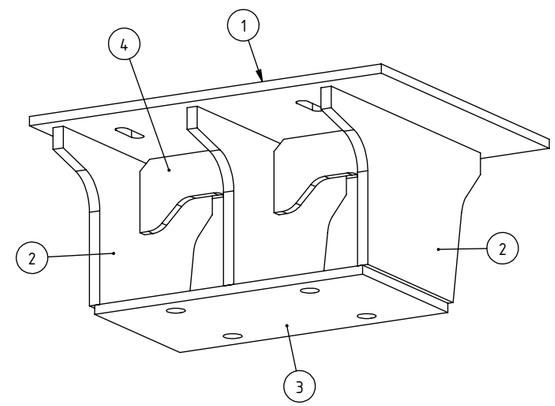

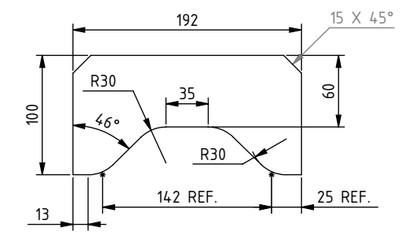

DETALLE ITEM 4

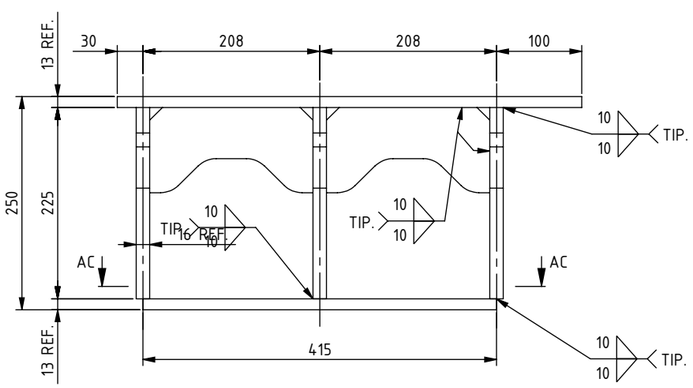

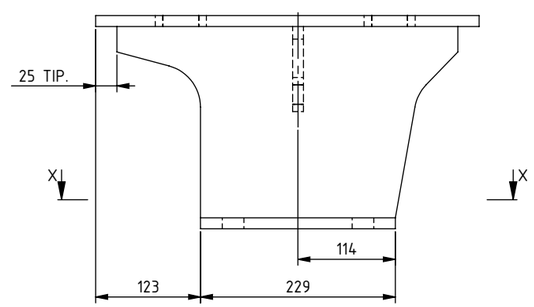

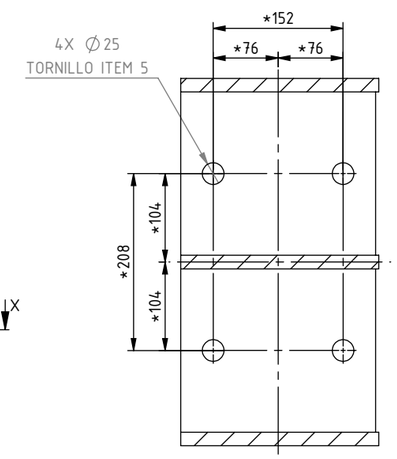

SECCIÓN X-X

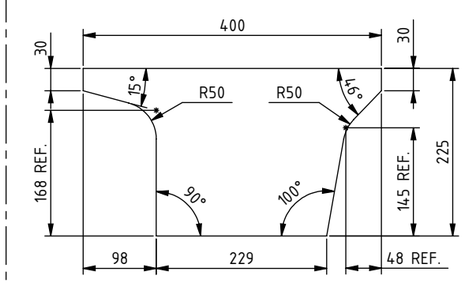

DETALLE ITEM 2

NOTAS:
1.- DIMENSIONES EN MILIMETROS A MENOS QUE SE ESPECIFIQUE OTRA COSA.
2.- TODAS LAS SOLDADURAS SERÁN DE ACUERDO AL CÓDIGO AWS ÚLTIMA EDICIÓN, 6 mm CONTINUA DE FILETE A MENOS QUE SE ESPECIFIQUE OTRA COSA.
3.- EN CORTES DE PERFILES, PLACAS Y LAMINAS DEBERAN TENER UNA TOLERANCIA DE +/- 1.50mm. DIAMETROS + 1.50mm.
4.- QUITAR TODAS LAS REBABAS Y BORDES AFILADOS.
5.- TODAS LAS CARAS MAQUINADAS O SOLDADAS DEBERAN ESTAR A 90 GRADOS ENTRE ELLAS COMO SE INDICA EN EL PLANO.
6.- APLICAR DOS MANOS DE ANTICORROSIVO PARA EL ACABADO FINAL PINTURA DE ESMALTE COLOR DE ACUERDO CON INDICACIÓN WEIR MINERALS.
7.- MARCAR NUMERO DE PARTE CON ALTURA DE LETRA 8 mm
8.- DIMENSIONESQUE MUESTREN * REQUIERE REVISIÓN DE TOLERANCIAS.
9.- DIMENSIONES EN LISTA DE MATERIALES SON DE REFERENCIA, DIMENSIONES PARA CORTE DEBERAN TOMARSE DE ACOTACIONES EN EL PLANO.
10.-TODA LA TORNILLERÍA DEBERÁ SER GRADO 5 CON ACABADO TROPICALIZADO (O EN SU DEFECTO GALVANIZADO).

REV.	DESCRIPCIÓN	POR	FECHA	REV

PARA LIMITES Y TOLERANCIAS NO DESCRITAS, REFERIRSE A "A4-15895"

OFICINA DE ORIGEN:
MONTERREY - MÉXICO

ESCALA: 1:7
REV: OP
APR: ASC
POR: IGG / OMBA
FECHA: 16/03/2022
HOJA: 1 DE 1

Weir Minerals México ("la compañía") es dueña de los derechos asi como de toda la información en este dibujo.
El dibujo no debe ser copiado en parte o en su totalidad, de ninguna forma o por ningún médio, asi como la información no puede ser revelada a ninguna persona o usada para cualquier otro proposito diferente al expecífico para el que fue creado sin el previo concentimiento de la Compañía.

Excellent Minerals Solutions

WEIR MINERALS MEXICO
A DIVISION OF THE
WEIR GROUP PLC

WEIR Minerals

TITULO:
SOPORTE MOTOR ALIM. VJBRAT.
TPLANTA TRITURACIÓN
PRIMARIA TF4616+CT304

DIBUJO No. WM211246301042

REV. 0