NUMERO 308141 CAMBIO

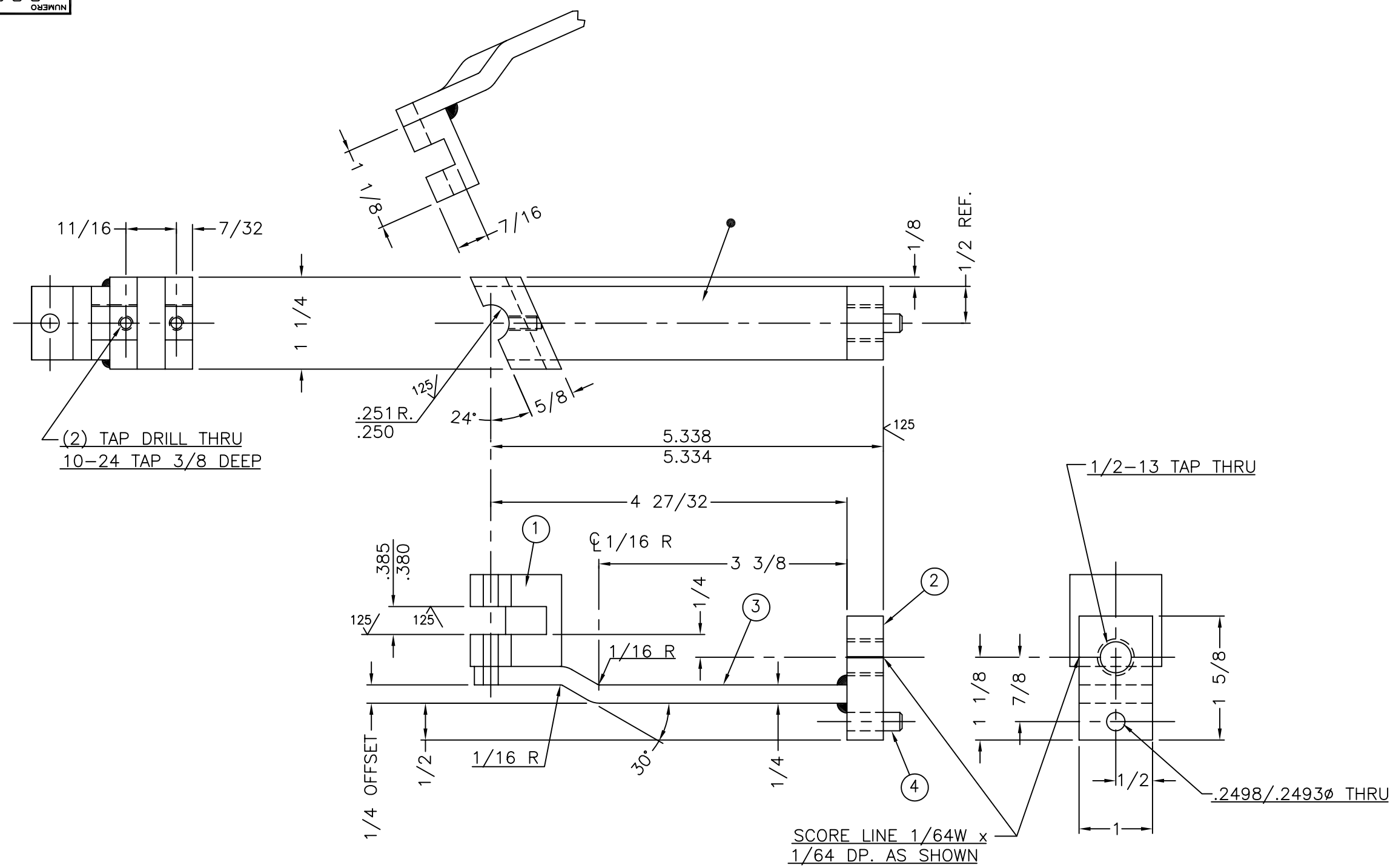

WELD SECURELY
STRESS RELIEVE BEFORE MACH.
REMOVE SHARP EDGES & CORNERS

CAN	IND	MATERIAL	STOCK SIZE
1	4	ST'D DOWEL (XD-22)	1/4ø x 3/4 LGO.
1	3	M 1020 HR FL.	1/4 x 1 x 5 3/8
1	2	M 1020 HR FL.	5/8 x 1 x 1 5/8
1	1	M 1020 HR FL.	3/4 x 1 1/8 x 1 3/4

RANGO	FRACC.	DECIM.		
DE 0" A 12"	± 1/64	±0.005	PARALELISMO	0.003"/PIE
DE 12" A 24"	± 1/32	±0.007	CONCENTRICIDAD	0.001" LTI
DE 24" EN →	± 1/16	±0.010	PERPENDICULARIDAD	±0.003"/PIE
			OVALADO	0.0005"LTI
ANGULARES		± 15'	PANDURA	0.003"/PIE
ACABADOS NO IND. =		250	RADIOS NO IND. =	

QUITAR FILOS ✓
MARCAR No. PIEZA ●
REF. DIS-108-1063

TOLERANCIAS GENERALES MAQUINADAS

CAMBIO	FECHA	CANT.	SE USA EN
F			
E			
D			
C			
B			
A		1	308135

NOMBRE: TROUGH SUPPORT- # 1 UPPER
ESCALA: 1:1 | MATERIAL: WELDMENT | NUMERO: 308141 | CAMBIO
DIBUJO: BRK | FECHA: 3-21-74
REVISO: AR | FECHA: 3-21-74
FABRICACION DE MAQUINAS S.A. DE C. V. MONTERREY, N.L. MEXICO
TAMAÑO: C

PD-MA-DYC-7.3/1-1

REDIBUJO H. F. L. R. FECHA 03-08

AUTORIZADO
FECHA DE IMPRESIÓN: 08/02/2022
ADN - ADMINISTRACIÓN DE DIBUJOS NETWORK
Impresión generada por: Jesus Angel Garcia Saldaña