CAMBIO	NUMERO FAMA
A	302016

FAMA

VITRO

ESTE PLANO Y EL DERECHO A SU USO ES PROPIEDAD EXCLUSIVA DE FABRICACION DE MAQUINAS, S. A. DE C. V., EL USO INDEBIDO Y LA VIOLACION A LA CONFIDENCIALIDAD DEL MISMO SERA CASTIGADO CONFORME A LA LEY, DESPUES DE UTILIZARLO PARA LO QUE FUE PRESTADO DEBERA DEVOLVERSE A "FAMA" DE INMEDIATO O CUANDO "FAMA" LO SOLICITE.

NOTA:
PIEZAS SERAN LIBERADAS SI CUMPLEN CON TODOS LOS PUNTOS DEL ARCHIVO DE (A) ESPECIFICACIONES DE DIBUJO.

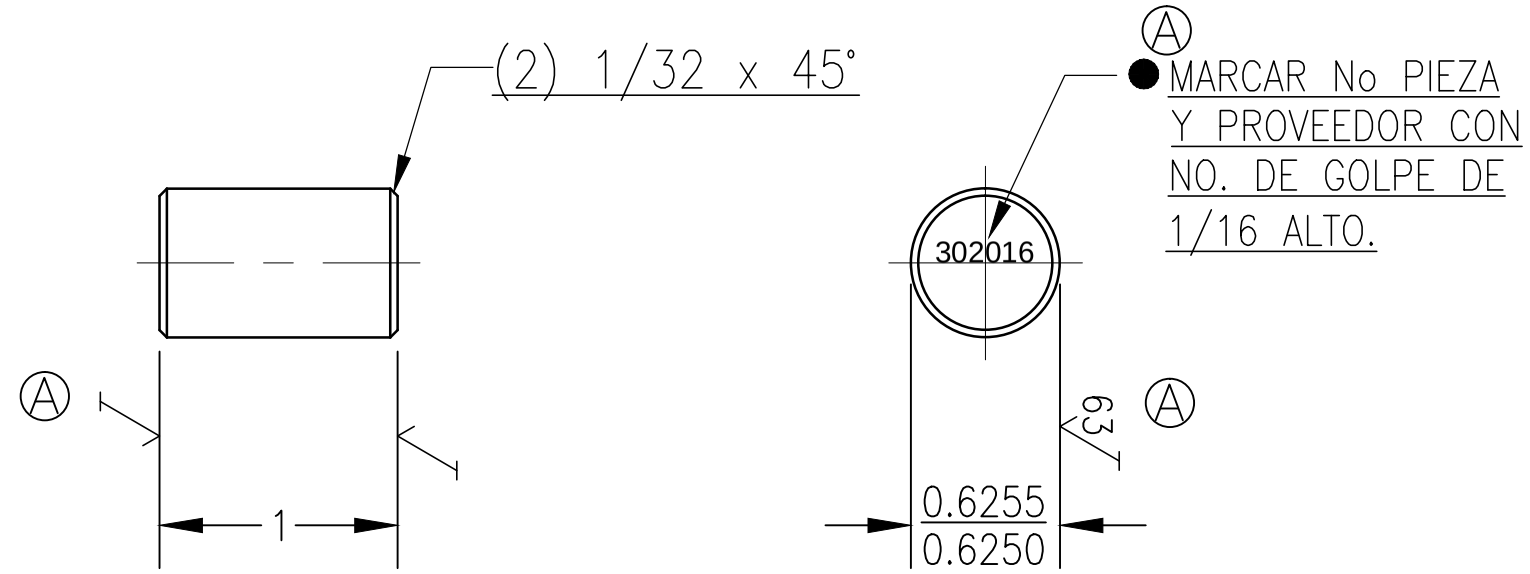

RANGO	FRACC.	DECIM.		
DE 0" A 12"	± 1/64	±0.005	PARALELISMO	0.003"/PIE
DE 12" A 24"	± 1/32	±0.007	CONCENTRICIDAD	0.001" LTI
DE 24" EN ↑	± 1/16	±0.010	PERPENDICULARIDAD	±0.003"/PIE
ANGULARES		± 15'	OVALADO	0.0005"LTI
ACABADOS NO IND. =		125	PANDURA	0.003"/PIE
			PLANICIDAD	0.003"/PIE

TOLERANCIAS GENERALES MAQUINADAS

RADIOS NO IND. =
QUITAR FILOS
MARCAR No. PIEZA
REF. 302016

CAMBIO	FECHA	CANT.	SE USA EN
F			
E			
D			
C			
B			
A	10-05-17	1	129010

NOMBRE: PERNO ALINEADOR CORTO

ESCALA: 1:1
MATERIAL: AISI-1095 D.R.
NUMERO FAMA: 302016
NUMERO SAP: 7000029113
CAMBIO: A
DIBUJO: LHV
FECHA: 14-24-40
REVISO:
FECHA:
TAMAÑO: A

FABRICACION DE MAQUINAS
S.A. DE C. V.
MONTERREY, N.L. MEXICO

(A) REDIBUJO J.DAVILA — FECHA 09-05-17 — REVISO M.H.C.Q.

AUTORIZADO
FECHA DE IMPRESIÓN: 02/03/2022
ADN - ADMINISTRACIÓN DE DIBUJOS NETWORK
Impresión generada por: Jesus Angel Garcia Saldaña