ITEM	CÓDIGO	DESCRIPCIÓN	UNIDAD	MATERIAL	PESO UNIT.	CANTIDAD	TOTAL
1	60012966	PLACA DE 3/16" AC DE 243.7mm X 122.8mm	KG	A36	1	2	2
2	60012966	PLACA DE 3/16" AC DE 212.76mm X 20.40mm	KG	A36	0.1	1	0.1
3	60012966	PLACA DE 3/16" AC DE 244.10mm X 26mm	KG	A36	0.14	1	0.14
4	-	PLACA DE 1/8" AC DE 26mm X 117.8mm	KG	A36	0.06	2	0.14
5	-	COUPLING NUT 3/8-16 X 1 ¾" LG	PZ	ASTM -2	1	2	1

PESO TOTAL APROX. 2.38 kg

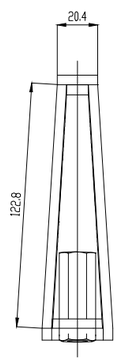

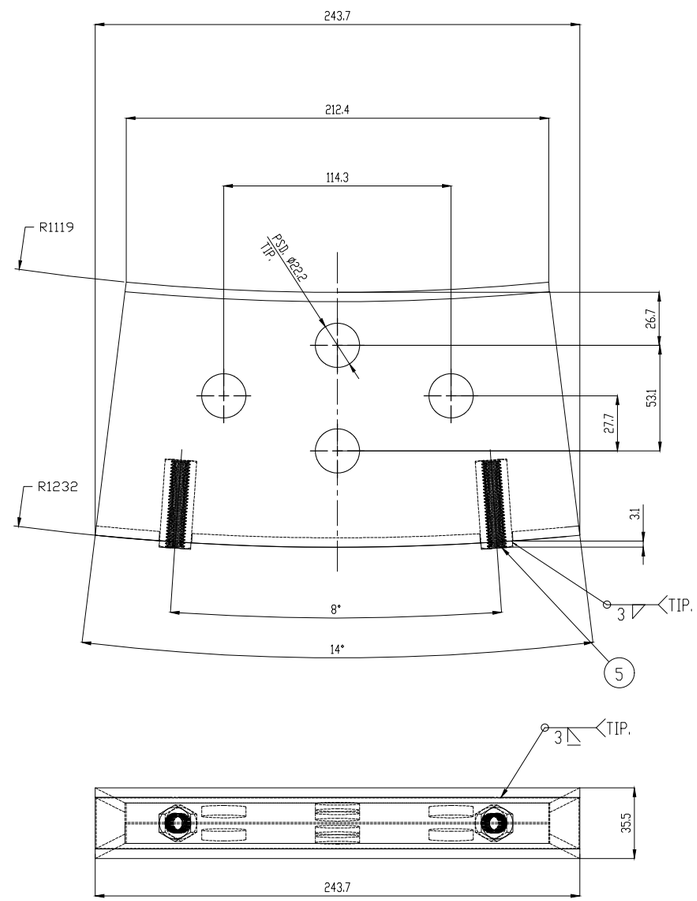

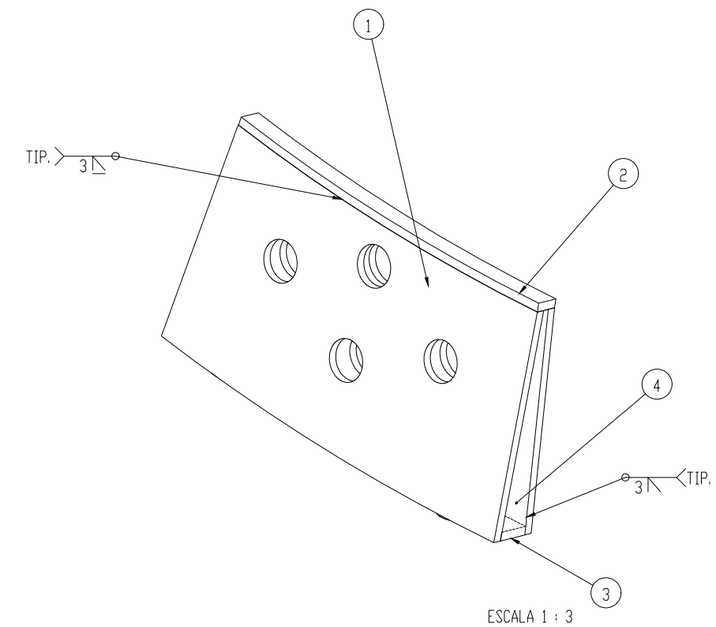

ESCALA 1 : 3

NOTAS:

1.- DIMENSIONES EN MILIMETROS +/- 1.5 mm A MENOS QUE SE ESPECIFIQUE OTRA COSA.
2.- TODAS LAS SOLDADURAS SERÁN DE ACUERDO AL CÓDIGO AWS ULTIMA EDICIÓN, 4 mm CONTINUA DE FILETE A MENOS QUE SE ESPECIFIQUE OTRA COSA.
3.- EN CORTES DE PERFILES, PLACAS Y LAMINAS DEBERAN TENER UNA TOLERANCIA DE +/- 1.50mm. DIAMETROS + 1.50mm.
4.- QUITAR TODAS LAS REBABAS Y BORDES AFILADOS.
5.- TODAS LAS CARAS MAQUINADAS O SOLDADAS DEBERAN ESTAR A 90 GRADOS ENTRE ELLAS COMO SE INDICA EN EL PLANO.
6.- MARCAR NUMERO DE PARTE CON ALTURA DE LETRA 8 mm
7.- LA LISTA DE MATERIALES ES UNA REFERENCIA RESPETAR LAS DIMENSIONES INDICADAS EN EL DIBUJO

REV.	DESCRIPCIÓN	POR	FECHA	REV

PARA LIMITES Y TOLERANCIAS NO DESCRITAS, REFERIRSE A "A4-15895"

OFICINA DE ORIGEN:
MONTERREY - MEXICO

ESCALA: 1:5
REV: ASC
APR: JVO
POR: DAVID ZAVALA VAZQUEZ
FECHA: 13/DICIEMBRE/21
HOJA: 1 DE 1

Weir Minerals México ("la compañía") es dueño de los derechos así como de toda la información en este dibujo.
El dibujo no debe ser copiado en parte o en su totalidad, de ninguna forma o por ningún medio, así como la información no puede ser revelada a ninguna persona o usada para cualquier otro proposito diferente al expecífico para el que fue creado sin el previo concentimiento de la Compañía.

Excellent Minerals Solutions

WEIR MINERALS MEXICO
A DIVISION OF THE
WEIR GROUP PLC

WEIR Minerals

TITULO:
ALMA METALICA
PARA ALETA
WM190308301001

DIBUJO No. JP-005657-MX1

REV. 0