REVISION	DESCRIPCION	FECHA	APROBÓ

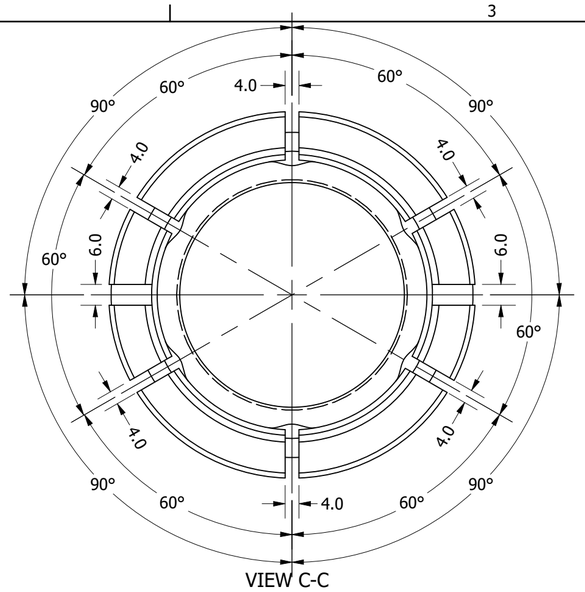

VIEW C-C
SCALE 3/4

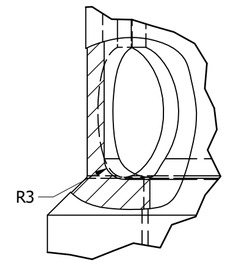

DETAIL D
SCALE 1.50 : 1

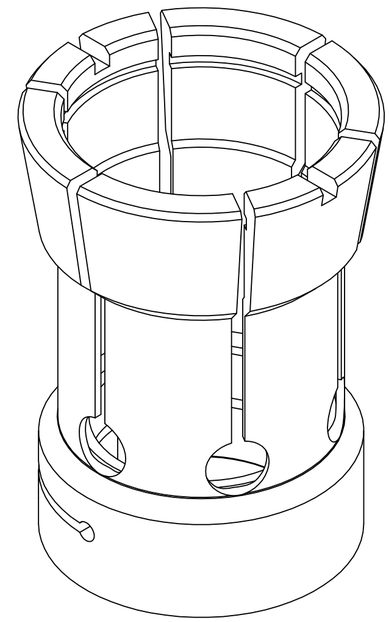

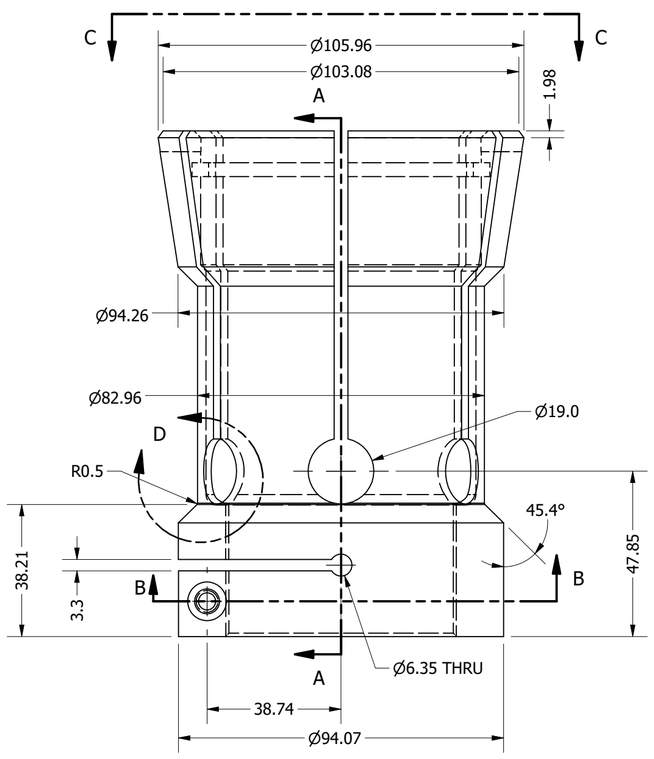

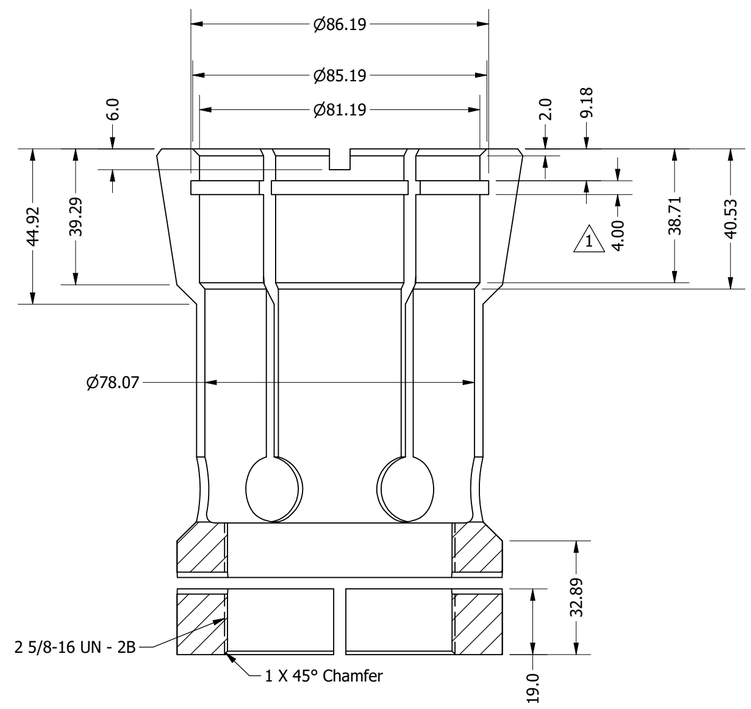

SECTION A-A
SCALE 3/4

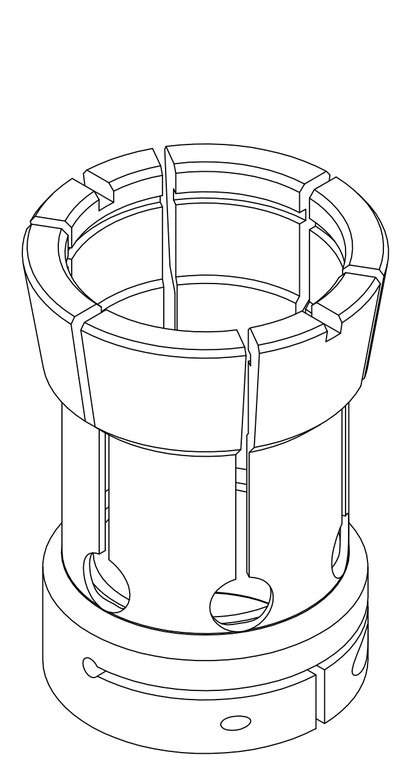

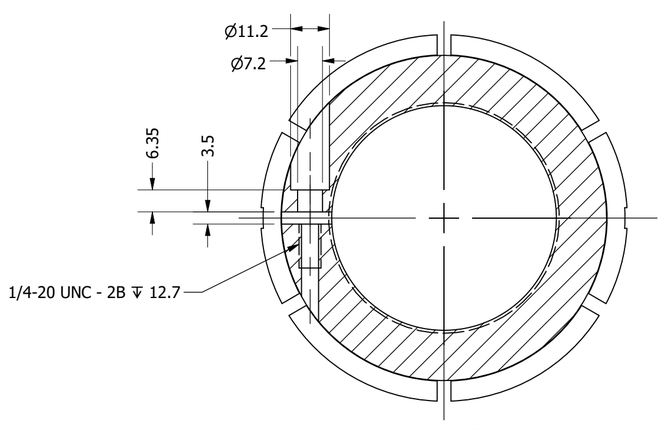

SECTION B-B
SCALE 3/4

1 REV1:
CAMBIA MEDIDA DE 3.5mm A 4.0mm

ACOTADO EN MILIMETROS EXCEPTO LO INDICADO

MAQUINADOS GENERALES	MICROPULG.
SIERRA, FORJA, FUNDICION EN MOLDE	250
TORNEADO, TALADRADO, CEPILLADO, FRESADO	125
TORNEADO FINO, CEPILLADO, FRESADO, MANDRINADO, ESCARIADO	63
RECTIFICADO, TORNEADO LISO Y PULIDO	32
RECTIFICADO HUMEDO BRUÑIDO	16
RECTIFICADO HUMEDO BRUÑIDO	8
LAPEADO, PULIMENTADO, SUPER ACABADO	4

TOLERANCIAS
A MENOS QUE SE ESPECIFIQUE DE OTRA FORMA

SISTEMA INGLES		METRICO	
X.X	+/- 0.010	X.X	+/- 0.13
X.XX	+/- 0.005	X.XX	+/- 0.05
X.XXX	+/- 0.001	X.XXX	+/- 0.025
ANGULOS	+/- 0.5	ANGULOS	+/- 0.5

MARCAR:
PIEZA NUMERO
HERRAMIENTA
NUMERO
ESPECIFICACION DE MATERIAL
TRATAMIENTO TERMICO

PROYECTO 3er. CUADRANTE

Metalsa
"Calidad como forma de vida"

AREA:	HIDROFORMADO
DEPARTAMENTO:	CENT-TRAS-TANQUE
PROYECTO:	DJ-D2
NOMBRE DE HTA.:	DOBLADORA EATON
NUMERO DE HTA.:	----
NOMBRE DE PARTE:	SPARE TIRE

DESCRIPCION: COLLET DE DOBLADORA EATON

FECHA:	MATERIAL:	CANTIDAD:	TRATAMIENTO TERMICO:	RECUBRIMIENTO:	ESCALA:	ACOTACION:
10/6/2022	4140	1	NITRURADO	N/A	3/4	MM
ELABORÓ: scaballero	APROBÓ: C. MANCILLAS	HOJA: 1 DE 1	DIBUJO: CTT-SPARE_TIRE-DOBL-Collet-REV1			