CAMBIO	NUMERO FAMA
—	F750608

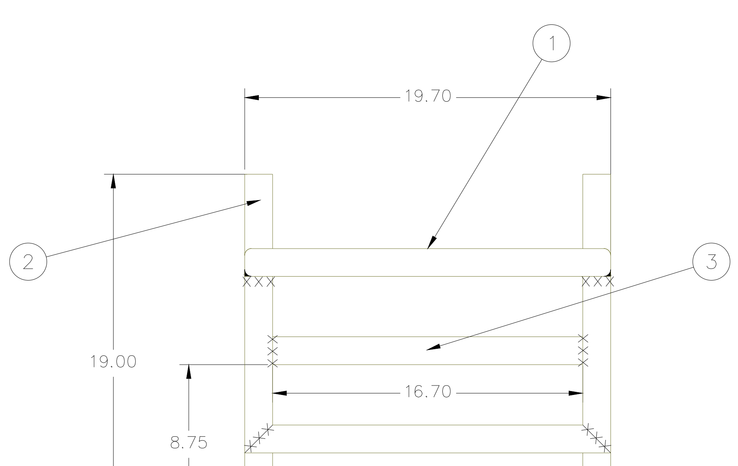

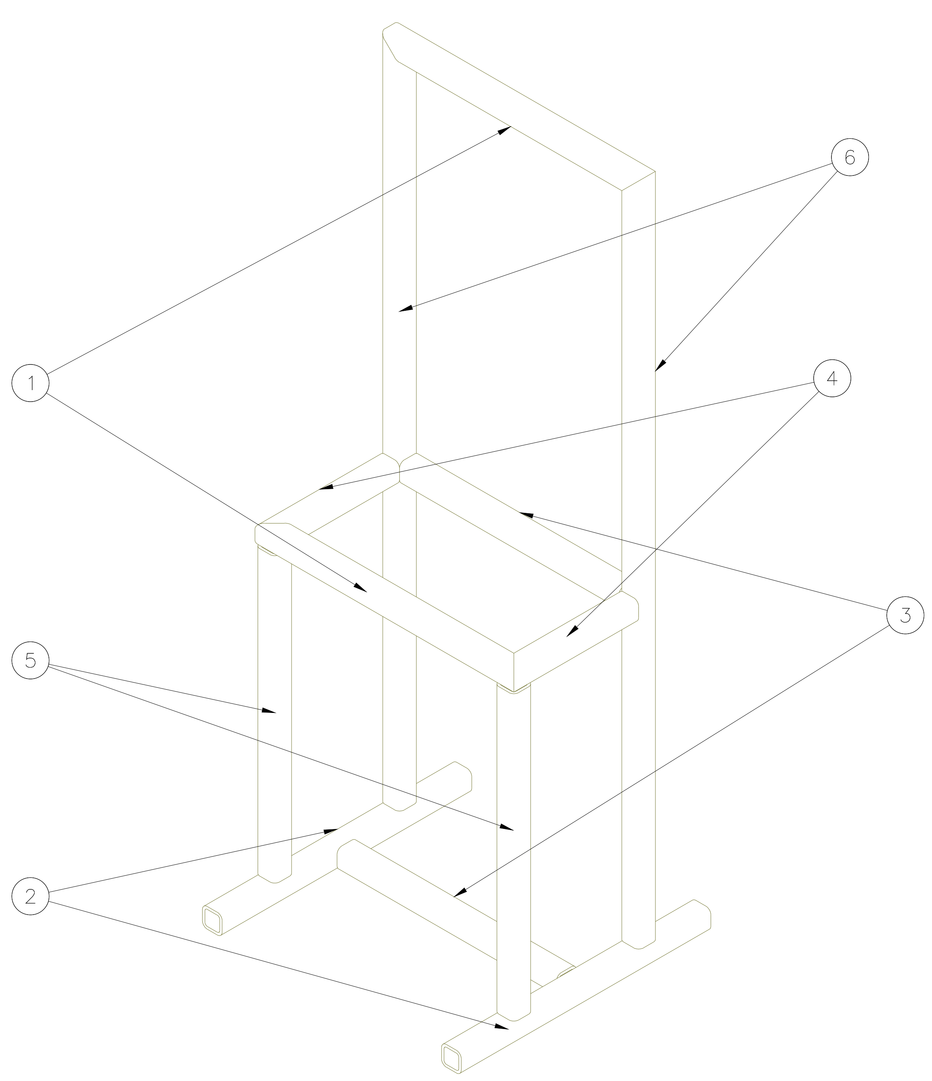

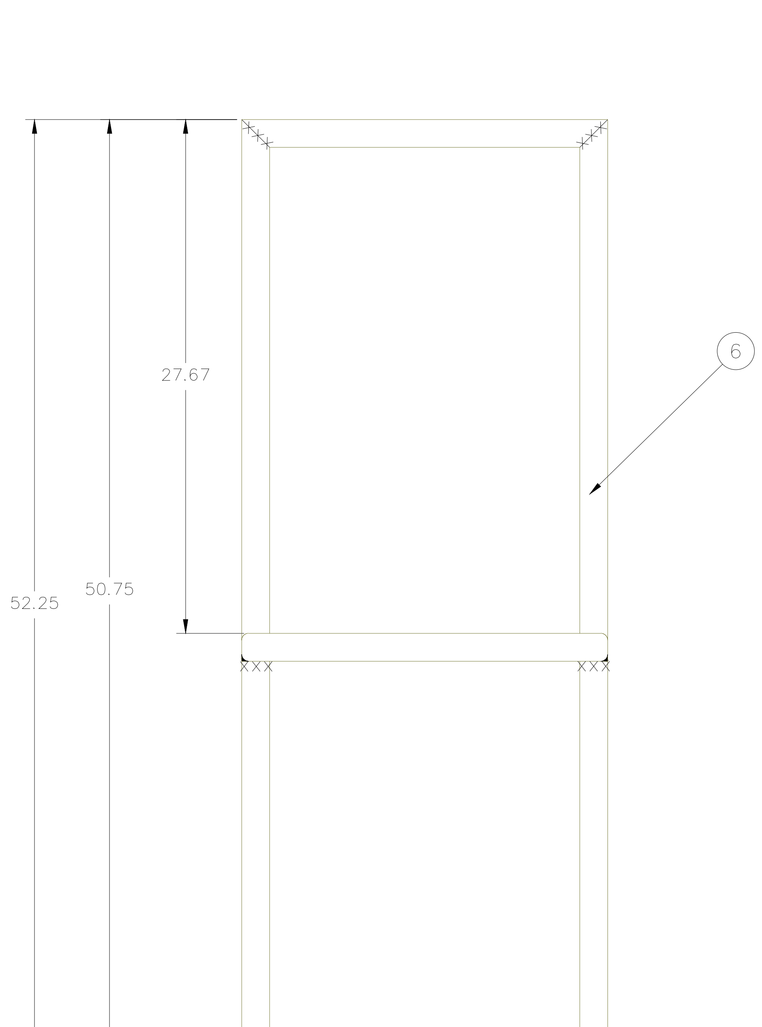

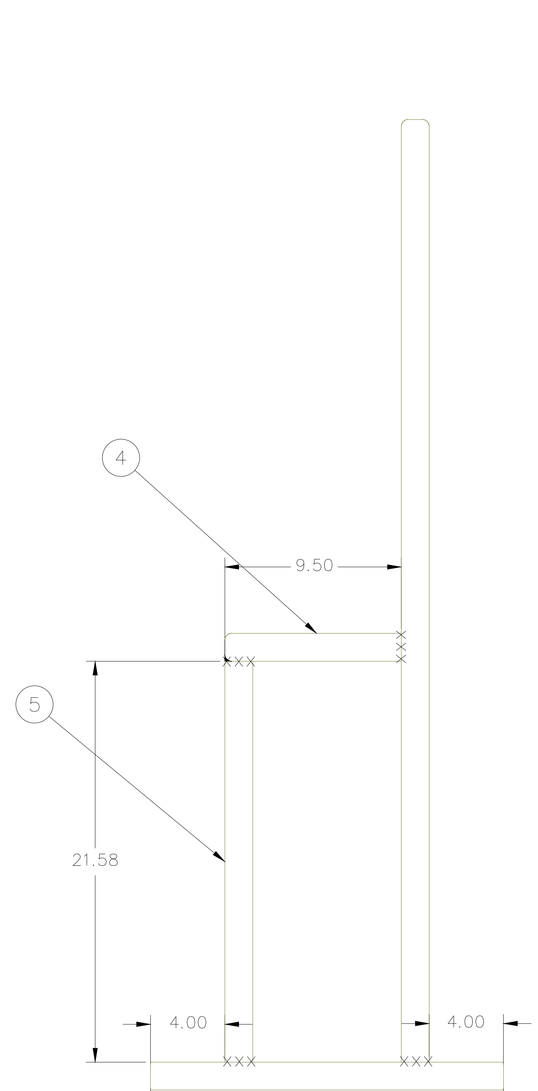

NOTAS:

1.– SOLDAR ESTRUCTURA COMO SE INDICA.

2.– PINTAR COLOR AZUL RAL 5024.

3.– LAS SUPERFICIES DEBEN ESTAR LIBRES DE PARTICULAS DE SOLDADURA.

NOTA:
PIEZAS SERAN LIBERADAS SI CUMPLEN CON TODOS LOS PUNTOS DEL ARCHIVO DE ESPECIFICACIONES DE DIBUJO.

IND	DESCRIPCION	CAN	UNI
6	PTR CUADRADO 1 1/2" X 1 1/2" X 0.125" DE ESPESOR X 50 3/4"	2	A 36
5	PTR CUADRADO 1 1/2" X 1 1/2" X 0.125" DE ESPESOR X 21 5/8"	2	A 36
4	PTR CUADRADO 1 1/2" X 1 1/2" X 0.125" DE ESPESOR X 9 1/2"	2	A 36
3	PTR CUADRADO 1 1/2" X 1 1/2" X 0.125" DE ESPESOR X 16 3/4"	2	A 36
2	PTR CUADRADO 1 1/2" X 1 1/2" X 0.125" DE ESPESOR X 19"	2	A 36
1	PTR CUADRADO 1 1/2" X 1 1/2" X 0.125" DE ESPESOR X 19 3/4"	2	A 36

FAMA VITRO

ESTE PLANO Y EL DERECHO A SU USO ES PROPIEDAD EXCLUSIVA DE FABRICACION DE MAQUINAS, S. A. DE C. V., EL USO INDEBIDO Y LA VIOLACION A LA CONFIDENCIALIDAD DEL MISMO SERA CASTIGADO CONFORME A LA LEY, DESPUES DE UTILIZARLO PARA LO QUE FUE PRESTADO DEBERA DEVOLVERSE A "FAMA" DE INMEDIATO O CUANDO "FAMA" LO SOLICITE.

RANGO	FRACC.	DECIM.		
DE 0" A 12"	± 1/64	±0.005	PARALELISMO	0.003"/PIE
DE 12" A 24"	± 1/32	±0.007	CONCENTRICIDAD	0.001" LTI
DE 24" EN →	± 1/16	±0.010	PERPENDICULARIDAD	±0.003"/PIE
			OVALADO	0.0005"LTI
ANGULARES		± 15'	PANDURA	0.003"/PIE
ACABADOS NO IND. =	250		RADIOS NO IND. =	

QUITAR FILOS
MARCAR No. PIEZA
REF GTE

TOLERANCIAS GENERALES MAQUINADAS

L		F			
K		E			
J		D			
I		C			
H		B			
G		A			
CAMBIO	FECHA	CAMBIO	FECHA	CAN	SE USA

NOMBRE: ESTRUCTURA BASE PARA GABINETE

ESCALA: 1:4
MATERIAL: ESTRUCTURAL
NUM. FAMA: 7000145635
NUM. SAP: F750608
CAMBIO: —

DISEÑADOR: CVILLEGASB — FECHA: 03-05-22
REV.: FPAZL — FECHA: 03-05-22

FABRICACION DE MAQUINAS S.A. DE C. V. MONTERREY, N.L. MEXICO
GERENCIA DE TECNOLOGIA ELECTRONICA

TAMAÑO: E

AUTORIZADO
FECHA DE IMPRESION: 14/4/2022
ADN - ADMINISTRACION DE DIBUJOS NETWORK
Impresión generada por: Jesus Angel Garcia Saldaña