MODIFICACIONES				
No.	AUT.	LOC.	DESCRIPCION	FECHA
Or	JGD		Liberacion para fabricacion. Rev. OR	08/Mar/22

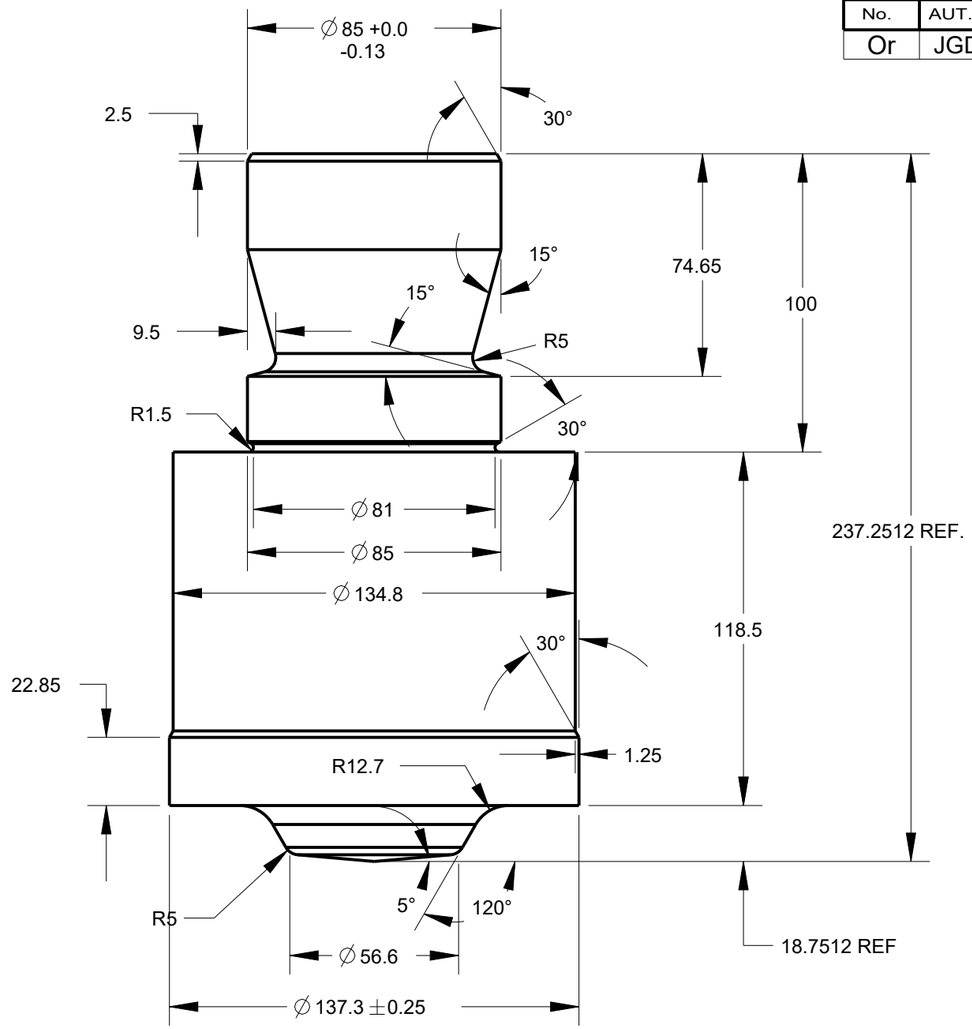

ESCALA 0.500

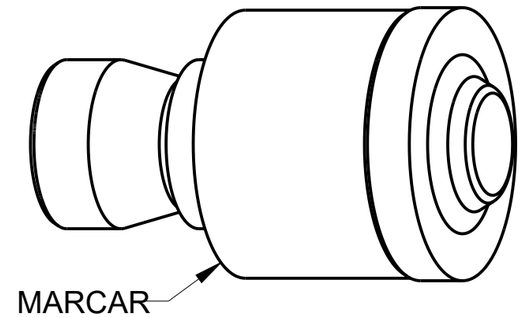

MARCAR "A6803511007"
"1.049"
SEGUN IMAGEN

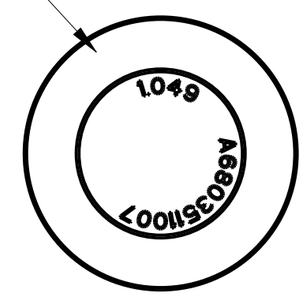

ACABADO SUPERFICIAL (Ra)			
SIMBOLO		µm	µin
N9		6.3	250
N8	ACABADO NORMAL	3.2	125
N7		1.6	63
N6	ACABADO FINO	0.8	32
N5	RECTIFICADO	0.4	16
N4		0.2	8
N3	SUPER ACABADO	0.1	4

TODOS LOS SIMBOLOS GEOMETRICOS, DIMENSIONES Y TOLERANCIAS SEGUN "ASME Y14.5 M-1994"

ALABEO RADIAL (RUNOUT) · ALABEO AXIAL (TOTAL RUNOUT) · CONDICION DE MATERIAL MAXIMO (MAXIMUM MAT'L CONDITION)
POSICION (POSITION) · CILINDRICIDAD (CYLINDRICITY) · CONDICION DE MATERIAL MINIMO (LEAST MAT'L CONDITION)
SIMETRIA (SYMMETRY) · PERPENDICULARIDAD (PERPENDICULARITY) · ZONA PROYECTADA DE TOLERANCIA (PROJECTED TOL. ZONE)
ANGULARIDAD (ANGULARITY) · RECTILINEIDAD (STRAIGHTNESS) · ENTRE (BETWEEN)
PLANICIDAD (FLATNESS) · CONCENTRICIDAD (CONCENTRICITY) · DIMENSION BASICA (BASIC DIMENSION)
PERFIL DE LINEA (PROFILE OF LINE) · PARALELISMO (PARALLELISM) · DATO ESPECIFICO (DATUM TARGET)
PERFIL DE SUPERFICIE (PROFILE OF SURFACE) · DIAMETRO (DIAMETER) · SIMBOLO DE CARACTERISTICA DATO (DATUM IDENT. SYMBOL)
CIRCULARIDAD (CIRCULARITY)

LA INFORMACION CONTENIDA EN ESTE DOCUMENTO ESTA PROTEGIDA POR LAS LEYES DE DERECHO DE AUTOR Y PROPIEDAD INTELECTUAL Y SE PROHIBE SU REPRODUCCION TOTAL O PARCIAL POR CUALQUIER MEDIO SIN AUTORIZACION DE SU PROPIETARIO: FORJA DE MONTERREY S.A. DE C.V.

MATERIAL: AISI L6 (Op. H13)		
TRATAMIENTO: 42-46 RC	NOM. ARCHIVO DE DIBUJO: 1049_2ND_STA_PUNCH	
PESO: 18.107 kg	NOM. ARCHIVO SOLIDO: 1049_2ND_STA_PUNCH	
TOLERANCIA: ±0.13	DIBUJO: JGDV	FECHA: 22/Mar/22
EQUIPO DE MFRA. Torno	REVISO: JGDV	FECHA: 22/Mar/22
CLIENTE: Linea 3	AUTORIZO: JOC	FECHA: 22/Mar/22

FORJA DE MONTERREY S.A. DE C.V.
CARR. MONTERREY COLOMBIA Km.6.5
CD. GENERAL ESCOBEDO
C.P. 66050
NUEVO LEON, MEXICO.

UNA EMPRESA DEL GRUPO QUIMMCO

DESCRIPCIÓN: Punzon de segunda estación

PROYECCIÓN	REF. CLIENTE:	HOJA	REV:
	A6803511007	1 DE 1	OR
	REF. F. de M. NU.1049.02.2	ESC: 0.333	COTAS: mm