LISTA DE MATERIAL					
ID	CANT.	UNIDAD	PESO Kg	PESO TOTAL	DESCRIPCION
01	1	PZA	19.5	39.0	BRIDA 10"Ø SORF 150# ANSI B16.5 A-105
02	1	PZA	75.81	75.81	TUBO 10"Ø CED. 80 x 1.582 (95.85 Kg/m)
03	1	PZS.	0.16 Kg.	0.16 Kg.	OREJA DE IZAJE : MK135556AE02
04	1	PZA	5.5	5.5	SOLERA 3/8" ESP. x 2 1/2" x 2.90mts. (1.9 Kg/m)

*MATERIAL PARA (1) PZA.

PIEZA APROX. 120.47 Kg. POR PIEZA

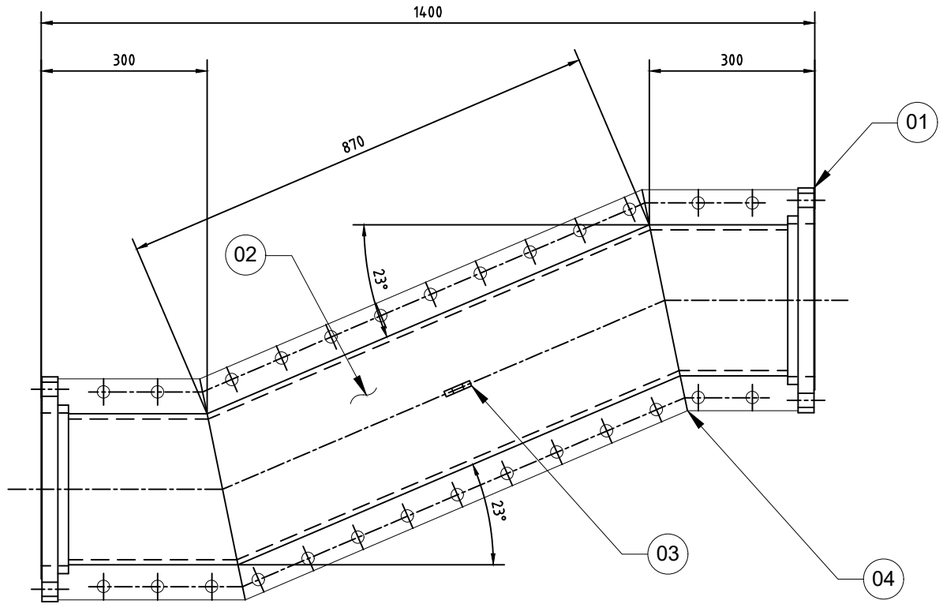

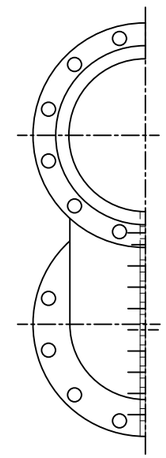

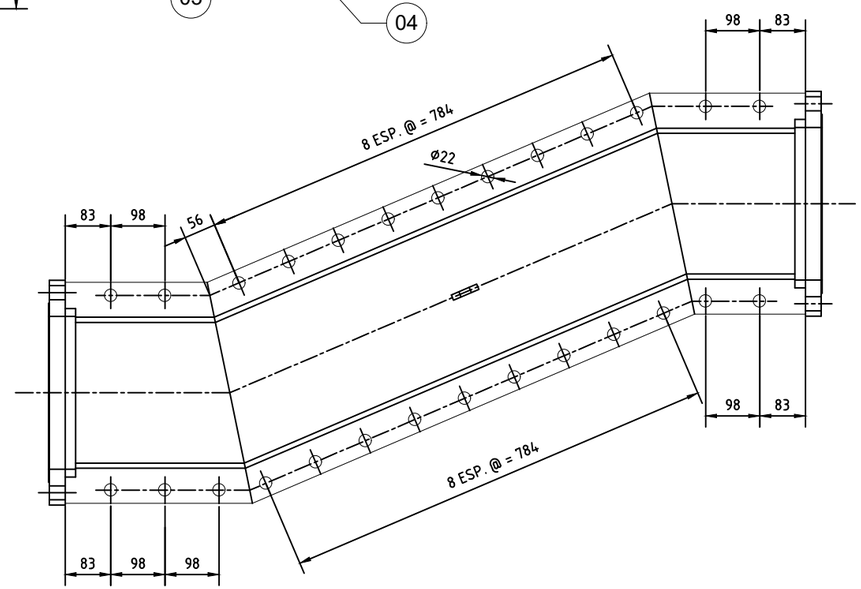

BARRENADO DE PIEZA

NOTAS:

1.- DIMENSIONS EN MILIMETROS.
2.- ACOTACIONES EN MILIMETROS Y DIAMETROS ESTANDAR EN PULGADAS
3.- TODAS LAS SOLDADURAS SERAN DE ACUERDO AL CODIGO AWS ULTIMA EDICION
4.- TODA SOLDADURA INTERNA DEBERA SER PULIDA.
5.- TODAS LA SUPERFICIES DE LAS BRIDAS SERAN ESPACIADOS DE TAL FORMA QUE NO COINCIDAN CON LOS EJES DE CENTRO.
6.- LOS AGUJEROS DE LAS BRIDAS SERAN ESPACIADOS DE TAL FORMA QUE NO COINCIDAN CON LOS EJES DE CENTRO.
7.- TODAS LA PIEZAS SERAN INSPECCIONADAS POR EL PERSONAL DE CALIDAD DE WEIR MINERALS MEXICO ANTES DE APLICAR LA PINTURA.
8.- MATAR REBABAS Y FILOS CORTANTES.
9.- ANTE CUALQUIER DUDA PREGUNTAR A WEIR PARA EVITAR RETRABAJOS.

REV.	DESCRIPCIÓN	POR	FECHA	REV

PARA LIMITES Y TOLERANCIAS NO DESCRITAS, REFERIRSE A "A4-15895"

OFICINA DE ORIGEN:

MONTERREY - MÉXICO

Weir Minerals México ("la compañía") es dueña de los derechos así como de toda la información en este dibujo. El dibujo no debe ser copiado en parte o en su totalidad, de ninguna forma o por ningún médio, así como la información no puede ser revelada a ninguna persona o usada para cualquier otro proposito diferente al expecífico para el que fue creado sin el previo concentimiento de la Compañía.

ESCALA: =
REV: ASC
APR: J.O.
POR: JC MORENO
FECHA: 25/03/2022
HOJA: 1 DE 1

Excellent Minerals Solutions

WEIR MINERALS MEXICO
A DIVISION OF THE
WEIR GROUP PLC

TITULO:
SPOOL DE 10"Ø CED. 80
EXTREMOS BRIDADOS

DIBUJO No. WM220406405001

REV. B