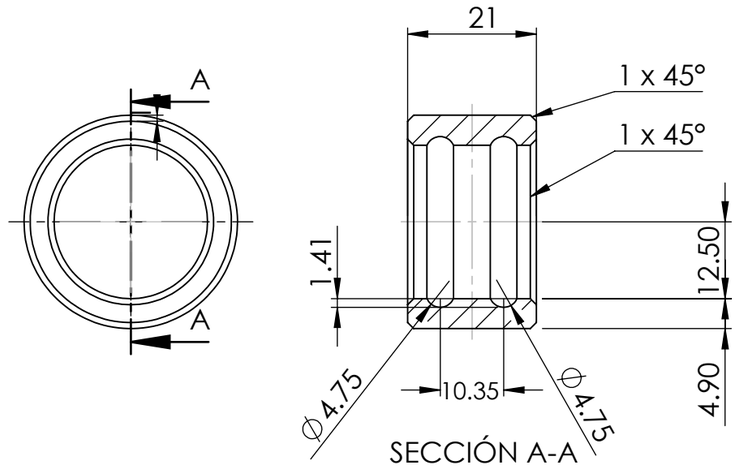

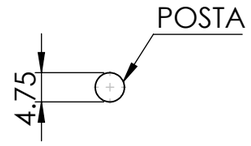

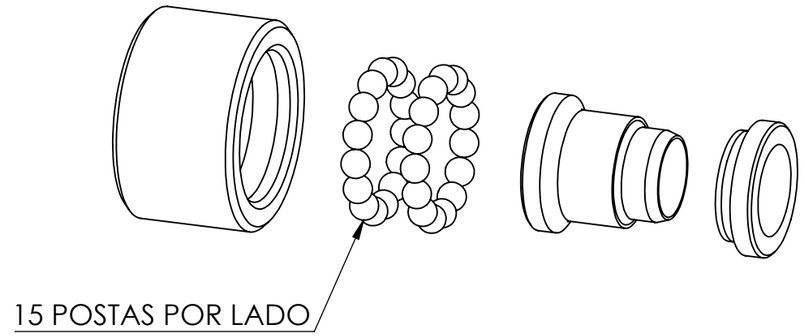

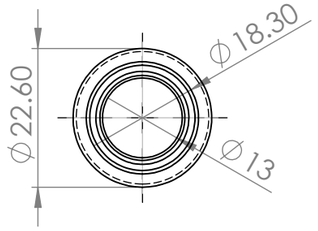

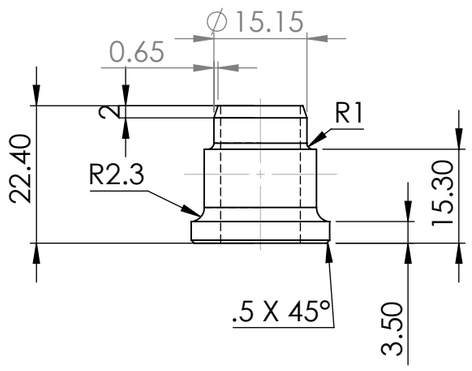

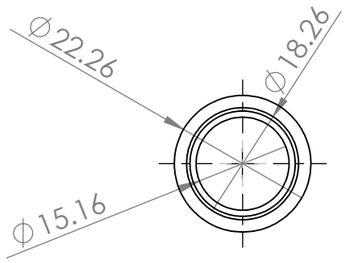

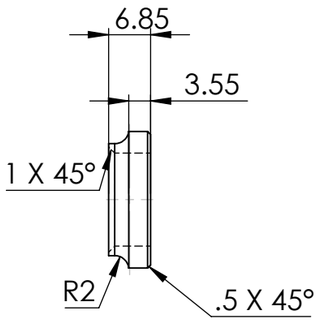

SI NO SE INDICA LO CONTRARIO: LAS COTAS SE EXPRESAN EN MM ACABADO SUPERFICIAL: TOLERANCIAS: LINEAL: ANGULAR:	ACABADO:			REBARBAR Y ROMPER ARISTAS VIVAS	NO CAMBIE LA ESCALA	REVISIÓN	
	NOMBRE	FIRMA	FECHA		TÍTULO:		
DIBUJ.	H.L.J.A.						
VERIF.							
APROB.							
FABR.							
CALID.				MATERIAL: SAE 4140 T	N.º DE DIBUJO RODILLO DJ		A3
				PESO:	ESCALA:1:1	HOJA 1 DE 1	