CAMBIO	NUMERO FAMA 218471	NUMERO SAP 7000134943

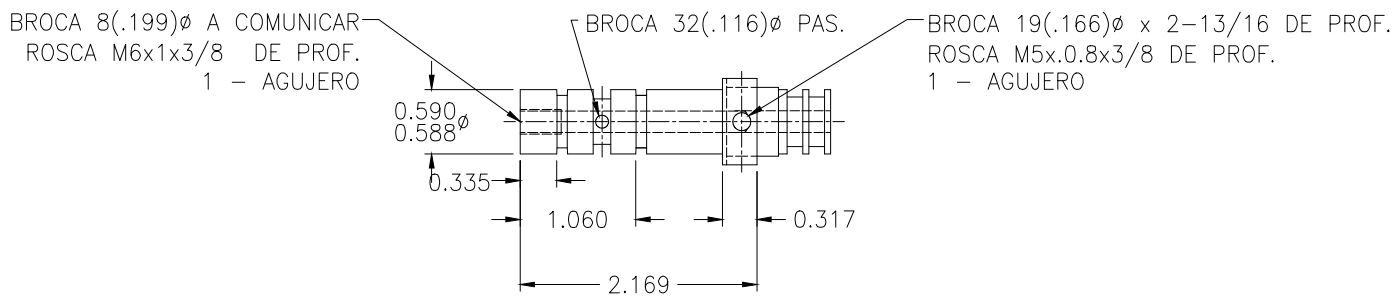

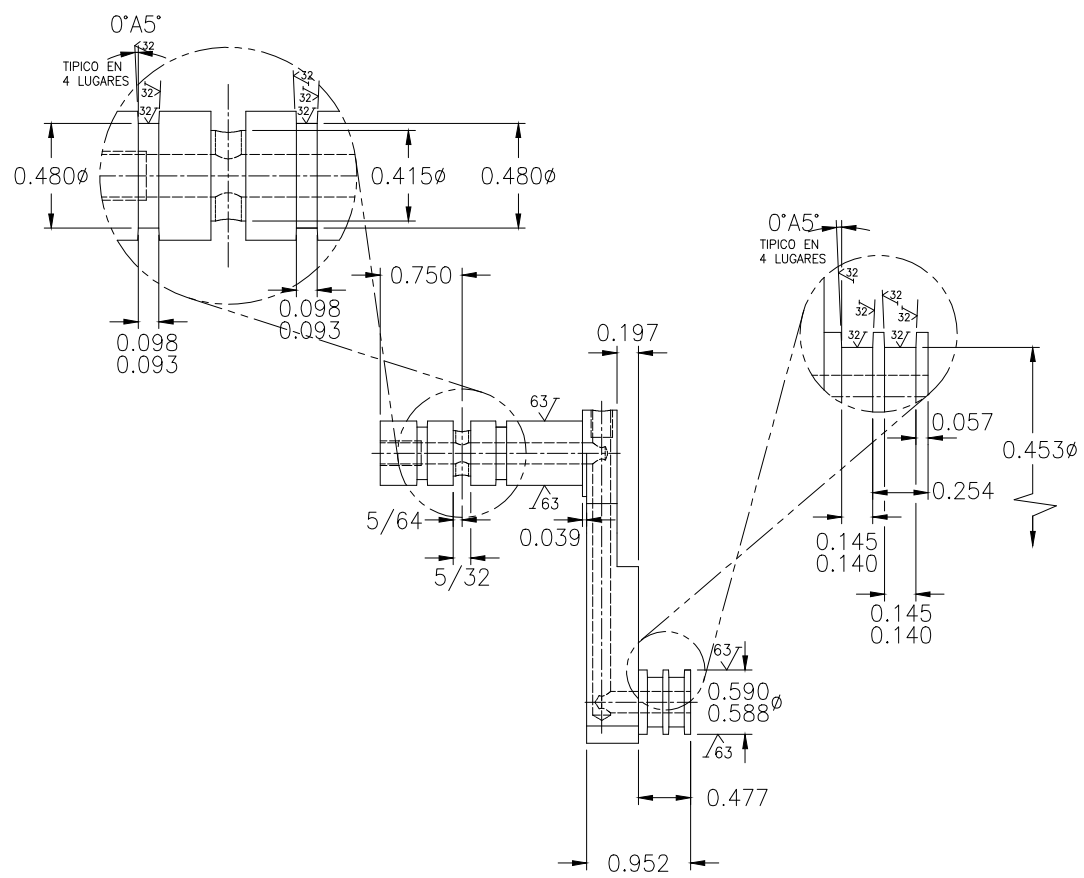

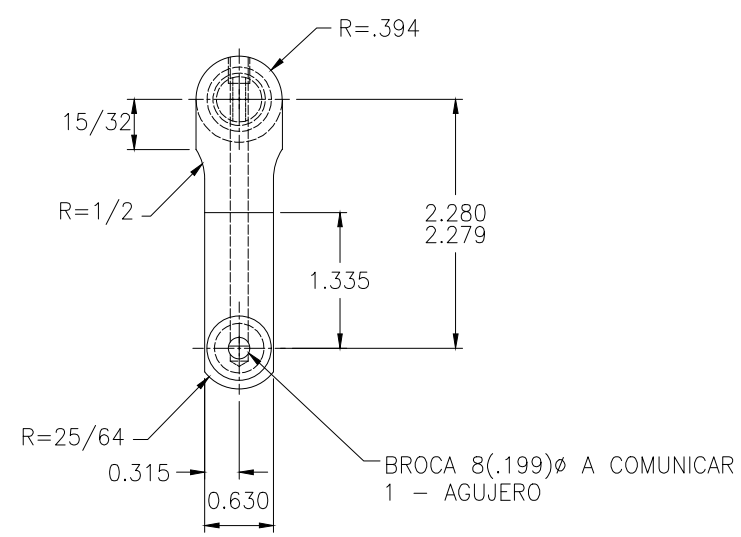

NOTA:
PIEZAS SERAN LIBERADAS SI CUMPLEN CON TODOS LOS PUNTOS DEL ARCHIVO DE ESPECIFICACIONES DE DIBUJO.

ACABADO GENERAL 125 EXCEPTO INDICADOS.

FAMA VITRO

ESTE PLANO Y EL DERECHO A SU USO ES PROPIEDAD EXCLUSIVA DE FABRICACION DE MAQUINAS, S. A. DE C. V., EL USO INDEBIDO Y LA VIOLACION A LA CONFIDENCIALIDAD DEL MISMO SERA CASTIGADO CONFORME A LA LEY, DESPUES DE UTILIZARLO PARA LO QUE FUE PRESTADO DEBERA DEVOLVERSE A "FAMA" DE INMEDIATO O CUANDO "FAMA" LO SOLICITE.

RANGO	FRACC.	DECIM.			CAMBIO	FECHA	CANT.	SE USA EN
DE 0" A 12"	± 1/64	±0.005	PARALELISMO	0.003"/PIE	F			
DE 12" A 24"	± 1/32	±0.007	CONCENTRICIDAD	0.001" LTI	E			
DE 24" EN →	± 1/16	±0.010	PERPENDICULARIDAD	±0.003"/PIE	D			
ANGULARES		± 15'	OVALADO	0.0005"LTI	C			
ACABADOS NO IND. =		125	PANDURA	0.003"/PIE	B			
			PLANICIDAD	0.003"/PIE	A		1	—

RADIOS NO IND. = –
QUITAR FILOS ✓
MARCAR No. PIEZA ●
REF.

TOLERANCIAS GENERALES MAQUINADAS

NOMBRE	MANIVELA 400–51042 REV D 94100		
ESCALA 1:1	MATERIAL C614 ALUMINIO BRONCE	NUMERO FAMA 218471	CAMBIO
		NUMERO SAP 7000134943	
DIBUJO P.M.N.	FECHA 15–JUL–2020	FABRICACION DE MAQUINAS S.A. DE C. V. MONTERREY, N.L. MEXICO	TAMAÑO B
REVISO J.J.M.M.	FECHA 15–JUL–2020		

AUTORIZADO
FECHA DE IMPRESIÓN: 12/01/2022
ADN - ADMINISTRACIÓN DE DIBUJOS NETWORK
Impresión generada por: Eduardo Alexander Valadez Arballo