130007

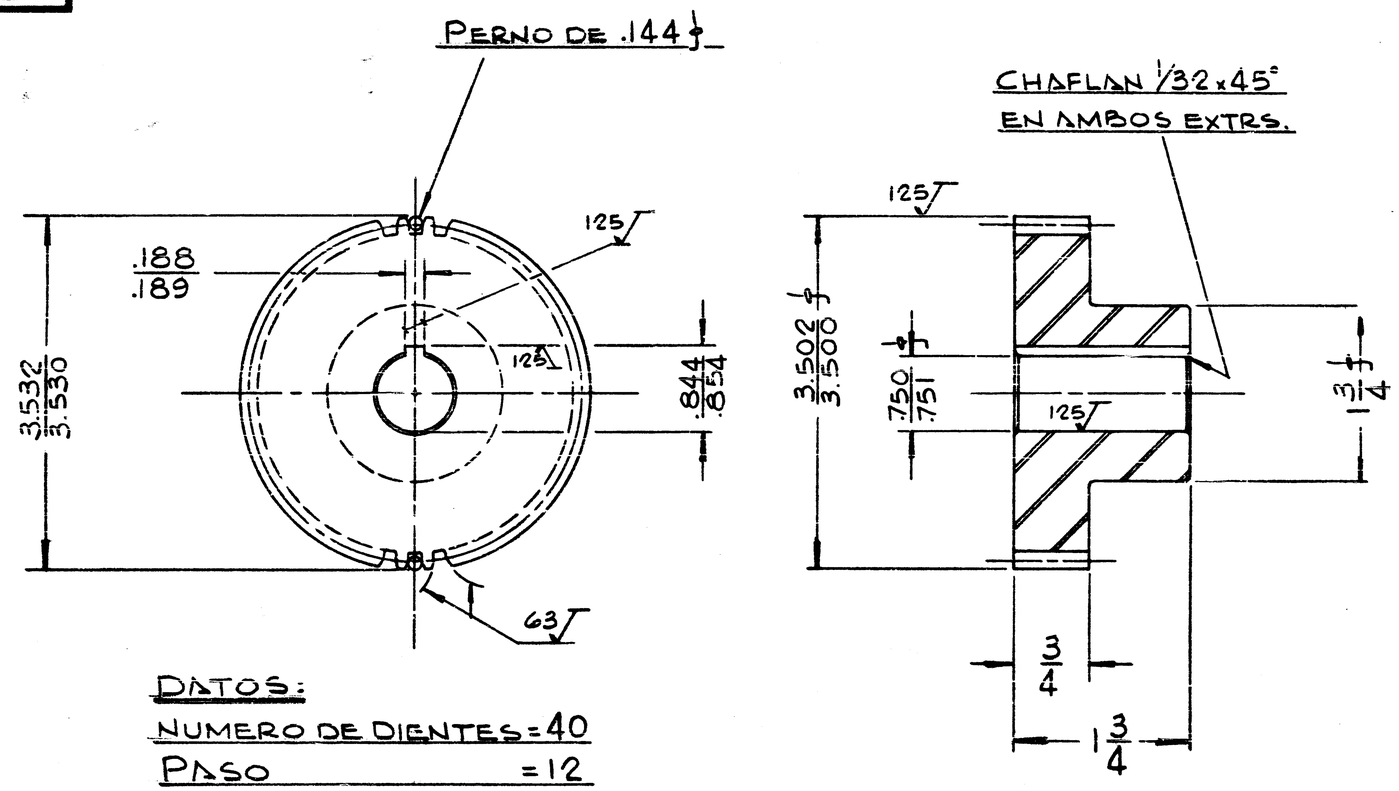

TOLERANCIA NO IND. = ±.015
ACABADO NO IND. = 250
ENDURECER A 45-48 R.C.

DATOS:

NUMERO DE DIENTES	= 40
PASO	= 12
DIAM. DE PASO	= 3.333
ANGULO DE PRESION	= 14 1/2°
JUEGO (BACKLASH)	= .004
CORTADOR Nº	= 3

REF. Nº 86478

CAMBIO	FECHA	CANT.	SE USA EN
F			
E			
D			
C			
B			
A		1	86401

NOMBRE: PIÑON RECTO 40 DIENTES
ESCALA: 1:1 | MATERIAL: SAE. 3140 | 130007
DIB. ESTANDA | Fecha 6-77 | FABRICACION DE MAQUINAS, S.A. MONTERREY, N.L., MEXICO | 2

FECHA DE ENTRA
FECHA DE INCORPORADO 32 JUL. 1977 15 FEB. 1981 15 MAYO 1980 02 MAYO 1984

Impresión generada por: Eduardo Alexander Valadez Arballo
AUTORIZADO
FECHA DE IMPRESIÓN: 16/06/2022
ADN - ADMINISTRACIÓN DE DIBUJOS NETWORK