ITEM	CÓDIGO	DESCRIPCIÓN	UNIDAD	MATERIAL	PESO UNIT.	CANTIDAD	TOTAL
1	LA-12-AC	LAMINA CAL 12, 565 X 410 mm	kg	A36	5	2	10
2	LA-12-AC	LAMINA CAL 12, 1364 X 450 mm	kg	A36	13	1	13
3	AN-24-24-2-AC	ANGULO 1 1/2" X 1 1/2" X 1/8" LG. 450 mm	kg	A36	0.8	2	1.6
4	RE-8-AC	REDONDO 1/2" X 250 mm	kg	A36	0.25	3	0.75
5	LA-12-AC	LAMINA CAL 12, 771 X 130 mm	kg	A36	2	1	2
6	B58T604-1003	PINTURA AMARILLO RAL 1003	l	-	-	0.2	0.2
7	B58V600	CATALIZADOR PINTURA EPOXICA	l	-	-	0.2	0.2

PESO TOTAL APROX. 22 kg

AREA APROX. 2.08 m^2

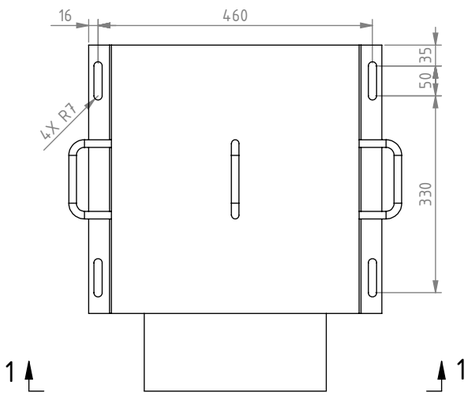

VISTA PLANTA
ESCALA 1 : 10

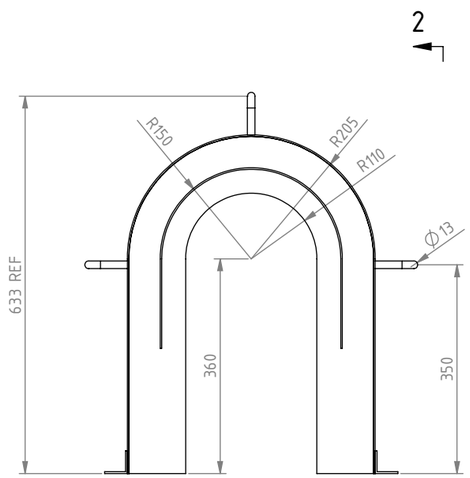

VISTA 1-1
ESCALA 1 : 10

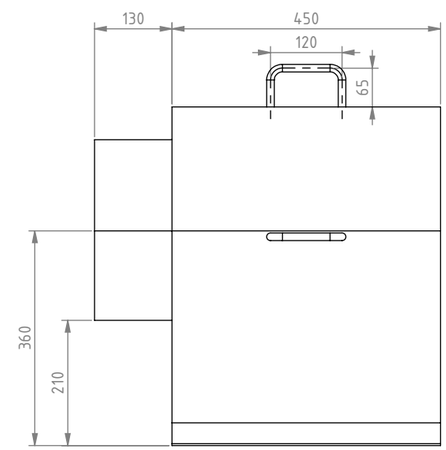

VISTA 2-2
ESCALA 1 : 10

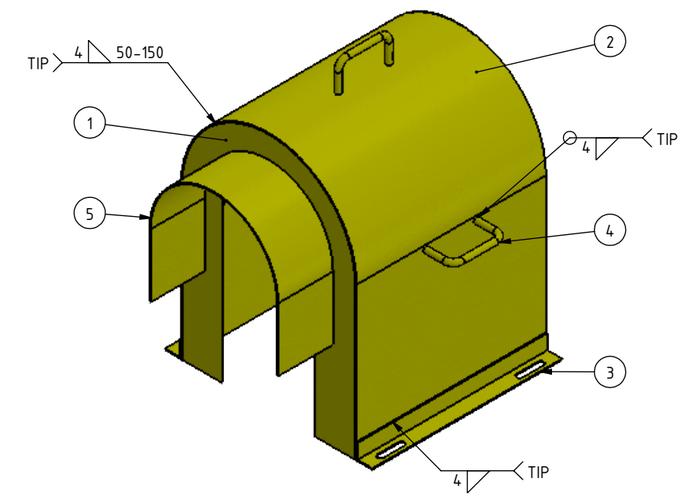

NOTAS:
1.- DIMENSIONES EN MILIMETROS A MENOS QUE SE ESPECIFIQUE OTRA COSA
2.- TODAS LAS SOLDADURAS SERÁN DE ACUERDO AL CÓDIGO AWS ÚLTIMA EDICIÓN, ELIMINAR FILOS
3.- EN CORTES DE PERFILES, PLACAS Y LAMINAS DEBERAN TENER UNA TOLERANCIA DE +/- 1.50 MM. DIAMETROS + 1.50 MM.
4.- QUITAR TODAS LAS REBABAS Y BORDES AFILADOS.
5.- TODAS LAS CARAS MAQUINADAS O SOLDADAS DEBERAN ESTAR A 90 GRADOS ENTRE ELLAS COMO SE INDICA EN EL PLANO.
6.- APLICAR DOS MANOS DE ANTICORROSIVO PARA EL ACABADO FINAL PINTURA DE ESMALTE COLOR AMARILLO RAL 1003.

REV.	DESCRIPCIÓN	POR	FECHA	REV

PARA LIMITES Y TOLERANCIAS NO DESCRITAS, REFERIRSE A "A4-15895"

OFICINA DE ORIGEN:
MONTERREY - MÉXICO

ESCALA: 1:10
REV: CRC
APR: JVO
POR: ANGEL SOLIS
FECHA: 17/OCT/2016
HOJA: 1 DE 1

Weir Minerals México ("la compañía") es dueña de los derechos así como de toda la información en este dibujo.
El dibujo no debe ser copiado en parte o en su totalidad, de ninguna forma o por ningún medio, así como la información no puede ser revelada a ninguna persona o usada para cualquier otro proposito diferente al expecífico para el que fue creado sin el previo concentimiento de la Compañía.

Excellent Minerals Solutions

WEIR MINERALS MEXICO
A DIVISION OF THE
WEIR GROUP PLC

WEIR Minerals

TITULO:
GUARDA PARA 550 TU LF
ACOPLAMIENTO DIRECTO
BOMBA / REDUCTOR

DIBUJO No. WMM161521401001

REV. 0