No.	APRB.	LOC.	MODIFICACIONES DESCRIPCION	FECHA
Or	JOC	------	Se libera para fabricacion. Rev. FPR	07-ene-17
A	JOC	------	Se modifican zonas de angulos externos. Rev. JMN	13-Mzo-17
B	JOC	------	Se modifican caras internas para mejoras distancias de pieza, ademas se agrega retension central. Rev. JMN	05-May-17
C	JOC	------	Se modifican zonas puntillas. Rev. JMN	24-ago-18
D	JOC	------	Se modifca espesor rebaba a 6.5mm y ancho de corona a 20mm Rev AMC	02-May-18
E	JOC	------	Se compensa distancia externa de apoyos 1.3 mm mayor. Rev AMC	9-Oct-18
F	JOC		Se modifica zona de expulsion Rev AMC	20-FEB-19
G	JOC		Se agrega stock en W Rev AMC	28-MZO-19

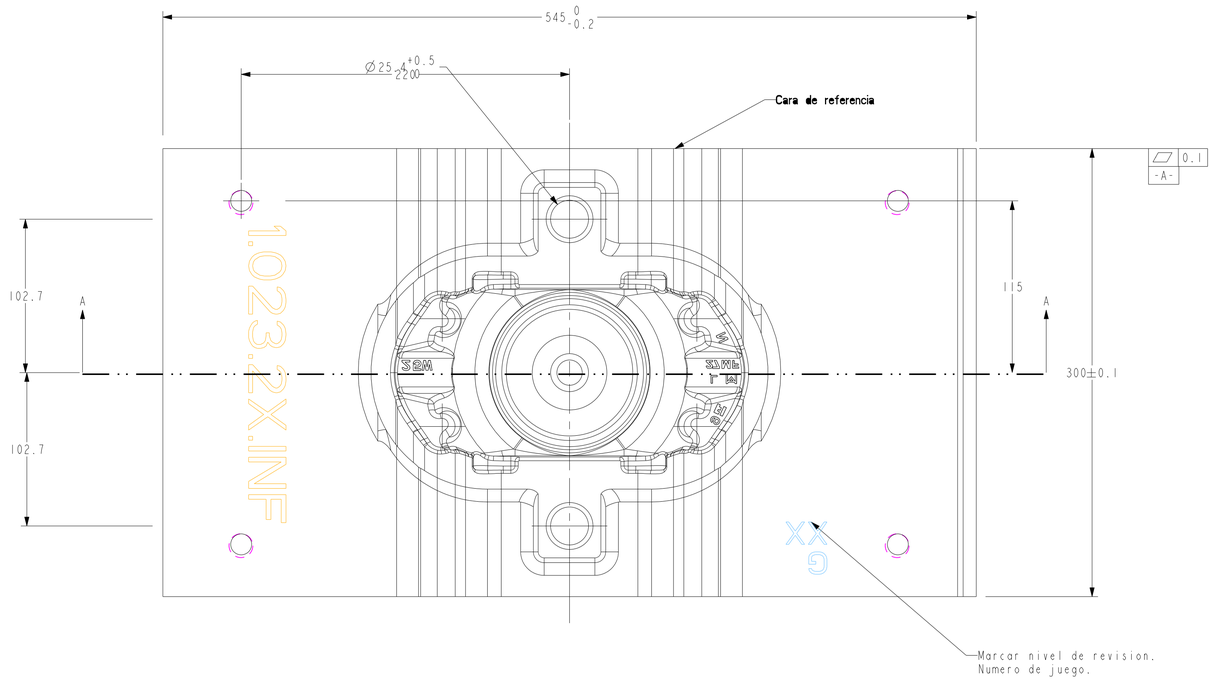

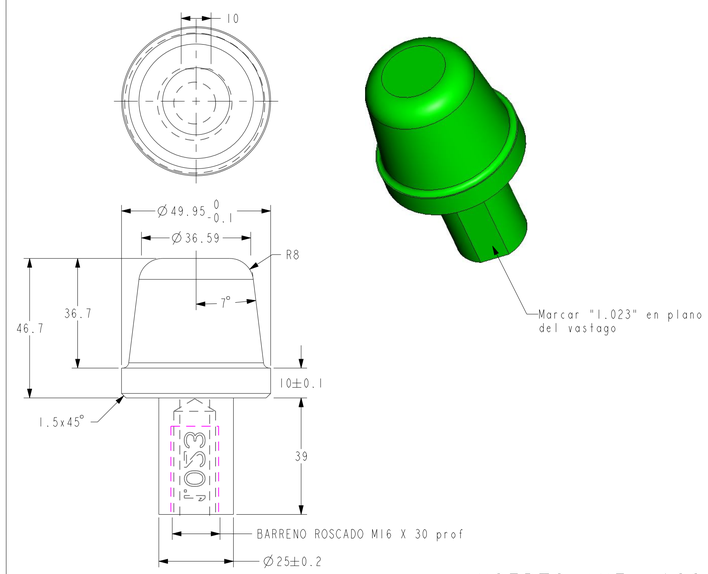

1. Donde no se especifique hacer chaflan de 1.5 x 4.5°
2. Material: H-13 Temp. y Rev. 48-52 HRC

INSERTO INF 1023

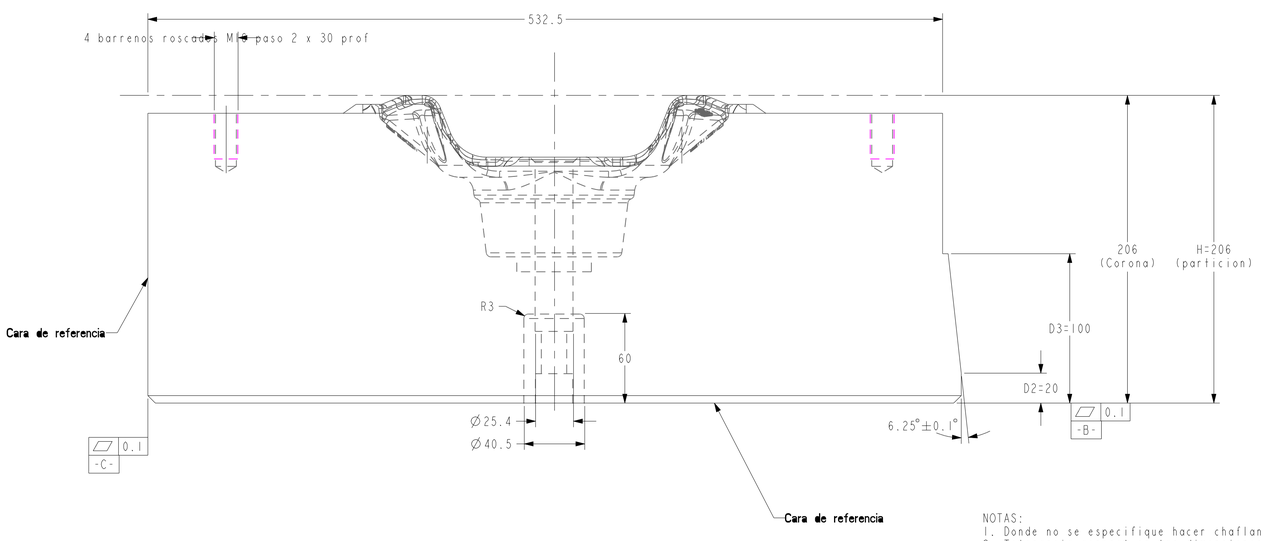

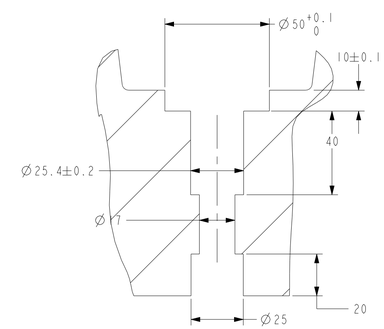

SECCIÓN A-A
ESCALA 7:10

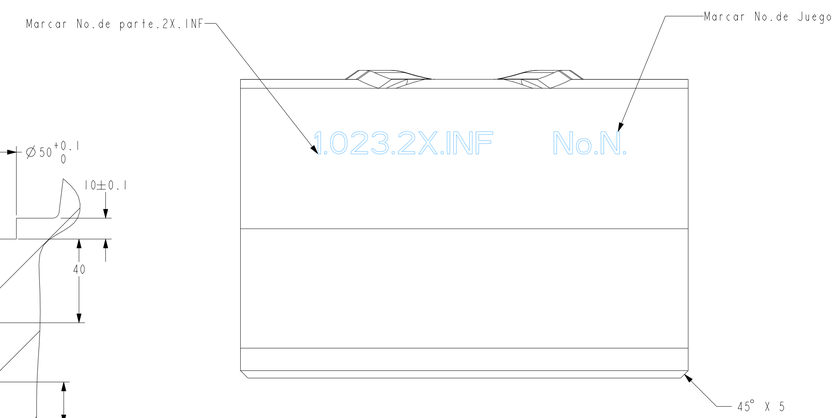

NOTAS:
1. Donde no se especifique hacer chaflan de 1.5 x 45°
2. Tolerancia general en las dimensiones del bloque ±0.5
3. Materiao: WF Temp.y Rev. 42-46 HRc (Opcional H13).
4. Tolerancia sobre el grabado de la figura del modelo matematico 3D de +/-0.2mm.
5. Modelo de la cavidad: 1023MATRIZ2OP_INF_REVG
6. Factor de expansion: 1.45%
7. E: Espesor de rebarba= 4mm
8. Pulido de Figura maximo 1.6 micras Ra.
9. Radio de conforno suavizar a minimo R3.
10. Deben ser radios tangenciales en todo el contorno de la figura.
11. Libre de poros y grietas.
12. Eliminar obstrucciones en barrenos c/ pasa no pasa.

ACABADO SUPERFICIAL (Ra) SIMBOLO	µm	µin
N7	6.3	250
N6 ACABADO NORMAL	3.2	125
N5	1.6	63
N4 ACABADO FINO	0.8	32
N3 RECTIFICADO	0.4	16
N2	0.2	8
N1 SUPER ACABADO	0.1	4

TODOS LOS SIMBOLOS GEOMETRICOS, DIMENSIONES Y TOLERANCIAS SEGÚN ASME Y14.5 M-1994

ALABEO RADIAL (RUNOUT) — ALABEO AXIAL (TOTAL RUNOUT) — (M) CONDICION DE MATERIAL MAXIMO (MAXIMUM MATERIAL CONDITION)
POSICION (POSITION) — CILINDRICIDAD (CYLINDRICITY) — (L) CONDICION DE MATERIAL MINIMO (LEAST MATERIAL CONDITION)
SIMETRIA (SYMMETRY) — PERPENDICULARIDAD (PERPENDICULARITY) — (P) ZONA PROYECTADA DE TOLERANCIA (PROJECTED TOL. ZONE)
ANGULARIDAD (ANGULARITY) — RECTILINEIDAD (STRAIGHTNESS) — (F) RAZ (DATUM)
PLANICIDAD (FLATNESS) — CONCENTRICIDAD (CONCENTRICITY) — DIMENSION BASICA (BASIC DIMENSION)
PERFIL DE LINEA (PROFILE OF LINE) — DATO EXPECIFICO (DATUM TARGET)
PERFIL DE SUPERFICIE (PROFILE OF SURFACE) — PARALELISMO (PARALLELISM) — (R) ZONA DE UNIDIRECTIVIDAD DATO (DATUM ZONE)
CIRCULARIDAD (CIRCULARITY) — DIAMETRO (DIAMETER)

LA INFORMACION CONTENIDA EN ESTE DOCUMENTO ESTA PROTEGIDA POR LAS LEYES DE DERECHO DE AUTOR Y PROPIEDAD INTELECTUAL. ESTA PROHIBIDA LA REPRODUCCION TOTAL O PARCIAL POR CUALQUIER MEDIO SIN AUTORIZACION DE SU PROPIETARIO: FORJA DE MONTERREY S.A. DE C.V.

FORJA DE MONTERREY S.A. DE C.V.
CARR. MONTERREY COLOMBIA Km.6.5
CD. GENERAL ESCOBEDO
C.P. 66050
NUEVO LEON, MEXICO.
UNA EMPRESA DEL GRUPO QUIMMCO

MATERIAL: NOTA 4			
TRATAMIENTO: NOTA 4	NOM. ARCHIVO DE DIBUJO: 1023MATRIZ2OP INF REVG		
PESO: 227.510	NOM. ARCHIVO SOLIDO: 1023MATRIZ2OP INF REVG		
CANTIDAD: 1	DIBUJO: JMN	FECHA: 9/ENE/17	
EQUIPO DE MFRA.: ---	REVISO: JOC	FECHA: 9/ENE/17	
CLIENTE: Linea 2	AUTORIZO: JOC	FECHA: 9/ENE/17	

DESCRIPCIÓN: 1.023 Matriz 2op Inf

PROYECCIÓN	REF. CLIENTE:	HOJA	REV:
	25W27MF	1 DE 1	G
	REF. F. de M.: 1.023.03.2.1	ESC: 1:2	COTAS: MM