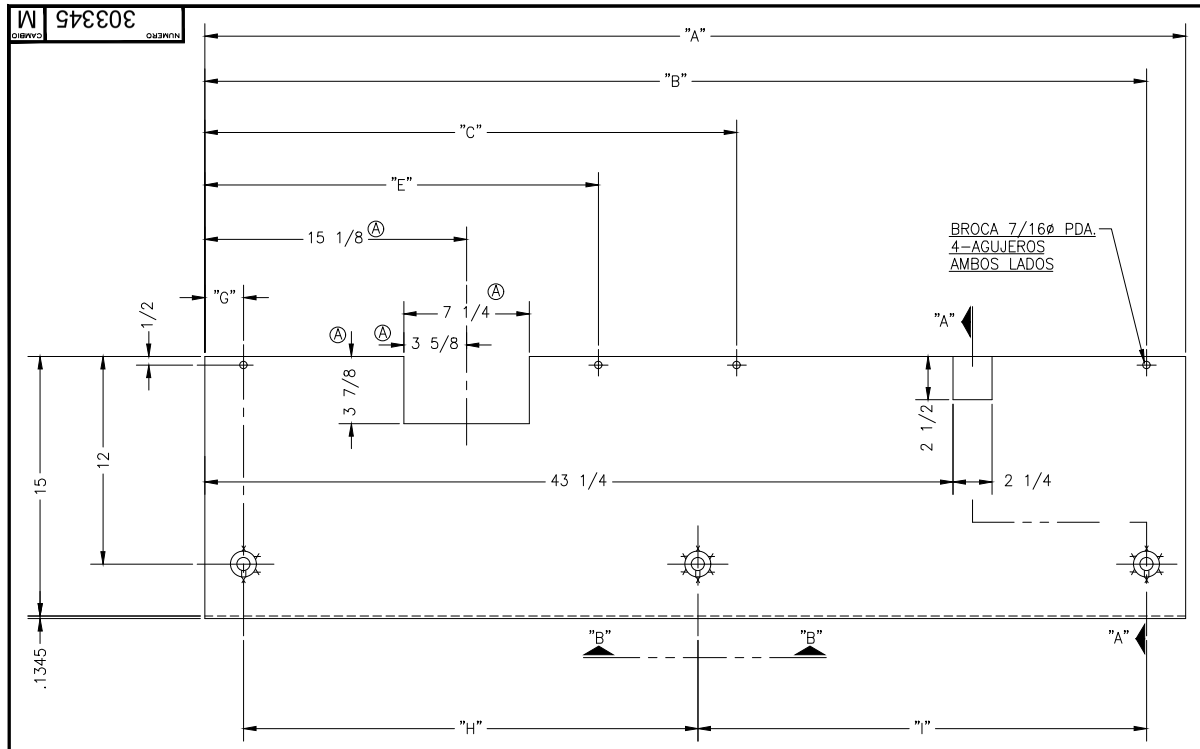

CONVEYOR EXTENSION SHIELD LEFT HAND

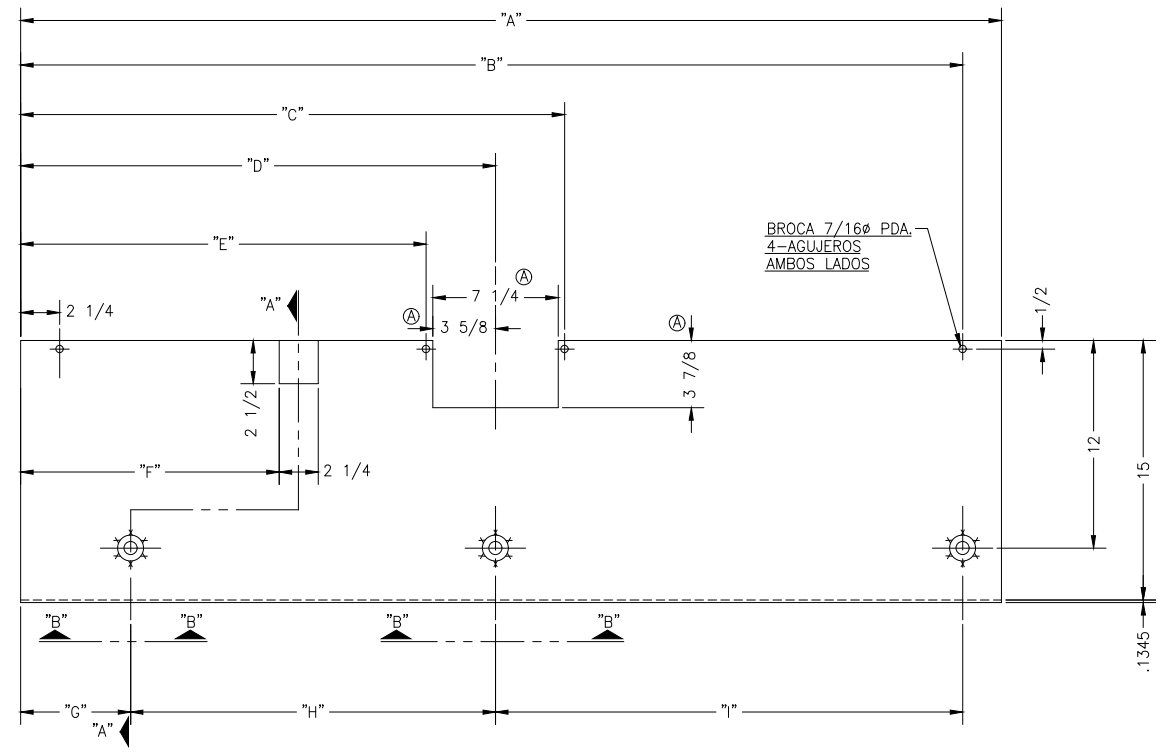

CONVEYOR EXTENSION SHIELD RIGHT HAND AND CENTER

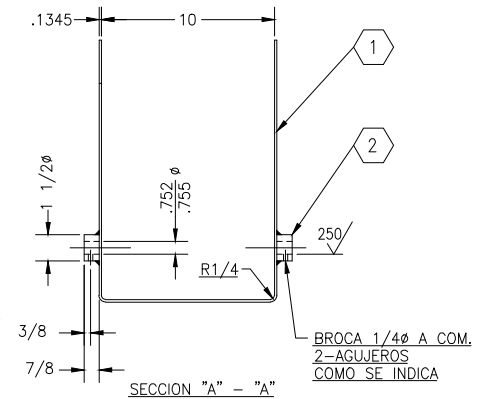

SECCION "A" – "A"

APLICAR SOLDADURA DONDE SE INDICE

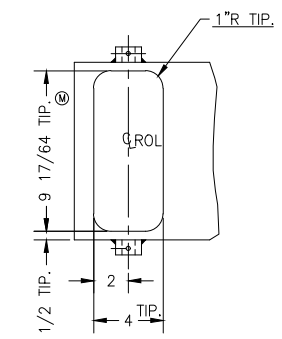

VISTA "B" – "B"
6 LUGARES

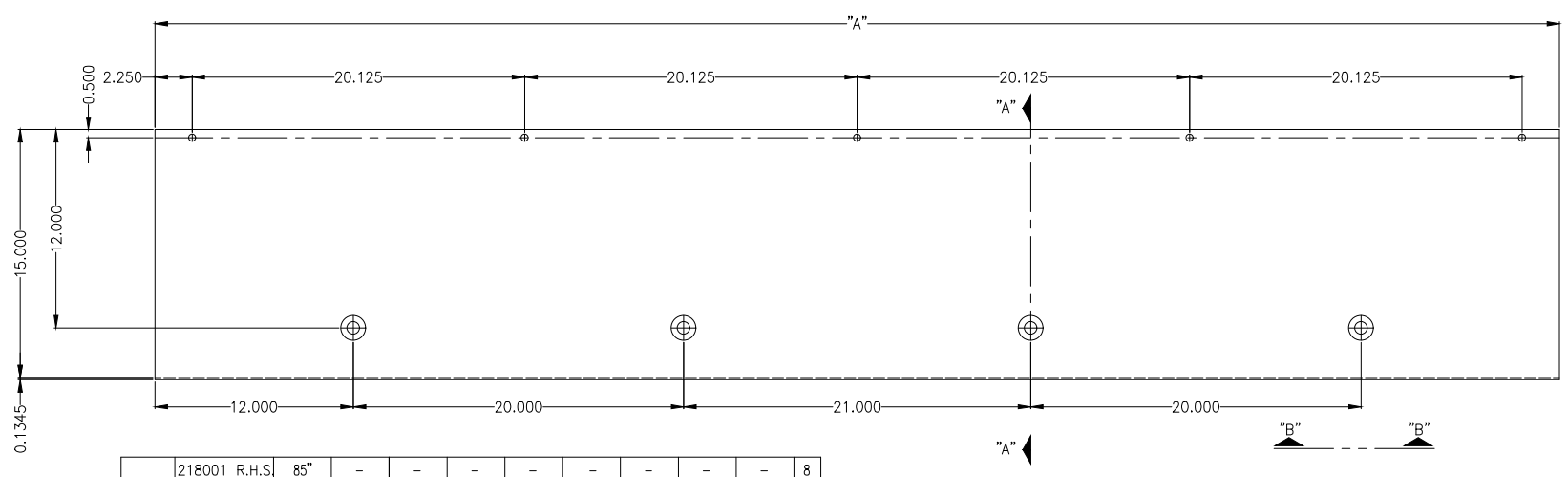

CONVEYOR EXTENSION RIGHT HAND SPECIAL
GRUPO 19

GROUP	PART. No.	A	B	C	D	E	F	G	H	I	J
Ⓔ 13	303503 R.H.	46 11/16	44 7/16	31 7/16	27 7/16	23 7/16	14 15/16	7 15/16	36 1/2	–	4
	303328 L.H.	56 11/16	54 7/16	30 3/4	–	22 3/4	43 1/4	2 1/4	36 1/2	–	4
12	303805 R.H.	23 11/16	–	21 7/16	17 7/16	13 7/16	4 7/8	2 1/4	15 3/16	–	
	303802 L.H.	56 11/16	54 1/16	30 3/4	–	22 3/4	43 1/4	2 1/4	21 11/32	21 11/32	
11	303714 R.H.	40 15/16	38 11/16	25 1/16	21 1/16	17 1/16	8 9/16	14 17/32	23 5/32	–	4
	303713 L.H.	56 11/16	54 7/16	30 3/4	–	22 3/4	43 1/4	2 1/4	23 5/32	23 5/32	6
Ⓑ 10	303574 R.H.	72 11/16	70 7/16	31 7/16	27 7/16	23 7/16	14 15/16	8 1/16	31 1/2	30 7/8	6
	303573 L.H.	56 11/16	54 7/16	30 3/4	–	22 3/4	43 1/4	2 1/4	31 1/2	–	4
Ⓑ 9	303572 R.H.	32 11/16	–	31 7/16	27 7/16	23 7/16	14 15/16	9 3/32	21 11/32	–	4
	303571 L.H.	56 11/16	54 7/16	30 3/4	–	22 3/4	43 1/4	2 1/4	21 11/32	21 11/32	6
Ⓑ 8	303569 R.H.	31 1/2	29 1/4	20 1/8	–	12 1/8	–	5 11/16	23 9/16	–	4
	303568 CEN.	56 11/16	54 7/16	31 7/16	27 7/16	23 7/16	14 15/16	15 3/4	23 9/16	–	4
	303567 L.H.	56 11/16	54 7/16	30 3/4	–	22 3/4	43 1/4	2 1/4	23 9/16	23 9/16	6
Ⓐ 7	303499 R.H.	62 1/16	59 13/16	35 1/16	31 1/16	27 1/16	–	11 1/4	24 1/4	24 5/16	6
	303498 CEN.	54 7/8	52 5/8	31 7/16	27 7/16	23 7/16	14 15/16	18	24 5/16	–	4
	303497 L.H.	56 11/16	54 7/16	30 3/4	–	22 3/4	43 1/4	2 1/4	24 5/16	24 5/16	6
Ⓐ 6	303487 R.H.	45 5/16	43 1/16	26 11/16	22 11/16	18 11/16	–	17 1/2	25 9/16	–	4
	303483 CEN.	54 7/8	52 5/8	31 7/16	27 7/16	23 7/16	14 15/16	21 3/4	25 9/16	–	4
	303481 L.H.	56 11/16	54 7/16	30 3/4	–	22 3/4	43 1/4	2 1/4	25 9/16	25 9/16	6
Ⓐ 5	303455 R.H.	32 11/16	30 7/16	27 1/16	23 1/16	19 1/16	10 9/16	9 3/32	21 11/32	–	4
	303453 L.H.	56 11/16	54 7/16	30 3/4	–	22 3/4	43 1/4	2 1/4	21 11/32	21 11/32	6
Ⓐ 4	303449 R.H.	34 1/16	31 13/16	20 15/16	–	12 15/16	–	9 11/16	22 1/8	–	4
	303447 CEN.	46 1/8	43 7/8	31 7/16	27 7/16	23 7/16	14 15/16	11 13/16	22 1/4	–	4
	303444 L.H.	56 11/16	54 7/16	30 3/4	–	22 3/4	43 1/4	2 1/4	22 1/4	22 1/4	6
3	303356 R.H.	31 1/2	29 1/4	20 1/8	–	12 1/8	–	5 11/16	23 9/16	–	4
	303352 CEN.	56 11/16	54 7/16	31 7/16	27 7/16	23 7/16	14 15/16	15 3/4	23 9/16	–	4
	303351 L.H.	56 11/16	54 7/16	30 3/4	–	22 3/4	43 1/4	2 1/4	23 9/16	23 9/16	6
2	303346 R.H.	47 1/2	45 1/4	36 1/8	–	28 1/8	–	19	26 1/4	–	4
	303342 CEN.	56 11/16	54 7/16	31 7/16	27 7/16	23 7/16	14 15/16	23 13/16	26 1/4	–	4
	303341 L.H.	56 11/16	54 7/16	30 3/4	–	22 3/4	43 1/4	2 1/4	26 1/4	25 15/16	6
1	303329 R.H.	56 11/16	54 7/16	31 7/16	27 7/16	23 7/16	14 15/16	17 15/16	36 1/2	–	4
	303328 L.H.	56 11/16	54 7/16	30 3/4	–	22 3/4	43 1/4	2 1/4	36 1/2	–	4

GROUP	PART. No.	A	B	C	D	E	F	G	H	I	J
	218001 R.H.S.	85"	–	–	–	–	–	–	–	–	8
Ⓛ 19	340918 CLH	73	70 1/4	45 7/8	–	21 1/2	–	11	24	26	6
	303498 CEN.	54 7/8	52 5/8	31 7/16	27 7/16	23 7/16	14 15/16	18	24 5/16	–	6
	303497 L.H.	56 11/16	54 7/16	30 3/4	–	22 3/4	43 1/4	2 1/4	24 5/16	24 5/16	6
Ⓚ 18	340918 CLH	73	70 1/4	45 7/8	–	21 1/2	–	11	24	26	6
	340918 CLH	73	70 1/4	45 7/8	–	21 1/2	–	11	24	26	6
	303498 CEN.	54 7/8	52 5/8	31 7/16	27 7/16	23 7/16	14 15/16	18	24 5/16	–	6
	303497 L.H.	56 11/16	54 7/16	30 3/4	–	22 3/4	43 1/4	2 1/4	24 5/16	24 5/16	6
ⓀⒿ 17	340733 LRH	48	45 7/8	–	–	21 1/2	–	10 15/16	24	–	4
	340918 CLH	73	70 1/4	45 7/8	–	21 1/2	–	11	24	26	6
	303498 CEN.	54 7/8	52 5/8	31 7/16	27 7/16	23 7/16	14 15/16	18	24 5/16	–	6
	303497 L.H.	56 11/16	54 7/16	30 3/4	–	22 3/4	43 1/4	2 1/4	24 5/16	24 5/16	6
ⓀⒾ 16	341527 LRH	72 11/16	70 7/16	31 7/16	27 7/16	23 7/16	14 15/16	8 1/16	30 7/8	31 1/2	2
	340918 CLH	73	70 1/4	45 7/8	–	21 1/2	–	11	24	26	6
	303498 R.H.	54 7/8	52 5/8	31 7/16	27 7/16	23 7/16	14 15/16	18	24 5/16	–	6
	303497 L.H.	56 11/16	54 7/16	30 3/4	–	22 3/4	43 1/4	2 1/4	24 5/16	24 5/16	6
ⓀⒾⒽ 15	340918 CLH	73	70 1/4	45 7/8	–	21 1/2	–	11	24	26	6
	303498 R.H.	54 7/8	52 5/8	31 7/16	27 7/16	23 7/16	14 15/16	18	24 5/16	–	6
	303497 L.H.	56 11/16	54 7/16	30 3/4	–	22 3/4	43 1/4	2 1/4	24 5/16	24 5/16	6
Ⓖ 14	340857 R.H.	73 9/16	71 5/16	31 1/16	27 1/16	23 1/16	14 9/16	14	26 5/8	26 5/8	6
	340859 L.H.	56 11/16	54 7/16	30 3/4	–	22 3/4	43 1/4	2 1/4	23 3/16	23 3/16	6

IND	CAN	DESCRIPCION	MATERIAL
2	"J"	BARRA 1 1/2ø x 7/8 LGO.	SAE–1020
1	1	WAGE PLATE No. 10(.1345) x 40 x DIM. "A"	SAE–1020

R A N G O S: FRACC. ± 1/64; DECM. ±0.005; DE 0" A 12" / DE 12" A 24" / DE 24" EN ⟶ ± 1/32; ±0.007; ± 1/16; ±0.010
QUITAR FILOS ✓ ANGULARES ± 18' PANDURA 0.003"/PIE
MARCAR No. PIEZA ● ROMANOS NO IND. = 250 RADIOS NO IND. =
PARALELISMO 0.003"/PIE; CONCENTRICIDAD 0.001" L.T.; PERPENDICULARIDAD ±0.002"/PIE; OVALADO 0.0005"L.T.
REF.

TOLERANCIAS GENERALES MAQUINADAS

CAMBIO	FECHA	CAMBIO	FECHA	CAMBIO	FECHA	CAMBIO	FECHA	CANT.	SE USA EN
				L	JUN–18	F	DIC–07		
				K	NOV–07	E	NOV–94		
				J	SEP–06	D	JUL–92		
				I	ABR–06	C	MAY–92		
				H	FEB–06	B	MAR–92		
M	15–10–21	G	SEP–04	A	AGO–91	1	303315		

NOMBRE: CONVEYOR EXT. SHIELD (TABLE)
ESCALA 1:4 | MATERIAL: ESTRUCTURAL | NUMERO: 303345 | CAMBIO: M
DIBUJO: ALANIZA | FECHA: 28–VI–91
REVISO: J.H. | FECHA: MAY–91
FABRICACION DE MAQUINAS S.A. DE C. V. MONTERREY, N.L. MEXICO
TAMAÑO: F

NUMERO 303345 CAMBIO M

AUTORIZADO
FECHA DE IMPRESIÓN: 02/03/2022
ADN - ADMINISTRACIÓN DE DIBUJOS NETWORK
Impresión generada por: Jesus Angel Garcia Saldaña