REVISION	DESCRIPCION	FECHA	APROBÓ

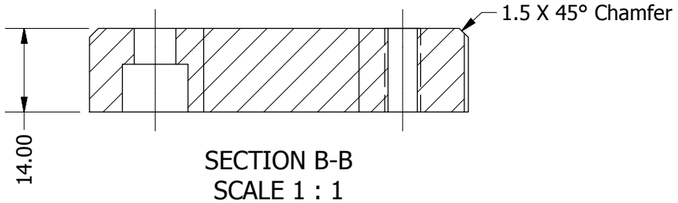

SECTION B-B
SCALE 1 : 1

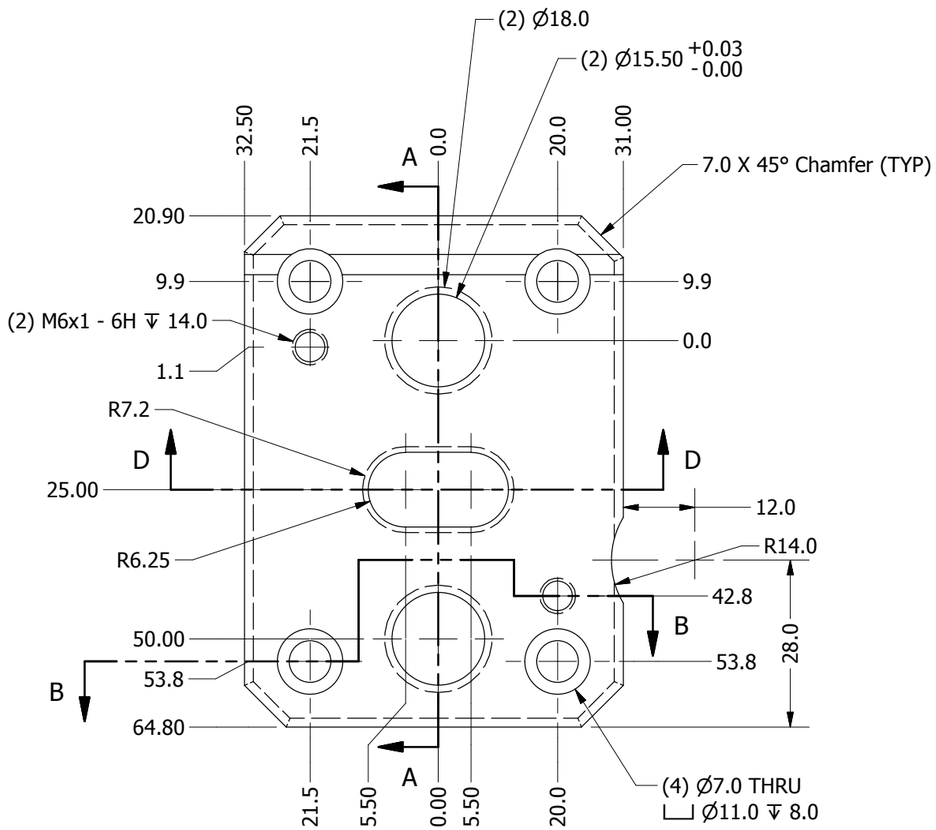

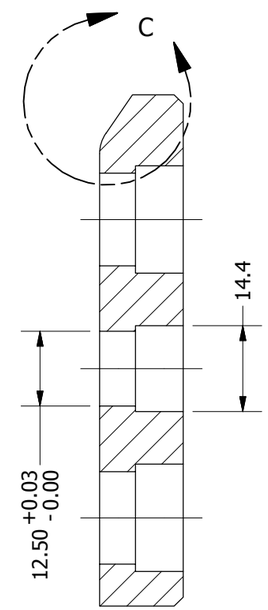

SECTION A-A
SCALE 1 : 1

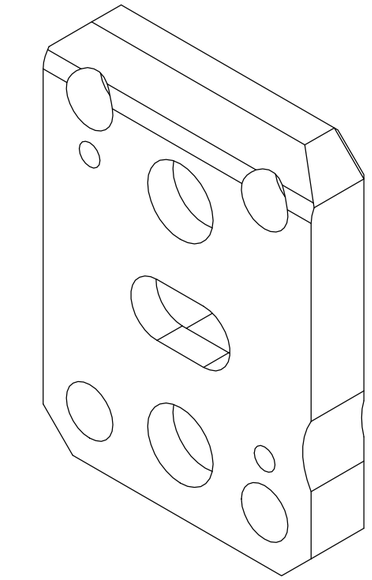

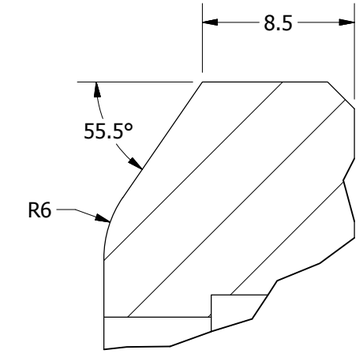

DETAIL C
SCALE 3 : 1

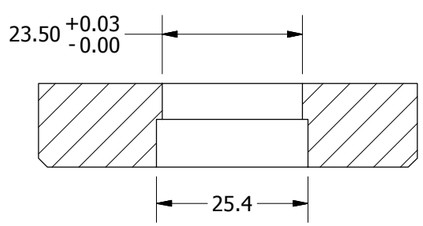

SECTION D-D
SCALE 1 : 1

MAQUINADOS GENERALES	MICROPULG.
SIERRA, FORJA, FUNDICION EN MOLDE	250
TORNEADO, TALADRADO, CEPILLADO, FRESADO	125
TORNEADO FINO, CEPILLADO, FRESADO, MANDRINADO, ESCARIADO	63
RECTIFICADO, TORNEADO LISO Y PULIDO	32
RECTIFICADO HUMEDO BRUÑIDO	16
RECTIFICADO HUMEDO BRUÑIDO	8
LAPEADO, PULIMENTADO, SUPER ACABADO	4

TOLERANCIAS
A MENOS QUE SE ESPECIFIQUE DE OTRA FORMA

SISTEMA INGLES		METRICO	
X.X	+/- 0.010	X.X	+/- 0.13
X.XX	+/- 0.005	X.XX	+/- 0.05
X.XXX	+/- 0.001	X.XXX	+/- 0.025
ANGULOS	+/- 0.5	ANGULOS	+/- 0.5

MARCAR:
PIEZA NUMERO
HERRAMIENTA
NUMERO
ESPECIFICACION DE MATERIAL
TRATAMIENTO TERMICO

PROYECTO 3er. CUADRANTE

Metalsa
"Calidad como forma de vida"

AREA:	HIDROFORMADO
DEPARTAMENTO:	CENT-TRAS-TANQUE
PROYECTO:	DJ
NOMBRE DE HTA.:	PUNZONADO DE ALMAS
NUMERO DE HTA.:	OP75C
NOMBRE DE PARTE:	CENTRAL RH

DESCRIPCION: MATRIZ-OP75-CDJ-043-A

FECHA:	MATERIAL:	CANTIDAD:	TRATAMIENTO TERMICO:	RECUBRIMIENTO:	ESCALA:	ACOTACION:
17/10/2019	D2	1	58-60 HRC	N/A	S/E	MM

ELABORÓ:	APROBÓ:	HOJA:	DIBUJO:
SCaballero	ALFREDO MAR	1 DE 1	CTT-CENTDJRH-PUNZ-OP75C-Matriz043-A