Impresión generada por: Jesus Angel Garcia Saldaña
ADN - ADMINISTRACIÓN DE DIBUJOS NETWORK
FECHA DE IMPRESIÓN: 16/05/2022
AUTORIZADO

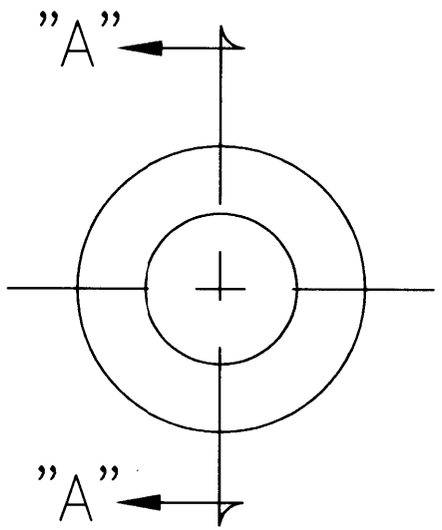

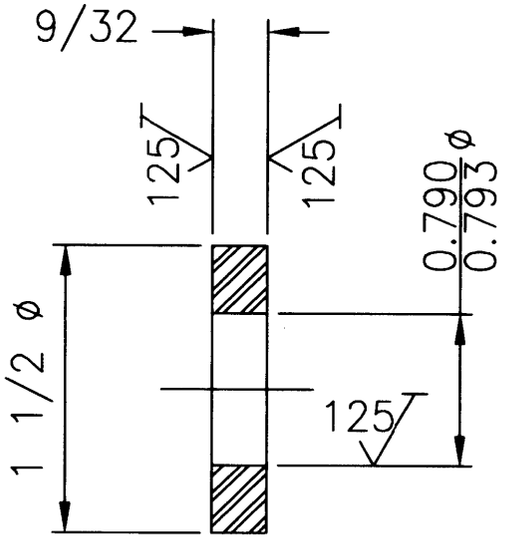

SECCION "A-A"

FRACC. 0" A 12"	± 1/64	PARALELISMO	0.003"/PIE
FRACC. 12" A 24"	± 1/32	CONCENTRICIDAD	0.001" LT
FRACC. 24" EN —	± 1/16	PERPENDICULARIDAD	±0.003"/PIE
DECIMALES	±0.005"	OVALADO	0.0005" LT
ANGULARES	± 15'	PANDURA	0.003"/PIE
ACABADOS NO IND. =	250	RADIOS NO IND. =	

TOLERANCIAS GENERALES MAQUINADAS

QUITAR FILOS

MARCAR No. PIEZA ●

REF.

CAMBIO	FECHA	CANT.	SE USA EN
F			
E			
D			
C		1	284390
B		1	284260
A	05-04	1	284010

NOMBRE: RESPALDO

ESCALA	MATERIAL	NUMERO	CAMBIO
1: 1	AISI-C1018	284011	A

DIBUJO	FECHA	REVISO	FECHA
JPG	5-90	WONG	5-90

FABRICACION DE MAQUINAS
S.A. DE C. V.
MONTERREY, N.L. MEXICO

TAMAÑO: A

NUMERO 284011 CAMBIO A