公差值	
X.	±0.15
.X	±0.05
.XX	±0.01
.XXX	±0.005

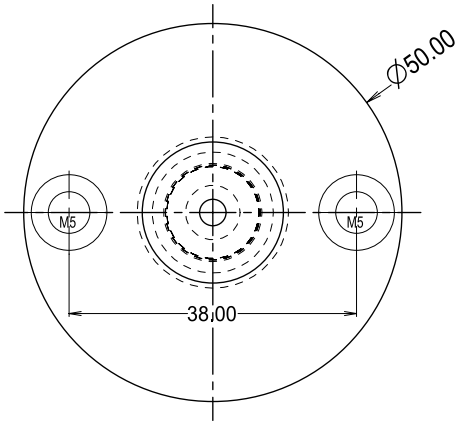

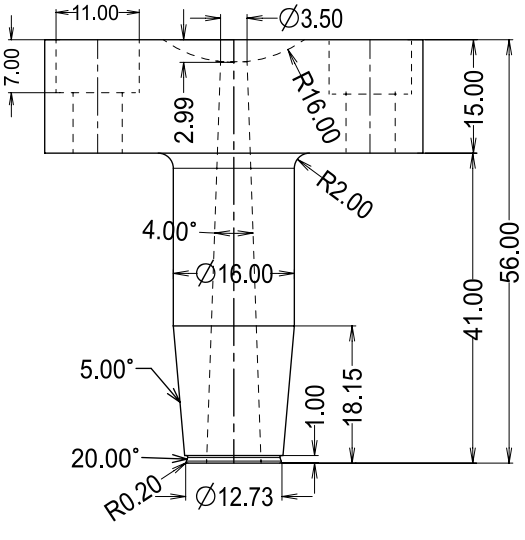

模具外形尺寸	
350*350*346	
滑块材质	
母模材质	SKD11
公模材质	SKD11
外观要求	抛光
机台吨位	80T

ZGZ		01	MISUMI Parts	SKD61	已备
件号	名称	数量	尺寸	材质	备注

CLIENT				PART NO.	5-082787-270
TITLE	灌嘴			MATERIAL	Toray PPS A675GS1B (CF50%) Black
				SHRINKAGE	/1000
DWG. BY	赵方明	DATE	21.09.28	MOLD NO.	SX21-288
CHK. BY		DATE		FILE NAME	
APP. BY		DATE		MACHINE	
REV		DATE		SHEET	of

苏州顺兴精密模具有限公司
SUZHOU SHUNXING PRECISE MOULD INDUSTRY CO.,LTD

SCALE	FIT
UNIT	MM
3RD	