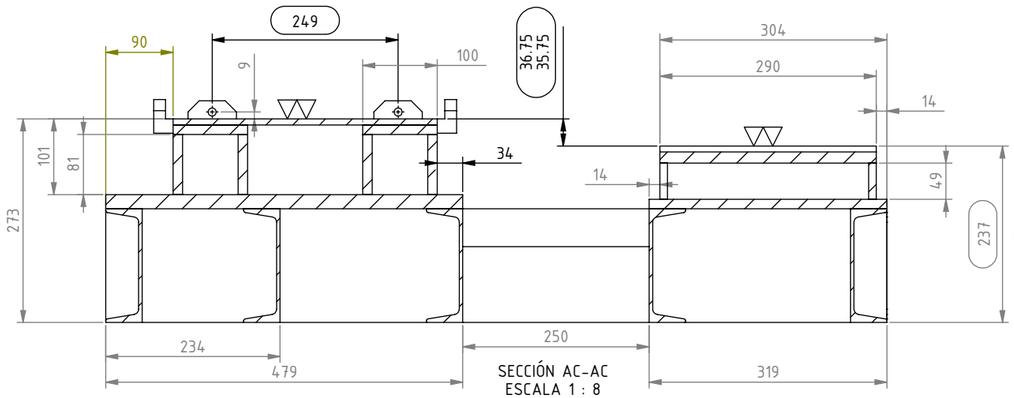


SECCIÓN AC-AC
ESCALA 1 : 8

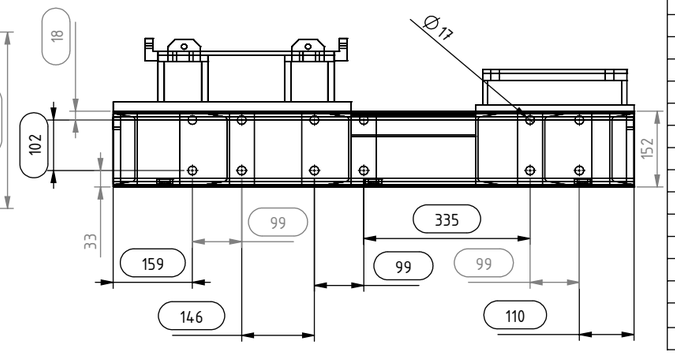


| LISTA DE MATERIALES | | | | | | |
|---|---|---|---|---|---|---|
| Nº | CODIGOS SAP | CANTIDAD | DESCRIPCIÓN | MATERIAL | PESO UNIT. | PESO TOTAL |
| 1 | - | 2 | CANAL C DE 6" 15.63 kg/mx1048mm | ASTM A-36 | 11.31 | 22.62 |
| 2 | - | 5 | CANAL C DE 6" 15.63kg/m x 500 mm | ASTM A-36 | 5.69 | 28.45 |
| 3 | - | 2 | PLACA DE 3/4" x 129 mm x 479 mm | ASTM A-36 | 10.35 | 20.7 |
| 4 | - | 2 | ÁNGULO 2" x 2" x 1/8" | ASTM A-36 | 0.65 | 1.3 |
| 5 | - | 4 | PLACA DE 5/8" x 58 mm x 92 mm | ASTM A-36 | 0.44 | 1.76 |
| 6 | - | 1 | PLACA DE 1/2" x 319 mm x 400 mm | ASTM A-36 | 13.12 | 13.12 |
| 7 | - | 2 | PLACA DE 3/8" x 49 mm x 380 mm | ASTM A-36 | 1.45 | 2.9 |
| 8 | - | 2 | PLACA DE 3/8" x 49 mm x 270 mm | ASTM A-36 | 1.03 | 2.06 |
| 9 | - | 1 | PLACA DE 5/8" x 290 mm x 380 mm | ASTM A-36 | 13.61 | 13.61 |
| 10 | - | 6 | PLACA DE 3/8" 31 mm x 33 mm | ASTM A-36 | 0.04 | 0.24 |
| 11 | - | 4 | PLACA 5/8" X 45 mm x 65 mm | ASTM A-36 | 0.33 | 1.32 |
| 12 | - | 4 | PLACA 1" X 45 mm x 65 mm | ASTM A-36 | 0.42 | 1.68 |
| 13 | - | 8 | PLACA 1/2" DE 60mm X 95 mm | ASTM A-36 | 0.56 | 4.48 |
| 14 | - | 2 | PLACA 3/8" X 95 mm x 352 mm | ASTM A-36 | 2.03 | 4.06 |
| 15 | - | 2 | PLACA 3/8"X 100 mm X 390mm | ASTM A-36 | 1.79 | 3.58 |
| 16 | - | 4 | PLACA DE 1/2" X 95 mm X 100 mm | ASTM A-36 | 0.86 | 3.44 |
| 17 | - | 3 | CANAL 6X 15.63 Kg/M X 251mm | ASTM A-36 | 1.82 | 5.46 |
| 18 | - | 3 | PLACA 1/2" 124mmX124mm | ASTM A-36 | 2.18 | 6.54 |

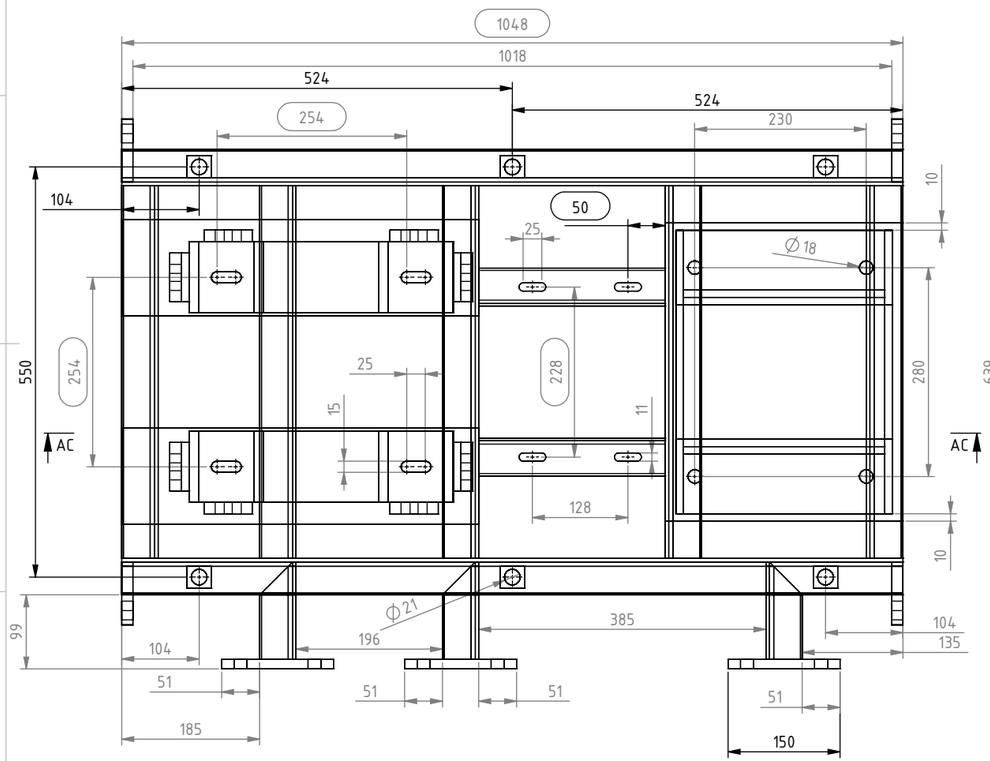


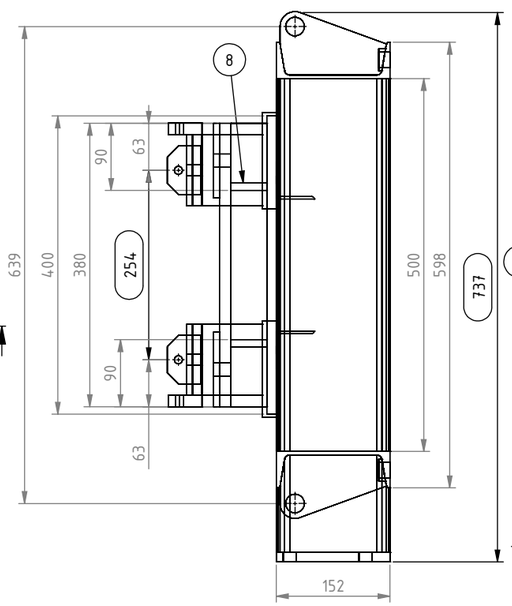


PESO TOTAL APROX. 137.4 kg

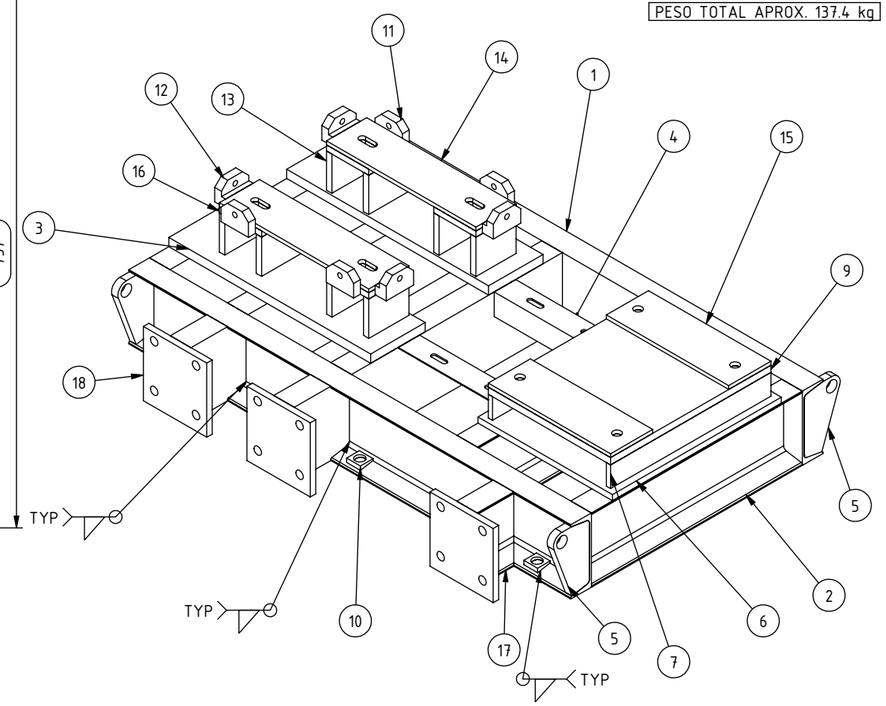


NOTAS:
1.- DIMENSIONES EN MILIMETROS A MENOS QUE SE ESPECIFIQUE OTRA COSA.
2.- TODAS LAS SOLDADURAS SERÁN DE ACUERDO AL CÓDIGO AWS ÚLTIMA EDICIÓN, 6 mm CONTINUA DE FILETE A MENOS QUE SE ESPECIFIQUE OTRA COSA.
3.- EN CORTES DE PERFILES, PLACAS Y LAMINAS DEBERAN TENER UNA TOLERANCIA DE +/- 1.50mm. DIAMETROS + 1.50mm.
4.- QUITAR TODAS LAS REBABAS Y BORDES AFILADOS.
5.- TODAS LAS CARAS MAQUINADAS O SOLDADAS DEBERAN ESTAR A 90 GRADOS ENTRE ELLAS COMO SE INDICA EN EL PLANO.
6.- APLICAR DOS MANOS DE ANTICORROSIVO PARA EL ACABADO FINAL PINTURA DE ESMALTE COLOR AZUL RAL 5005.
7.- MARCAR NUMERO DE PARTE CON ALTURA DE LETRA 8 mm
8.- DIMENSIONES EN LISTA DE MATERIALES SON DE REFERENCIA, DIMENSIONES PARA CORTE DEBERAN TOMARSE DE ACOTACIONES EN EL PLANO.

| REV. | DESCRIPCIÓN | POR | FECHA | REV |
|---|---|---|---|---|
| | | | | |
| | | | | |
| | | | | |
| | | | | |

PARA LIMITES Y TOLERANCIAS NO DESCRITAS, REFERIRSE A "A4-15895"

OFICINA DE ORIGEN:
MONTERREY - MÉXICO

ESCALA: 1:10
REV: ASC
APR: RNT
POR: AAL.
FECHA: 08/ MAR/2022
HOJA: 1 DE 2

Weir Minerals México ("la compañía") es dueña de los derechos así como de toda la información en este dibujo.
El dibujo no debe ser copiado en parte o en su totalidad, de ninguna forma o por ningún médio, así como la información no puede ser revelada a ninguna persona o usada para cualquier otro proposito diferente al expecífico para el que fue creado sin el previo concentimiento de la Compañía.

Excellent Minerals Solutions

WEIR MINERALS MEXICO
A DIVISION OF THE
WEIR GROUP PLC

WEIR Minerals

TITULO:
BASE BOMBA DWU 75
MOTOR 254TS-2

DIBUJO No.
WM220011601001

REV.
A

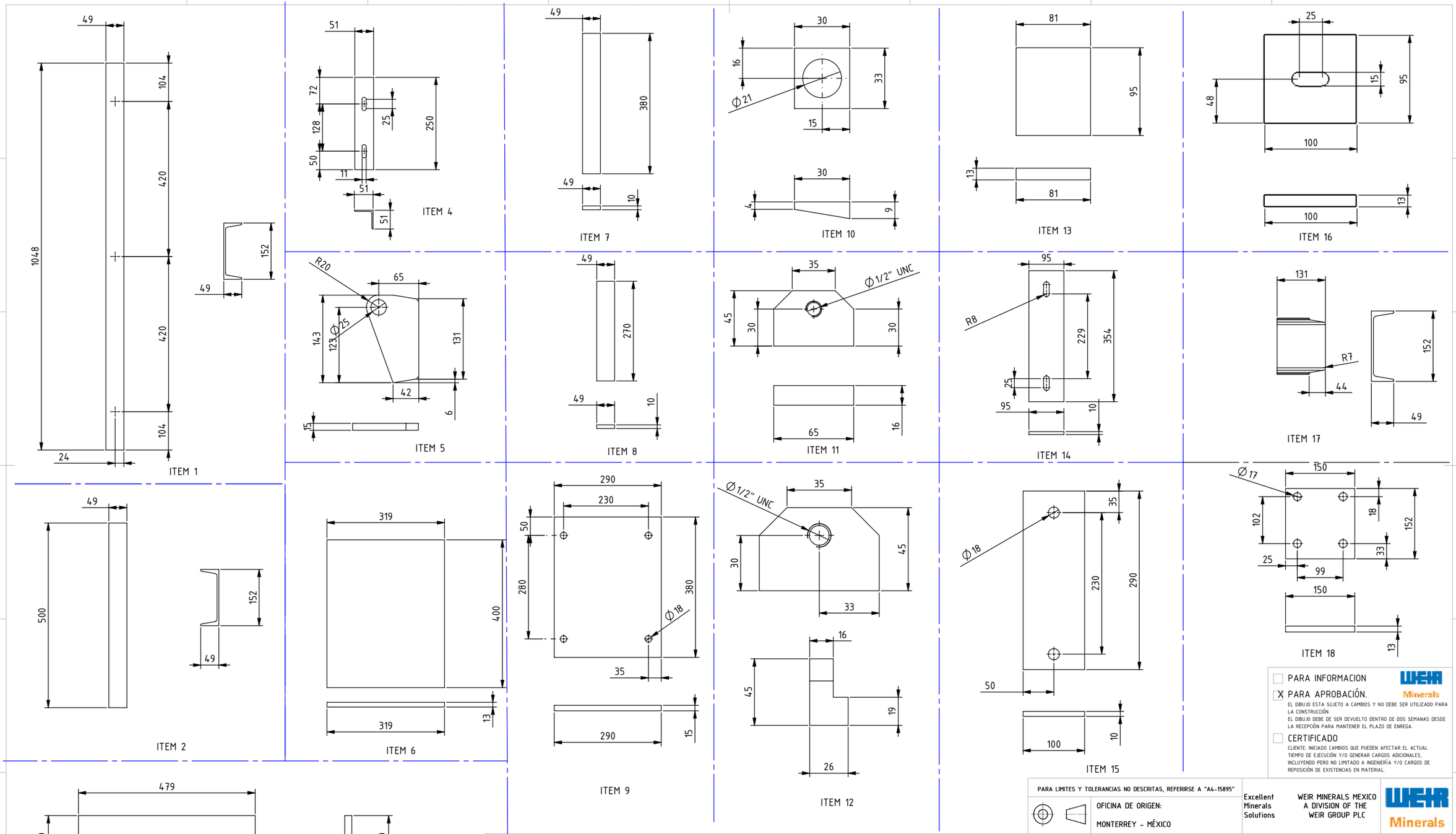


PARA INFORMACION

X PARA APROBACIÓN.

EL DIBUJO ESTA SUJETO A CAMBIOS Y NO DEBE SER UTILIZADO PARA LA CONSTRUCCIÓN.
EL DIBUJO DEBE DE SER DEVUELTO DENTRO DE DOS SEMANAS DESDE LA RECEPCIÓN PARA MANTENER EL PLAZO DE ENREGA.

CERTIFICADO

CLIENTE: INICIADO CAMBIOS QUE PUEDEN AFECTAR EL ACTUAL TIEMPO DE EJECUCIÓN Y/O GENERAR CARGOS ADICIONALES, INCLUYENDO PERO NO LIMITADO A INGENIERÍA Y/O CARGOS DE REPOSICIÓN DE EXISTENCIAS EN MATERIAL.

PARA LIMITES Y TOLERANCIAS NO DESCRITAS, REFERIRSE A "A4-15895"

OFICINA DE ORIGEN:

MONTERREY - MÉXICO

Excellent Minerals Solutions

WEIR MINERALS MEXICO
A DIVISION OF THE
WEIR GROUP PLC

Weir Minerals México ("la compañía") es dueña de los derechos así como de toda la información en este dibujo.
El dibujo no debe ser copiado en parte o en su totalidad, de ninguna forma o por ningún médio, así como la información no puede ser revelada a ninguna persona o usada para cualquier otro proposito diferente al expecífico para el que fue creado sin el previo concentimiento de la Compañía.

ESCALA:

REV: ASC

APR: RNT

POR: AAL.

FECHA: 06/ ABR/2022

HOJA: 2 DE 2

TITULO:

BASE BOMBA DWU 75
MOTOR 254TS-2

DIBUJO No. WM220011601001

REV. A

| REV. | DESCRIPCIÓN | POR | FECHA | REV |
|---|---|---|---|---|