REVISION	DESCRIPCION	FECHA	APROBÓ

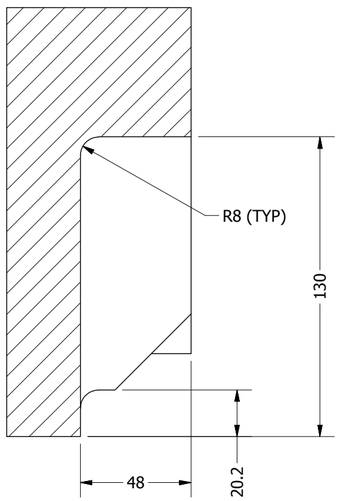

SECTION C-C
SCALE 1 / 2

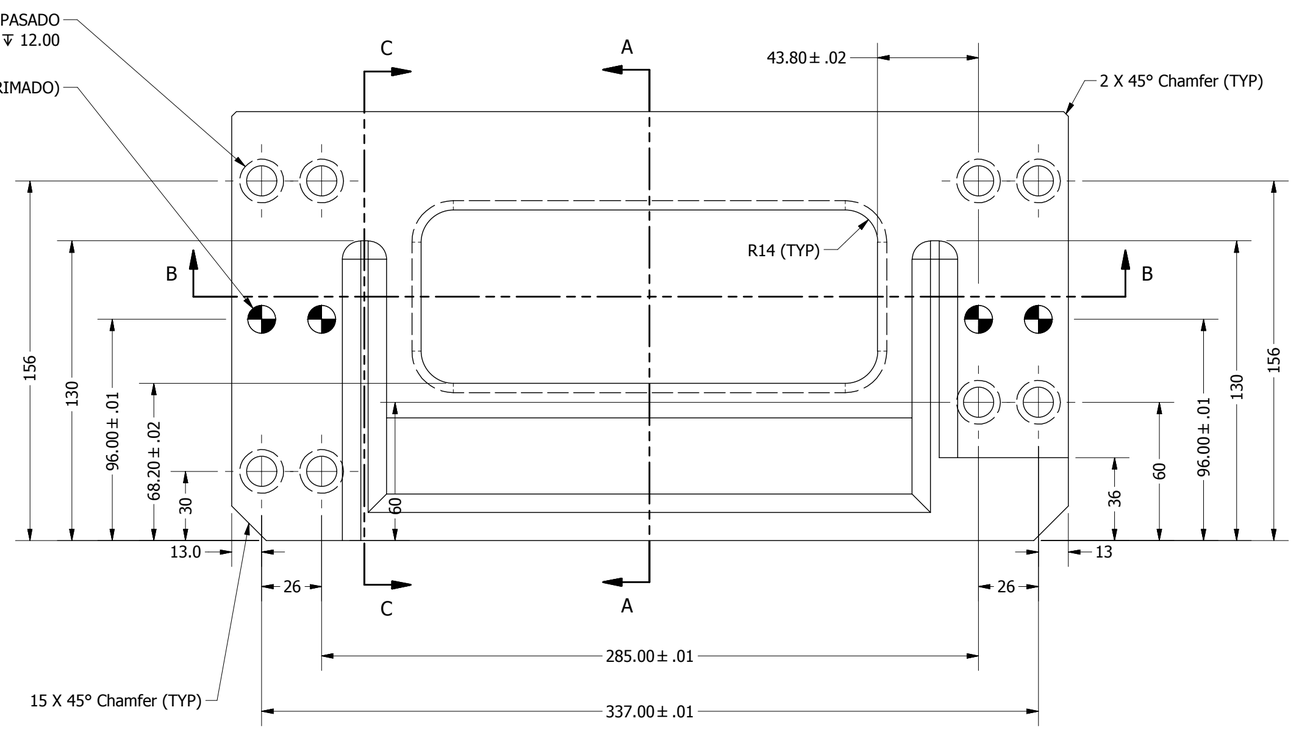

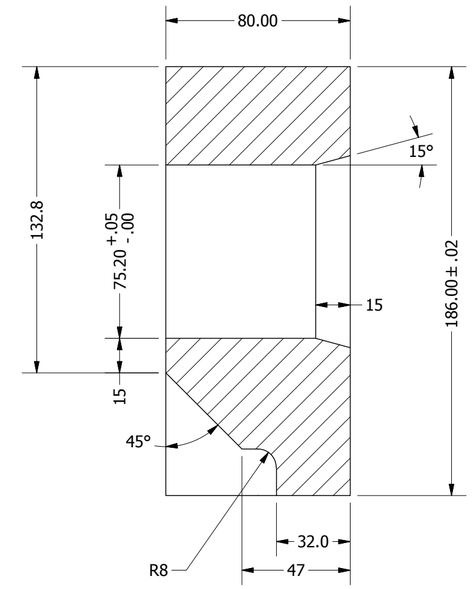

SECTION A-A
SCALE 1 / 2

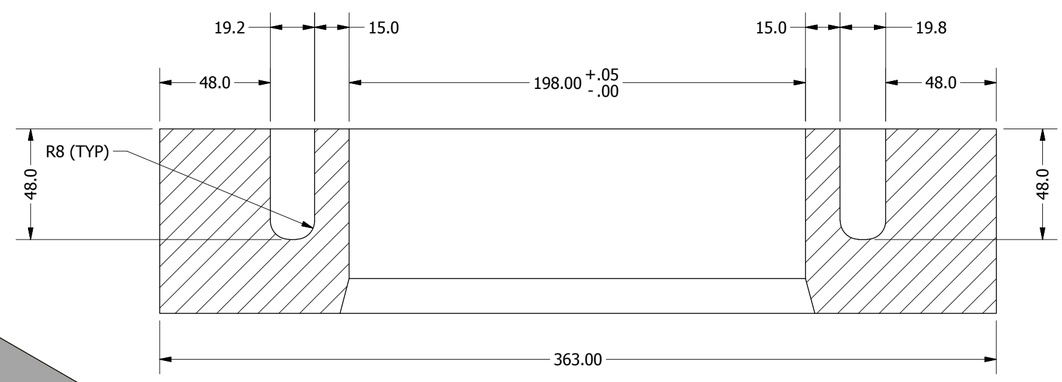

SECTION B-B
SCALE 1 / 2

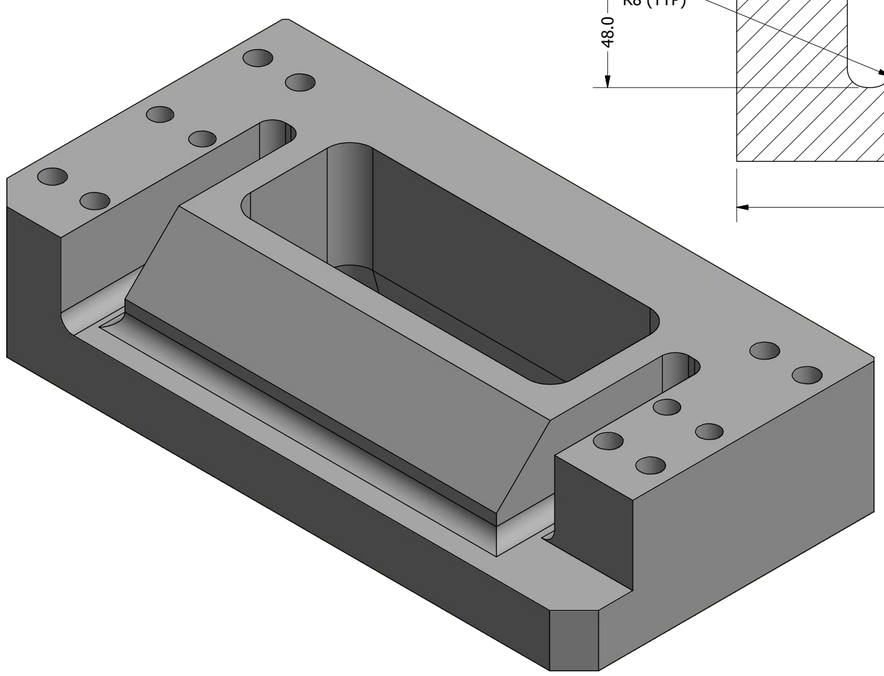

MAQUINADOS GENERALES	MICROPULG.
SIERRA, FORJA, FUNDICION EN MOLDE	250
TORNEADO, TALADRADO, CEPILLADO, FRESADO	125
TORNEADO FINO, CEPILLADO, FRESADO, MANDRINADO, ESCARIADO	63
RECTIFICADO, TORNEADO LISO Y PULIDO	32
RECTIFICADO HUMEDO BRUÑIDO	16
RECTIFICADO HUMEDO BRUÑIDO	8
LAPEADO, PULIMENTADO, SUPER ACABADO	4

TOLERANCIAS
A MENOS QUE SE ESPECIFIQUE DE OTRA FORMA

SISTEMA INGLES		METRICO	
X.X	+/- 0.010	X.X	+/- 0.13
X.XX	+/- 0.005	X.XX	+/- 0.05
X.XXX	+/- 0.001	X.XXX	+/- 0.025
ANGULOS	+/- 0.5	ANGULOS	+/- 0.5

MARCAR:
PIEZA NUMERO
HERRAMIENTA
NUMERO
ESPECIFICACION DE MATERIAL
TRATAMIENTO TERMICO

PROYECTO 3er. CUADRANTE

Metalsa
"Calidad como forma de vida"

AREA:	HIDROFORMADO
DEPARTAMENTO:	ROLOFORMADO
PROYECTO:	DT
NOMBRE DE HTA.:	CORTADORA
NUMERO DE HTA.:	-----
NOMBRE DE PARTE:	CENTRAL

DESCRIPCION: CLAMP LARGO CORTADORA CENTRAL DT

FECHA:	MATERIAL:	CANTIDAD:	TRATAMIENTO TERMICO:	RECUBRIMIENTO:	ESCALA:	ACOTACION:
11/06/2018	M2	1	60-63 HRC	N/A	1:2	MM

ELABORÓ:	APROBÓ:	HOJA:	DIBUJO:
SCaballero	RAYMUNDO R.	1 DE 1	ROL-CENT_DT-CORT-ClampLargo