NUMERO	CAMBIO
187130	

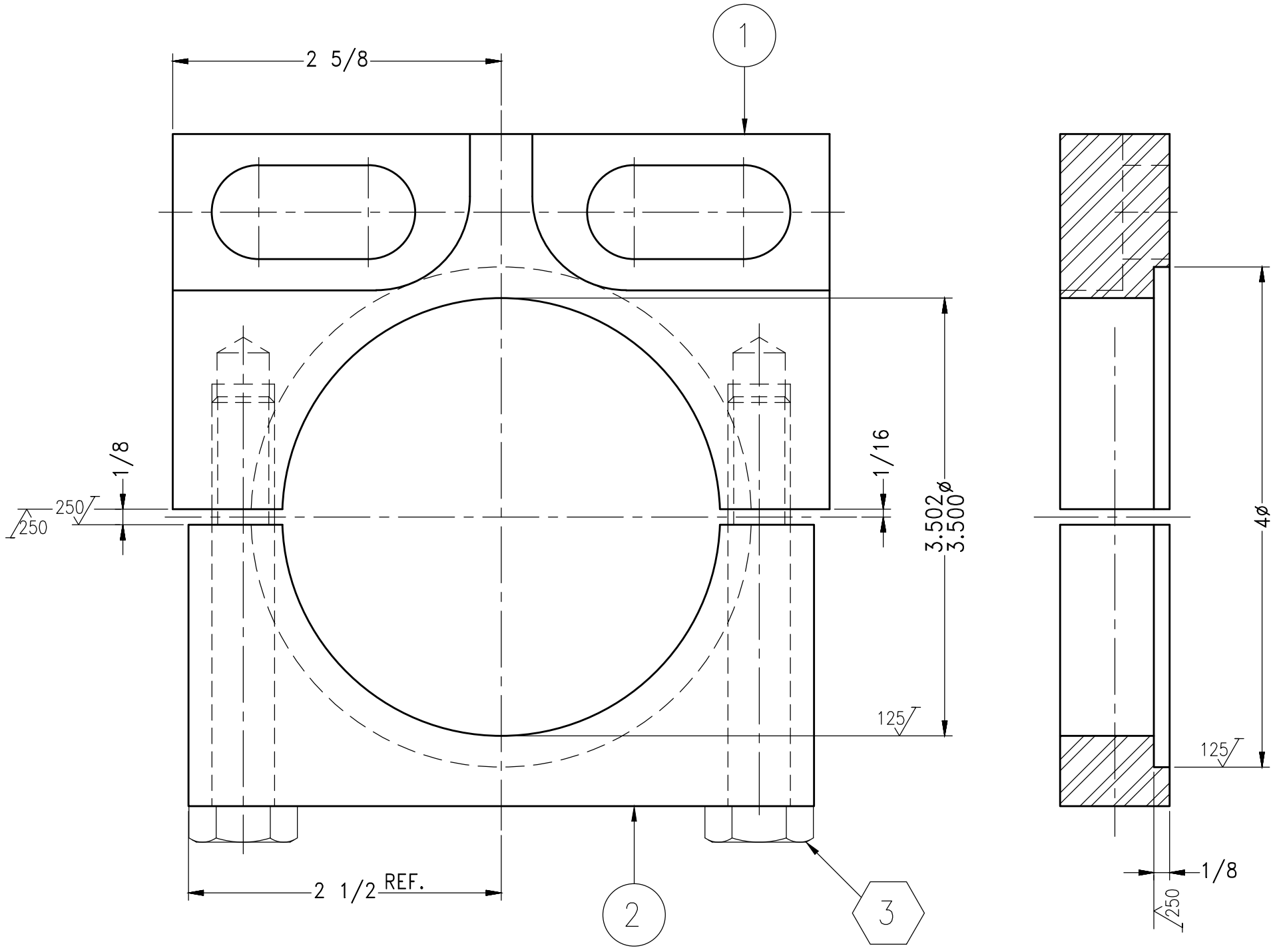

CAN	NO. DIBUJO	TAM	IND	DESCRIPCION
2	9020064974	–	3	TORN. CAB. HEX. 1/2–13UNC
–	––	–	–	x 3 1/4 LGO., Gr. 8, ACERO
1	307236	B	2	CLAMP
1	187112	B	1	CLAMP BLOCK

1	GRUPO NO.
	CAMBIO
187130	MONTAJE NO.

R A N G O	FRACC.	DECIM.					
			PARALELISMO	0.003"/PIE	F		
DE 0" A 12"	± 1/64	±0.005	CONCENTRICIDAD	0.001" LTI	E		
DE 12" A 24"	± 1/32	±0.007	PERPENDICULARIDAD	±0.003"/PIE	D		
DE 24" EN →	± 1/16	±0.010	OVALADO	0.0005"LTI	C		
QUITAR FILOS	ANGULARES	± 15'	PANDURA	0.003"/PIE	B		
MARCAR No. PIEZA ●	ACABADOS NO IND. =	250	RADIOS NO IND. =		A	1	187135
REF. 310623	TOLERANCIAS GENERALES MAQUINADAS				CAMBIO	FECHA	CANT.	SE USA EN

NOMBRE	ENSAMBLE DE GRAPA		
ESCALA 1:1	MATERIAL SUBMONTAJE	NUMERO 187130	CAMBIO
DIBUJO ReyesS	FECHA 31–ENE–12	FABRICACION DE MAQUINAS S.A. DE C. V. MONTERREY, N.L. MEXICO	TAMAÑO B
REVISO J.J.M.M.	FECHA 31–ENE–12		

AUTORIZADO
FECHA DE IMPRESIÓN: 18/01/2022
ADN - ADMINISTRACIÓN DE DIBUJOS NETWORK
Impresión generada por: Jesus Angel Garcia Saldaña