REVISIONES.	SIM.	REV.	FECHA	DESCRIPCION

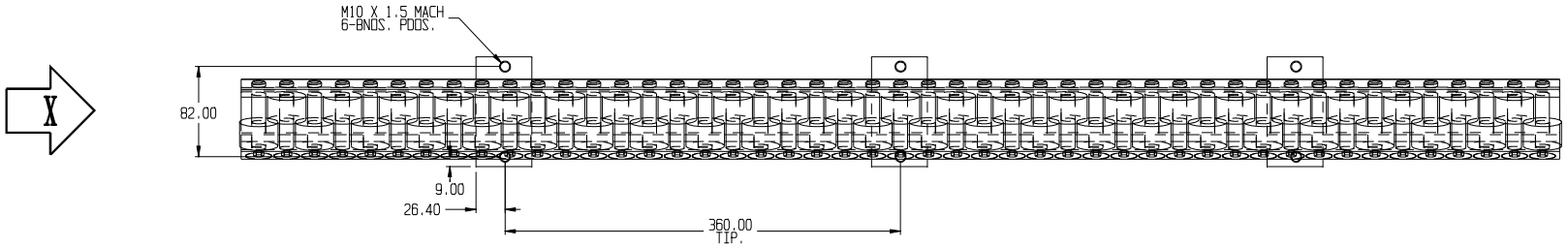

VISTA EN DIRECCION DE LA FLECHA X

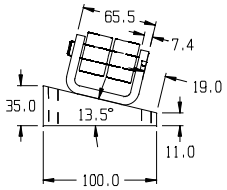

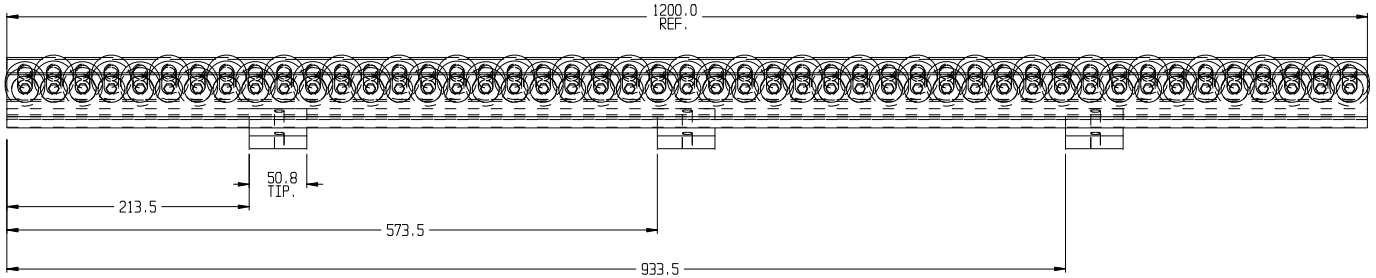

HERRAMIENTA No.
DSM-670
E HOJA 8-9

8-12 CAMA DE RODILLOS

1- CONJUNTO SOLDADO Y NORMALIZADO
STK. a) 3-ASTM A36 1 1/2" x 50.8 x 100.0 mm LG.
b) 1-CAMA DE RODILLOS; COMERCIAL

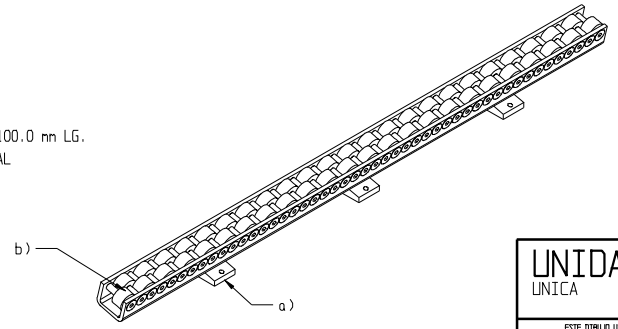

CANT.	DET.	HOJA	DESCRIPCION	MATERIAL
1	8-12	8-9	CAMA DE RODILLOS	CONJ. SOLD. Y NORM.

UNIDAD No.08
UNICA

ESTE DIBUJO USA SISTEMA DE MEDICION METRICO.
LAS TOLERANCIAS SERAN:
METRICO
0 - 1.5 ±0.5
0.01 - 1.0 ±0.05
0.001 - 0.100 ±0.025
ANGULAR
GRADOS ±1°
GRADOS MIN. ±0° 30'
GRADOS: MIN. SEG. ±0° 0' 0.5"

MODELO: DS 2013.5	HOJA 8-9	HOJAS 10	HTA. No. DSM-670
AREA: ○CARROCERIAS ○PINTURA ●CHASSIS ○ OTROS (INDICAR): ○A. METALICO ○VESTIDURA ○LINEA FINAL			
DISEÑO A.B.E.	DETALLO M.A.N.G.	TITULO ENGINE MOUNT DIESEL 4X4 AND CAB SUPORT	
CHECO A.B.E.	APROBO		
FECHA 13/10/12	ESCALA 1:1	PLANTA ●ENS. APODACA, NUEVO LEON. ○ENS. SALTILLO, COAHUILA. ○OTRA (IND)	Metalsa "Calidad como Forma de vida"

IERSA