ITEM	DESCRIPCIÓN	UNIDAD	MATERIAL	PESO UNIT.	CANTIDAD	TOTAL
1	SOLIDO 2 1/4" X 924mm X 174mm	KG	A36	72	1	72
2	SOLIDO 2" X 72.5mm X 66mm	KG	A36	0.40	1	39
3	SOLIDO 2" X 92.2mm X 66mm	KG	A36	0.52	6	3.12
4	SOLIDO 2" X 91.5mm X 66mm	KG	A36	0.50	1	0.50
5	tornillo avellanado U6B2-4L	PZA		-	8	

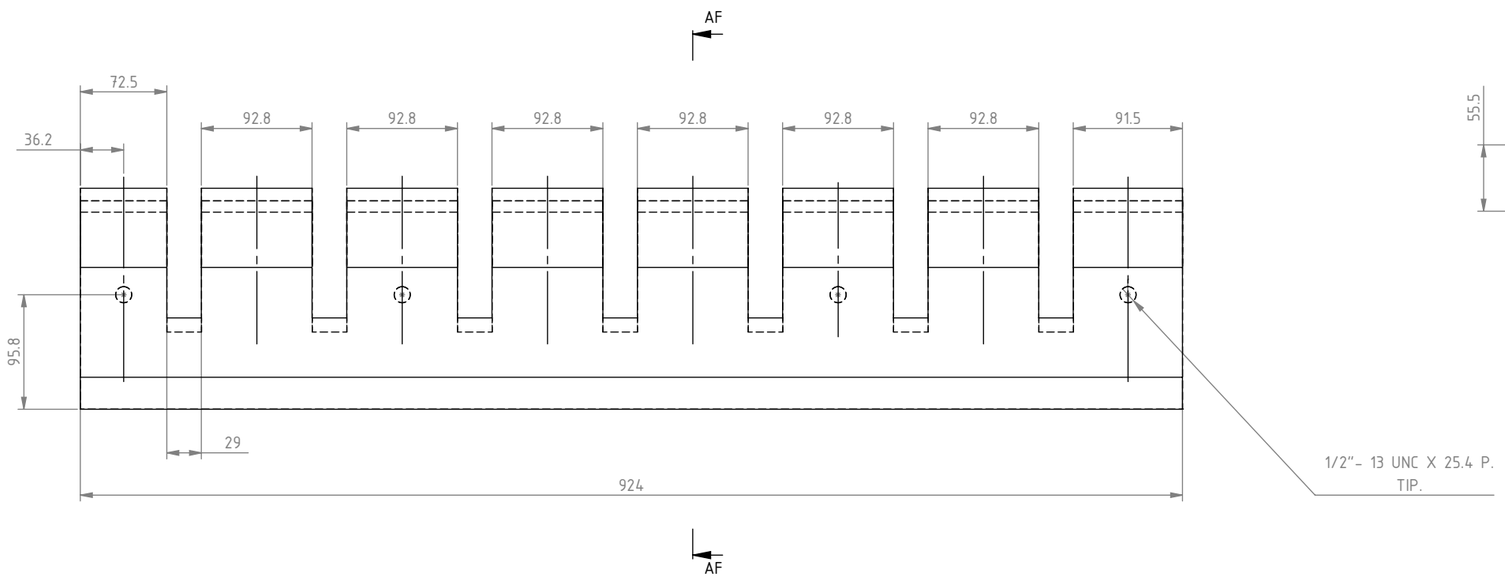

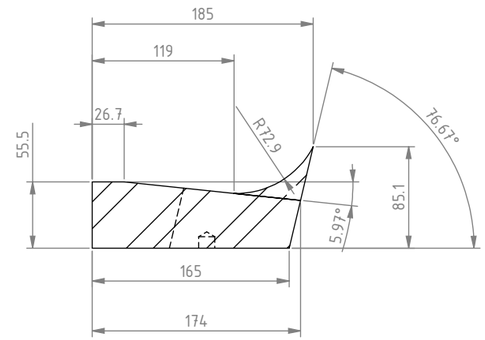

SECCIÓN AF-AF
ESCALA 1 : 5

CONSIDERAR SI ES POSIBLE
EN DOS PARTES Y SUJETAR CON
TORNILLO AVELLANADO POR DEBAJO

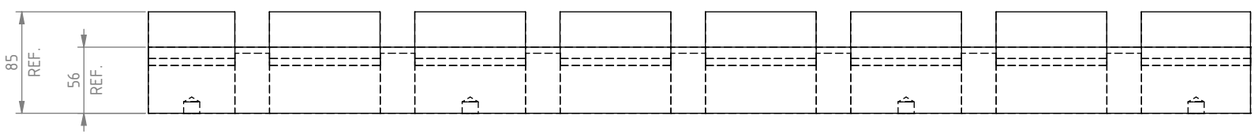

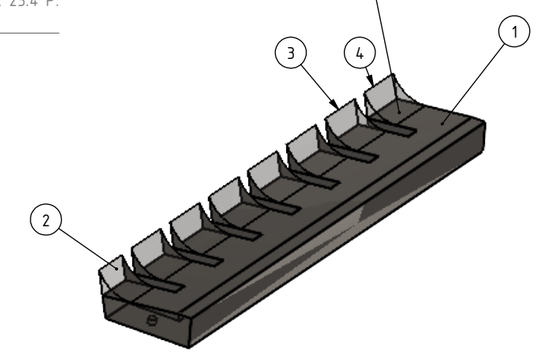

PESO TOTAL APROX. 57 kg

NOTAS:
1.- DIMENSIONES EN MILÍMETROS A MENOS QUE SE ESPECIFIQUE OTRA COSA.
2.- TODAS LAS SOLDADURAS SERÁN DE ACUERDO AL CÓDIGO AWS ÚLTIMA EDICIÓN, 6 mm CONTINUA DE FILETE A MENOS QUE SE ESPECIFIQUE OTRA COSA.
3.- EN CORTES DE PERFILES, PLACAS Y LAMINAS DEBERÁN TENER UNA TOLERANCIA DE +/- 1.50 mm. DIAMETROS + 1.50 mm.
4.- QUITAR TODAS LAS REBABAS Y BORDES AFILADOS.
5.- TODAS LAS CARAS MAQUINADAS O SOLDADAS DEBERÁN ESTAR A 90 GRADOS ENTRE ELLAS COMO SE INDICA EN EL PLANO.
6.- MARCAR NUMERO DE PARTE CON ALTURA DE LETRA 8 mm.

REV.	DESCRIPCIÓN	POR	FECHA	REV

PARA LIMITES Y TOLERANCIAS NO DESCRITAS, REFERIRSE A "A4-15895"

OFICINA DE ORIGEN:
MONTERREY - MÉXICO

ESCALA: 1:10
REV: AS
APR: JVO
POR:DAVID ZAVALA VAZQUEZ
FECHA: 04/MAY/2022
HOJA: 1 DE 1

Weir Minerals México ("la compañía") es dueña de los derechos así como de toda la información en este dibujo.
El dibujo no debe ser copiado en parte o en su totalidad, de ninguna forma o por ningún médio, así como la información no puede ser revelada a ninguna persona o usada para cualquier otro proposito diferente al expecífico para el que fue creado sin el previo concentimiento de la Compañía.

Excellent Minerals Solutions

WEIR MINERALS MEXICO
A DIVISION OF THE
WEIR GROUP PLC

TITULO:
ACCESORIO
TAPA DE MOLDE
SEGMENTO RELLENO

DIBUJO No. WM211917305001

REV. 0