NUMERO 341508 CAMBIO

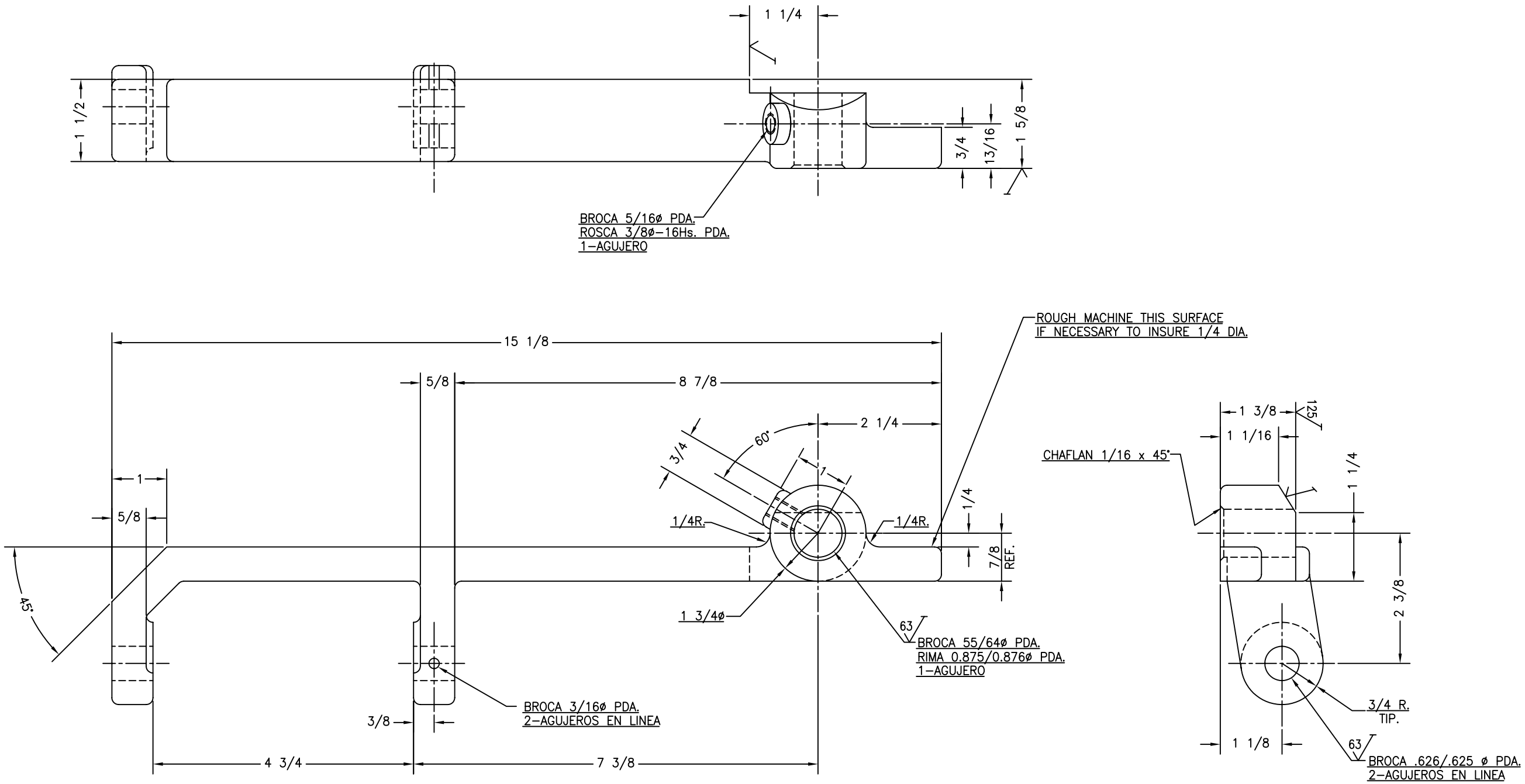

USAR VACIADO: 306033

	RANGO	FRACC.	DECIM.	PARALELISMO 0.003"/PIE	F				NOMBRE	SOPORTE DEFLECTOR INFERIOR	
	DE 0" A 12"	± 1/64	±0.005	CONCENTRICIDAD 0.001" LTI	E						
	DE 12" A 24"	± 1/32	±0.007	PERPENDICULARIDAD ±0.003"/PIE	D				ESCALA 1:1	MATERIAL 376–T6 CAST ALUM.	NUMERO 341508 / CAMBIO
	DE 24" EN →	± 1/16	±0.010	OVALADO 0.0005"LTI	C						
QUITAR FILOS	ANGULARES		± 15'	PANDURA 0.003"/PIE	B						
MARCAR No. PIEZA	ACABADOS NO IND. =		250	RADIOS NO IND. =	A		1	320765	DIBUJO C.RINCON	FECHA 07–07	FABRICACION DE MAQUINAS S.A. DE C. V. MONTERREY, N.L. MEXICO
REF. 306033	TOLERANCIAS GENERALES MAQUINADAS				CAMBIO	FECHA	CANT.	SE USA EN	REVISO CONT	FECHA 07–07	TAMAÑO D

AUTORIZADO
FECHA DE IMPRESIÓN: 22/03/2022
ADN - ADMINISTRACIÓN DE DIBUJOS NETWORK
Impresión generada por: Ernesto Ricardo Morales Rodriguez