MODIFICACIONES				
No.	AUT.	LOC.	DESCRIPCION	FECHA
OR		JOC	Se libera para fabricación.	04/OCT/13
A		JOC	Se agregan guias laterales. Rev JGDV	13/JUL/21

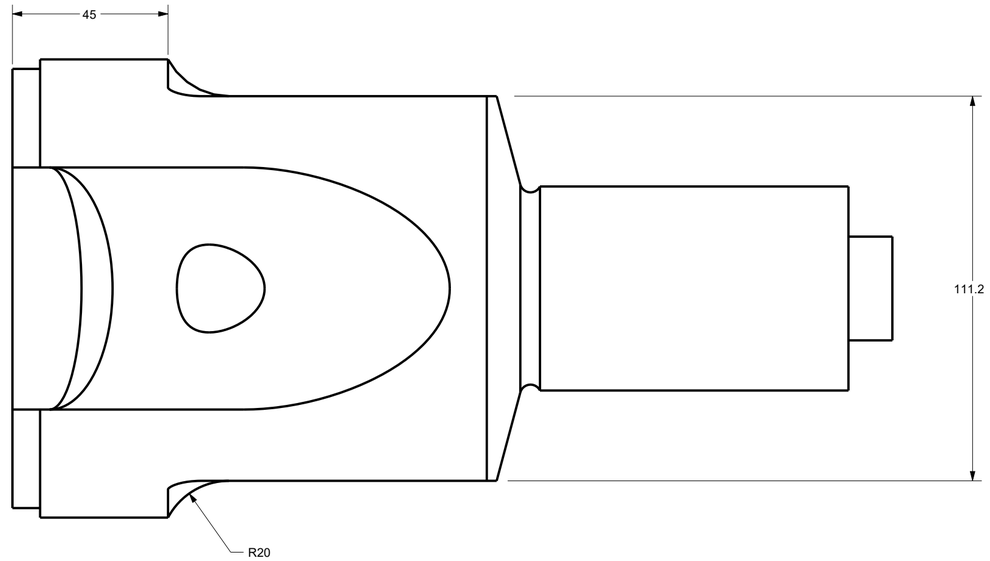

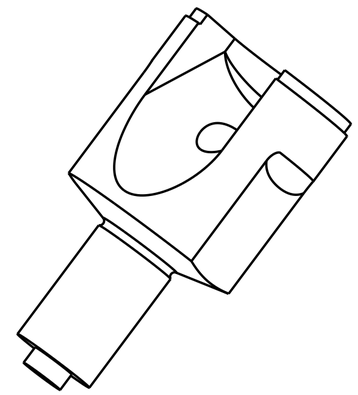

SCALE 33:100

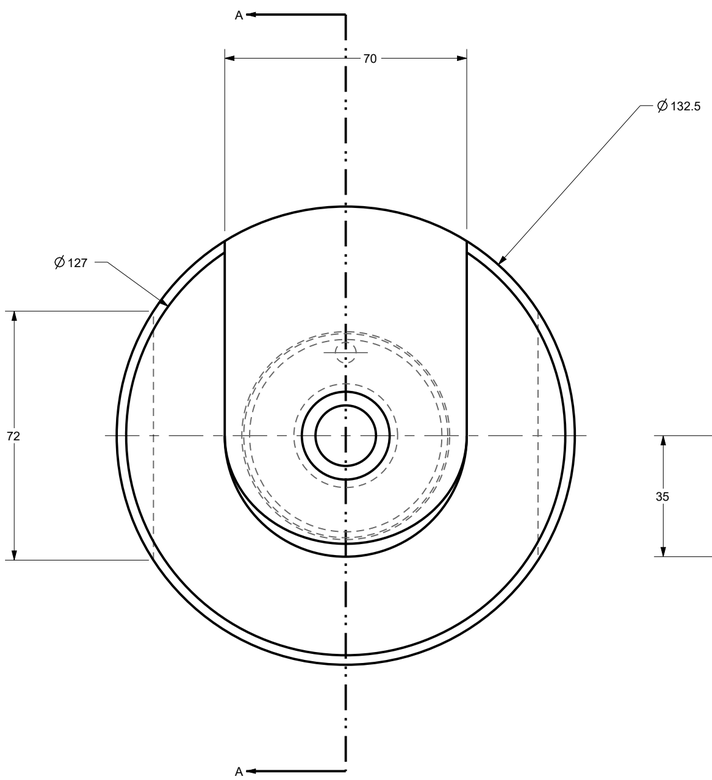

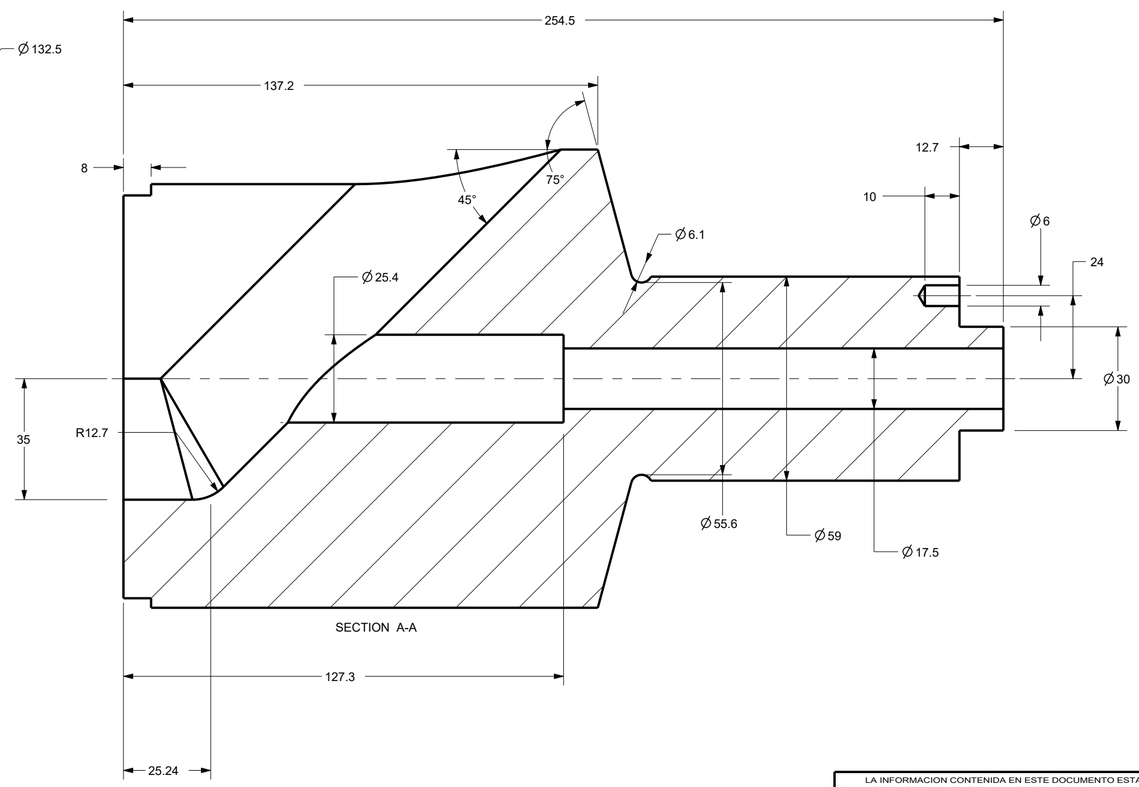

SECTION A-A

ACABADO SUPERFICIAL (Ra)			
SIMBOLO		µm	µin
N12		6.3	250
N11	ACABADO NORMAL	3.2	125
N10		1.6	63
N9	ACABADO FINO	0.8	32
N8	RECTIFICADO	0.4	16
N7		0.2	8
N6	SUPER ACABADO	0.1	4

TODOS LOS SIMBOLOS GEOMETRICOS, DIMENSIONES Y TOLERANCIAS SEGUN "ASME Y14.5 M-1994"

ALABEO RADIAL (RUNOUT)	ALABEO AXIAL (TOTAL RUNOUT)	(M)	CONDICION DE MATERIAL MAXIMO (MAXIMUM MAT'L CONDITION)
POSICION (POSITION)	CILINDRICIDAD (CYLINDRICITY)	(L)	CONDICION DE MATERIAL MINIMO (LEAST MAT'L CONDITION)
SIMETRIA (SYMMETRY)	PERPENDICULARIDAD (PERPENDICULARITY)	(P)	ZONA PROYECTADA DE TOLERANCIA (PROJECTED TOL. ZONE)
ANGULARIDAD (ANGULARITY)	RECTILINEIDAD (STRAIGHTNESS)		ENTRE (BETWEEN)
PLANICIDAD (FLATNESS)	CONCENTRICIDAD (CONCENTRICITY)		DIMENSION BASICA (BASIC DIMENSION)
PERFIL DE LINEA (PROFILE OF LINE)	PARALELISMO (PARALLELISM)	(A)	DATO ESPECIFICO (DATUM TARGET)
PERFIL DE SUPERFICIE (PROFILE OF SURFACE)	DIAMETRO (DIAMETER)	(A)	SIMBOLO DE CARACTERISTICA DATO (DATUM IDENT. SYMBOL)
CIRCULARIDAD (CIRCULARITY)			

LA INFORMACION CONTENIDA EN ESTE DOCUMENTO ESTA PROTEGIDA POR LAS LEYES DE DERECHO DE AUTOR Y PROPIEDAD INTELECTUAL Y SE PROHIBE SU REPRODUCCION TOTAL O PARCIAL POR CUALQUIER MEDIO SIN AUTORIZACION DE SU PROPIETARIO: FORJA DE MONTERREY S.A. DE C.V.

FORJA DE MONTERREY S.A. DE C.V.
CARR. MONTERREY COLOMBIA Km.6.5
CD. GENERAL ESCOBEDO
C.P. 66050
NUEVO LEON, MEXICO.

UNA EMPRESA DEL GRUPO QUIMMCO

MATERIAL: AISI L6 (Op. H13) Temp., Rev. 48-52 HRc y Nit.			
TRATAMIENTO:	NOM. ARCHIVO DE DIBUJO: 4TH_STATION_EJECTOR_BODY		
PESO: 13.674	NOM. ARCHIVO SOLIDO: 4TH_STATION_EJECTOR_BODY		
TOLERANCIA:	DIBUJO: 4/Oct/13	FECHA: 13/JUL/21	
EQUIPO DE MFRA.	REVISO: 4/Oct/13	FECHA: 13/JUL/21	
CLIENTE:	AUTORIZO: 4/Oct/13	FECHA: 13/JUL/21	

DESCRIPCIÓN: Expulsor de 4ta estación

PROYECCIÓN	REF. CLIENTE: Normativa	HOJA 1 DE 1	REV: A
	REF. F. de M. NU.XXX.XXX	ESC: 3:4	COTAS: mm