Impresión generada por: Jesus Angel Garcia Saldaña
AUTORIZADO
FECHA DE IMPRESIÓN: 02/03/2022
ADN - ADMINISTRACIÓN DE DIBUJOS NETWORK

NUMERO 912155 CAMBIO

S20E210060
CODIGO CAD

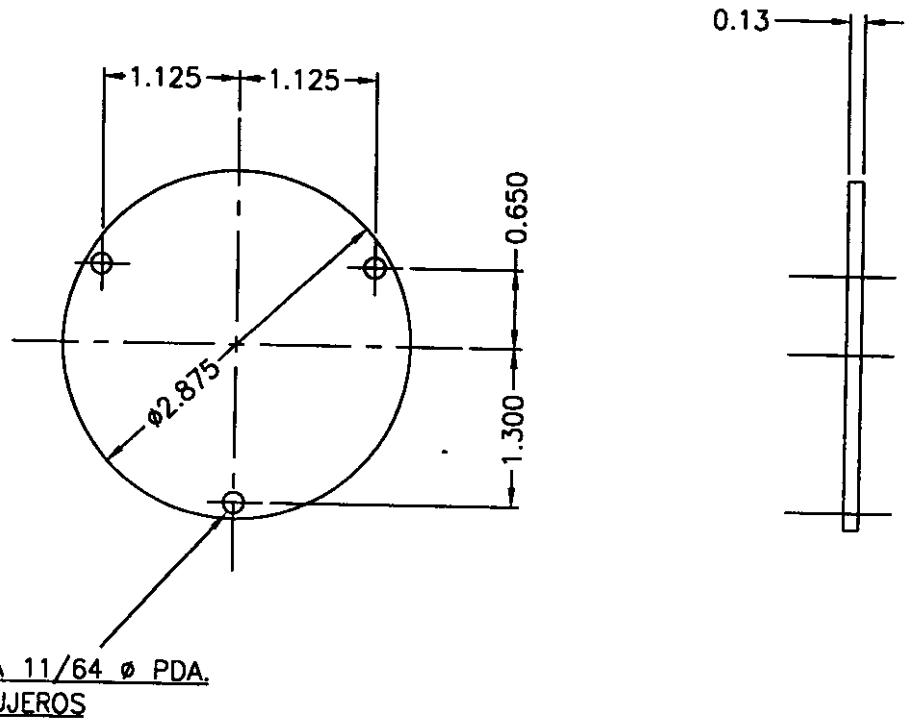

• NUMERO PIEZA	QUITAR FILOS X	✓ NO INDICADO = 125	RADIOS NO INDICADOS =
TOLERANCIAS NO ESPECIFICADAS			INDICACIONES ESPECIALES:
ESTRUCTURALES	VACIADOS	MAQUINADOS	
HASTA 12" = ± 1/64"	HASTA 12" = ± 1/32"	X.XXX = ± 0.005"	
MAS DE 12" = ± 1/64"/PIE	DE 12" A 24" = ± 1/16"	X.XX = ± 0.015"	
HASTA UN MAX. = ± 1/8"	MAS DE 24" = ± 1/32"/PIE	ANGULARES MAQ. = ± 15'	
ANGULAR ESTRUCT. = ± 1.5'	ANGULARES FUND. = ± 1.0		

CAMBIO	FECHA	CANT.	SE USA EN
F			
E			
D			
C			
B		1	912157
A		1	912156

NOMBRE: TAPA

ESCALA	MATERIAL	NUMERO	CAMBIO
1/2	AISI-1018	912155	

DIBUJO	FECHA	REVISO	FECHA
A.Reyna	29-11-00	000000	00-00-00

GRUPO VITRO — Vitro Corporativo S.A. de C.V.

TAMAÑO: B