No.	APRB.	LOC.	DESCRIPCION	FECHA
Or	JOC	------	Se libera para fabricacion. Rev. JMN	31/ENE/17
A	JOC	------	Incrementa espesor de rebaba,se reduce ancho de corona.Rev. AMC	08/MAY/18
B	JOC	------	Se modifica zona de expulsores.Rev. AMC	15/MAY/18
C	JOC	------	Se agregan retensiones.Rev. AMC	16/AGO/18
D	JOC	------	Se reduce espesor de rebaba en zona norte y sur. Rev. AMC	22/AGO/18
E	JOC	------	Se agregan retensiones maquinadas y desahogo en zona de expulsor. Rev. JMN	25/feb/20
F	JOC	------	Se modifica radio de fondo de taza y admeas se modifica ancho de corona de rebaba en inferior, en matriz superior se modifica corona de rebaba por cambio de espesor. Rev. JMN	21/JUN/21

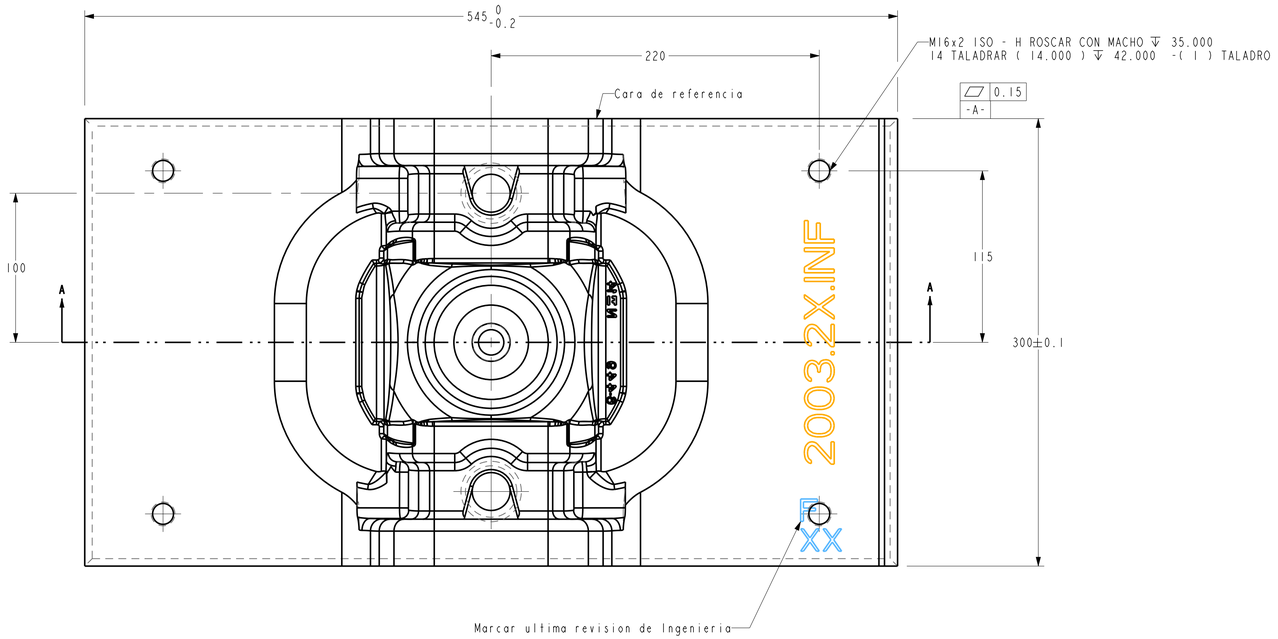

INSERTO INF 2003
REV.OR

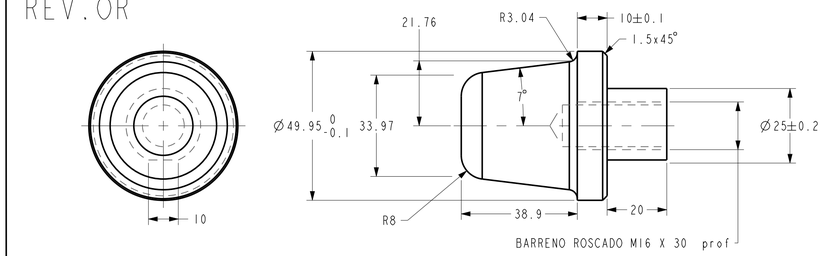

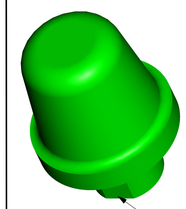

Marcar numero de parte y
nivel de ingenieria,
En plano de vastago

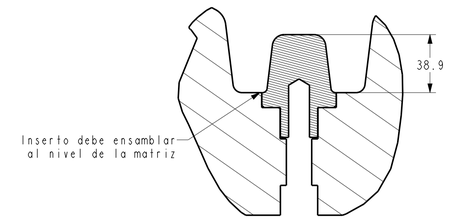

NOTAS:
1. Donde no se especifique hacer chaflan de 1.5 x 45°
3. Material: H-13 Temp.y Rev. 48-52 HRc

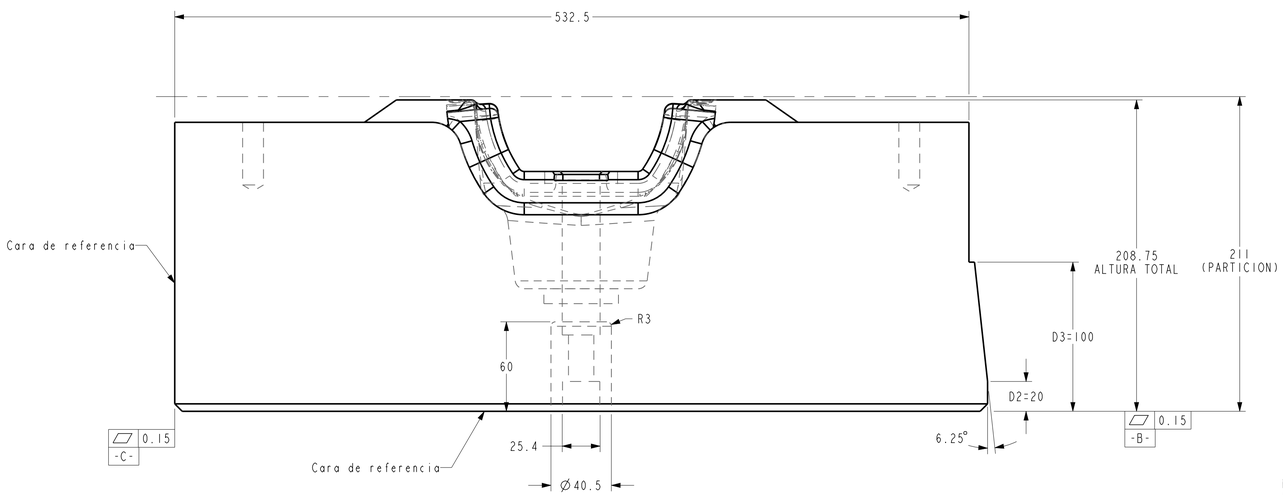

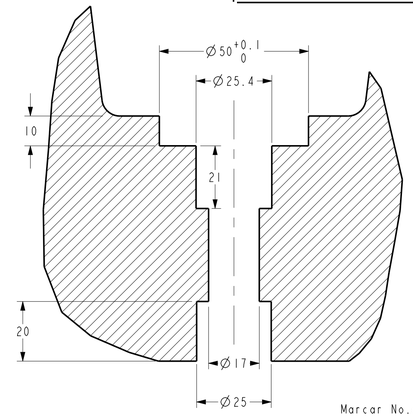

SECCIÓN A-A
ESCALA 1:1

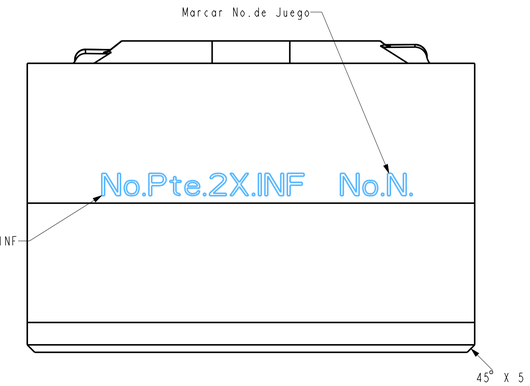

NOTAS:
1. Donde no se especifique hacer chaflan de 1.5 x 45°
2. Tolerancia general en las dimensiones del bloque ±0.5
3. Materiao: WF Temp.y Rev. 42-46 HRc (Opcional H13).
4. Tolerancia sobre el grabado de la figura del modelo matematico 3D de +/-0.2mm.
5. Modelo de la cavidad: 2003_MATRIZ2OPINF_REVF
6. Factor de expansion: 1.45%
7. E: Espesor de rebarba= 4mm
8. Pulido de Figura maximo 1.6 micras Ra.
9. Radio de contorno suavizar a minimo R3.
10. Deben ser radios tangenciales en todo el contorno de la figura.
11. Libre de poros y grietas.
12. Eliminar obstrucciones en barrenos c/ pasa no pasa.

LA INFORMACION CONTENIDA EN ESTE DOCUMENTO ESTA PROTEGIDA POR LAS LEYES DE DERECHO DE AUTOR Y PROPIEDAD INTELECTUAL Y SE PROHIBE SU REPRODUCCION TOTAL O PARCIAL POR CUALQUIER MEDIO SIN AUTORIZACION DE SU PROPIETARIO: FORJA DE MONTERREY S.A. DE C.V.

FORJA DE MONTERREY S.A. DE C.V.
CARR. MONTERREY COLOMBIA Km.6.5
CD. GENERAL ESCOBEDO
C.P. 66050
NUEVO LEON, MEXICO.
UNA EMPRESA DEL GRUPO QUIMMCO

MATERIAL: NOTA 3			
TRATAMIENTO: NOTA 3	NOM. ARCHIVO DE DIBUJO: 2003.MATRIZ2OPINF.REVF		
PESO: 227.26 KG	NOM. ARCHIVO SÓLIDO: 2003.MATRIZ2OPINF.REVF		
CANTIDAD: 1	DIBUJO: JMN	FECHA: 31/ENE/17	
EQUIPO DE MFRA.: Fresa	REVISO: JOC	FECHA: 31/ENE/17	
CLIENTE: DANA	AUTORIZO: JOC	FECHA: 31/ENE/17	

DESCRIPCIÓN: 2003 2aOp INF

PROYECCIÓN	REF. CLIENTE:	HOJA	REV:
	F6-4-449	1 DE 1	F
	REF. F. de M.: 2003.03.2.1	ESC: 12 / COTAS: mm	