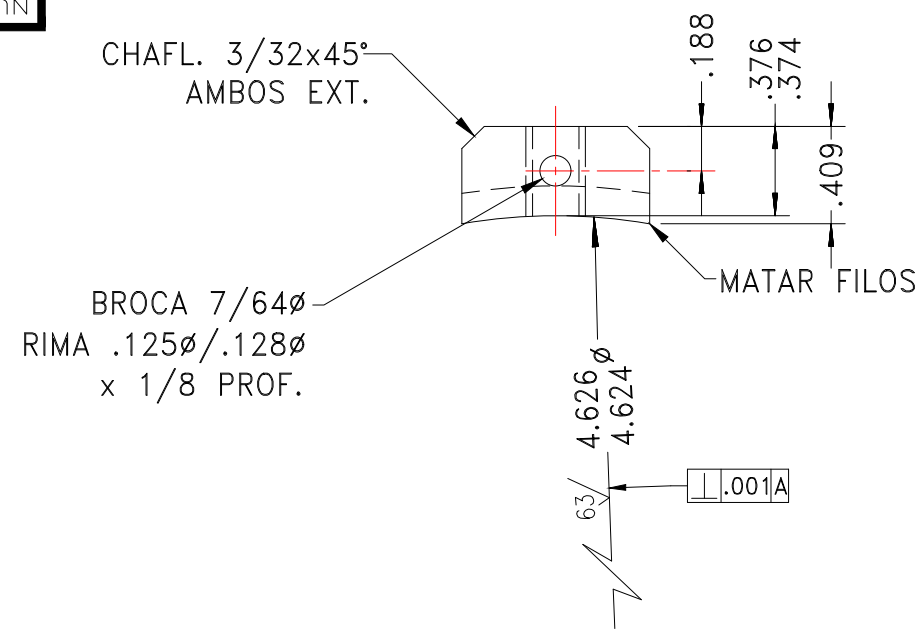

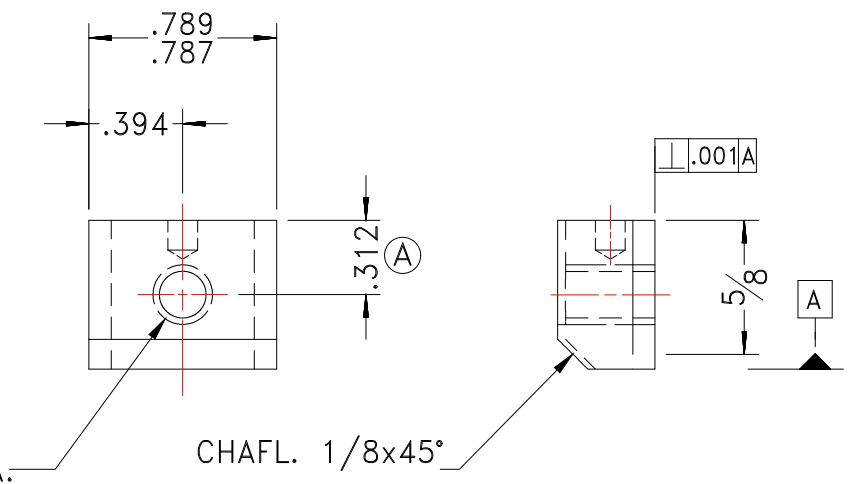

- ENDURECER 58-60 R.c.
- DOBLE REVENIDO
- MATAR TODOS LOS FILOS
- ACABADO GENERAL 125 EXCEPTO INDICADO

RANGO	FRACC.	DECIM.	
DE 0" A 12"	± 1/64	±0.005	PARALELISMO 0.003"/PIE
DE 12" A 24"	± 1/32	±0.007	CONCENTRICIDAD 0.001" LTI
DE 24" EN ↑	± 1/16	±0.010	PERPENDICULARIDAD ±0.003"/PIE
			OVALADO 0.0005"LTI
ANGULARES		± 15'	PANDURA 0.003"/PIE
ACABADOS NO IND. =		125	RADIOS NO IND. =

QUITAR FILOS

MARCAR No. PIEZA ●

REF.

TOLERANCIAS GENERALES MAQUINADAS

CAMBIO	FECHA	CANT.	SE USA EN
F			
E			
D			
C			
B		2	188350
A	7-MAY-19	4	188345

NOMBRE: TACON DE INSERTO 4 5/8ø INFERIOR

ESCALA: 1:1

MATERIAL: Ac. GRADO HERRAMIENTA AISI A-2

NUMERO FAMA: 217337

NUMERO SAP: 7000097650

CAMBIO: A

DIBUJO: ReyesS — FECHA: 16-AGO-15

REVISO: J.J.M.M. — FECHA: 16-AGO-15

FABRICACION DE MAQUINAS
S.A. DE C. V.
MONTERREY, N.L. MEXICO

TAMAÑO: A

NUMERO FAMA 217337 CAMBIO A

AUTORIZADO
FECHA DE IMPRESIÓN: 22/10/2021
ADN - ADMINISTRACIÓN DE DIBUJOS NETWORK
Impresión generada por: Proyecto Digitalizacion FAMA Fama Fama