MODIFICACIONES				
No.	AUT.	LOC.	DESCRIPCION	FECHA
Or	MRC	-----	Se libera para fabricacion. Rev. EGP.	10/ENE/07
A	JOC	-----	Se agrega no. de parte en la tabla para 40 mm y 50 mm. Rev JFZ	2/Mar/07
B	JOC	-----	Se agrega no. de parte en la tabla para 75 mm. Rev EGP	3/Abr/07
C	JOC	-----	Se agrega parte NU_05_4_3-40_C. Rev EGP.	9/Ags/07

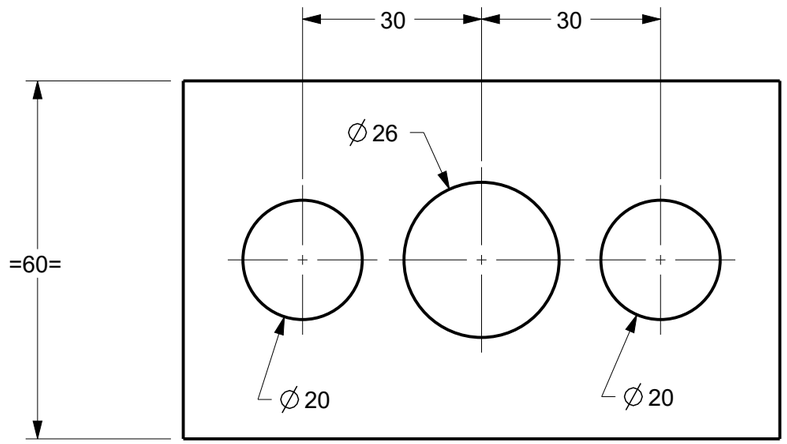

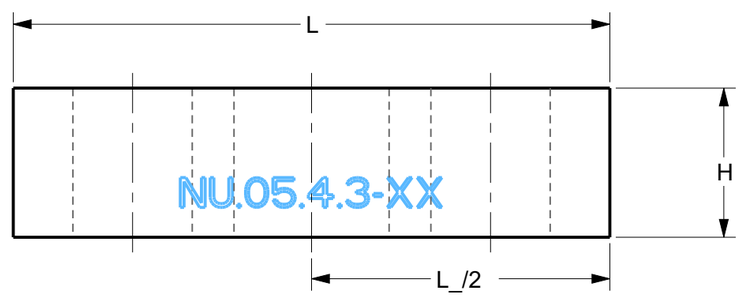

Parte	H	L
NU_05_4_3-10	10	100
NU_05_4_3-15	15	100
NU_05_4_3-20	20	100
NU_05_4_3-25	25	100
NU_05_4_3-30	30	100
NU_05_4_3-40	40	100
NU_05_4_3-40_C	40	82
NU_05_4_3-50	50	100
NU_05_4_3-75	75	100

NOTAS:

1.- Matar filos con chaflanes de: 1x45°

2.- Acabado general de maquinado ( ) 3.2

Marcar: "NU.05.4.3-(H)"

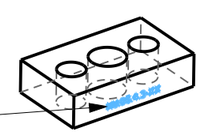

SCALE 1:4

LA INFORMACION CONTENIDA EN ESTE DOCUMENTO ESTA PROTEGIDA POR LAS LEYES DE DERECHO DE AUTOR Y PROPIEDAD INTELECTUAL Y SE PROHIBE SU REPRODUCCION TOTAL O PARCIAL POR CUALQUIER MEDIO SIN AUTORIZACION DE SU PROPIETARIO: FORJA DE MONTERREY S.A. DE C.V.

MATERIAL: AISI 4140T		
TRATAMIENTO: Tratado	NOM. ARCHIVO DE DIBUJO: NU_05_4_3	
PESO: 1.010 kg	NOM. ARCHIVO SOLIDO: NU_05_4_3-25	
TOLERANCIA: ±0.5	DIBUJO: EGP	FECHA: 10/ENE/07
EQUIPO DE MFRA. Fresado	REVISO: JOC	FECHA: 10/ENE/07
CLIENTE: Linea 1	AUTORIZO: MRC	FECHA: 10/ENE/07

FORJA DE MONTERREY S.A. DE C.V.
CARR. MONTERREY COLOMBIA Km.6.5
CD. GENERAL ESCOBEDO
C.P. 66050
NUEVO LEON, MEXICO.

UNA EMPRESA DEL GRUPO QUIMMCO

DESCRIPCIÓN: Aumento Centrador Twist Ajustable

PROYECCIÓN	REF. CLIENTE: Normativa	HOJA 1 DE 1	REV: C
	REF. F. de M. NU.05.4.3	ESC: 1:1	COTAS: mm