ITEM	CÓDIGO	DESCRIPCIÓN	UNIDAD	MATERIAL	PESO UNIT.	CANTIDAD	TOTAL
1	60012966	PLACA DE 3/16" AC DE 298.5mm X 297.8mm	KG	A36	3	1	3
2	60012944	LAMINA CALIBRE 14 127.3mm X 33.32mm	KG	A36	0.06	1	0.06

PESO TOTAL APROX. 3.06 kg

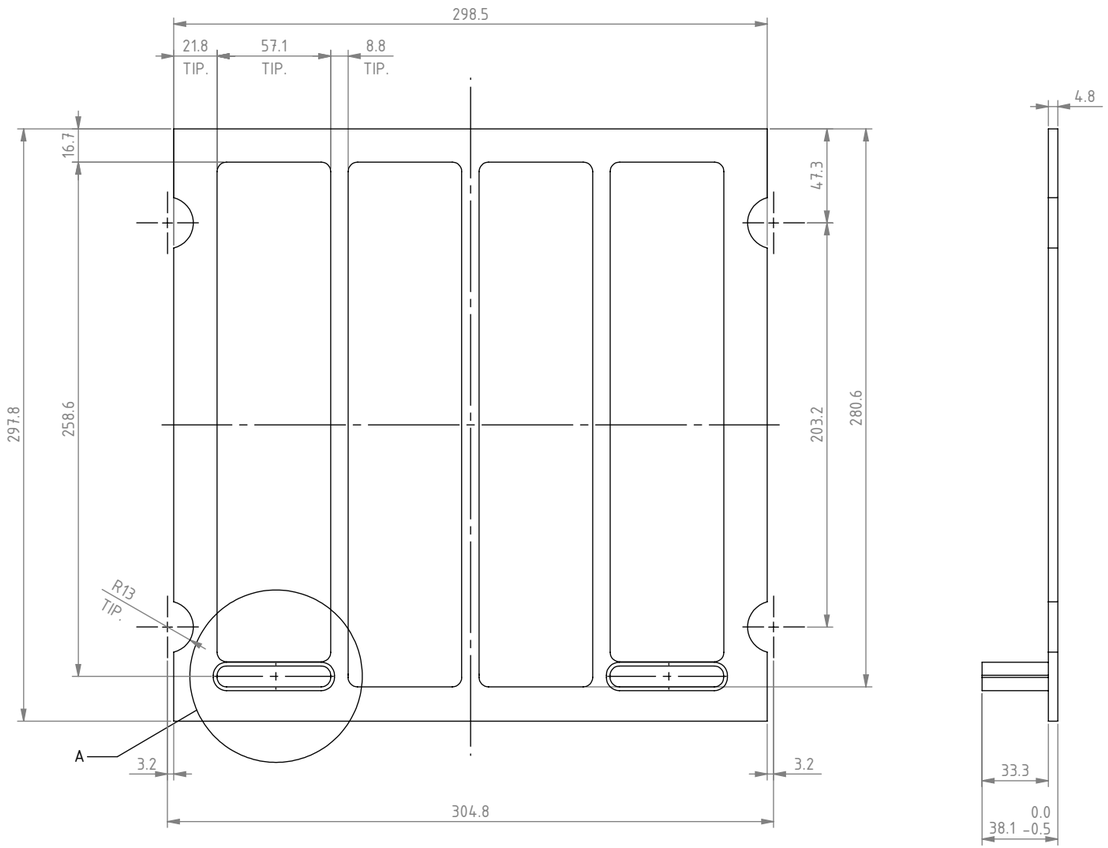

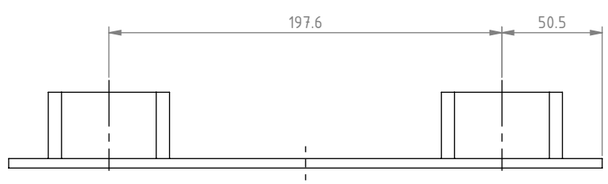

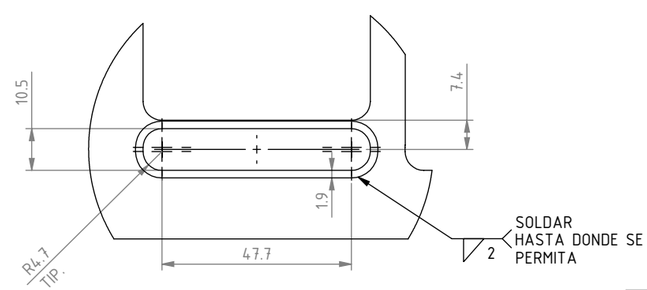

DETALLE A
ESCALA 2 : 3

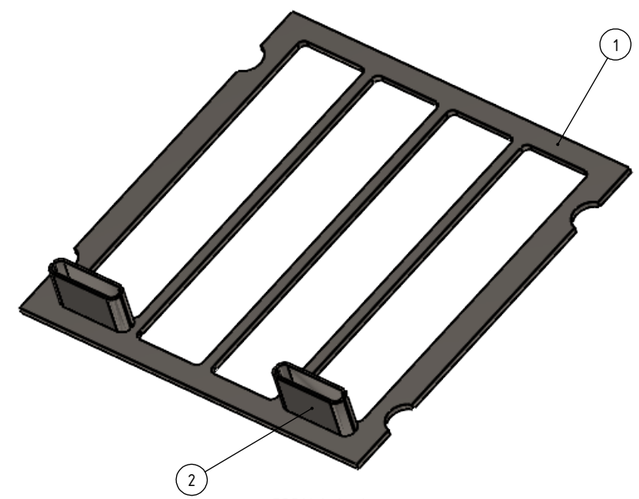

ESCALA 1 : 4

REV.	DESCRIPCIÓN	POR	FECHA	REV

PARA LIMITES Y TOLERANCIAS NO DESCRITAS, REFERIRSE A "A4-15895"

OFICINA DE ORIGEN:
MONTERREY - MÉXICO

ESCALA: 1:5
REV: ASC
APR: JVO
POR: DAVID ZAVALA VAZQUEZ
FECHA: 08/DICIEMBRE/21
HOJA: 1 DE 1

Weir Minerals México ("la compañía") es dueña de los derechos así como de toda la información en este dibujo.
El dibujo no debe ser copiado en parte o en su totalidad, de ninguna forma o por ningún médio, así como la información no puede ser revelada a ninguna persona o usada para cualquier otro proposito diferente al expecífico para el que fue creado sin el previo concentimiento de la Compañía.

Excellent Minerals Solutions

WEIR MINERALS MEXICO
A DIVISION OF THE
WEIR GROUP PLC

WEIR Minerals

TITULO:
ALMA METALICA
PARA MALLA
AP-009407

DIBUJO No.
JP-005653-MX1

REV.
0