符号 SYM	設変事項 REVISION RECORD	発行NO. ISSUE NO.	年月日 DATE	変更者 DR
1	英訳		16.06.13	TA森川

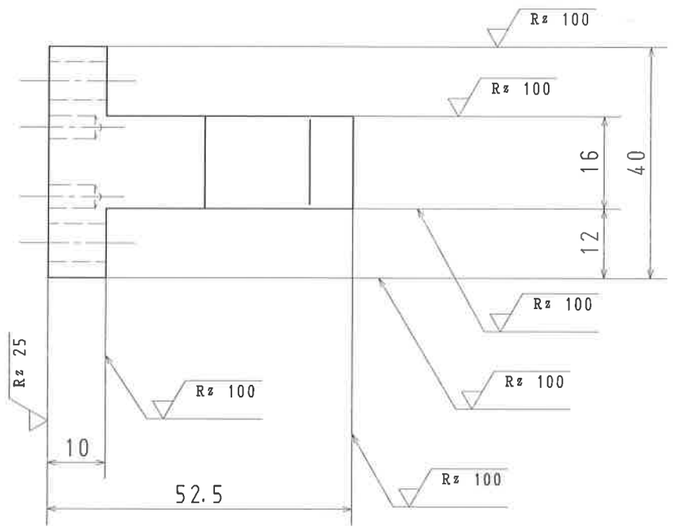

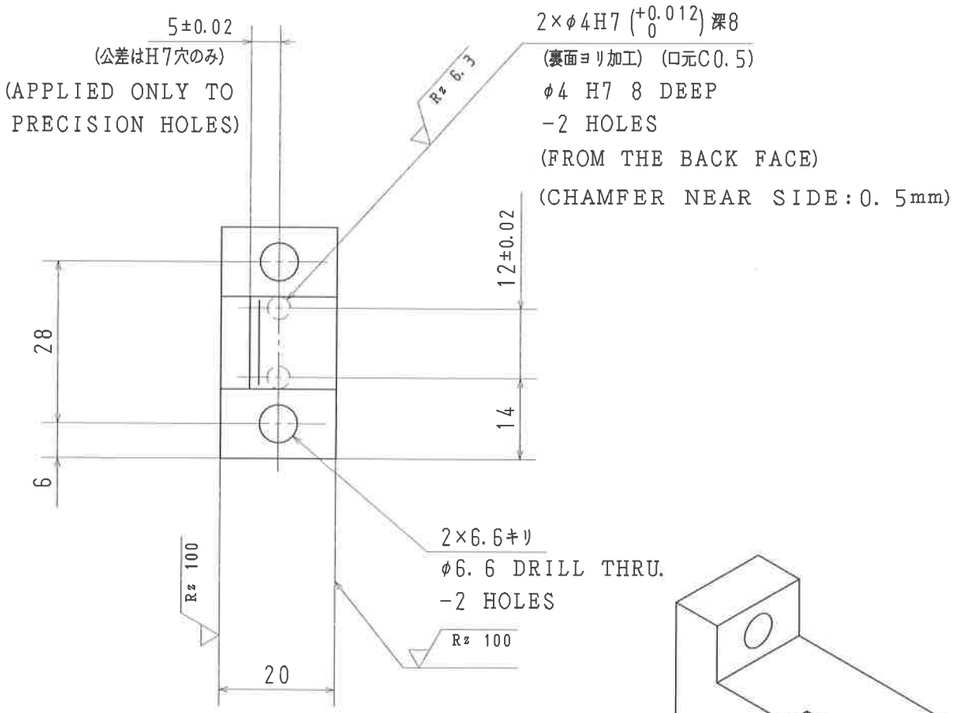

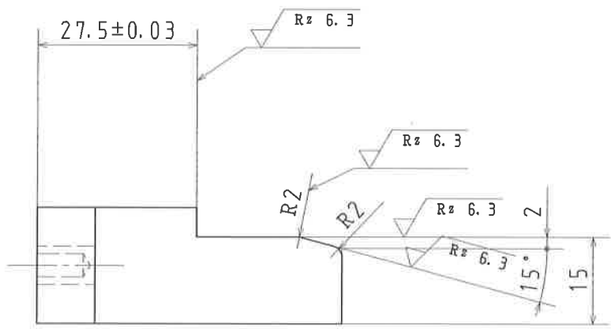

注) 指示無き角部はC0.5のこと

NOTE) UNLESS OTHERWISE SPECIFIED,
CHAMFER ALL CORNERS TO 0.5mm.

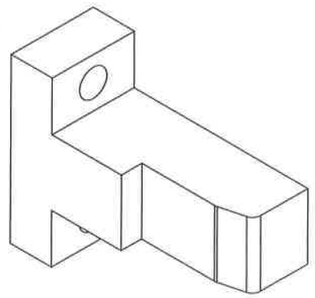

アイソメ図
ISOMETRIC DRAWING

表面処理 SURFACE TREATMENT	熱処理 HEAT TREATMENT	質量 MASS	単位 UNIT
/	/		

材質 MATERIAL	類似品品番 RESEMBLANCE PART NO.	重点管理区分 IMPO CODE	内外区分 I/O CODE
HPM1			

品名 PART NAME: バックアップブロック (PKG) BACKUP BLOCK

株式会社デンソー DENSO CORPORATION

承認 APPROVED	検討 CHECKED	検図 CHECKED	設計 DESIGNED	製図 DRAWN
竹 16.06.01 田	森 16.06.01 山		山 16.05.27 本	TA 16.05.27 竹内

品番 PART NO. M-4802141-021 | 図サイズ DR SIZE 3 | ASP CODE P | シート SHEET 1/1

備考 REMARK | 尺度 SCALE 1/1