ITEM	CÓDIGO	DESCRIPCIÓN	UNIDAD	MATERIAL	PESO UNIT.	CANTIDAD	TOTAL
1	60012965	PLACA DE 1/8" X 1931mm X 966mm	KG	A36	56	1	56
2	60022564	NR SHA65 SG1.10 B BLACK ALTO TACK	KG	ALTO TACK	6	1	50

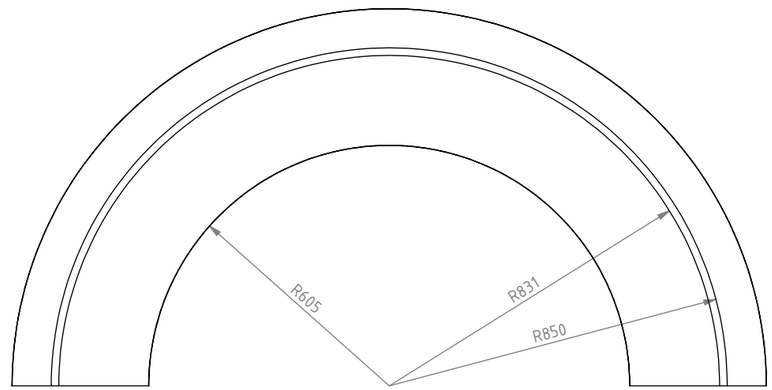

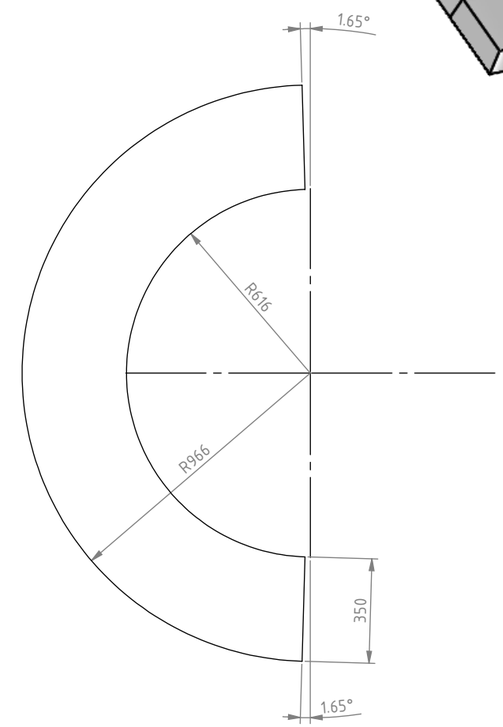

PLACA DESARROLLO
ESCALA 1 : 20

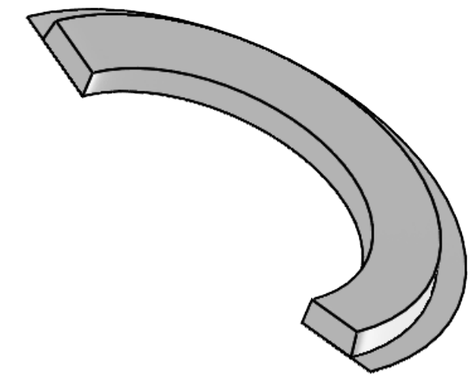

PESO TOTAL TERMINADA APROX. 58 kg

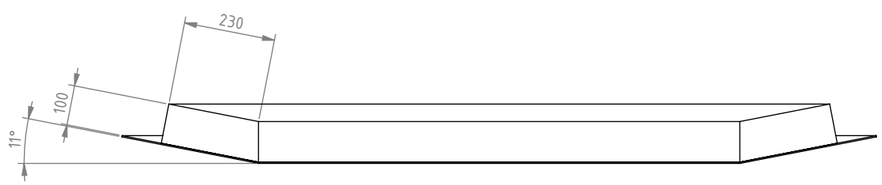

NOTAS:
1.- DIMENSIONES EN MILÍMETROS A MENOS QUE SE ESPECIFIQUE OTRA COSA.
2.- TODAS LAS SOLDADURAS SERÁN DE ACUERDO AL CÓDIGO AWS ÚLTIMA EDICIÓN, 6 mm CONTINUA DE FILETE A MENOS QUE SE ESPECIFIQUE OTRA COSA.
3.- EN CORTES DE PERFILES, PLACAS Y LAMINAS DEBERÁN TENER UNA TOLERANCIA DE +/- 1.50mm. DIAMETROS + 1.50mm.
4.- QUITAR TODAS LAS REBABAS Y BORDES AFILADOS.
5.- MARCAR NUMERO DE PARTE CON ALTURA DE LETRA 8 mm

REV.	DESCRIPCIÓN	POR	FECHA	REV

PARA LIMITES Y TOLERANCIAS NO DESCRITAS, REFERIRSE A "A4-15895"

OFICINA DE ORIGEN:
MONTERREY - MÉXICO

ESCALA: 1:2
REV: DZV
APR: ASC
POR: DAVID ANTONIO ZAVALA VAZQUEZ
FECHA: 18/03/2022
HOJA: 1 DE 1

Weir Minerals México ("la compañía") es dueña de los derechos así como de toda la información en este dibujo.
El dibujo no debe ser copiado en parte o en su totalidad, de ninguna forma o por ningún médio, así como la información no puede ser revelada a ninguna persona o usada para cualquier otro proposito diferente al expecífico para el que fue creado sin el previo concentimiento de la Compañía.

Excellent Minerals Solutions

WEIR MINERALS MEXICO
A DIVISION OF THE
WEIR GROUP PLC

Minerals

TITULO: ANILLO CENTRAL
MOLINO 14.6´ X 17´
SANTA BARBARA

DIBUJO No. WM211913201003

REV. 0