MODIFICACIONES				
No.	AUT.	LOC.	DESCRIPCION	FECHA
OR	JGD	MAT	SE LIBERA PARA FABRICACION REV. JGD	08/MAR/22

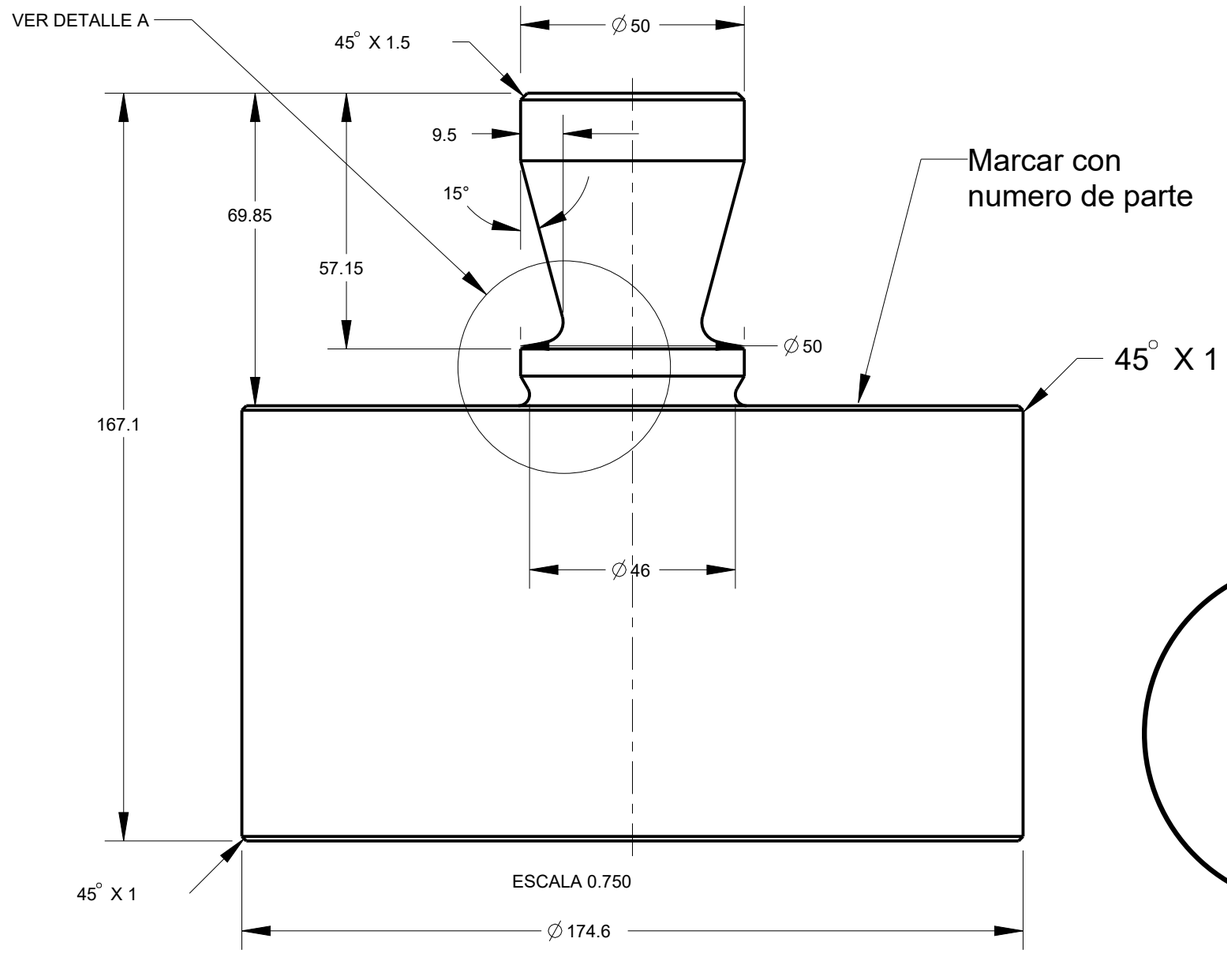

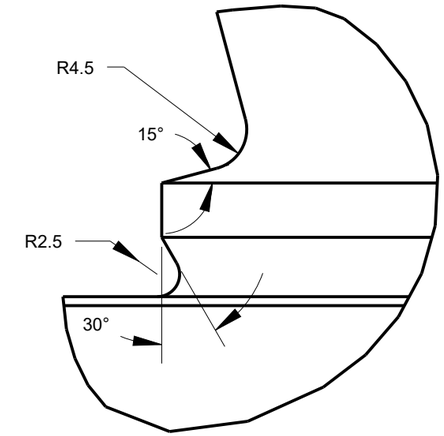

DETALLE A
ESCALA 1.500

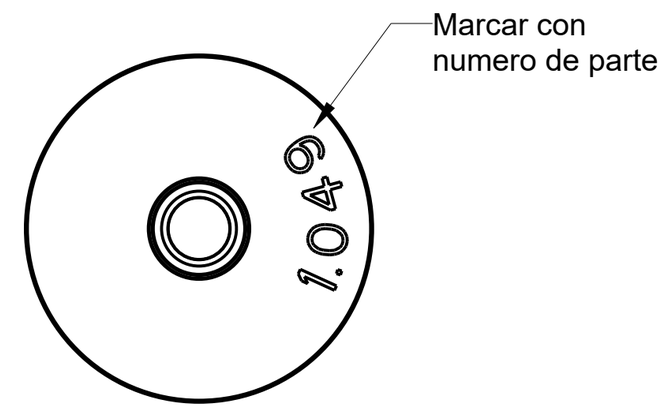

MATERIAL OPCIONAL:L6

FIRMAS		
ING. PROCESOS ACABADO-MAQUINADO	ING. CALIDAD	CMM

ACABADO SUPERFICIAL (Ra)			
SIMBOLO		µm	µin
N9		6.3	250
N8	ACABADO NORMAL	3.2	125
N7		1.6	63
N6	ACABADO FINO	0.8	32
N5	RECTIFICADO	0.4	16
N4		0.2	8
N3	SUPER ACABADO	0.1	4

TODOS LOS SIMBOLOS GEOMETRICOS, DIMENSIONES Y TOLERANCIAS SEGUN "ASME Y14.5 M-1994"

ALABEO RADIAL (RUNOUT)
POSICION (POSITION)
SIMETRIA (SYMMETRY)
ANGULARIDAD (ANGULARITY)
PLANICIDAD (FLATNESS)
PERFIL DE LINEA (PROFILE OF LINE)
PERFIL DE SUPERFICIE (PROFILE OF SURFACE)
CIRCULARIDAD (CIRCULARITY)
ALABEO AXIAL (TOTAL RUNOUT)
CILINDRICIDAD (CYLINDRICITY)
PERPENDICULARIDAD (PERPENDICULARITY)
RECTILINEIDAD (STRAIGHTNESS)
CONCENTRICIDAD (CONCENTRICITY)
PARALELISMO (PARALLELISM)
DIAMETRO (DIAMETER)
CONDICION DE MATERIAL MAXIMO (MAXIMUM MAT'L CONDITION)
CONDICION DE MATERIAL MINIMO (LEAST MAT'L CONDITION)
ZONA PROYECTADA DE TOLERANCIA (PROJECTED TOL. ZONE)
ENTRE (BETWEEN)
DIMENSION BASICA (BASIC DIMENSION)
DATO ESPECIFICO (DATUM TARGET)
SIMBOLO DE CARACTERISTICA DATO (DATUM IDENT. SYMBOL)

LA INFORMACION CONTENIDA EN ESTE DOCUMENTO ESTA PROTEGIDA POR LAS LEYES DE DERECHO DE AUTOR Y PROPIEDAD INTELECTUAL Y SE PROHIBE SU REPRODUCCION TOTAL O PARCIAL POR CUALQUIER MEDIO SIN AUTORIZACION DE SU PROPIETARIO: FORJA DE MONTERREY S.A. DE C.V.

MATERIAL: FX			
TRATAMIENTO: 42-46 RC	NOM. ARCHIVO DE DIBUJO: 1049_1ST_PUNCH		
PESO: 19.595 kg	NOM. ARCHIVO SOLIDO: 1049_1ST_PUNCH		
TOLERANCIA: ±0.13	DIBUJO: JGD	FECHA: 08/MAR/22	
EQUIPO DE MFRA. Fresa	REVISO: JGD	FECHA: 08/MAR/22	
CLIENTE: Linea 3	AUTORIZO: JOC	FECHA: 08/MAR/22	

FORJA DE MONTERREY
FORJA DE MONTERREY S.A. DE C.V.
CARR. MONTERREY COLOMBIA Km.6.5
CD. GENERAL ESCOBEDO
C.P. 66050
NUEVO LEON, MEXICO.
UNA EMPRESA DEL GRUPO QUIMMCO

DESCRIPCIÓN:
Punzón superior de 1era estación

PROYECCIÓN	REF. CLIENTE:	HOJA	REV:
	R6803511007	1 DE 1	Or
	REF. F. de M. NU.1.049.01.02	ESC: 0.333	COTAS: mm