ITEM	CÓDIGO	DESCRIPCION	UNIDAD	MATERIAL	PESO UNIT	CANTIDAD	TOTAL
1	-	CANAL CPS 8" - 17.11 kg/m X 2000 mm	KG	A36	33.7	2	67.4
2	-	CANAL CPS 8" - 17.11 kg/m X 100 mm	KG	A36	1.1	1	1.1
3	-	CANAL CPS 8" - 17.11 kg/m X 2026 mm	KG	A36	32.7	1	32.7
4	-	CANAL CPS 8" - 17.11 kg/m X 2026 mm	KG	A36	32.7	1	32.7
5	-	CANAL CPS 8" - 17.11 kg/m X 100 mm	KG	A36	1.1	1	1.1
6	-	ÁNGULO 2" x 2" x 1/4" X 130 mm	KG	A36	1.2	12	14.4
7	-	ÁNGULO 2" x 2" x 1/4" X 130 mm	KG	A36	0.8	2	1.6
8	-	PTR 3" x 3" x 1/4" X 130 mm	KG	A36	15.3	4	61.2
9	-	PLACA 1/4" ESP. X 114.3mm X 250mm	KG	A36	1.4	8	11.2
10	-	PLACA 1/2" ESP X 300mm X 300mm	KG	A36	9.0	4	36
11	-	PLACA 1/4" ESP. X 105mm X 105mm	KG	A36	0.3	16	4.8
12	-	REJILLA STD TIPO IRVING IS-05, 1974 X 1974 mm	KG	A36	95.1	1	95.1
13	-	REJILLA STD IRVING IS-05 1/8" X 1", 230 mm X 810 mm	KG	A36	4.7	6	28.2
14			mm	A36		2	0

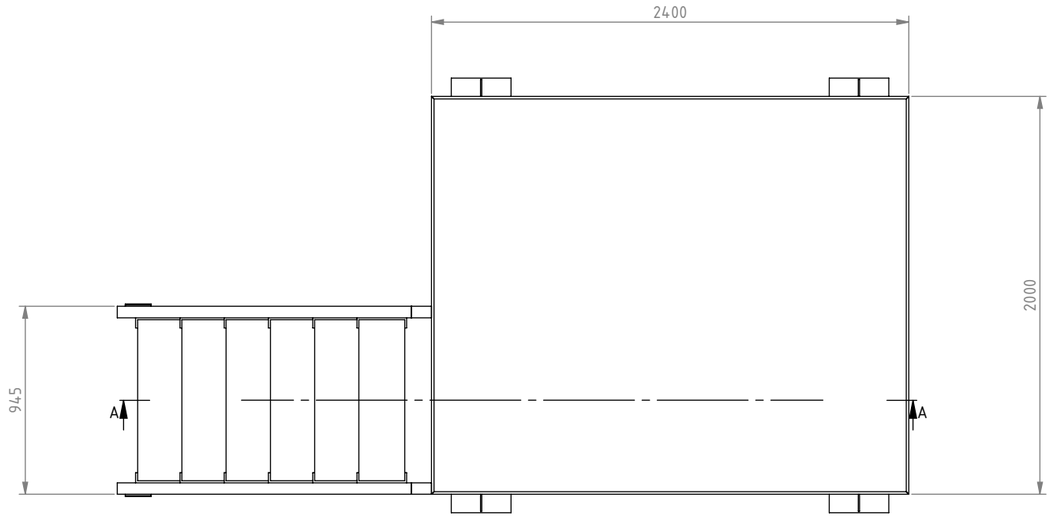

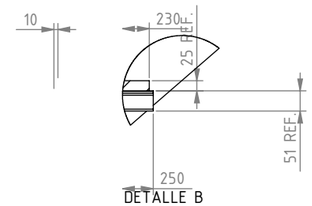

DETALLE B
ESCALA 1 : 15

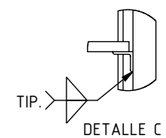

DETALLE C
ESCALA 1 : 15

PESO TOTAL APROX. 454.9 kg

AREA PINTURA 15.9 M2

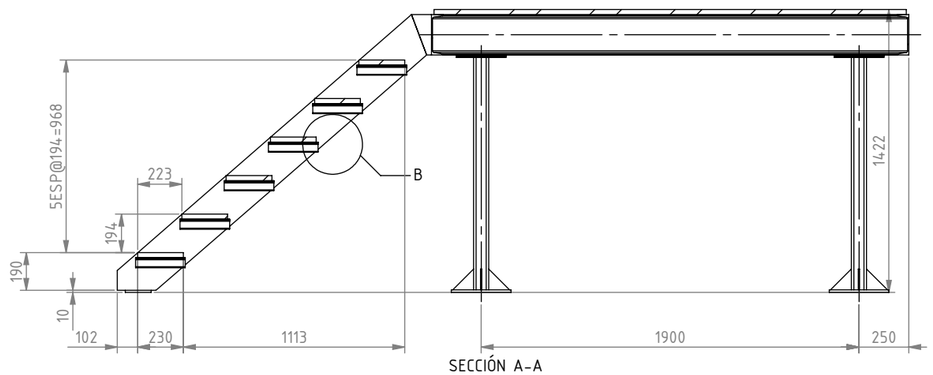

SECCIÓN A-A

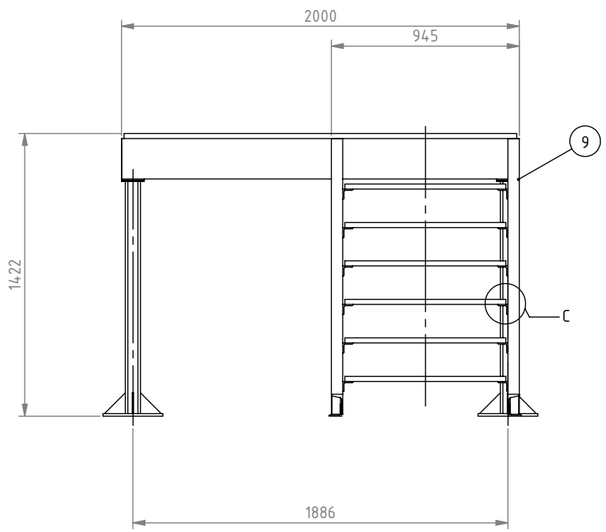

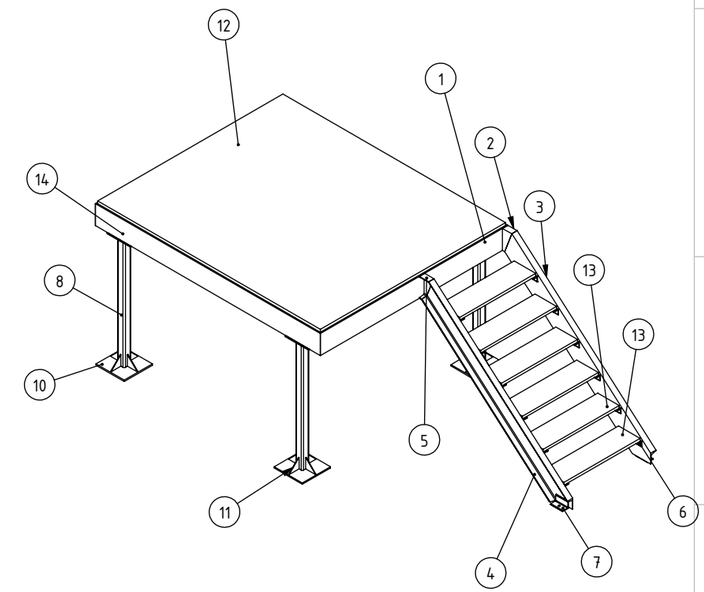

NOTAS:
1.- DIMENSIONES EN MILIMETROS A MENOS QUE SE ESPECIFIQUE OTRA COSA.
2.- TODAS LAS SOLDADURAS SERÁN DE ACUERDO AL CÓDIGO AWS ÚLTIMA EDICIÓN, 6 mm CONTINUA DE FILETE A MENOS QUE SE ESPECIFIQUE OTRA COSA.
3.- EN CORTES DE PERFILES, PLACAS Y LAMINAS DEBERAN TENER UNA TOLERANCIA DE +/- 1.50mm. DIAMETROS + 1.50mm.
4.- QUITAR TODAS LAS REBABAS Y BORDES AFILADOS.
5.- TODAS LAS CARAS MAQUINADAS O SOLDADAS DEBERAN ESTAR A 90 GRADOS ENTRE ELLAS COMO SE INDICA EN EL PLANO.
6.- APLICAR DOS MANOS DE ANTICORROSIVO PARA EL ACABADO FINAL PINTURA DE ESMALTE COLOR DE ACUERDO CON INDICACIÓN WEIR MINERALS.
7.- MARCAR NUMERO DE PARTE CON ALTURA DE LETRA 8 mm
8.- DIMENSIONESQUE MUESTREN * REQUIEREN REVISION DE TOLERANCIAS.
9.- DIMENSIONES EN LISTA DE MATERIALES SON DE REFERENCIA, DIMENSIONES PARA CORTE DEBERAN TOMARSE DE ACOTACIONES EN EL PLANO.

REV.	DESCRIPCIÓN	POR	FECHA	REV

PARA LIMITES Y TOLERANCIAS NO DESCRITAS, REFERIRSE A "A4-15895"

OFICINA DE ORIGEN:
MONTERREY - MÉXICO

ESCALA: 1:20
REV: DZV
APR: ASC
POR: IGG / OMBA
FECHA: 20/05/2022
HOJA: 1 DE 1

Weir Minerals México ("la compañía") es dueña de los derechos así como de toda la información en este dibujo.
El dibujo no debe ser copiado en parte o en su totalidad, de ninguna forma o por ningún médio, así como la información no puede ser revelada a ninguna persona o usada para cualquier otro proposito diferente al expecífico para el que fue creado sin el previo concentimiento de la Compañía.

Excellent Minerals Solutions

WEIR MINERALS MEXICO
A DIVISION OF THE
WEIR GROUP PLC

WEIR Minerals

TITULO:
ESCALERA PARA CONTENEDOR 2

DIBUJO No.
Escalera 2

REV.
A