ITEM	CÓDIGO	DESCRIPCIÓN	UNIDAD	MATERIAL	PESO UNIT.	CANTIDAD	TOTAL
1	60012943	LAMINA CAL. 12, 525 X 300 MM	KG	A36	3	2	6
2	60012943	LAMINA CAL. 12, 1221 X 250 MM	KG	A36	6	1	6
3	60012906	ANGULO 1 1/2" X 1 1/2" X 1/8", 250 MM	KG	A36	0.5	2	1
4	60012988	REDONDO 1/2", 250 MM	KG	A36	0.25	2	0.5
5	60012943	LAMINA CAL. 12, 451 X 60 MM	KG	A36	0.5	1	0.5

PESO TOTAL APROX. 12 kg

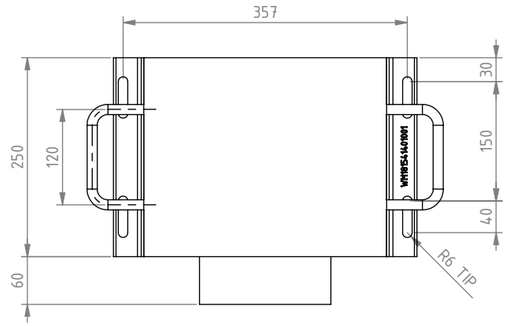

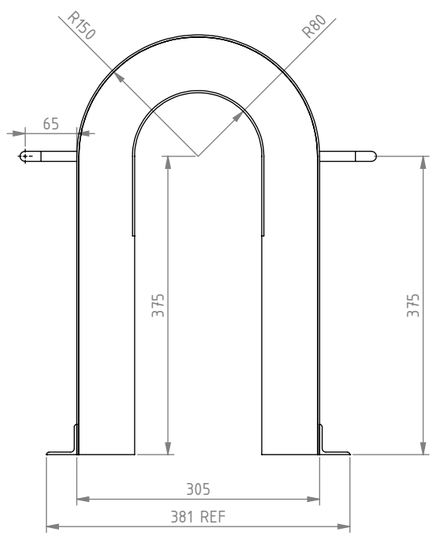

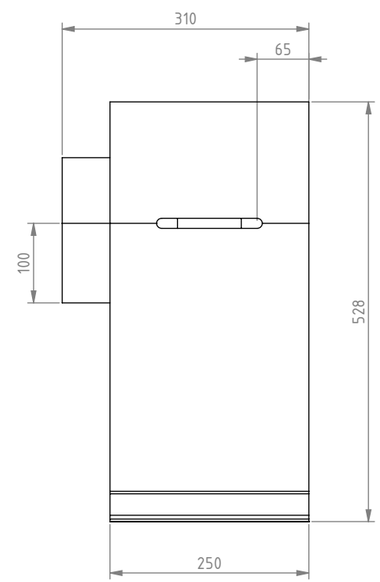

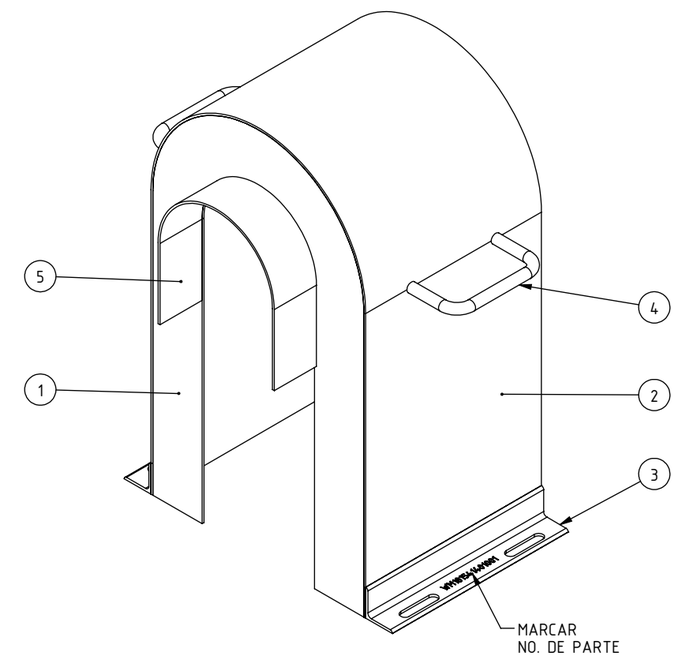

ESCALA 1 : 6

NOTAS:
1.- DIMENSIONES EN MILÍMETROS A MENOS QUE SE ESPEÇIFIQUE OTRA COSA.
2.- TODAS LAS SOLDADURAS SERÁN DE ACUERDO AL CÓDIGO AWS ÚLTIMA EDICIÓN, 6 mm CONTINUA DE FILETE A MENOS QUE SE ESPECIFIQUE OTRA COSA.
3.- EN CORTES DE PERFILES, PLACAS Y LAMINAS DEBERÁN TENER UNA TOLERANCIA DE +/- 1.50mm. DIAMETROS + 1.50mm.
4.- QUITAR TODAS LAS REBABAS Y BORDES AFILADOS.
5.- TODAS LAS CARAS MAQUINADAS O SOLDADAS DEBERÁN ESTAR A 90 GRADOS ENTRE ELLAS COMO SE INDICA EN EL PLANO.
6.- APLICAR DOS MANOS DE ANTICORROSIVO PARA EL ACABADO FINAL PINTURA EPOXICA COLOR AMARILLO RAL 1003.
7.- MARCAR NUMERO DE PARTE CON ALTURA DE LETRA 8 mm

REV.	DESCRIPCIÓN	POR	FECHA	REV

PARA LIMITES Y TOLERANCIAS NO DESCRITAS, REFERIRSE A "A4-15895"

OFICINA DE ORIGEN:
MONTERREY - MÉXICO

ESCALA: 1:7.5
REV: DZV
APR: ASC
POR: A.SOLIS
FECHA: 26/DIC/2018
HOJA: 1 DE 1

Weir Minerals México ("la compañía") es dueña de los derechos así como de toda la información en este dibujo.
El dibujo no debe ser copiado en parte o en su totalidad, de ninguna forma o por ningún medio, así como la información no puede ser revelada a ninguna persona o usada para cualquier otro proposito diferente al expecífico para el que fue creado sin el previo concentimiento de la Compañía.

Excellent Minerals Solutions

WEIR MINERALS MEXICO
A DIVISION OF THE
WEIR GROUP PLC

WEIR Minerals

TITULO:
GUARDA COPLE
BOMBA 3X2 D HH

DIBUJO No. WM181541401001

REV. 0