MODIFICACIONES				
No.	AUT.	LOC.	DESCRIPCION	FECHA
Or	JOC		Liberacion para fabricacion Rev.JGD	08/Mar/22

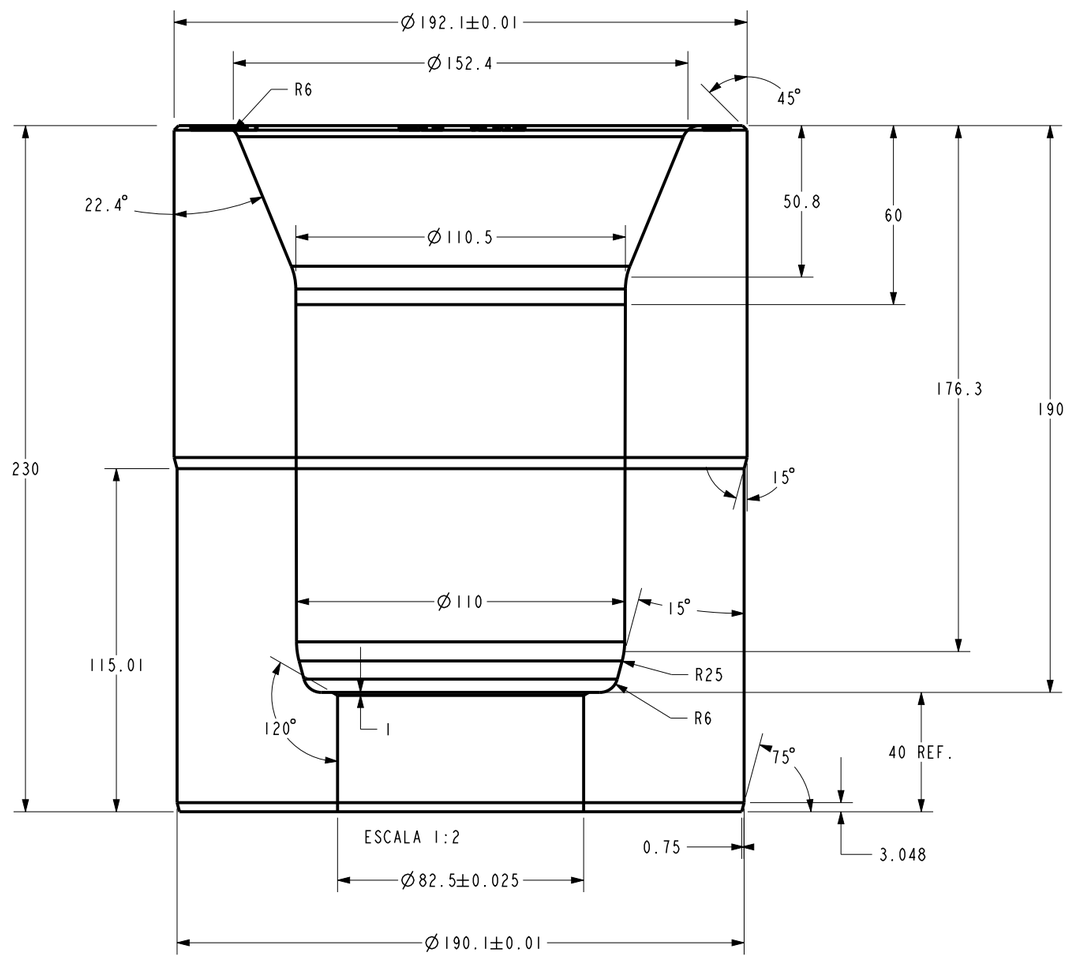

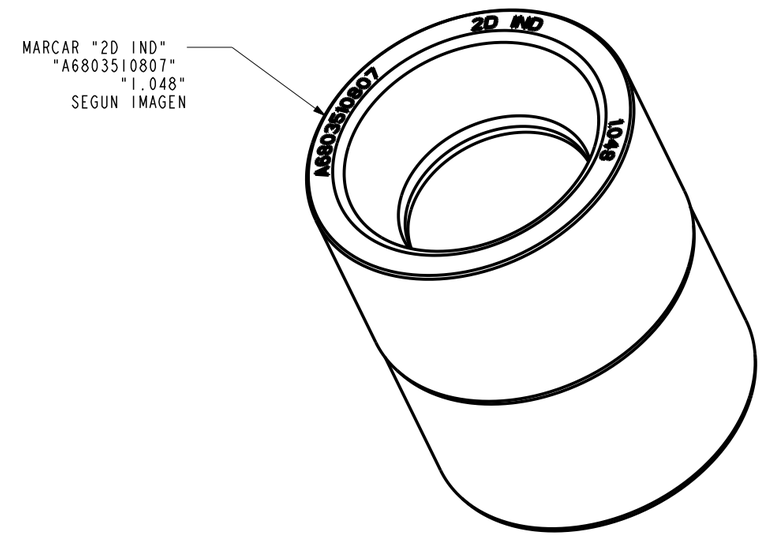

ESCALA 3:10

ACABADO SUPERFICIAL (Ra)			
SIMBOLO		µm	µin
N9		6.3	250
N8	ACABADO NORMAL	3.2	125
N7		1.6	63
N6	ACABADO FINO	0.8	32
N5	RECTIFICADO	0.4	16
N4		0.2	8
N3	SUPER ACABADO	0.1	4

TODOS LOS SIMBOLOS GEOMETRICOS, DIMENSIONES Y TOLERANCIAS SEGUN "ASME Y14.5 M-1994"

ALABEO RADIAL (RUNOUT) · ALABEO AXIAL (TOTAL RUNOUT) · CONDICION DE MATERIAL MAXIMO (MAXIMUM MAT'L CONDITION)
POSICION (POSITION) · CILINDRICIDAD (CYLINDRICITY) · CONDICION DE MATERIAL MINIMO (LEAST MAT'L CONDITION)
SIMETRIA (SYMMETRY) · PERPENDICULARIDAD (PERPENDICULARITY) · ZONA PROYECTADA DE TOLERANCIA (PROJECTED TOL. ZONE)
ANGULARIDAD (ANGULARITY) · RECTILINEIDAD (STRAIGHTNESS) · ENTRE (BETWEEN)
PLANICIDAD (FLATNESS) · CONCENTRICIDAD (CONCENTRICITY) · DIMENSION BASICA (BASIC DIMENSION)
PERFIL DE LINEA (PROFILE OF LINE) · PARALELISMO (PARALLELISM) · DATO ESPECIFICO (DATUM TARGET)
PERFIL DE SUPERFICIE (PROFILE OF SURFACE) · DIAMETRO (DIAMETER) · SIMBOLO DE CARACTERISTICA DATO (DATUM IDENT. SYMBOL)
CIRCULARIDAD (CIRCULARITY)

LA INFORMACION CONTENIDA EN ESTE DOCUMENTO ESTA PROTEGIDA POR LAS LEYES DE DERECHO DE AUTOR Y PROPIEDAD INTELECTUAL Y SE PROHIBE SU REPRODUCCION TOTAL O PARCIAL POR CUALQUIER MEDIO SIN AUTORIZACION DE SU PROPIETARIO: FORJA DE MONTERREY S.A. DE C.V.

MATERIAL: H13			
TRATAMIENTO: 42-46 RC	NOM. ARCHIVO DE DIBUJO: 1048.2ND.STA.DIE		
PESO: 27.566 kg	NOM. ARCHIVO SOLIDO: 1048.2ND.STA.DIE		
TOLERANCIA: ±0.13	DIBUJO: JGD	FECHA: 08/Mar/22	
EQUIPO DE MFRA. Torno	REVISO: JGD	FECHA: 08/Mar/22	
CLIENTE: Linea 3	AUTORIZO: JOC	FECHA: 08/Mar/22	

FORJA DE MONTERREY S.A. DE C.V.
CARR. MONTERREY COLOMBIA Km.6.5
CD. GENERAL ESCOBEDO
C.P. 66050
NUEVO LEON, MEXICO.

UNA EMPRESA DEL GRUPO QUIMMCO

DESCRIPCIÓN: 2nd station indentig die

PROYECCIÓN	REF. CLIENTE:	HOJA	REV:
	Normativa	1 DE 1	OR
	REF. F. de M. NU.1.048.02.01	ESC: 1:4	COTAS: mm