符号 SYM	設変事項 REVISION RECORD	発行NO. ISSUE NO.	年月日 DATE	変更者 DR

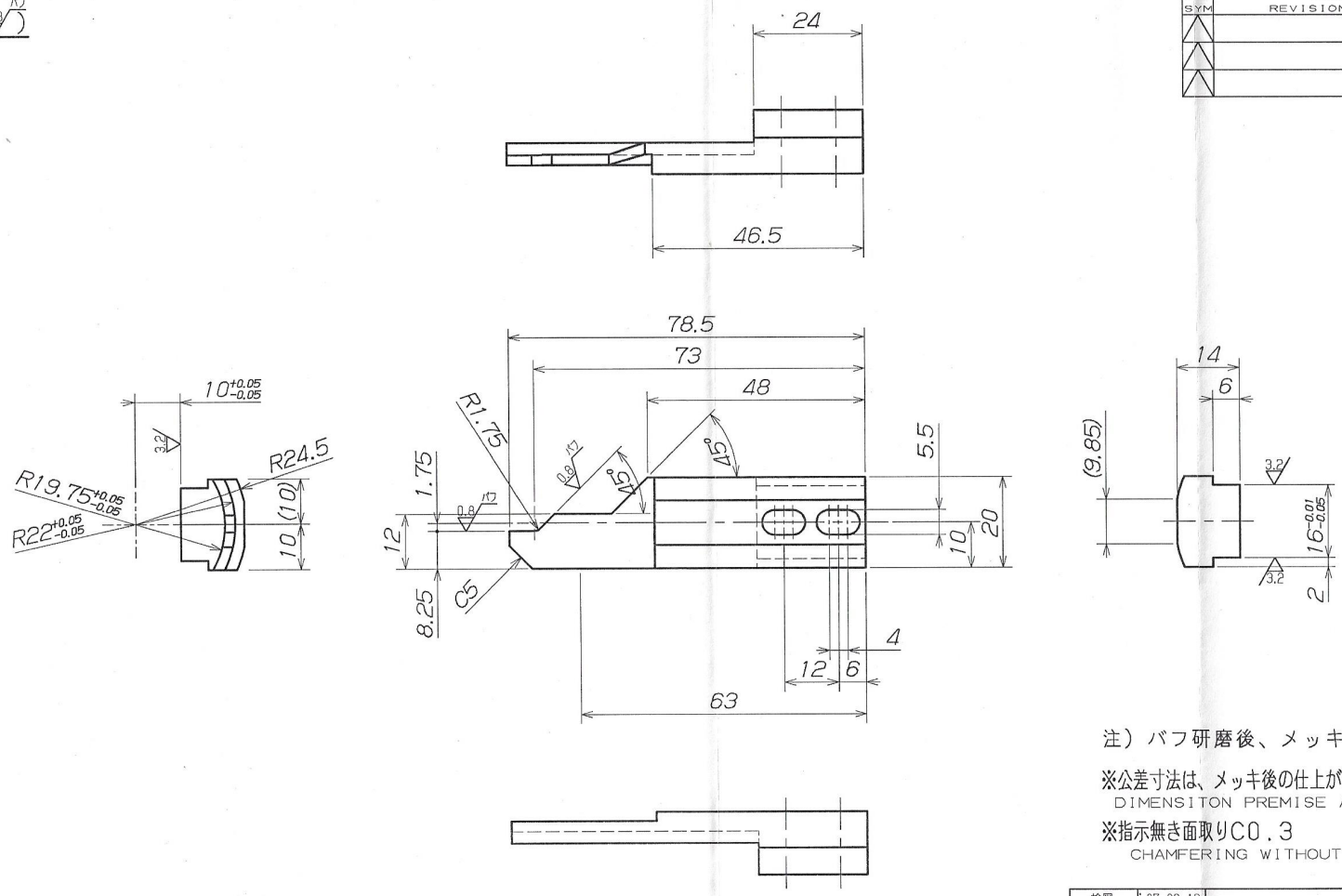

注）バフ研磨後、メッキ処理ノ事。

※公差寸法は、メッキ後の仕上がり寸法を示す。
DIMENSITON PREMISE AFTER PLATING

※指示無き面取りC0.3
CHAMFERING WITHOUT DIRECTIONS:C0.3

検図				
川東	07.09.19 高岡	リタードスプリング組付機	M0860-02-001-011A-0	

表面処理 SURFACE TREATMENT	熱処理 HEAT TREATMENT	質量 WEIGHT	単位 UNIT
硬質クロム HARD CHROME 20±4μm	真空焼入 HRC55~58		

材質 MATERIAL	類似品品番 RESEMBLANCE PART NO.	重点管理区分 IMPO CODE	内外区分 I/O CODE
SKD11			

品名 PART NAME チャック

承認 APPROVED	検討 CHECKED	検図 CHECKED	設計 DESIGNED	製図 DRAWN

品番 PART NO.

図サイズ DR SIZE: 3 | ASP CODE | シート SHEET: /

備考 REMARK: QTY. 1

尺度 SCALE: 1/1