MODIFICACIONES				
No.	AUT.	LOC.	DESCRIPCION	FECHA
Or	JOC.		Se libera para fabricacion AMC	27/NOV/17
A	JOC		Se agregan planos anti giro	11/Abr/22

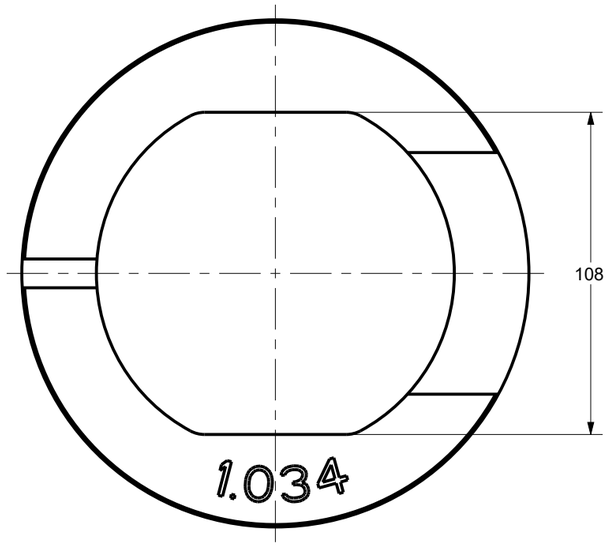

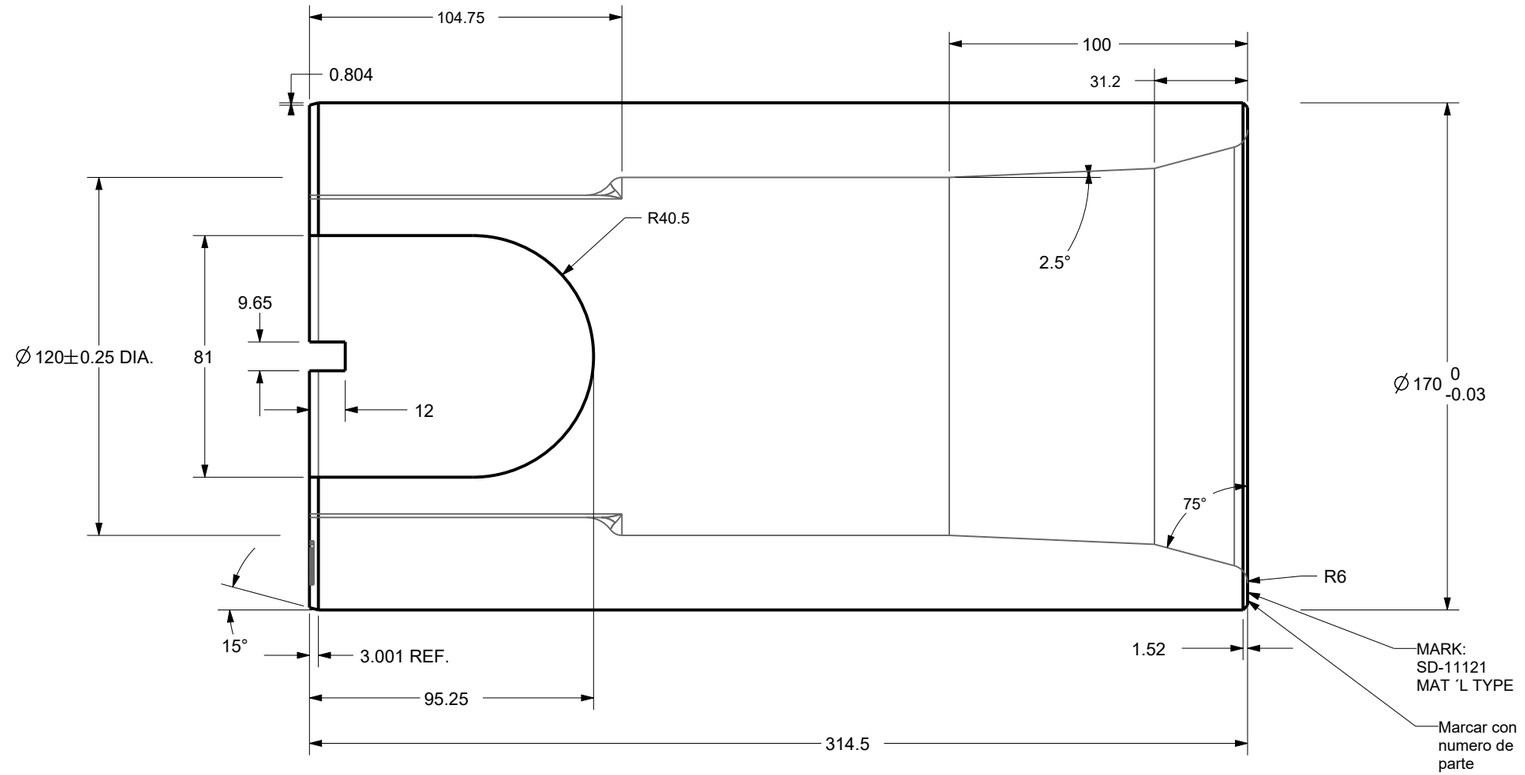

ACABADO SUPERFICIAL (Ra)			
SIMBOLO		µm	µin
N9		6.3	250
N8	ACABADO NORMAL	3.2	125
N7		1.6	63
N6	ACABADO FINO	0.8	32
N5	RECTIFICADO	0.4	16
N4		0.2	8
N3	SUPER ACABADO	0.1	4

TODOS LOS SIMBOLOS GEOMETRICOS, DIMENSIONES Y TOLERANCIAS SEGUN "ASME Y14.5 M-1994"

ALABEO RADIAL (RUNOUT)	ALABEO AXIAL (TOTAL RUNOUT)	CONDICION DE MATERIAL MAXIMO (MAXIMUM MAT'L CONDITION)
POSICION (POSITION)	CILINDRICIDAD (CYLINDRICITY)	CONDICION DE MATERIAL MINIMO (LEAST MAT'L CONDITION)
SIMETRIA (SYMMETRY)	PERPENDICULARIDAD (PERPENDICULARITY)	ZONA PROYECTADA DE TOLERANCIA (PROJECTED TOL. ZONE)
ANGULARIDAD (ANGULARITY)	RECTILINEIDAD (STRAIGHTNESS)	ENTRE (BETWEEN)
PLANICIDAD (FLATNESS)	CONCENTRICIDAD (CONCENTRICITY)	DIMENSION BASICA (BASIC DIMENSION)
PERFIL DE LINEA (PROFILE OF LINE)	PARALELISMO (PARALELISM)	DATO ESPECIFICO (DATUM TARGET)
PERFIL DE SUPERFICIE (PROFILE OF SURFACE)	DIAMETRO (DIAMETER)	SIMBOLO DE CARACTERISTICA DATO (DATUM IDENT. SYMBOL)
CIRCULARIDAD (CIRCULARITY)		

LA INFORMACION CONTENIDA EN ESTE DOCUMENTO ESTA PROTEGIDA POR LAS LEYES DE DERECHO DE AUTOR Y PROPIEDAD INTELECTUAL Y SE PROHIBE SU REPRODUCCION TOTAL O PARCIAL POR CUALQUIER MEDIO SIN AUTORIZACION DE SU PROPIETARIO: FORJA DE MONTERREY S.A. DE C.V.

MATERIAL: DURODI		
TRATAMIENTO: 42-46 RC	NOM. ARCHIVO DE DIBUJO: 4TH_STA_TRIM_DIE	
PESO: 17.799 kg	NOM. ARCHIVO SOLIDO: 4TH_STA_TRIM_DIE	
TOLERANCIA: ±0.13	DIBUJO: SJG	FECHA: 27/Nov/17
EQUIPO DE MFRA.: Torno-Fresa	REVISO: JGD	FECHA: 27/Nov/17
CLIENTE: Linea 3	AUTORIZO: JOC	FECHA: 27/Nov/17

FORJA DE MONTERREY

FORJA DE MONTERREY S.A. DE C.V.
CARR. MONTERREY COLOMBIA Km.6.5
CD. GENERAL ESCOBEDO
C.P. 66050
NUEVO LEON, MEXICO.

ESCALA 1:2

UNA EMPRESA DEL GRUPO QUIMMCO

DESCRIPCIÓN: 4ta estación matriz de corte

PROYECCIÓN	REF. CLIENTE:	HOJA	REV:
	10048580	1 DE 1	A
	REF. F. de M.: 1.034.01.19	ESC: 1:4	COTAS: mm