符号 SYM	設変事項 REVISION RECORD	発行NO ISSUE NO.	年月日 DATE	変更者 DR
0	類似品番に対し、100%共通		12.11.09	藤井
1	検査データより修正(溝幅変更3.64→3.62)		13.01.31	藤井
2	DNMX要望(DMNS最新図面D-D04001-0226と粗い値共通化)		16.10.19	藤井
3	外形粗い値変更、フィルタ溝幅変更		18.06.29	松嶋

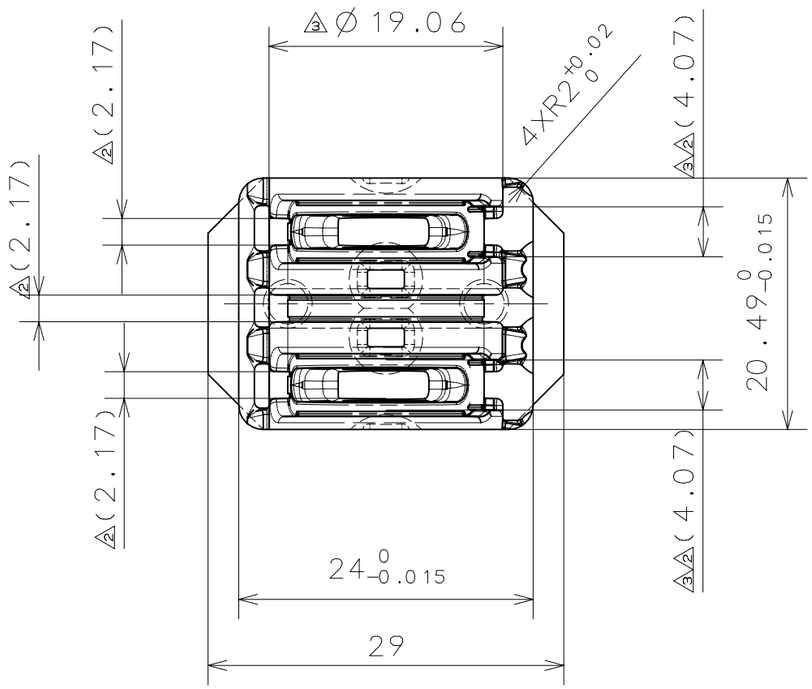

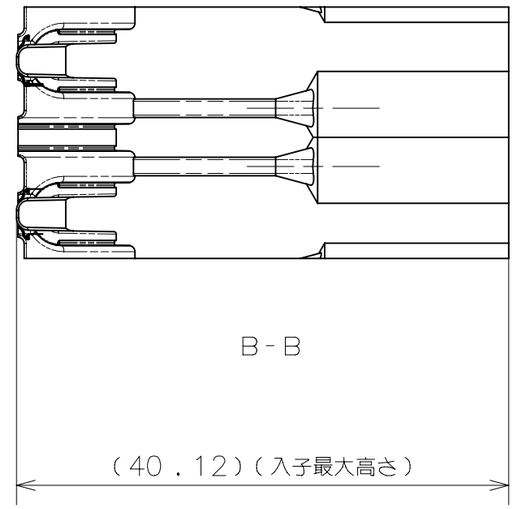

←(材料ファイバー方向)→

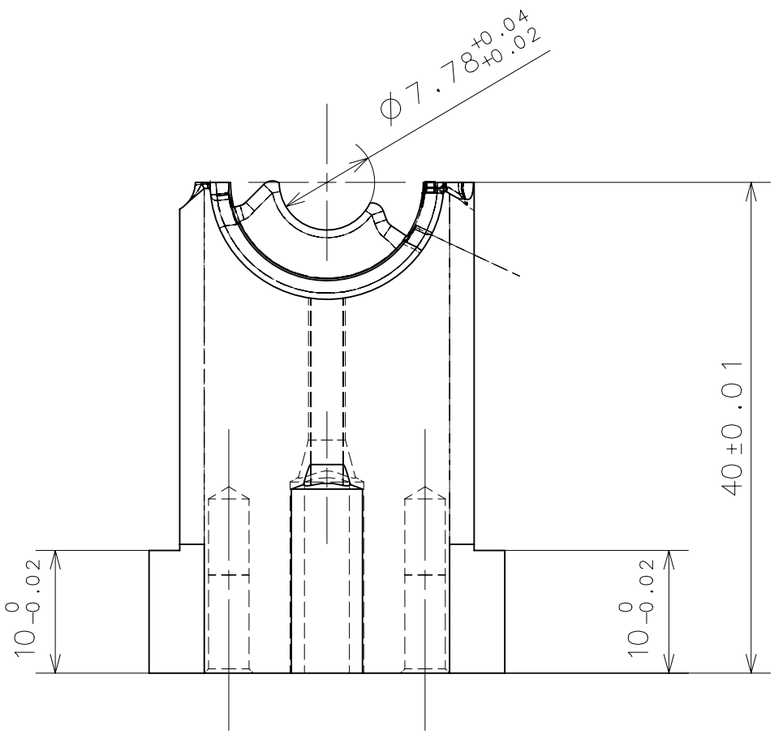

記入外 Rz 6.3 総仕上

注)指示なき角部面取不可

3Dデータ有

簡略図

製品品名 PRODUCT NAME : 上海VW向けスリーブバルブ
製品品番 PRODUCT NO. : MX229718-0380
備考 REMARKS : コード
製作個数 QTY : 2

表面処理 SURFACE TREATMENT	熱処理 HEAT TREATMENT	質量 MASS	単位 UNIT
NEW-KANUC(S)	HRC48~50 E-HIT	0.1	KG

材質 MATERIAL	類似品品番 RESEMBLANCE PART NO.	重点管理区分 IMPO CODE	内外区分 I/O CODE
DH31-S	D-D04001-0223		

品名 PART NAME: FD中々入子(2)

株式会社デンソー DENSO CORPORATION

承認 APPROVED	検討 CHECKED	検図 CHECKED	設計 DESIGNED	製図 DRAWN
星 '12.11.09 加	山 '12.11.09 本	山 '12.11.09 本	藤 '12.11.09 井	藤 '12.11.09 井

品番 PART NO. D-D04142-0223 | 図サイズ DR SIZE 3 | ASP CODE P | シート SHEET 1/1
備考 REMARK | 尺度 SCALE 2/1

'18.06.29 部品E部 型技術室 松嶋