| ITEM | CÓDIGO | DESCRIPCIÓN | UNIDAD | MATERIAL | PESO UNIT. | CANTIDAD | TOTAL |
|---|---|---|---|---|---|---|---|
| 1 | - | PLACA 3/4" ESP. x 491 mm x 573 mm | KG | A36 | 28.2 | 2 | 56.4 |
| 2 | - | PLACA 3/4" ESP. x 400 mm x 500 mm | KG | A36 | 29.6 | 1 | 29.6 |
| 3 | - | PLACA 3/4" ESP. x 400 mm x 573 mm | KG | A36 | 33.6 | 1 | 33.6 |
| 4 | - | TOR. HEX. 3/4"-10UNC x 3" LGO + 1TUE + 1AR + 1AR PRES. | PZA | - | - | 12 | 12 |

PESO TOTAL APROX. 120 kg

AREA PINTURA 1.8 M2

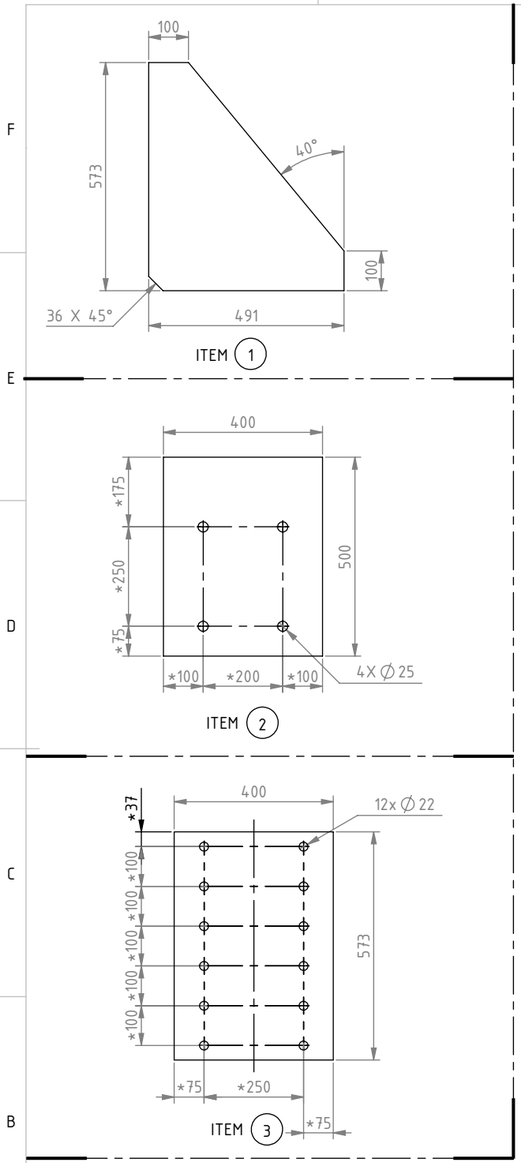


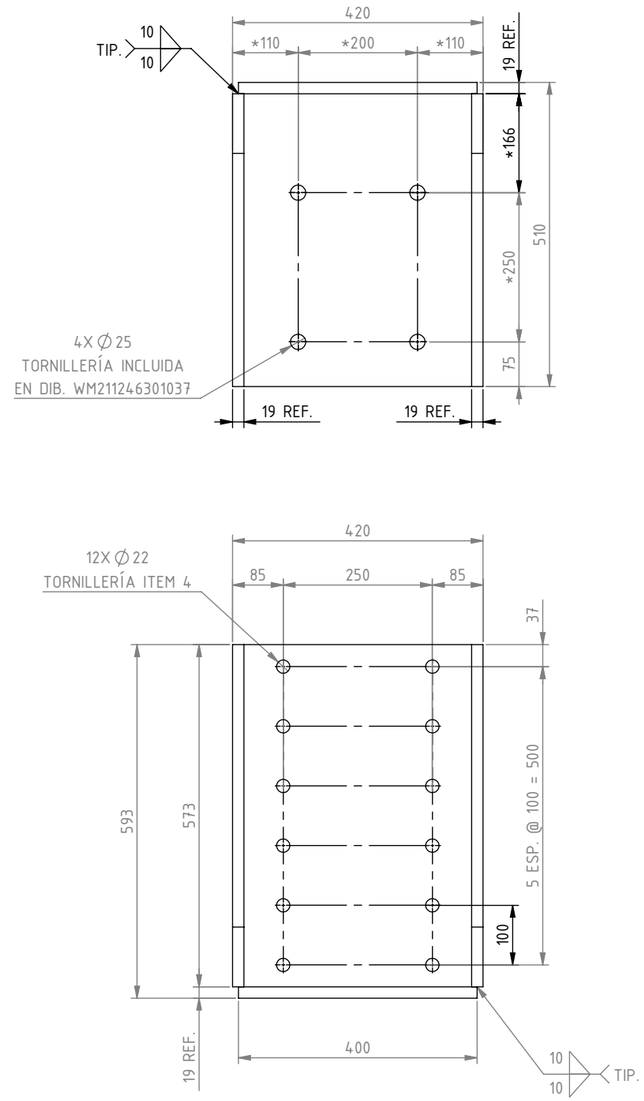


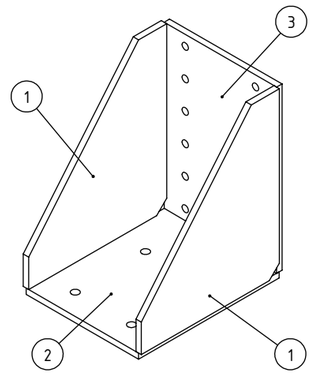


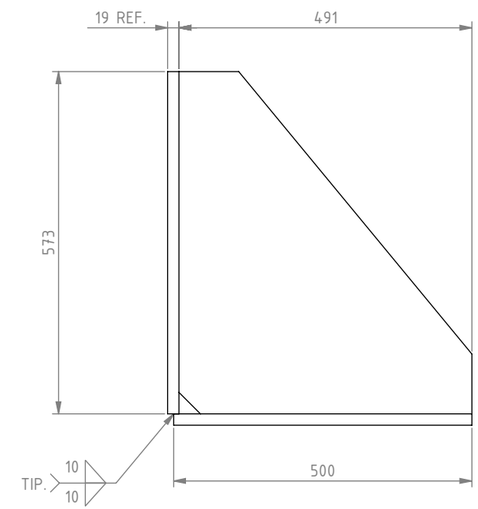


NOTAS:

1.- DIMENSIONES EN MILIMETROS A MENOS QUE SE ESPECIFIQUE OTRA COSA.
2.- TODAS LAS SOLDADURAS SERÁN DE ACUERDO AL CÓDIGO AWS ÚLTIMA EDICIÓN, 6 mm CONTINUA DE FILETE A MENOS QUE SE ESPECIFIQUE OTRA COSA.
3.- EN CORTES DE PERFILES, PLACAS Y LAMINAS DEBERAN TENER UNA TOLERANCIA DE +/- 1.50mm. DIAMETROS + 1.50mm.
4.- QUITAR TODAS LAS REBABAS Y BORDES AFILADOS.
5.- TODAS LAS CARAS MAQUINADAS O SOLDADAS DEBERAN ESTAR A 90 GRADOS ENTRE ELLAS COMO SE INDICA EN EL PLANO.
6.- APLICAR DOS MANOS DE ANTICORROSIVO PARA EL ACABADO FINAL PINTURA DE ESMALTE COLOR DE ACUERDOCON INDICACIÓN WEIR MINERALS.
7.- MARCAR NUMERO DE PARTE CON ALTURA DE LETRA 8 mm
8.- DIMENSIONESQUE MUESTREN * REQUIERE REVISIÓN DE TOLERANCIAS.
9.- DIMENSIONES EN LISTA DE MATERIALES SON DE REFERENCIA, DIMENSIONES PARA CORTE DEBERAN TOMARSE DE ACOTACIONES EN EL PLANO.
10.-TODA LA TORNILLERÍA DEBERÁ SER GRADO 5 CON ACABADO TROPICALIZADO (O EN SU DEFECTO GALVANIZADO).

| REV. | DESCRIPCIÓN | POR | FECHA | REV |
|---|---|---|---|---|
| | | | | |

PARA LIMITES Y TOLERANCIAS NO DESCRITAS, REFERIRSE A "A4-15895"

OFICINA DE ORIGEN:

MONTERREY - MÉXICO

ESCALA: 1:50

REV: OP

APR: ASC

POR: IGG / OMBA

FECHA: 17/11/2021

HOJA: 1 DE 2

Weir Minerals México ("la compañía") es dueña de los derechos así como de toda la información en este dibujo.
El dibujo no debe ser copiado en parte o en su totalidad, de ninguna forma o por ningún médio, así como la información no puede ser revelada a ninguna persona o usada para cualquier otro proposito diferente al expecífico para el que fue creado sin el previo concentimiento de la Compañía.

Excellent Minerals Solutions

WEIR MINERALS MEXICO
A DIVISION OF THE
WEIR GROUP PLC

WEIR Minerals

TITULO:
MENSULA PATA DE ELEFANTE TRASERA PLANTA TRITURACIÓN PRIMARIA TF4616+CT304

DIBUJO No. WM211246301041

REV. 0

PARA LIMITES Y TOLERANCIAS NO DESCRITAS, REFERIRSE A "A4-15895"

OFICINA DE ORIGEN:

MONTERREY - MÉXICO

Excellent Minerals Solutions

WEIR MINERALS MEXICO
A DIVISION OF THE
WEIR GROUP PLC

ESCALA: 1:50

REV: OP

APR: ASC

POR: IGG / OMBA

FECHA: 17/11/2021

HOJA: 2 DE 2

Weir Minerals México ("la compañía") es dueña de los derechos así como de toda la información en este dibujo.
El dibujo no debe ser copiado en parte o en su totalidad, de ninguna forma o por ningún médio, así como la información no puede ser revelada a ninguna persona o usada para cualquier otro proposito diferente al expecífico para el que fue creado sin el previo concentimiento de la Compañía.

TITULO:
MENSULA PATA DE ELEFANTE TRASERA PLANTA TRITURACION PRIMARIA TF4616+CT304

DIBUJO No. WM211246301041

REV. 0

| REV. | DESCRIPCIÓN | POR | FECHA | REV |
|---|---|---|---|---|
| | | | | |
| | | | | |
| | | | | |
| | | | | |