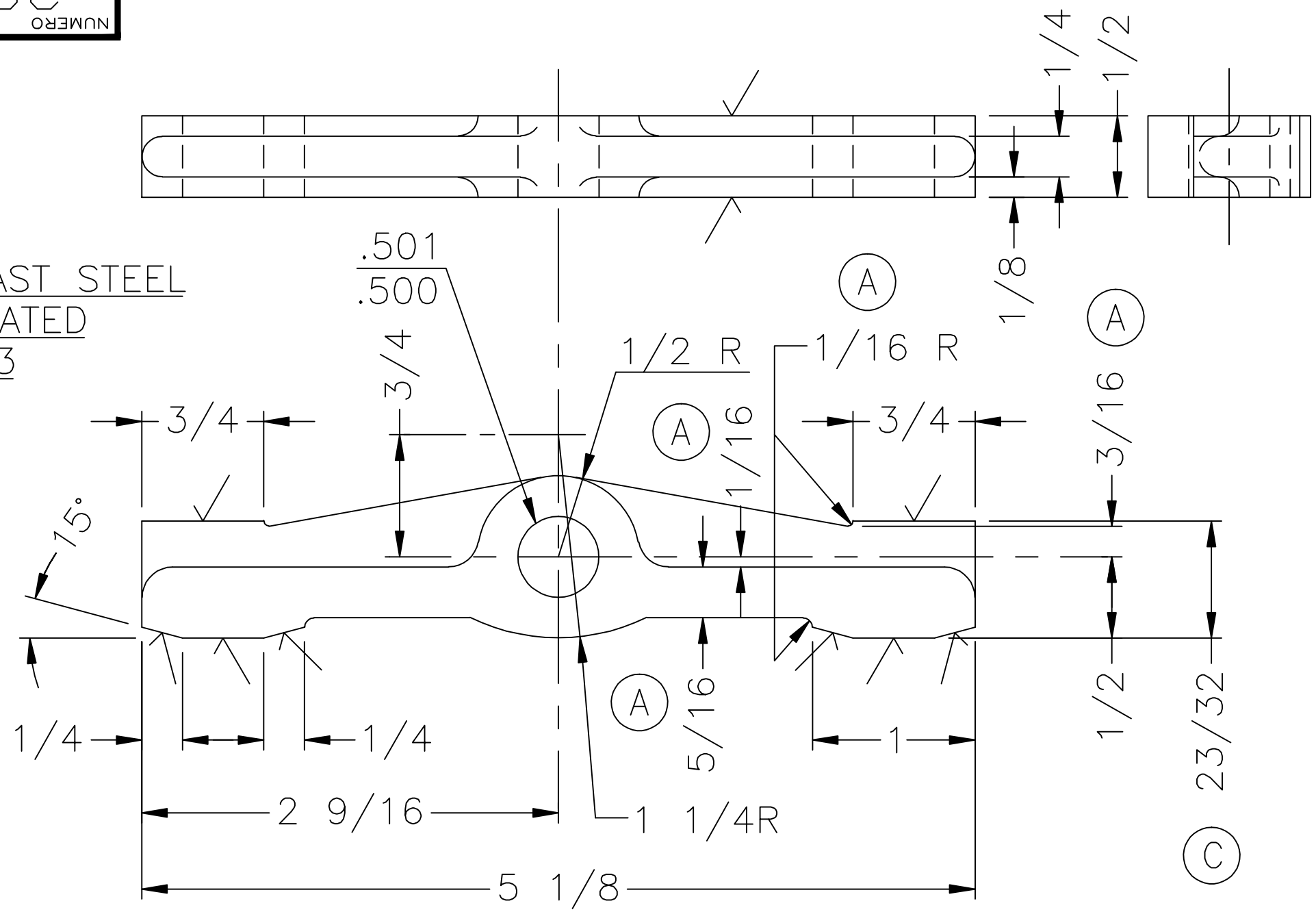

A

MATERIAL:

AISI–4140 CAST STEEL
PREHEAT TREATED
TO RC 28–33

RANGO	FRACC.	DECIM.	
DE 0" A 12"	± 1/64	±0.005	PARALELISMO 0.003"/PIE
DE 12" A 24"	± 1/32	±0.007	CONCENTRICIDAD 0.001" LTI
DE 24" EN ↑	± 1/16	±0.010	PERPENDICULARIDAD ±0.003"/PIE
ANGULARES		± 15'	OVALADO 0.0005"LTI
ACABADOS NO IND. = 125			PANDURA 0.003"/PIE
			RADIOS NO IND. =

TOLERANCIAS GENERALES MAQUINADAS

QUITAR FILOS

MARCAR No. PIEZA ●

REF. OIS–109–11

CAMBIO	FECHA	CANT.	SE USA EN
F			
E			
D			
C	07–08		
B	1–29–90		
A	6–14–67	2	306905

NOMBRE: BLOW HEAD ROCKER ARM 4 1/4 C.D.

ESCALA	MATERIAL	NUMERO	CAMBIO
1: 1	SEE NOTE A	306246	C

DIBUJO	FECHA	REVISO	FECHA
H.T.	5–24–60		

FABRICACION DE MAQUINAS
S.A. DE C. V.
MONTERREY, N.L. MEXICO

TAMAÑO A

NUMERO 306246 CAMBIO C

PD–MA–DYC–7.3/1–1

AUTORIZADO
FECHA DE IMPRESIÓN: 24/11/2021
ADN - ADMINISTRACIÓN DE DIBUJOS NETWORK
Impresión generada por: Proyecto Digitalizacion FAMA Fama Fama