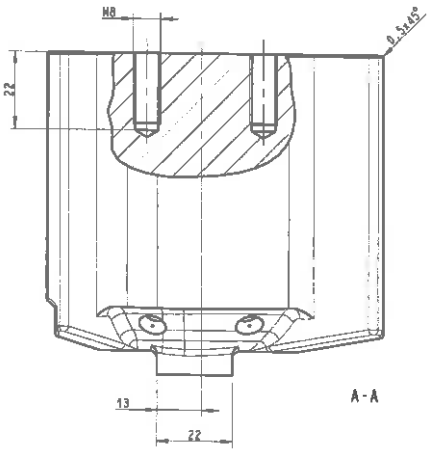

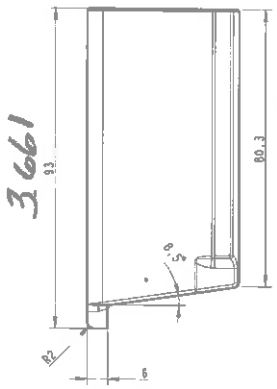

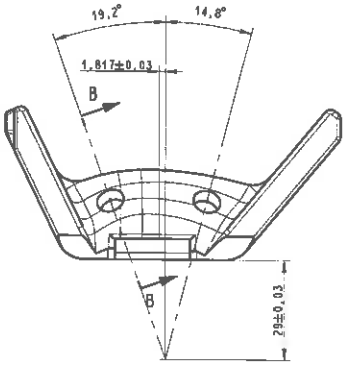

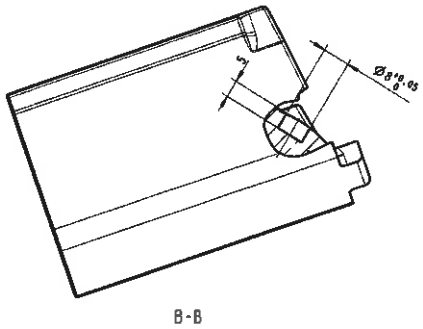

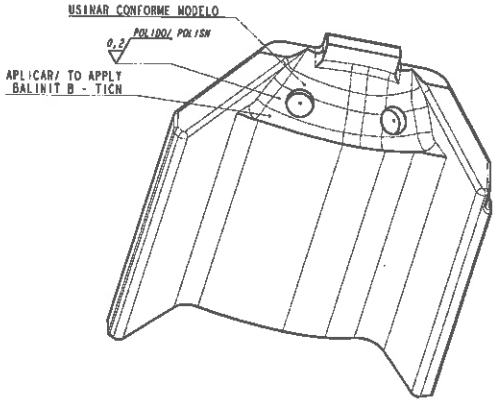

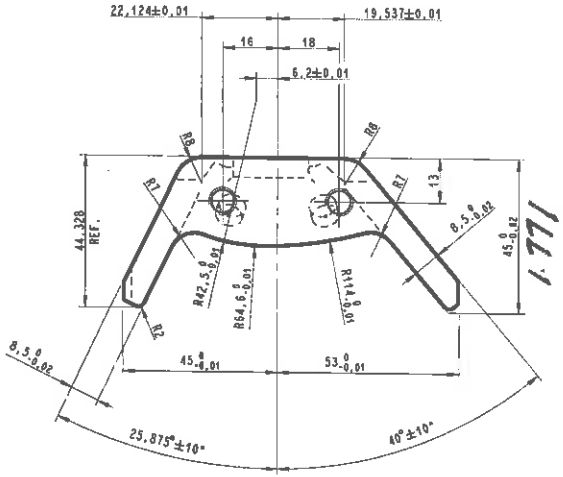

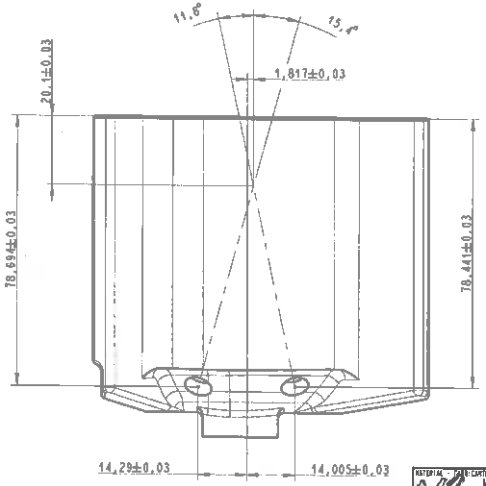

OBS. GERAIS:
FORNECEDOR DO MATERIAL: VILLARES
DEVERÁ SER REVENIDO A 560°C COM SUB-ZERO

MATERIAL / PART-CARTE / MATERIAL - SUPPLIER: VF 800 AT	[redacted]
TRATAMENTO / TREATMENT: TEMPERADO/REVENIDO TO MARGEM	DUREZA / HRC: 60-62
[redacted]	DATA / DATE: 27-20-20
NOME PEÇA / PART NAME: PUNÇÃO / PUNCH	ACABAMENTO / SURF. FINISHING: 0,8 / 0,2
TOL. / TOLERANCE: A2	UNID. / UNIT: mm
ESCALA / SCALE: 1:1	FOLHA / SHEET: 1/1
PLANTA / PLANT: MEXICO	EQUIPAMENTO / EQUIPMENT: SIMILAR
PROJETO / DESIGN: FERR. P/ EST. PLACA BASE EUROPA-118044003 / STAMPING TOOL EUROPA BASE PLATE-118044003	NÚMERO DESENHO / DRAW NUMBER: 161549113
[redacted]	

NOT SPECIFIED TOLERANCE - DIN 7168

0 a 6	6 a 30	30 a 120	120 a 400	400 a 1000	1000 a 2000	2000 a 4000
±0,05	±0,10	±0,15	±0,20	±0,30	±0,50	±0,80

NÚM.	REVISÃO / REVISION	DATA / DATE	REP.