PUNZON SUPERIOR

MODIFICACIONES				
No.	APRB.	LOC.	DESCRIPCION	FECHA
Or	JOC	------	Se libera para fabricacion y ensamble. Rev. AMC	23/ABR/18
A	JOC	------	Se modifica zona de puntilla. Rev. JMN	24/MZO/21

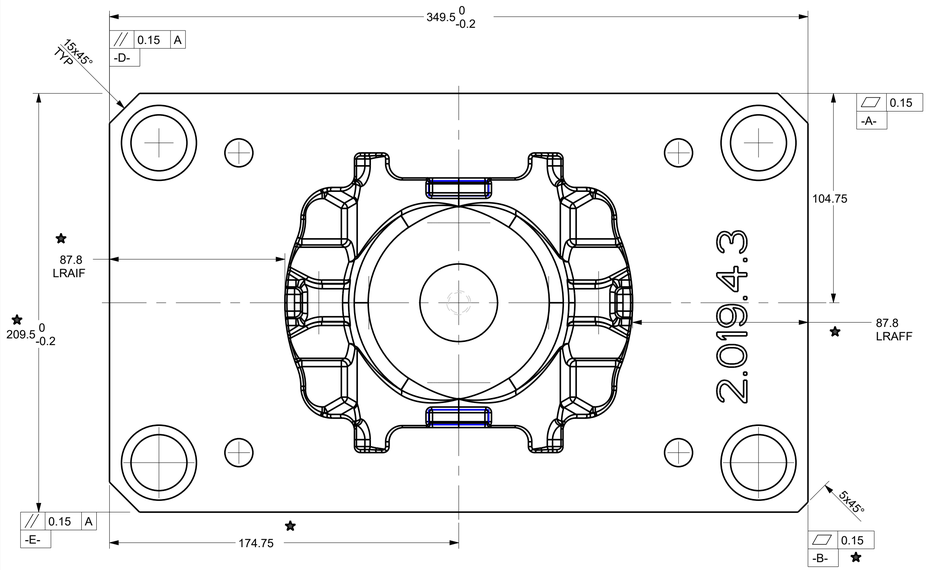

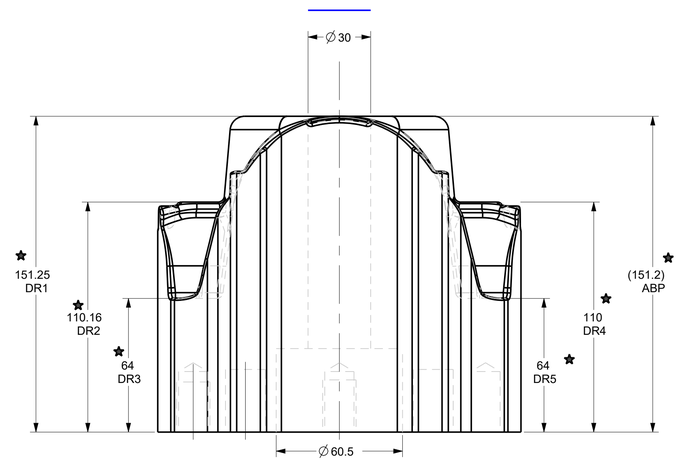

PERFIL: N+1.0145-2.5

NOTAS:
1. Tolerancia general: ±0.5
2. Tolerancia sobre grabado de figura del modelo matematico 3D de ±0.1mm
3. Para el punzon: AISI L6 Temp, de 42-46 HRC
4. Para la base: 4140T
5. Para el inserto: H13 Temp y Rev de 42-46 HRC, filo soldadura Stellite grado 6
6. Para la tapa: 4140T
7. Caracteristicas especiales= ★
8. Donde no se especifique hacer chaflan de 1.5 x 45°
9. Factor de expansion: 1.0145%
10. Modelo de la cavidad: model_name:9
11. Radio de herramienta menor= 3
12. Pulido de figura a minimo 32
13. Maquinado de figura orbital de herramienta a 0.5 mm excepto fondo
14. Eliminar falta de tangencia en figura a min R25
15. Eliminar obstrucciones de barrenos con pasa no pasa
16. Eliminar paredes delgadas en contorno a minimo 2mm espesor

Tabla de Caracteristicas Especiales		
Distancia respecto a figura 1	(DR1)	151.25± 0.1
Distancia respecto a figura 2	(DR2)	110.16± 0.1
Distancia respecto a figura 3	(DR3)	64± 0.1
Distancia respecto a figura 4	(DR4)	110± 0.1
Distancia respecto a figura 5	(DR5)	64± 0.1
Planicidad cara de Ref A	(-A-)	0.15
Planicidad cara de Ref B	(-B-)	0.15
Planicidad cara de Ref C	(-C-)	0.15
Long de Ref A a Inicio de Figura	LRAIF	87.8
Long de Ref D a Final de Figura	LRAFF	87.8
Altura Total del Block	AT	248.7
Alt. de Base de Punzon	ABP	151.25

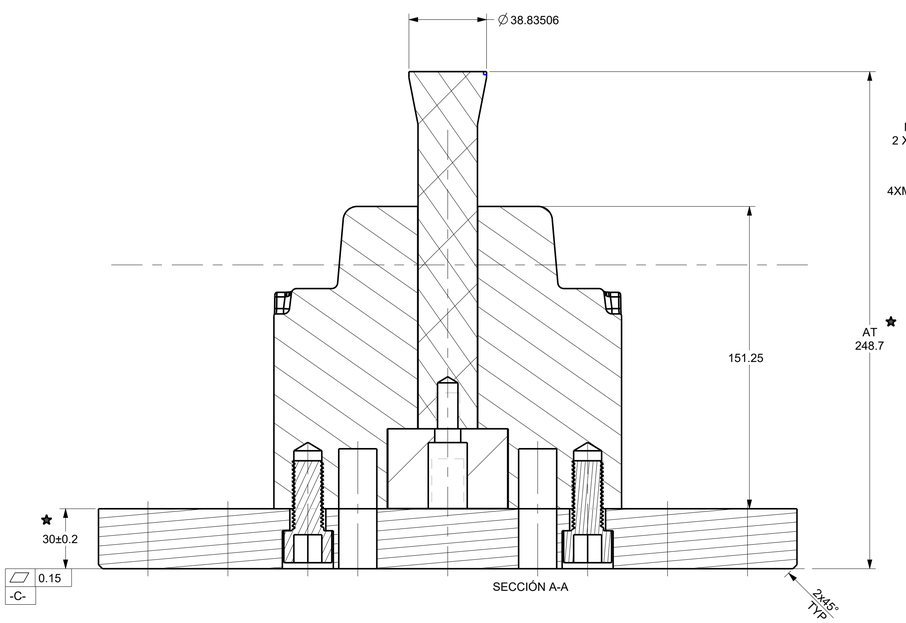

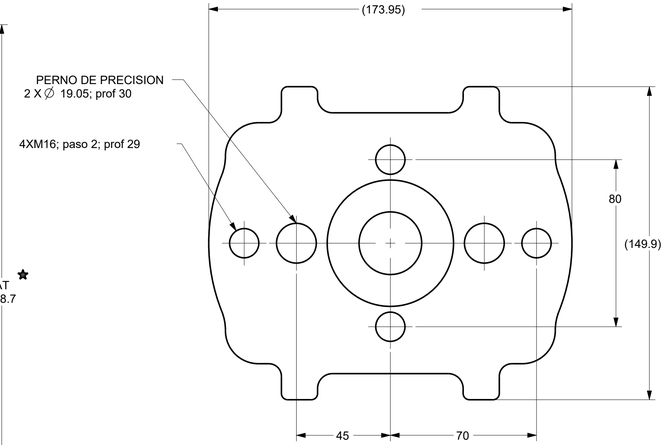

PLACA BASE PUNZON

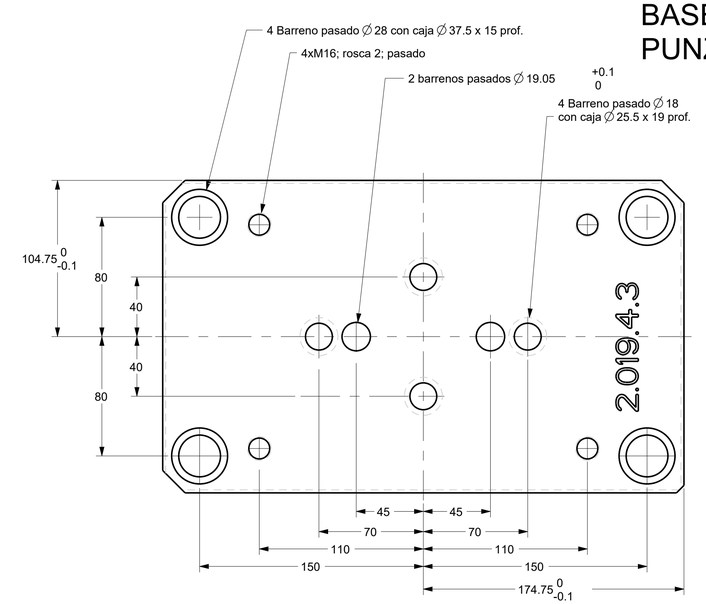

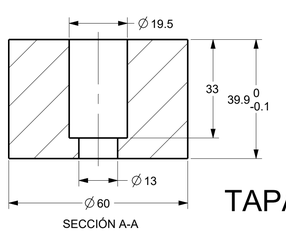

TAPA INSERTO

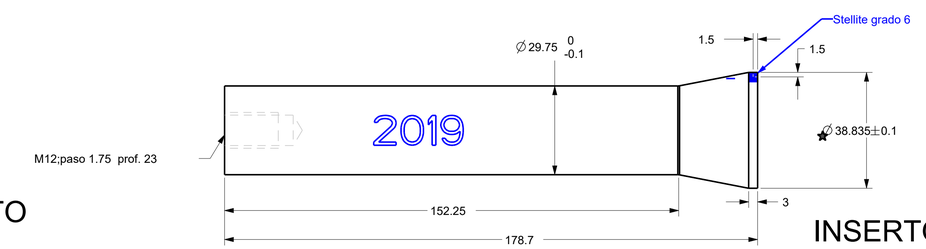

INSERTO

ACABADO SUPERFICIAL (Ra)		
SIMBOLO	µ m	µ in
	6.3	250
ACABADO NORMAL	3.2	125
	1.6	63
ACABADO FINO	0.8	32
RECTIFICADO	0.4	16
	0.2	8
SUPER ACABADO	0.1	4

TODOS LOS SIMBOLOS GEOMETRICOS, DIMENSIONES Y TOLERANCIAS SEGUN "ASME Y14.5 M-1994"

ALREDEDOR (ROUND)	ALREDEDOR (TOTAL RUNOUT)	CIRCULO EN MATERIAL MAYOR (MAXIMUM MT. CONDITION)	
EDICION (FLATNESS)	CILINDRICIDAD (CYLINDRICITY)	CIRCULO EN MATERIAL MENOR (LEAST MT. CONDITION)	
RECTITUD (STRAIGHTNESS)	PERPENDICULARIDAD (PERPENDICULARITY)	DIA PROYECTADA DE TOLERANCIA (PROJECTED TOL. ZONE)	
ANGULARIDAD (ANGULARITY)	RECTILINEIDAD (STRAIGHTNESS)	RAPIDO (AT RISK)	
ALINEADO (LATNESS)	CONCENTRICIDAD (CONCENTRICITY)	DIMENSION BASICA (BASIC DIMENSION)	
PERFIL DE LINEA (PROFILE OF LINE)		DATO ESPECIFICO (DATUM TARGET)	
PERFIL DE SUPERFICIE (PROFILE OF SURFACE)	PARALELISMO (PARALLELISM)	SIMBOLO DE CARACTERISTICA DATO (DATUM DEF. SYMBOL)	
ANGULARIDAD (ANGULARITY)	DIAMETRO (DIAMETER)		

LA INFORMACION CONTENIDA EN ESTE DOCUMENTO ESTA PROTEGIDA POR LAS LEYES DE DERECHO DE AUTOR Y PROPIEDAD INTELECTUAL Y SE PROHIBE SU REPRODUCCIÓN TOTAL O PARCIAL POR CUALQUIER MEDIO SIN AUTORIZACION DE SU PROPIETARIO: FORJA DE MONTERREY S.A. DE C.V.

MATERIAL: Ver Componentes		FORJA DE MONTERREY S.A. DE C.V. CARR. MONTERREY COLOMBIA Km.6.5 CD. GENERAL ESCOBEDO C.P. 66050 NUEVO LEON, MEXICO.	UNA EMPRESA DEL GRUPO GUIMMCO
TRATAMIENTO: Ver Componentes	NOM. ARCHIVO DE DIBUJO: 2019PUNZON_SUP_REVA	DESCRIPCIÓN: Ensamble Punzon Superior	
PESO: 0.000	NOM. ARCHIVO SOLIDO: 2019PUNZON_SUP_REVA		
CANTIDAD:	DIBUJO: AMC / FECHA: 31/MAY/18	PROYECCION	REF. CLIENTE: F170-4-79 / HOJA 1 DE 1 / REV: A
EQUIPO DE MFRA: Fresa / Soldadura	REVISO: JMN / FECHA: 31/MAY/18		
CLIENTE: Linea 4	AUTORIZO: JOC / FECHA: 31/MAY/18	REF. F. de M. 2.020.4.3	ESC: 67:100 / COTAS: mm