PUNZON SUPERIOR

MODIFICACIONES				
No.	APRB.	LOC.	DESCRIPCION	FECHA
Or	JOC	-------	Se libera para fabricacion y ensamble. Rev. JDGV	29/MAR/17

NOTAS:
1. Tolerancia general: ± 0.5
2. Tolerancia sobre grabado de figura del modelo matematico 3D de ± 0.1mm
3. Para el punzon: AISI L6 Temp, de 42-46 HRC
4. Para la base: 4140T
5. Para el inserto: H13 Temp y Rev de 42-46 HRC, filo soldadura Stellite grado 6
6. Para la tapa: 4140T
7. Caracteristicas especiales= ★
8. Donde no se especifique hacer chaflan de 1.5 x 45°
9. Factor de expansion: 1.0145%
10. Modelo de la cavidad: model_name:9
11. Radio de herramienta menor= 3
12. Pulido de figura a minimo 32
13. Maquinado de figura orbital de herramienta a 0.5 mm excepto fondo
14. Eliminar falta de tangencia en figura a min R25
15. Eliminar obstrucciones de barrenos con pasa no pasa
16. Eliminar paredes delgadas en contorno a minimo 2mm espesor

Tabla de Caracteristicas Especiales		
Distancia respecto a figura 1	(DR1)	134 ± 0.1
Distancia respecto a figura 2	(DR2)	109.15 ± 0.1
Distancia respecto a figura 3	(DR3)	99 ± 0.1
Distancia respecto a figura 4	(DR4)	109 ± 0.1
Distancia respecto a figura 5	(DR5)	76.5 ± 0.1
Planicidad cara de Ref A	(-A-)	0.15
Planicidad cara de Ref B	(-B-)	0.15
Planicidad cara de Ref C	(-C-)	0.15
Long de Ref A a Inicio de Figura	LRAIF	106
Long de Ref D a Final de Figura	LRAFF	106
Altura Total del Block	AT	235.7
Alt. de Base de Punzon	ABP	134

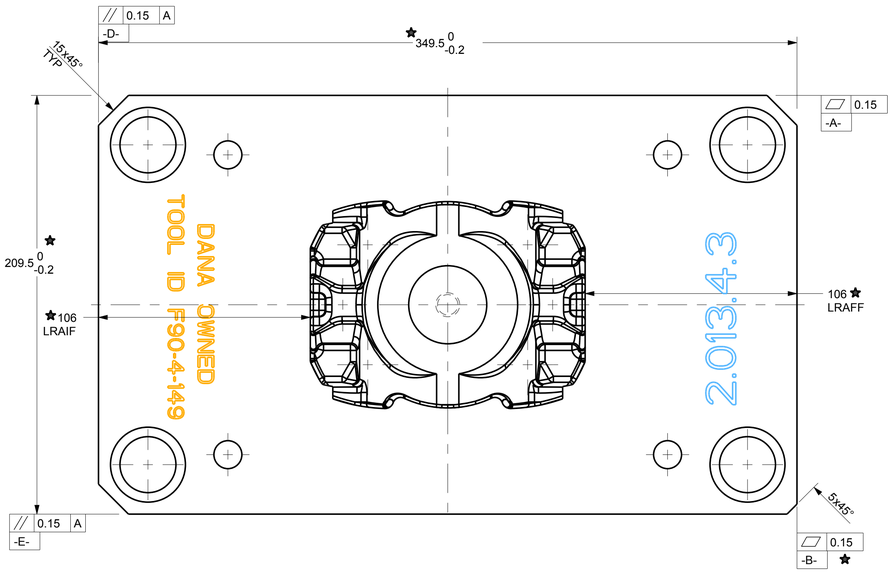

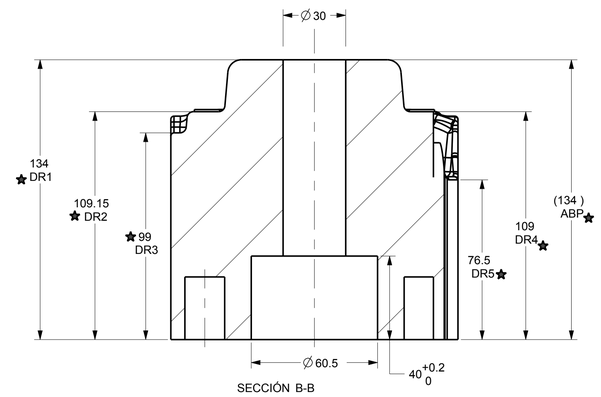

PLACA BASE PUNZON

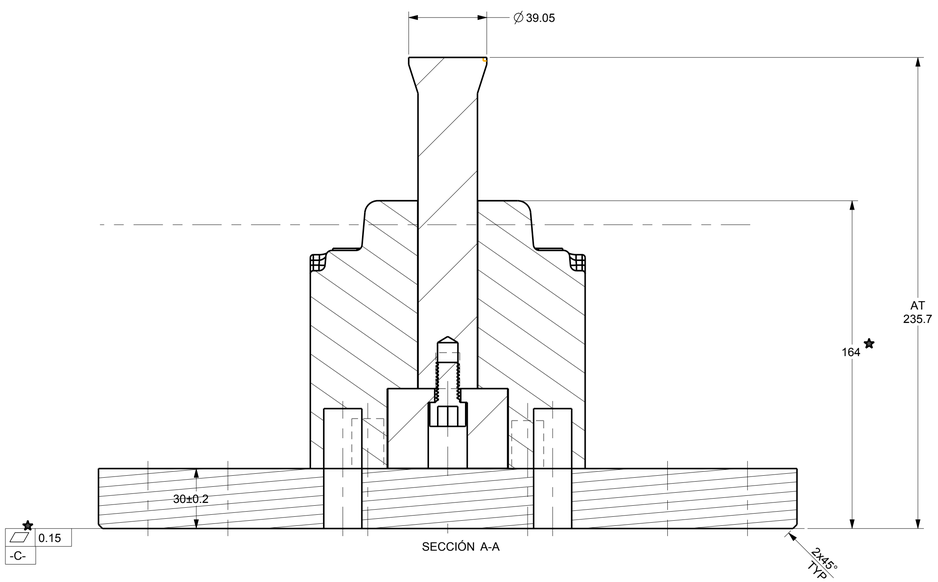

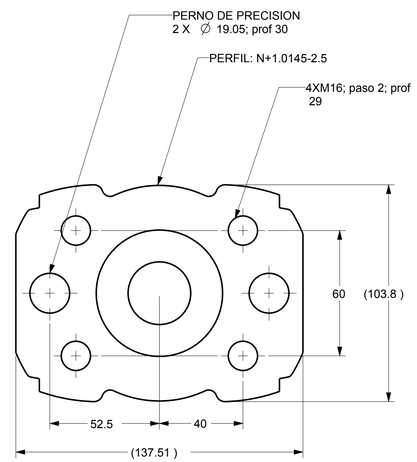

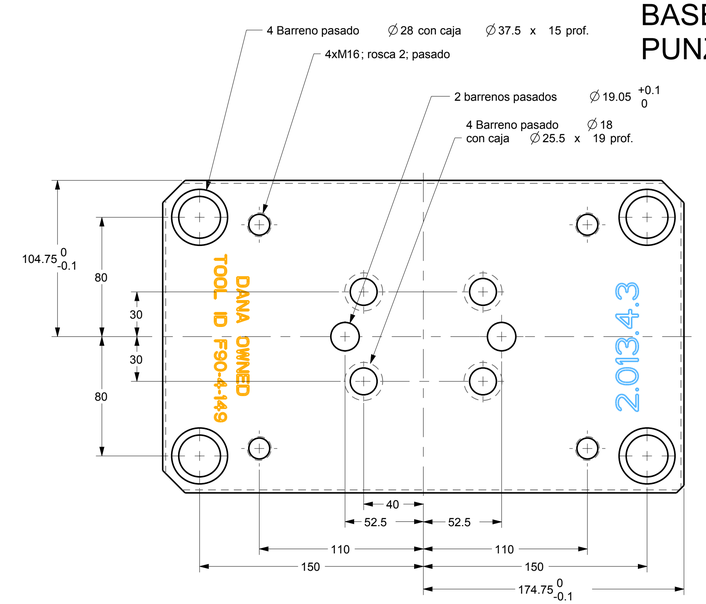

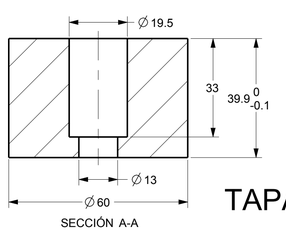

TAPA INSERTO

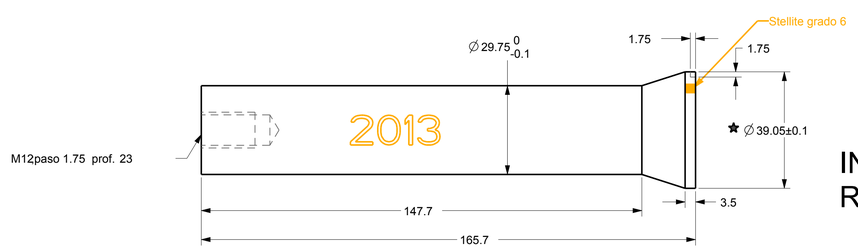

INSERTO REV B

ACABADO SUPERFICIAL (Ra)		
SIMBOLO	µ m	µ in
	6.3	250
ACABADO NORMAL	3.2	125
	1.6	63
ACABADO FINO	0.8	32
RECTIFICADO	0.4	16
	0.2	8
SUPER ACABADO	0.1	4

TODOS LOS SIMBOLOS GEOMETRICOS, DIMENSIONES Y TOLERANCIAS SEGUN "ASME Y14.5 M-1994"

PLANO RADIAL (CIRCULARIDAD)	PLANO AXIAL (TOTAL RUNOUT)	DIMENSION MAYOR (MAXIMUM CONDITION)	UNIDAD DE MATERIAL MINIMO (LEAST MATL CONDITION)
POSICION (POSITION)	CILINDRICIDAD (CYLINDRICITY)	CONDICION DE MATERIAL MINIMO (LEAST MATL CONDITION)	
SIMETRIA (SYMMETRY)	PERPENDICULARIDAD (PERPENDICULARITY)	ZONA PROYECTADA DE TOLERANCIA (PROJECTED TOL. ZONE)	
ANGULARIDAD (ANGULARITY)	RECTILINEIDAD (STRAIGHTNESS)	DATOS (DATUMS)	
FLANEADO (FLATNESS)	CONCENTRICIDAD (CONCENTRICITY)	DIMENSION BASICA (BASIC DIMENSION)	
PERFIL DE UNA LINEA (PROFILE OF A LINE)	PARALELISMO (PARALLELISM)	DATO ESPECIFICO (DATUM TARGET)	
PERFIL DE UNA SUPERFICIE (PROFILE OF A SURFACE)	DIAMETRO (DIAMETER)	SIMBOLO DE DIRECTRIZ DE DATO (DATUM DIREC. SYMBOL)	

LA INFORMACION CONTENIDA EN ESTE DOCUMENTO ESTA PROTEGIDA POR LAS LEYES DE DERECHO DE AUTOR Y PROPIEDAD INTELECTUAL Y SE PROHIBE SU REPRODUCCION TOTAL O PARCIAL POR CUALQUIER MEDIO SIN AUTORIZACION DE SU PROPIETARIO: FORJA DE MONTERREY S.A. DE C.V.

FORJA DE MONTERREY S.A. DE C.V.
CARR. MONTERREY COLOMBIA Km.6.5
CD. GENERAL ESCOBEDO
C.P. 66050
NUEVO LEON, MEXICO.
UNA EMPRESA DEL GRUPO QUIMMCO

MATERIAL: Ver Componentes			
TRATAMIENTO: Ver Componentes	NOM. ARCHIVO DE DIBUJO: 2013PUNZON_SUP_REVOR		DESCRIPCIÓN: Ensamble Punzon Superior
PESO: 0.000	NOM. ARCHIVO SOLIDO: 2013PUNZON_SUP_REVOR		
CANTIDAD:	DIBUJO: JGDV	FECHA: 29/MAR/17	
EQUIPO DE MIRA: Fresa / Soldadura	REVISO: JMN	FECHA: 29/MAR/17	
CLIENTE: Linea 4	AUTORIZO: JOC	FECHA: 29/MAR/17	

PROYECCIÓN	REF. CLIENTE:	HOJA	REV:
	F90-4-149	1 DE 1	Or
	REF. F. de M.: 2.013.4.3	ESC: 67:100 / COTAS: mm	