MODIFICACIONES				
No.	AUT.	LOC.	DESCRIPCION	FECHA
Or	JOC		Se libera para fabricación. Rev JGDV	17-JUL-17

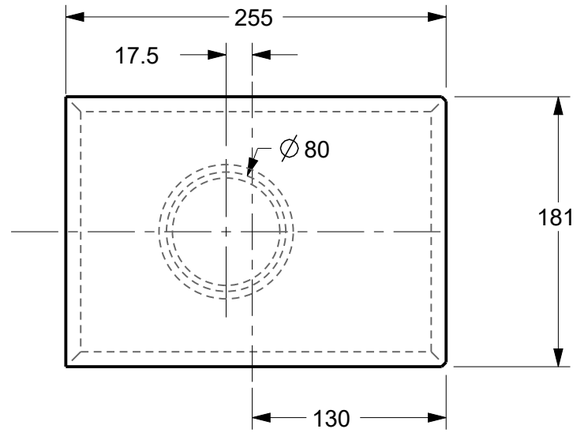

PLACA EXPULSOR

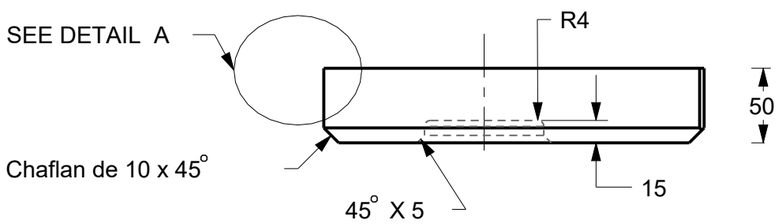

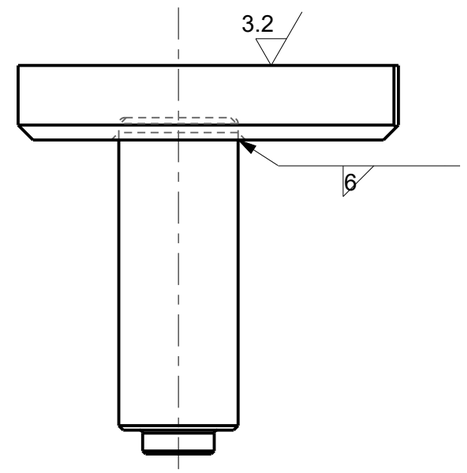

PLACA Y BASE ENSAMBLADAS

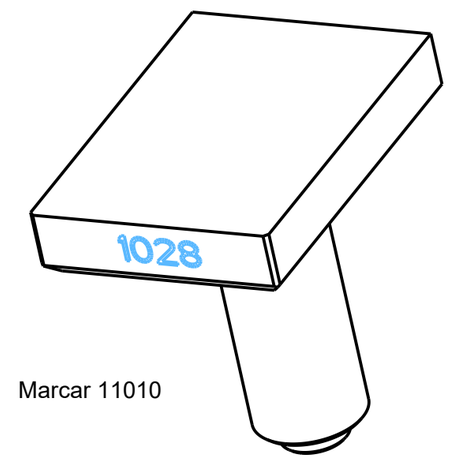

Marcar 11010

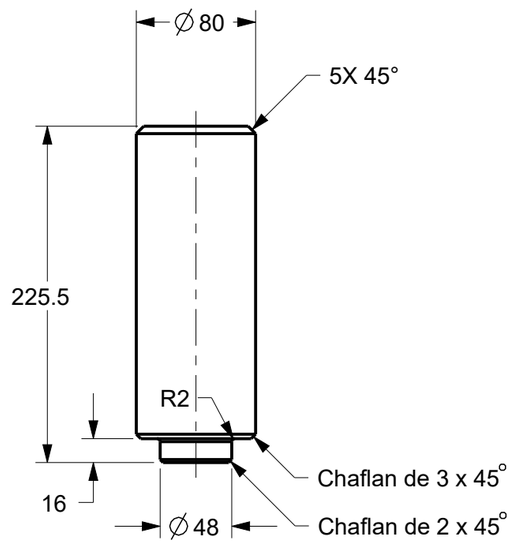

VASTAGO EXPULSOR

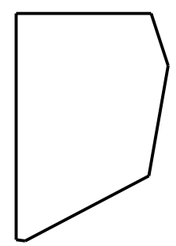

DETAIL A
SCALE 1:1

Notas

1. Tolerancia general ±0.1

2 Material de la placa AISI H13, templado revenido y nitrurado de 48-52HRc

3. Material del vastago expulsor: AISI L6, Pretratado de 38-42 HRc

ACABADO SUPERFICIAL (Ra) SIMBOLO		µm	µin
N9		6.3	250
N8	ACABADO NORMAL	3.2	125
N7		1.6	63
N6	ACABADO FINO	0.8	32
N5	RECTIFICADO	0.4	16
N4		0.2	8
N3	SUPER ACABADO	0.1	4

TODOS LOS SIMBOLOS GEOMETRICOS, DIMENSIONES Y TOLERANCIAS SEGUN "ASME Y14.5 M-1994"

ALABEO RADIAL (RUNOUT) · ALABEO AXIAL (TOTAL RUNOUT) · CONDICION DE MATERIAL MAXIMO (MAXIMUM MAT'L CONDITION)
POSICION (POSITION) · CILINDRICIDAD (CYLINDRICITY) · CONDICION DE MATERIAL MINIMO (LEAST MAT'L CONDITION)
SIMETRIA (SYMMETRY) · PERPENDICULARIDAD (PERPENDICULARITY) · ZONA PROYECTADA DE TOLERANCIA (PROJECTED TOL. ZONE)
ANGULARIDAD (ANGULARITY) · ENTRE (BETWEEN)
PLANICIDAD (FLATNESS) · RECTILINEIDAD (STRAIGHTNESS) · DIMENSION BASICA (BASIC DIMENSION)
PERFIL DE LINEA (PROFILE OF LINE) · CONCENTRICIDAD (CONCENTRICITY) · DATO ESPECIFICO (DATUM TARGET)
PERFIL DE SUPERFICIE (PROFILE OF SURFACE) · PARALELISMO (PARALLELISM)
CIRCULARIDAD (CIRCULARITY) · DIAMETRO (DIAMETER) · SIMBOLO DE CARACTERISTICA DATO (DATUM IDENT. SYMBOL)

LA INFORMACION CONTENIDA EN ESTE DOCUMENTO ESTA PROTEGIDA POR LAS LEYES DE DERECHO DE AUTOR Y PROPIEDAD INTELECTUAL Y SE PROHIBE SU REPRODUCCION TOTAL O PARCIAL POR CUALQUIER MEDIO SIN AUTORIZACION DE SU PROPIETARIO: FORJA DE MONTERREY S.A. DE C.V.

MATERIAL: Nota 2 y 3		
TRATAMIENTO: Nota 2 y 3	NOM. ARCHIVO DE DIBUJO: 1028EXPULSOR_ACUN_REVF	
PESO: 26.785 kg	NOM. ARCHIVO SOLIDO: 1028EXPULSOR_ACUN	
TOLERANCIA: 2	DIBUJO: JGDV	FECHA: 17-JUL-17
EQUIPO DE MFRA.: xxx	REVISO: JMNG	FECHA: 17-JUL-17
CLIENTE: SISAMEX	AUTORIZO: JOC	FECHA: 17-JUL-17

FORJA DE MONTERREY S.A. DE C.V.
CARR. MONTERREY COLOMBIA Km.6.5
CD. GENERAL ESCOBEDO
C.P. 66050
NUEVO LEON, MEXICO.

FORJA DE MONTERREY · UNA EMPRESA DEL GRUPO QUIMMCO

DESCRIPCIÓN:

PLACA Y BASE EXPULSOR

PROYECCIÓN	REF. CLIENTE:	HOJA	REV:
	3100-L-8696	1 DE 1	Or
	REF. F. de M.: 1.028.05.1.6	ESC: 1:4	COTAS: mm