146844

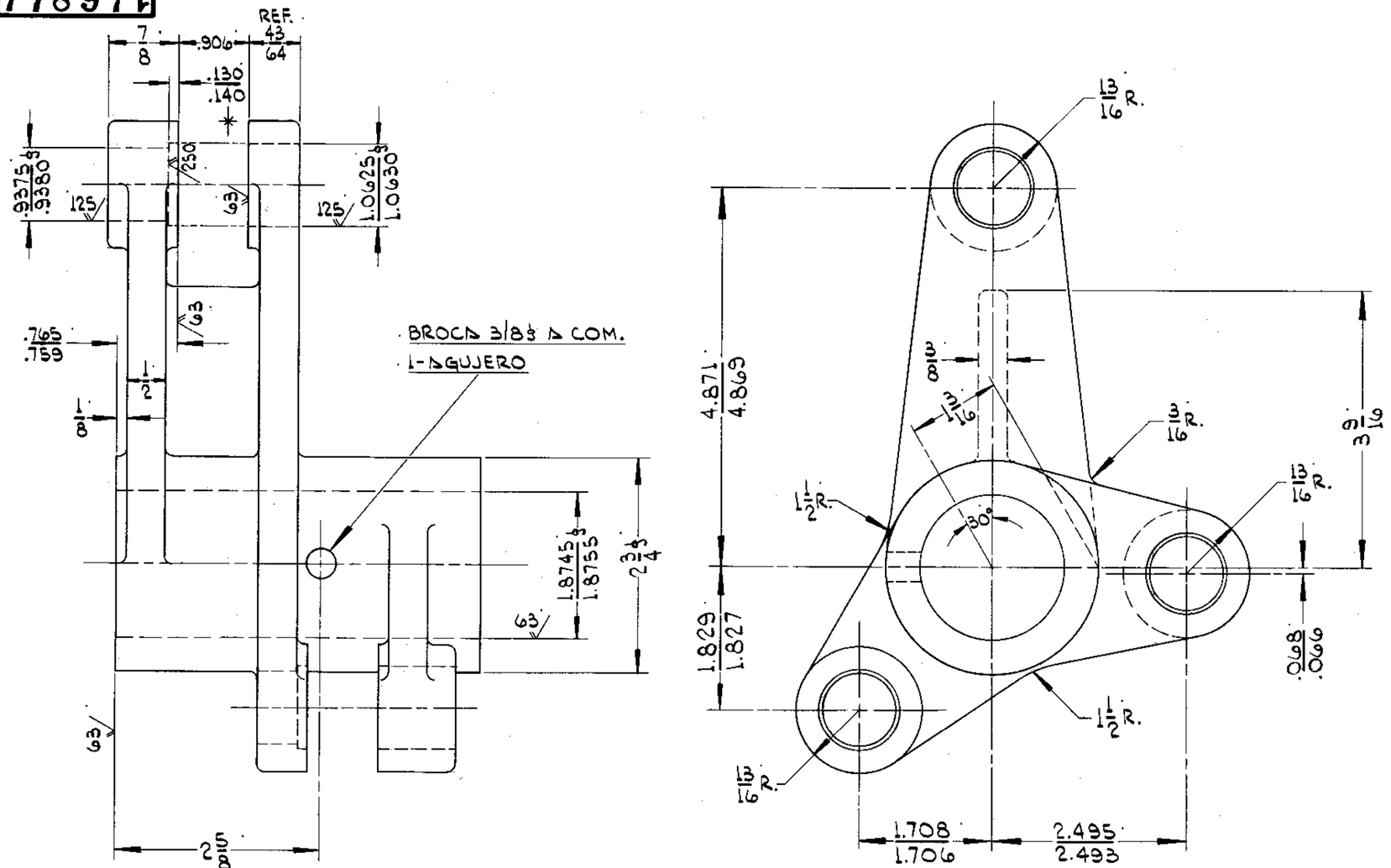

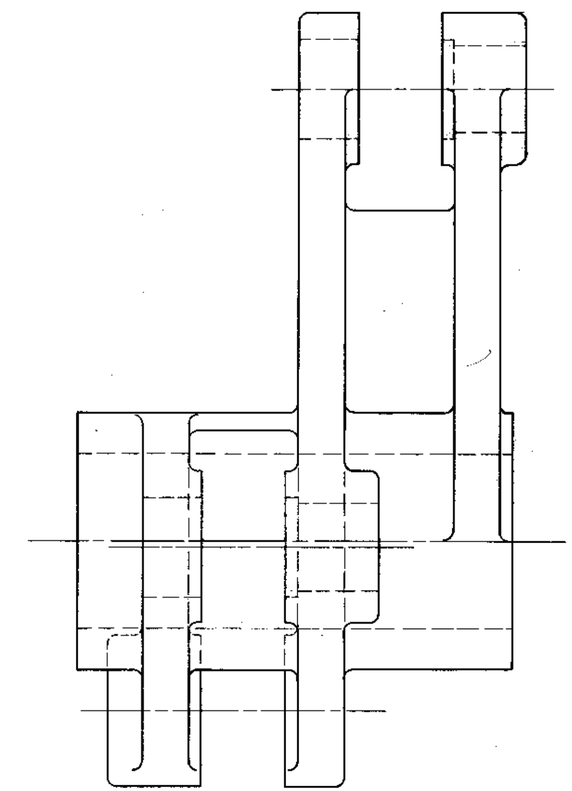

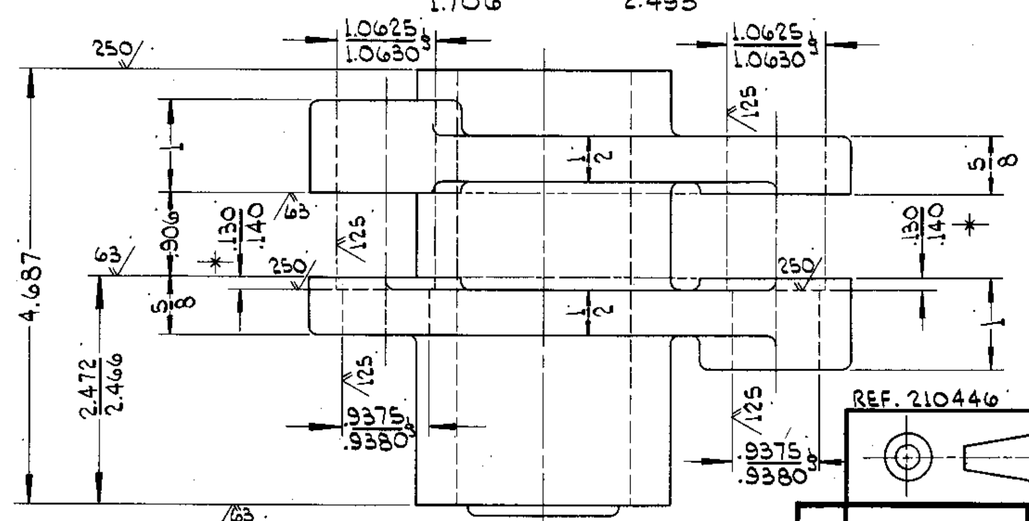

* PROFUNDIDAD DE LAS CAJAS

REF. 210446

TOL. MEDS. FRAC. ± 1/64
TOL. MEDS. DEC. ± .005"
ACABADO NO IND. = 500
RADIOS DE VDO. NO IND. = 3/32

CAMBIO	FECHA	CANT.	SE USA EN
A		1	146865

NOMBRE: PALANCA LADO MOLDE
ESCALA: 1:1
MATERIAL: Fo.Vdo.NOD.SF-60
146844
Dib. R.M.H. Fecha 9-84
Rev. Fecha 10-84
FABRICACION DE MAQUINAS, S. A.
MONTERREY, N. L., MEXICO
3

FECHA DE SEPIA
FECHA DE MICROFILMADO 11 SET. 1985
B 15 D.C. 1990

AUTORIZADO
FECHA DE IMPRESIÓN: 24/01/2022
ADN - ADMINISTRACIÓN DE DIBUJOS NETWORK
Impresión generada por: Jesus Angel Garcia Saldaña