LISTA DE MATERIAL			
No. PARTE	CANT.	DESCRIPCION	MTL.
1	1	QUESO ø4 3/4" X 1 3/8" LGO	1045
2	1	REDONDO 2 3/4" X 4 5/8" LGO	1045
3	1	QUESO ø 7" X 1 5/8" LGO	1045

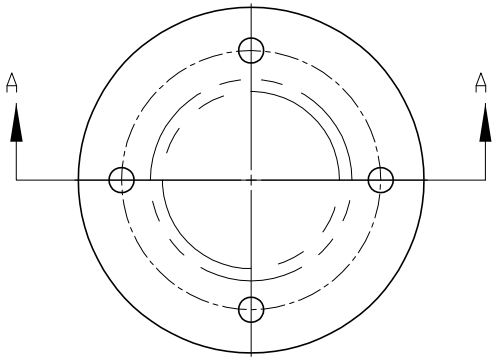

VISTA SUPERIOR

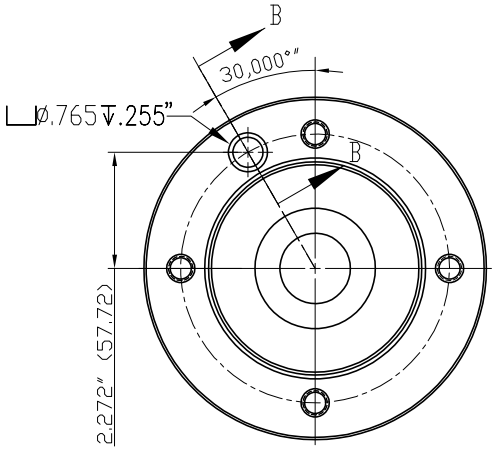

VISTA INFERIOR

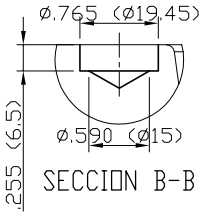

SECCION B-B

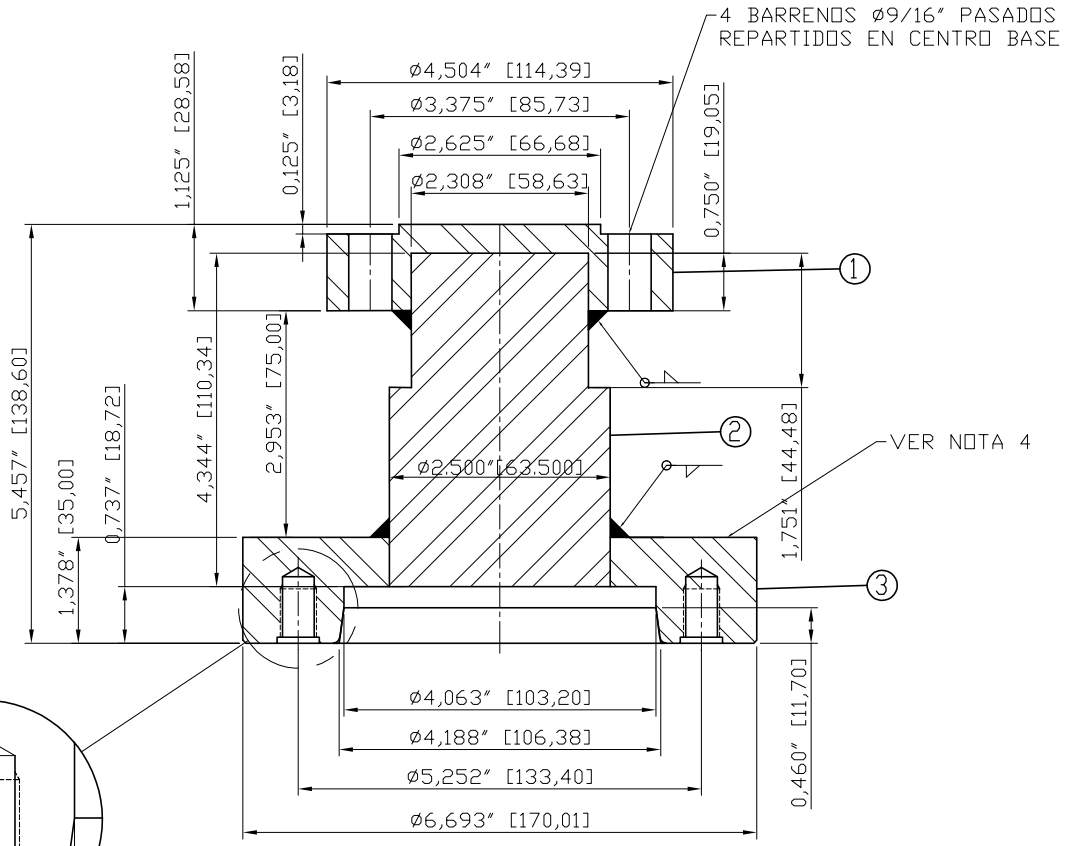

SECCIóN A-A

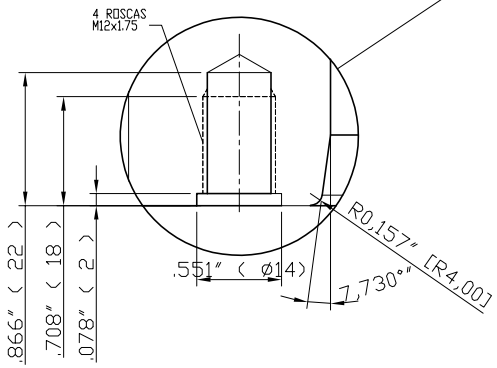

Vo. Bo. OK

NOTAS:

1. ACABADO SUPERFICIAL NO ESPECIFICADO 63 RMS.
2. IMPORTANTE LA SUPERFICIE DEBERA DE VENIR TOTALMENTE LISA, NO GOLPES, RAYADURAS O POZOS.
3. TOLERANCIA DE RONOUT 0.003"
4. ESTAMPAR: No. DIB. Y No. PARTE ALTURA DEL CARÁCTER DE 6mm.
   CE-20719-21S
   ADAPTADOR TORNO DEEN SALIDA CHICA

TORNO DENN

TOLERANCIAS:
X.XXX = ± 0.005"
X/X = ± 1/64
ANG. = MAX. ± 0.5° MIN. ± 0.5°

MATERIAL: 1045

PESO: KG

REV.	FECHA:	MOTIVO DEL CAMBIO:
–		–

	POR	FECHA
DIBUJO:	SS	17 06 21
REVISO:		
APROBO:		

ESCALA:

ACOTACIONES: MM[IN]

CEDINOR
CEDINOR S.A de C.V.
LUIS DONALDO COLOSIO No.96
(ANTIGUO CAMINO A VILLA DE GARCIA)
APARTADO POSTAL
132 STA. CATARINA N.L.
C.P. 66351 MEXICO
TEL. 388-27-57 (12 LINEAS)
FAX 390-14-47

TITULO: ADAPTADOR SALIDA CHICA TORNO DEEN

HOJA: 1 DE 1

No. DE DIBUJO: CE-20719-21S

REVISION: 00