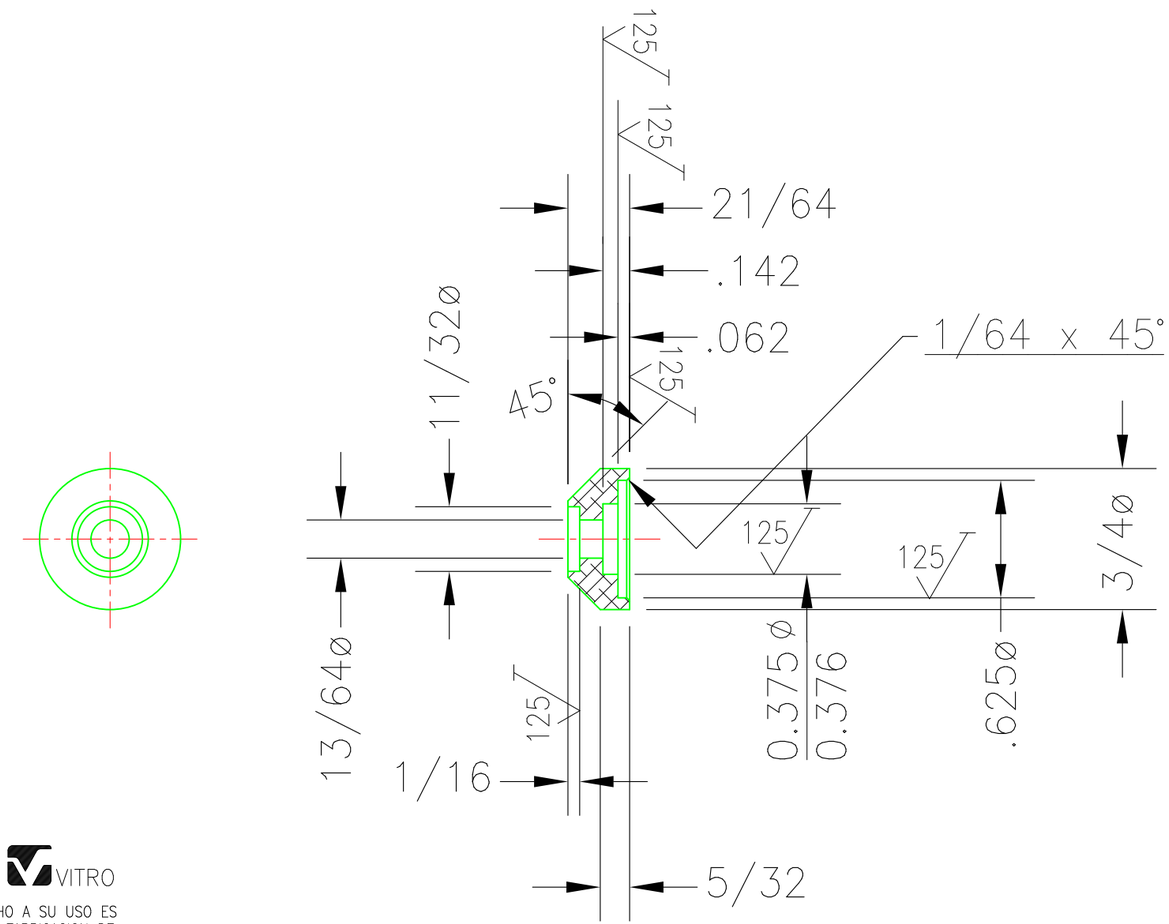

R A N G O	FRACC.	DECIM.	PARALELISMO	0.003" /PIE
DE 0" A 12"	± 1/64	±0.005	CONCENTRICIDAD	0.001" LTI
DE 12" A 24"	± 1/32	±0.007	PERPENDICULARIDAD ±0.003" /PIE	
DE 24" EN →	± 1/16	±0.010	OVALADO	0.0005"LTI
ANGULARES		± 15'	PANDURA	0.003" /PIE
ACABADOS NO IND. =		125	RADIOS NO IND. =	=

TOLERANCIAS GENERALES MAQUINADAS

QUITAR FILOS

MARCAR No. PIEZA

REF.

FAMA

VITRO

ESTE PLANO Y EL DERECHO A SU USO ES PROPIEDAD EXCLUSIVA DE FABRICACION DE MAQUINAS, S. A. DE C. V., EL USO INDEBIDO Y LA VIOLACION A LA CONFIDENCIALIDAD DEL MISMO SERA CASTIGADO CONFORME A LA LEY, DESPUES DE UTILIZARLO PARA LO QUE FUE PRESTADO DEBERA DEVOLVERSE A "FAMA" DE INMEDIATO O CUANDO "FAMA" LO SOLICITE.

CAMBIO	FECHA	CANT.	SE USA EN
F			
E			
D			
C			
B			
A	28-04-10	1	166070

NOMBRE: RETEN DE SELLO

ESCALA	MATERIAL	NUMERO	CAMBIO
1:1	ALUMINIO 6061-T6 (A)	166293	A

DIBUJO	FECHA	REVISO	FECHA
CARLOS C.	08-01-87	ZAM	01-87

FABRICACION DE MAQUINAS
S.A. DE C. V.
MONTERREY, N.L. MEXICO

TAMAÑO: A

NUMERO 166293 CAMBIO A

REDIBUJADO: CESAR RINCON 29-04-10

AUTORIZADO
FECHA DE IMPRESIÓN: 10/06/2022
ADN - ADMINISTRACIÓN DE DIBUJOS NETWORK
Impresión generada por: Jesus Angel Garcia Saldaña