MODIFICACIONES				
No.	APRB.	LOC.	DESCRIPCION	FECHA
Or	JOC		SE LIBERA PARA FABRICACION REV. AMC	31/ENE/18
A	JOC		SE SUAVIZAN RADIOS DE RETENSION REV. JMN	25/ENE/21
B	JOC		SE AGREGA RESAQUE DE ACOMODO BILLET REV. JMN	27/ABR/21
C	JOC		SE MODIFICA RETENSIONES Y RESAQUE DE BILLET. JMN	14/MAY/21
D	JOC		SE MODIFICA TOPE DE REFERENCIA REV. JMN	27/JUL/21
E	JOC		SE COMPENSA FIGURA 2.5MM REV. JMN	6/AGS/21
F	JOC		SE AGREGA CAJA EN ZONA ESPIGA FINAL INF REV. JMN	30/SEP/21
G	JOC		SE MODIFICA TOPE BILLET REV. JMN	26/OCT/21
H	JOC		MEJORAS EN ACOMODO Y POSICION BILLET. JMN	8/NOV/21

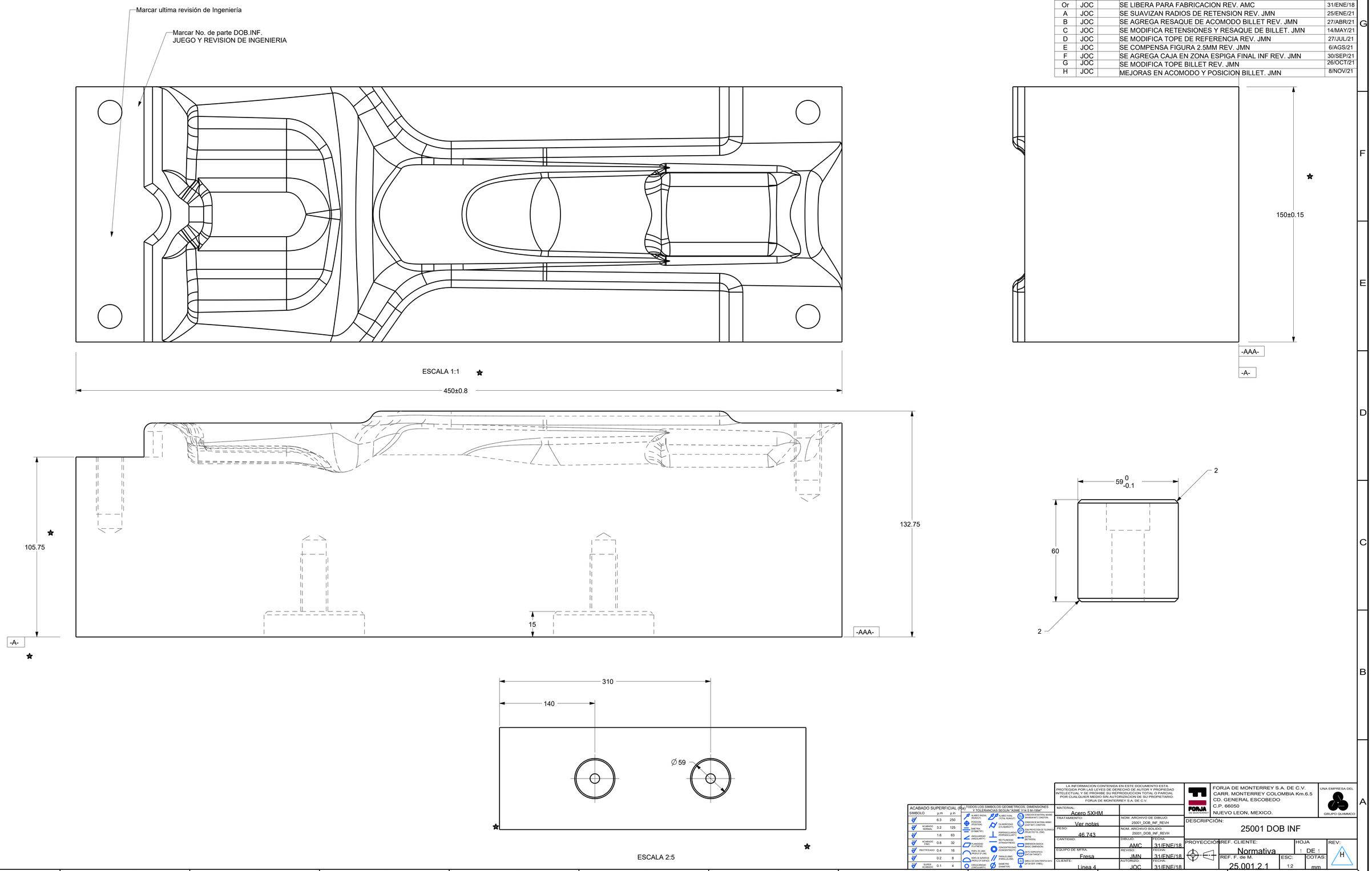

ACABADO SUPERFICIAL (Ra)

SIMBOLO	µ m	µ in
	6.3	250
ACABADO NORMAL	3.2	125
	1.6	63
ACABADO FINO	0.8	32
RECTIFICADO	0.4	16
	0.2	8
SUPER ACABADO	0.1	4

TODOS LOS SIMBOLOS GEOMETRICOS, DIMENSIONES Y TOLERANCIAS SEGÚN "ASME Y14.5 M-1994"

ALABEO (SIGNAL. RUNOUT)
POSICION (POSITION)
SIMETRIA (SYMMETRY)
ANGULARIDAD (ANGULARITY)
PLANICIDAD (FLATNESS)
PERFIL DE LINEA (PROFILE OF LINE)
PERFIL DE SUPERFICIE (PROFILE OF SURFACE)
CIRCULARIDAD (CIRCULARITY)
ALABEO AXIAL (TOTAL RUNOUT)
CILINDRICIDAD (CYLINDRICITY)
PERPENDICULARIDAD (PERPENDICULARITY)
RECTILINEIDAD (STRAIGHTNESS)
CONCENTRICIDAD (CONCENTRICITY)
PARALELISMO (PARALLELISM)
DIAMETRO (DIAMETER)
CONDICION DE MATERIAL MAXIMO (MAXIMUM MAT. CONDITION)
CONDICION DE MATERIAL MINIMO (MINIMUM MAT. CONDITION)
CINTA PROTECTORA DE TITANIO (PROJECTED TOL. ZONE)
NOTE (RETENSION)
DIMENSION BASICA (BASIC DIMENSION)
DATO ESPECIFICO (DATUM TARGET)
AREA DE CARACTERISTICA (AREA OF DATUM SURF. FINISH)

LA INFORMACIÓN CONTENIDA EN ESTE DOCUMENTO ESTÁ PROTEGIDA POR LAS LEYES DE DERECHO DE AUTOR Y PROPIEDAD INTELECTUAL Y SE PROHIBE SU REPRODUCCIÓN TOTAL O PARCIAL POR CUALQUIER MEDIO SIN AUTORIZACIÓN DE SU PROPIETARIO: FORJA DE MONTERREY S.A. DE C.V.

FORJA DE MONTERREY S.A. DE C.V.
CARR. MONTERREY COLOMBIA Km.6.5
CD. GENERAL ESCOBEDO
C.P. 66050
NUEVO LEON, MEXICO.

UNA EMPRESA DEL GRUPO QUIMICO

MATERIAL: Acero 5XHM			
TRATAMIENTO: Ver notas	NOM. ARCHIVO DE DIBUJO: 25001_DOB_INF_REVH		
PESO: 46.743	NOM. ARCHIVO SOLIDO: 25001_DOB_INF_REVH		
CANTIDAD:	DIBUJÓ: AMC	FECHA: 31/ENE/18	
EQUIPO DE MFRA: Fresa	REVISÓ: JMN	FECHA: 31/ENE/18	
CLIENTE: Linea 4	AUTORIZÓ: JOC	FECHA: 31/ENE/18	

DESCRIPCIÓN: 25001 DOB INF

PROYECCIÓN: REF. CLIENTE: Normativa | HOJA 1 DE 1 | REV: H
REF. F. de M. 25.001.2.1 | ESC: 1:2 | COTAS: mm