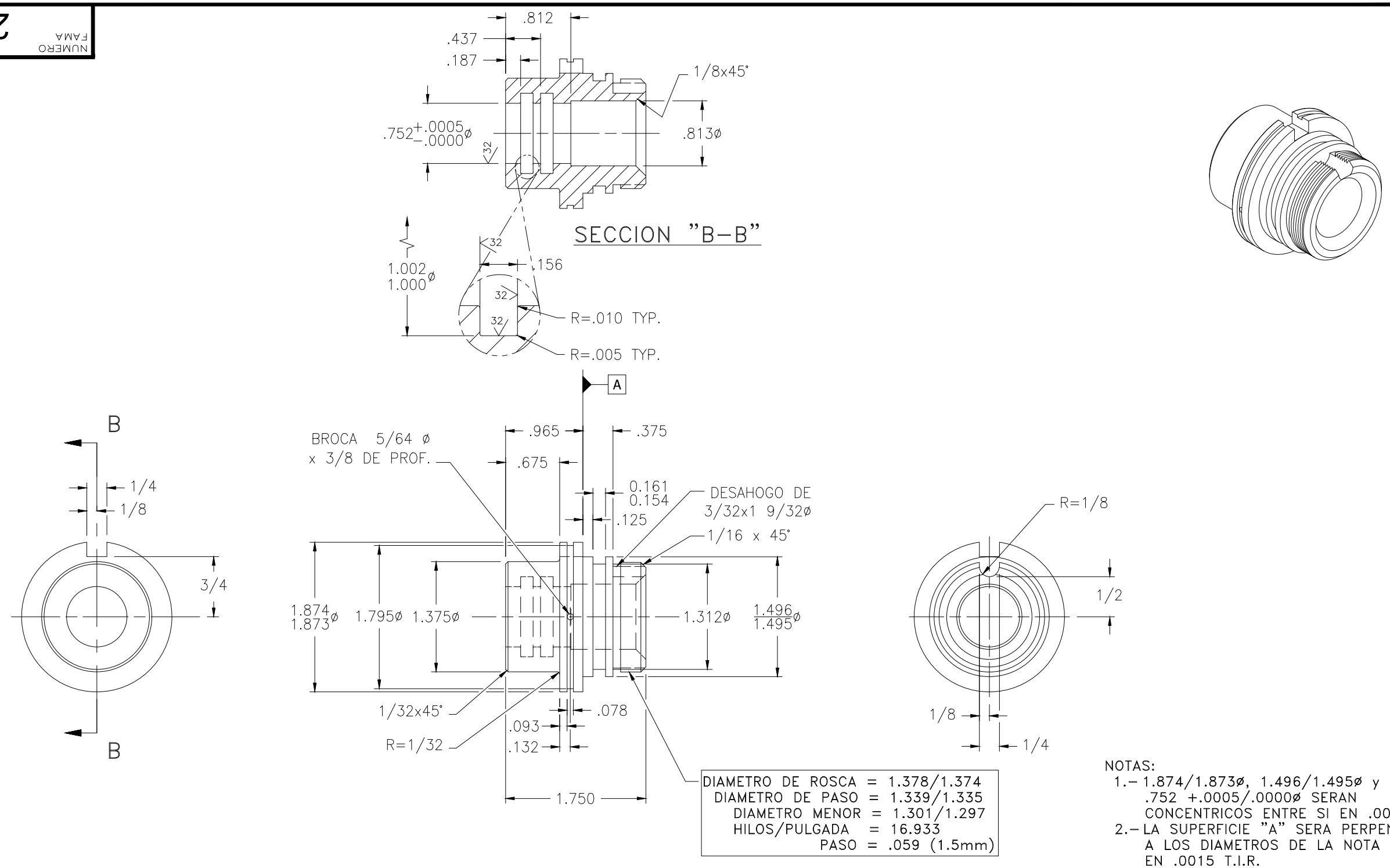

AUTORIZADO
FECHA DE IMPRESIÓN: 10/02/2022
ADN - ADMINISTRACIÓN DE DIBUJOS NETWORK
Impresión generada por: Jesus Angel Garcia Saldaña