ITEM	DESCRIPCIÓN	UNIDAD	MATERIAL	PESO UNIT.	CANTIDAD	TOTAL
1	PLACA 3/4" X 945mm X 77mm	KG	A36	10.8	1	10.8
2	PLACA 3/4" X 945mm X 103.4mm	KG	A36	14	1	14
3	PLACA 3/4" X 945mm X 31.9mm	KG	A36	4.5	1	4.5
4	PLACA 3/4" X 106mm X 15.3mm	KG	A36	0.26	7	1.82
5	PLACA 3/4" X 61mm X 29.8mm	KG	A36	0.15	7	1.05

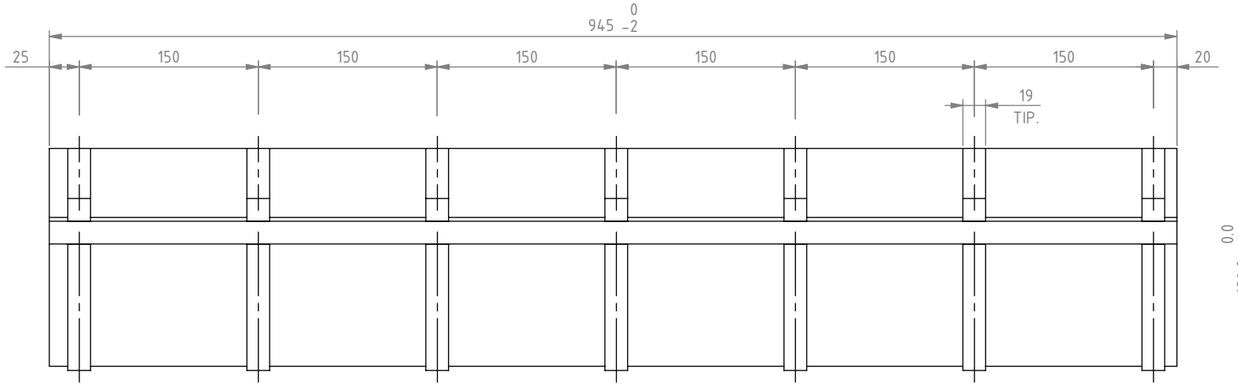

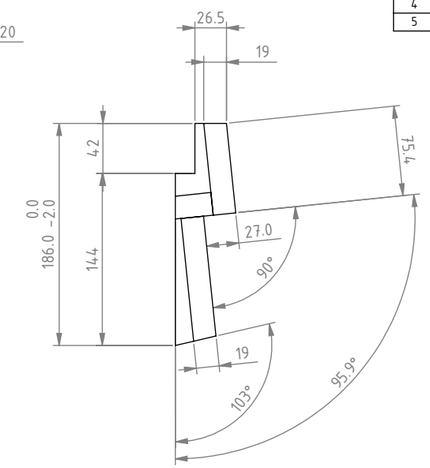

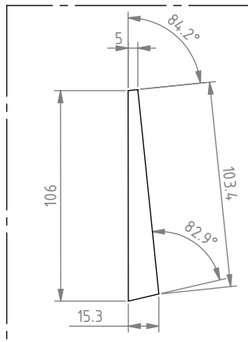

DETALLE 4
ESCALA 1 : 3

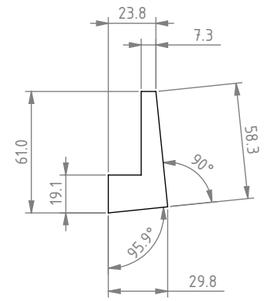

DETALLE 5
ESCALA 1 : 3

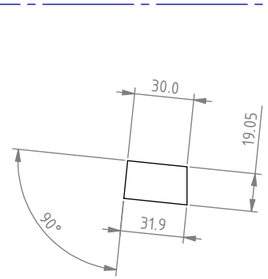

DETALLE 3
ESCALA 1 : 3

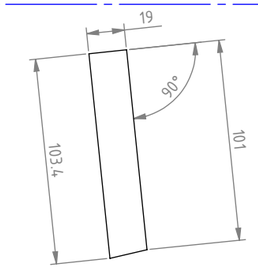

DETALLE 2
ESCALA 1 : 3

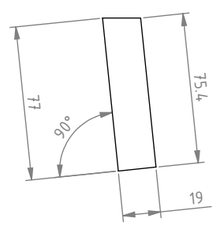

DETALLE 1
ESCALA 1 : 3

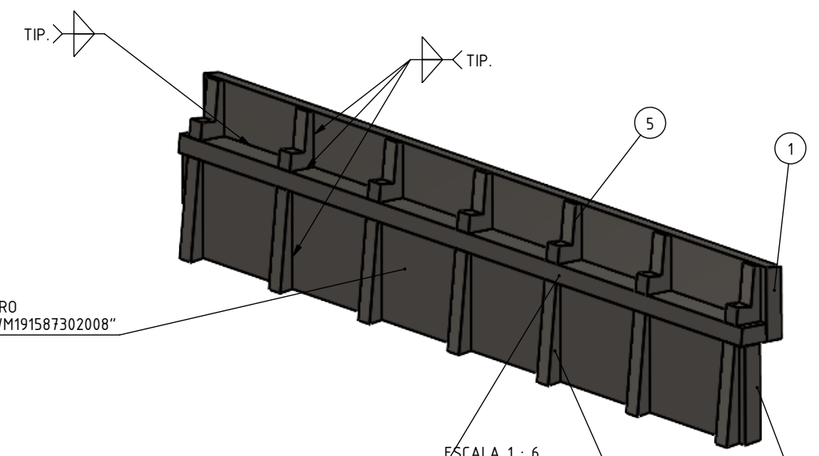

PESO TOTAL APROX. 32 kg

NOTAS:
1.- DIMENSIONES EN MILÍMETROS A MENOS QUE SE ESPECIFIQUE OTRA COSA.
2.- TODAS LAS SOLDADURAS SERÁN DE ACUERDO AL CÓDIGO AWS ÚLTIMA EDICIÓN, 6 mm CONTINUA DE FILETE A MENOS QUE SE ESPECIFIQUE OTRA COSA.
3.- EN CORTES DE PERFILES, PLACAS Y LAMINAS DEBERÁN TENER UNA TOLERANCIA DE +/- 1.50 mm. DIAMETROS + 1.50 mm.
4.- QUITAR TODAS LAS REBABAS Y BORDES AFILADOS.
5.- TODAS LAS CARAS MAQUINADAS O SOLDADAS DEBERÁN ESTAR A 90 GRADOS ENTRE ELLAS COMO SE INDICA EN EL PLANO.
6.- MARCAR NUMERO DE PARTE CON ALTURA DE LETRA 8 mm.

REV.	DESCRIPCIÓN	POR	FECHA	REV

PARA LIMITES Y TOLERANCIAS NO DESCRITAS, REFERIRSE A "A4-15895"

OFICINA DE ORIGEN:
MONTERREY - MÉXICO

Excellent Minerals Solutions

WEIR MINERALS MEXICO
A DIVISION OF THE
WEIR GROUP PLC

ESCALA: 1:10
REV: AS
APR: JVO
POR: DAVID ZAVALA VAZQUEZ
FECHA: 04/MAY/2022
HOJA: 1 DE 1

Weir Minerals México ("la compañía") es dueña de los derechos así como de toda la información en este dibujo.
El dibujo no debe ser copiado en parte o en su totalidad, de ninguna forma o por ningún médio, así como la información no puede ser revelada a ninguna persona o usada para cualquier otro proposito diferente al expecífico para el que fue creado sin el previo concentimiento de la Compañía.

TITULO:
LATERAL DE MOLDE
SEGMENTO RELLENO
MOLINO STA. BARBARA 2

DIBUJO No. WM211917304001
REV. 0