| 符号 SYM | 変更事項 REVISION RECORD | 発行 NO. ISSUE NO. | 年月日 DATE | 変更者 DR |
|---|---|---|---|---|
| * | *** | *** | ****.**.** | *** |
| * | | | | |
| * | | | | |

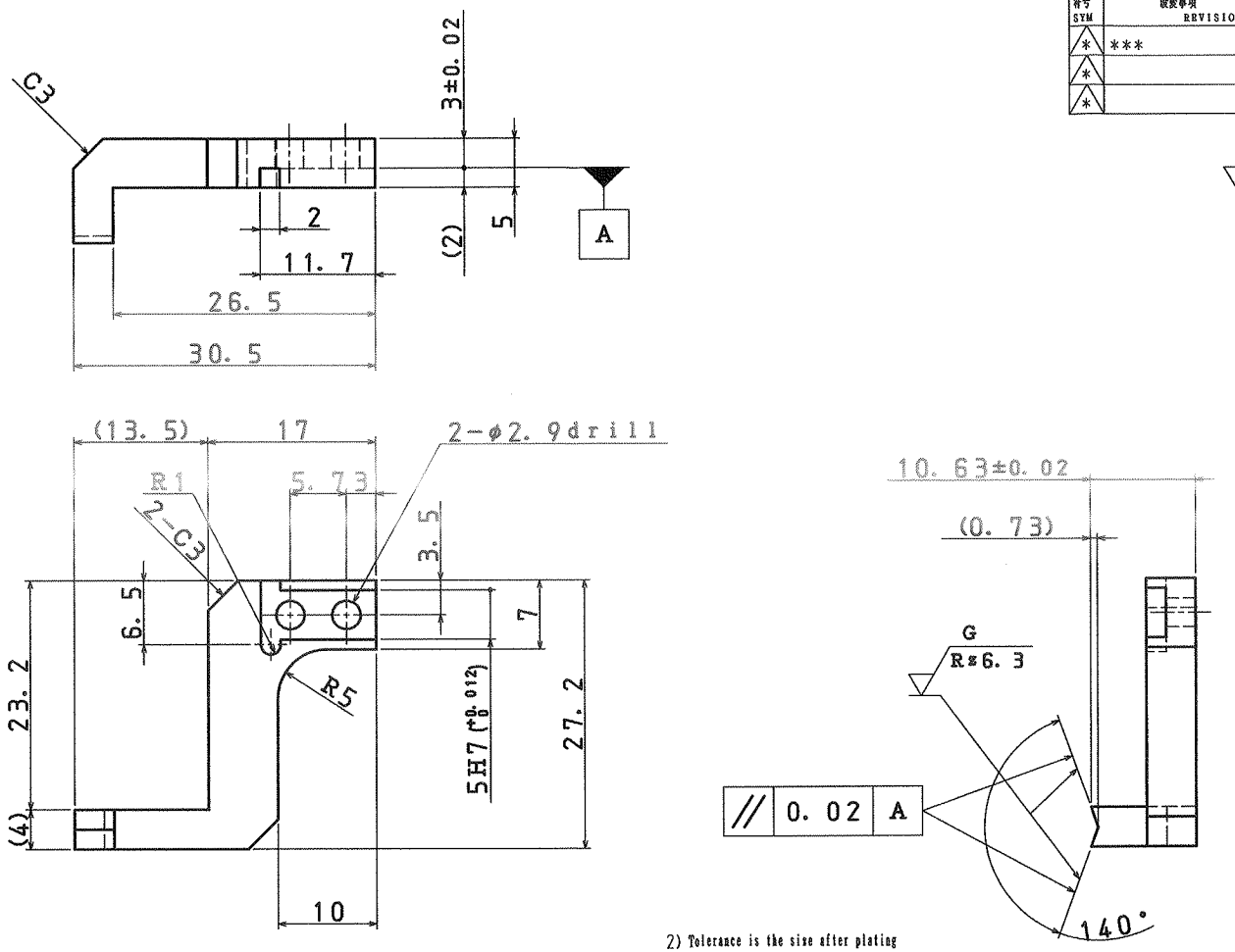


2) Tolerance is the size after plating

1) UNLESS OTHERWISE SPECIFIED CORNERS TO 0.3mm

| 表面処理 SURFACE TREATMENT | 熱処理 HEAT TREATMENT | 質量 MASS | 単位 UNIT |
|---|---|---|---|
| 20±4μm | HRC: | | |
| MICr | 58~60 | 0.01 | Kg |
| 材質 MATERIAL | 類似品品番 RESEMBLANCE PART NO. | 輸出管理区分 IMPO CODE | 内外区分 I/O CODE |
| SUS440C | | | |

品名 PART NAME: Vハンド (V Hand)

株式会社デンソー DENSO CORPORATION

| 承認 APPROVED | 検討 CHECKED | 検図 CHECKED | 設計 DESIGNED | 製図 DRAWN |
|---|---|---|---|---|
| 高橋 19.09.30 | 三沢 19.09.30 | 三沢 19.09.30 | 三沢 19.06.19 | 高橋 19.06.19 |

品番 PART NO.: OTH5543M-A101-03

図サイズ DR SIZE: 3 | ASP CODE: P | シート SHEET: 1/1

備考 REMARK:

尺度 SCALE: 1/1

DENSO 品質と安全のデンソー

CONFIDENTIAL

R0930B (05.10)(2)(A4 A3) ﾄﾚｰｽ