ITEM	CÓDIGO	DESCRIPCIÓN	CANTIDAD	PESO (KG)
1	-	LAMINA ACERO CAL.14 DE 443MM X 726MM	1	3.4
2	-	LAMINA DE ACERO CAL.14 DE 221MM X 274MM	1	0.9
3	-	PLACA DE ACERO A36 1/4" DE 75MM X 452MM	2	1.7
4	-	PLACA DE ACERO A36 1/4" DE 150MM X 910MM	1	4.0
5	-	PLACA DE ACERO A36 1/4" DE Ø910MM	1	16.7
6	-	PLACA DE ACERO A36 3/4" DE 736MM	1	17.8
7	-	PLACA ACERO A36 1/4" DE 175MM X 2024MM	1	17.7

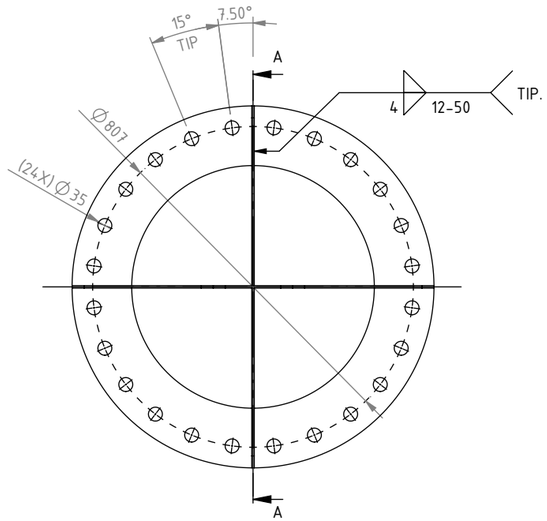

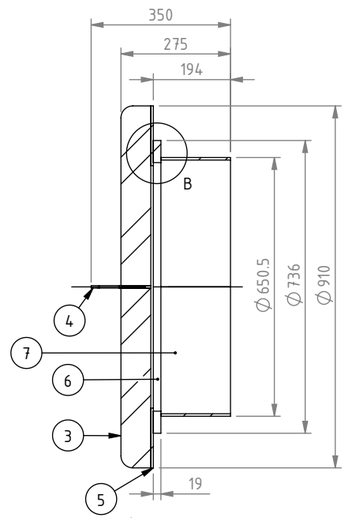

SECCIÓN A-A
ESCALA 1 : 15

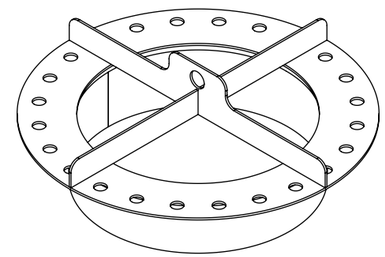

ISOMETRICO

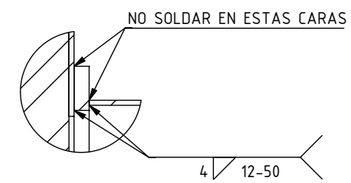

DETALLE B
ESCALA 2 : 15

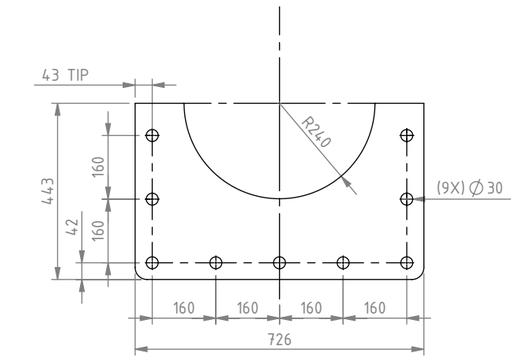

ITEM#1

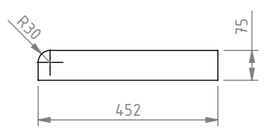

ITEM#3

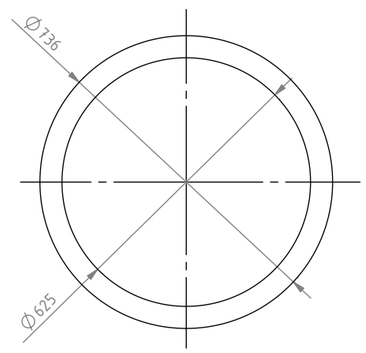

ITEM#6

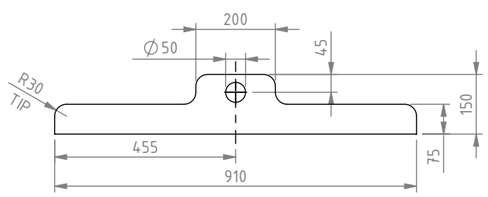

ITEM#4

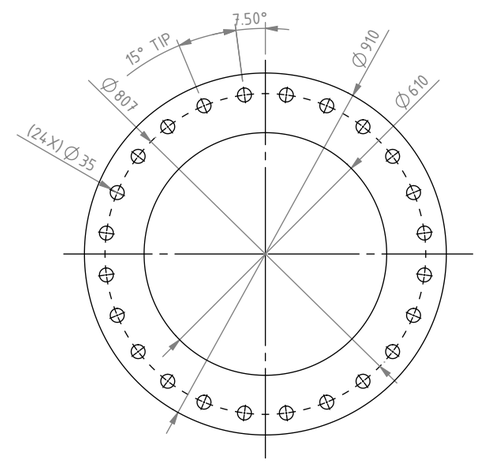

ITEM#5

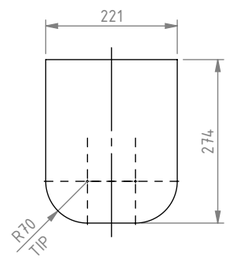

ITEM#2

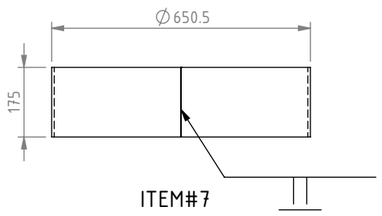

ITEM#7

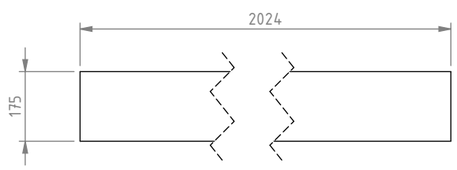

DESARROLLO
ITEM#7

NOTAS:
1.- DIMENSIONES EN MILIMETROS A MENOS QUE SE ESPECIFIQUE OTRA COSA.
2.- TODAS LAS SOLDADURAS SERÁN DE ACUERDO AL CÓDIGO AWS ÚLTIMA EDICIÓN, 6 mm CONTINUA DE FILETE A MENOS QUE SE ESPECIFIQUE OTRA COSA.
3.- EN CORTES DE PERFILES, PLACAS Y LAMINAS DEBERAN TENER UNA TOLERANCIA DE +/- 1.50mm. DIAMETROS + 1.50mm.
4.- QUITAR TODAS LAS REBABAS Y BORDES AFILADOS.
5.- TODAS LAS CARAS MAQUINADAS O SOLDADAS DEBERAN ESTAR A 90 GRADOS ENTRE ELLAS
6.- DIMENSIONES EN LISTA DE MATERIALES SON DE REFERENCIA, DIMENSIONES PARA CORTE DEBERÁN TOMARSE DE ACOTACIONES EN EL PLANO.

REV.	DESCRIPCIÓN	POR	FECHA	REV

☐ PARA INFORMACION
☐ PARA APROBACIÓN.
EL DIBUJO ESTA SUJETO A CAMBIOS Y NO DEBE SER UTILIZADO PARA LA CONSTRUCCIÓN.
EL DIBUJO DEBE DE SER DEVUELTO DENTRO DE DOS SEMANAS DESDE LA RECEPCIÓN PARA MANTENER EL PLAZO DE ENTREGA.
✓ CERTIFICADO
CLIENTE: INICIADO CAMBIOS QUE PUEDEN AFECTAR EL ACTUAL TIEMPO DE EJECUCIÓN Y/O GENERAR CARGOS ADICIONALES, INCLUYENDO PERO NO LIMITADO A INGENIERÍA Y/O CARGOS DE REPOSICIÓN DE EXISTENCIAS EN MATERIAL.

PARA LIMITES Y TOLERANCIAS NO DESCRITAS, REFERIRSE A "A4-15895"

OFICINA DE ORIGEN:
MONTERREY - MÉXICO

ESCALA: -
REV: ASC
APR: AL
POR: RVA
FECHA: 05/ABR/2022
HOJA: 1 DE 1

Weir Minerals México ("la compañía") es dueña de los derechos asi como de toda la información en este dibujo.
El dibujo no debe ser copiado en parte o en su totalidad, de ninguna forma o por ningún médio, asi como la información no puede ser revelada a ninguna persona o usada para cualquier otro proposito diferente al expecífico para el que fue creado sin el previo concentimiento de la Compañía.

Excellent Minerals Solutions
WEIR MINERALS MEXICO
A DIVISION OF THE WEIR GROUP PLC

TITULO:
PLANTILLAS DE APOYO PARA AHULADO DE CICLÓN 1200GVX

DIBUJO No. WM211142301001
REV. 0