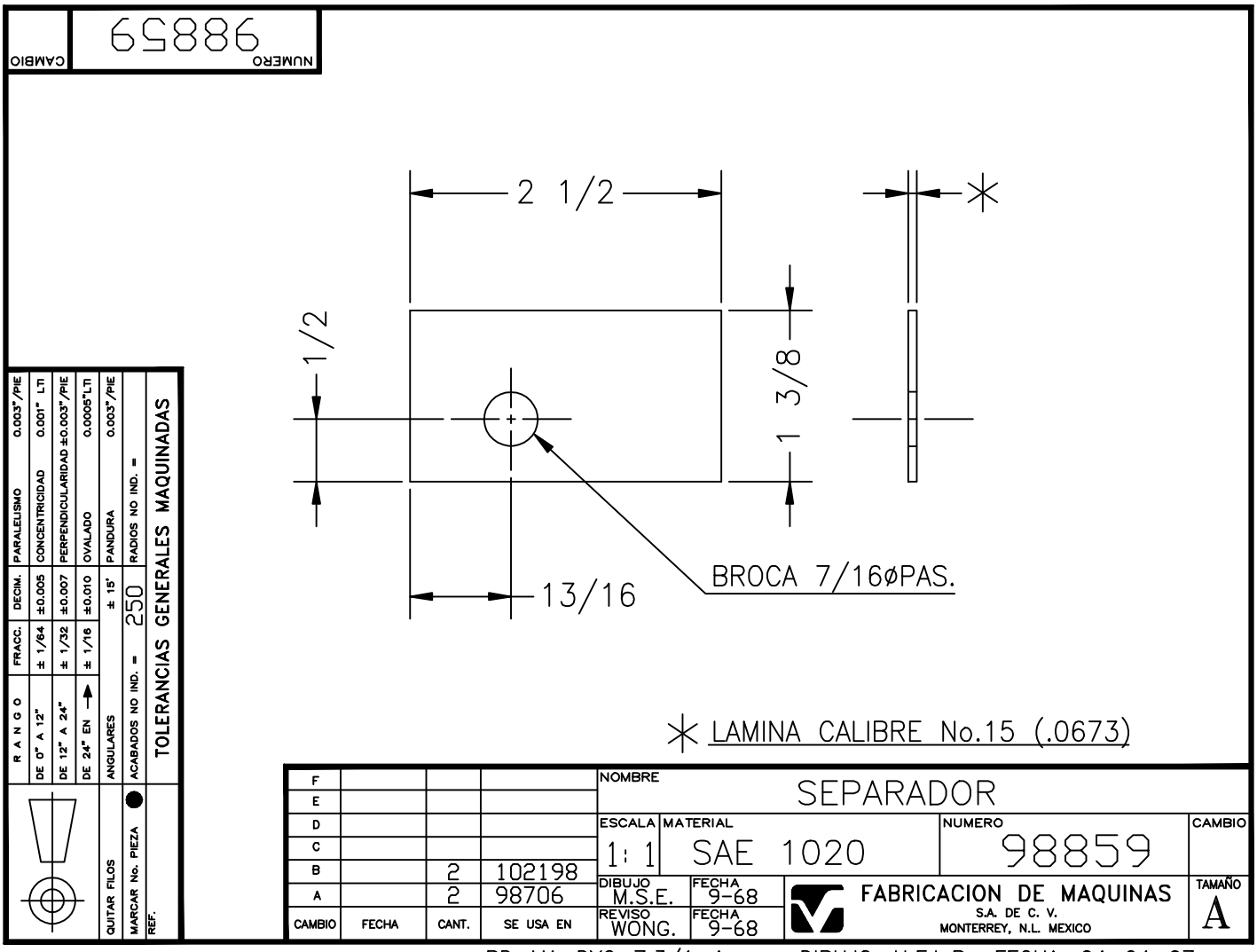

AUTORIZADO
FECHA DE IMPRESIÓN: 16/05/2022
Impresión generada por: Jesus Angel Garcia Saldaña
ADN - ADMINISTRACIÓN DE DIBUJOS NETWORK