NUMERO	CAMBIO
186771	

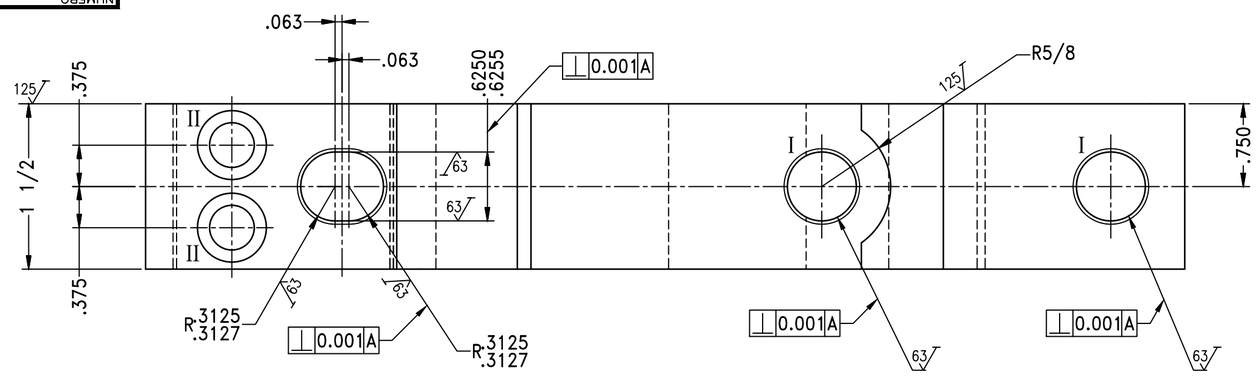

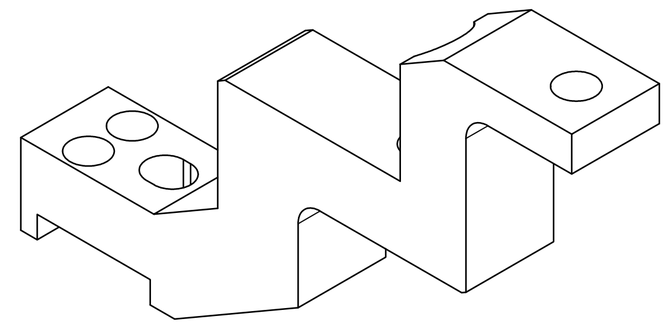

ISOMETRICO DE REFERENCIA

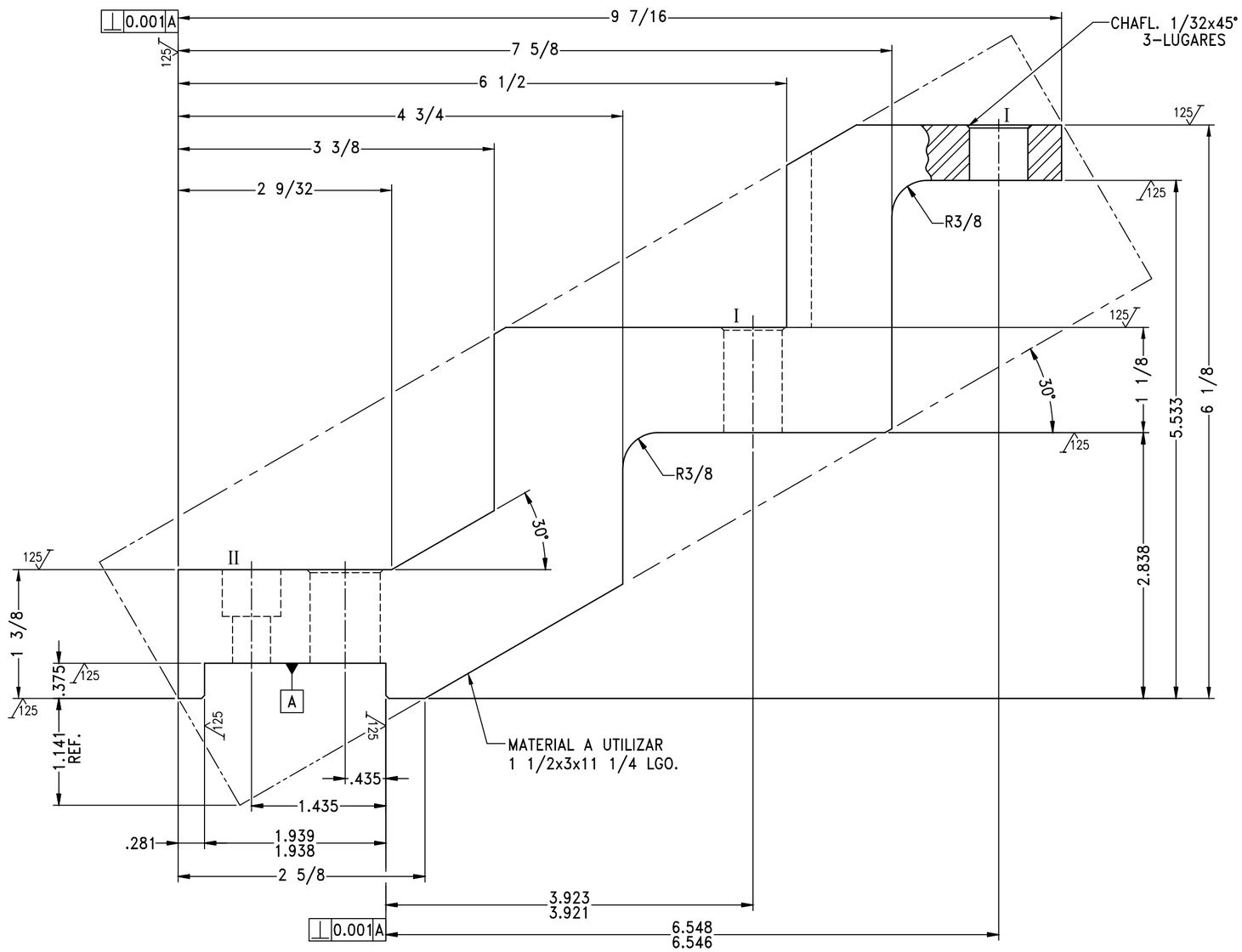

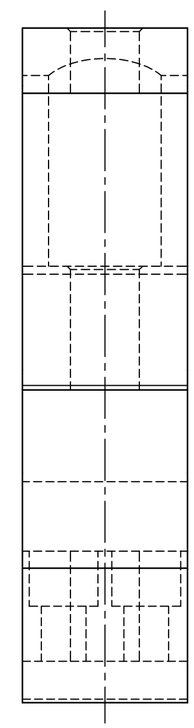

I.-BROCA Ø0.6250/Ø0.6255 PDA.
2-AGUJEROS

II.-BROCA Ø13/32 PDA.
CAJA Ø5/8x1/2 PROF.
2-AGUJEROS

	R A N G O	FRACC.	DECIM.	PARALELISMO	0.003"/PIE	F				NOMBRE	CALIBRADOR PLACAS DE LIRA
	DE 0" A 12"	± 1/64	±0.005	CONCENTRICIDAD	0.001" LTI	E					
	DE 12" A 24"	± 1/32	±0.007	PERPENDICULARIDAD	±0.003"/PIE	D				ESCALA 1:1 / MATERIAL Ac. SAE 1020	NUMERO 186771 / CAMBIO
	DE 24" EN ——	± 1/16	±0.010	OVALADO	0.0005"LTI	C					
QUITAR FILOS	ANGULARES	± 15'		PANDURA	0.003"/PIE	B				DIBUJO REYES / FECHA 29-SEP-09	
MARCAR No. PIEZA O	ACABADOS NO IND. =	250		RADIOS NO IND. =	0.015	A		2	186730	REVISO J.J.M.M. / FECHA 29-SEP-09	FABRICACION DE MAQUINAS S.A. DE C. V. MONTERREY, N.L. MEXICO / TAMAÑO C
REF.	TOLERANCIAS GENERALES MAQUINADAS					CAMBIO	FECHA	CANT.	SE USA EN		

11/13/2009 3:16:54 PM

AUTORIZADO
FECHA DE IMPRESIÓN: 27/04/2022
ADN - ADMINISTRACIÓN DE DIBUJOS NETWORK

Impresión generada por: Jesus Angel Garcia Saldaña