ITEM	CÓDIGO	DESCRIPCIÓN	UNIDAD	MATERIAL	PESO UNIT.	CANTIDAD	TOTAL
1	-	PLACA DE 5/8" DE 100 X 100mm	KG	A36	0.13	1	0.13
2	-	PLACA DE 1 1/4" DE 110 X 63mm	KG	A36	0.15	1	0.15
3	-	PLACA DE 3/8" DE X 38 X 20mm	KG	A36	0.03	2	0.06

PESO TOTAL APROX. 0.30 kg

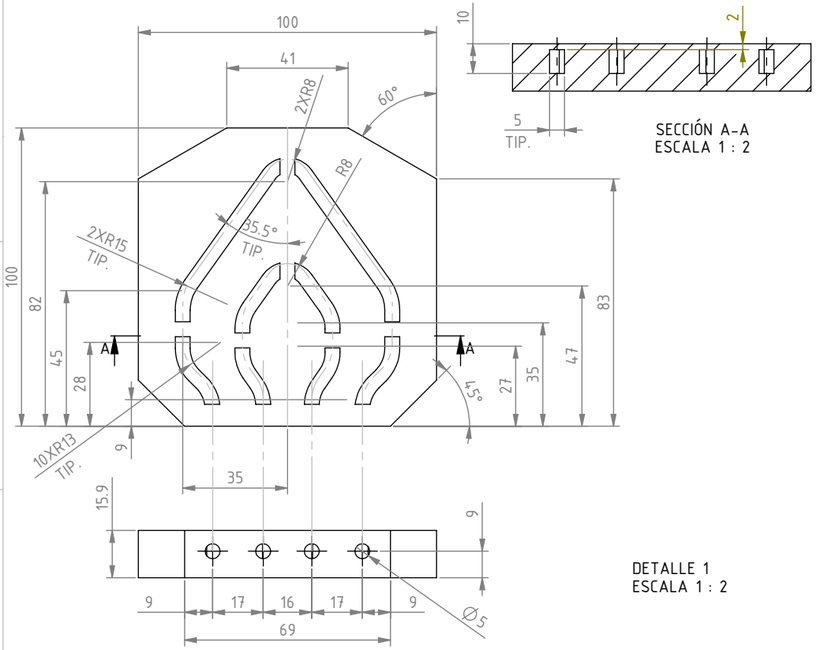

SECCIÓN A-A
ESCALA 1 : 2

DETALLE 1
ESCALA 1 : 2

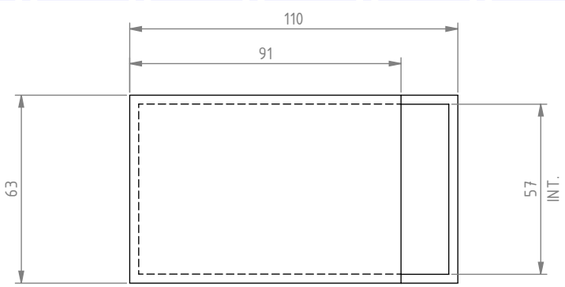

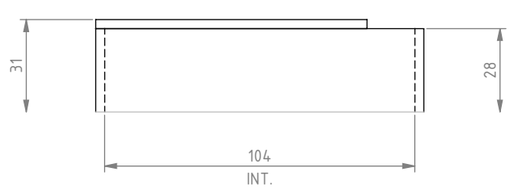

DETALLE 2
ESCALA 1 : 2

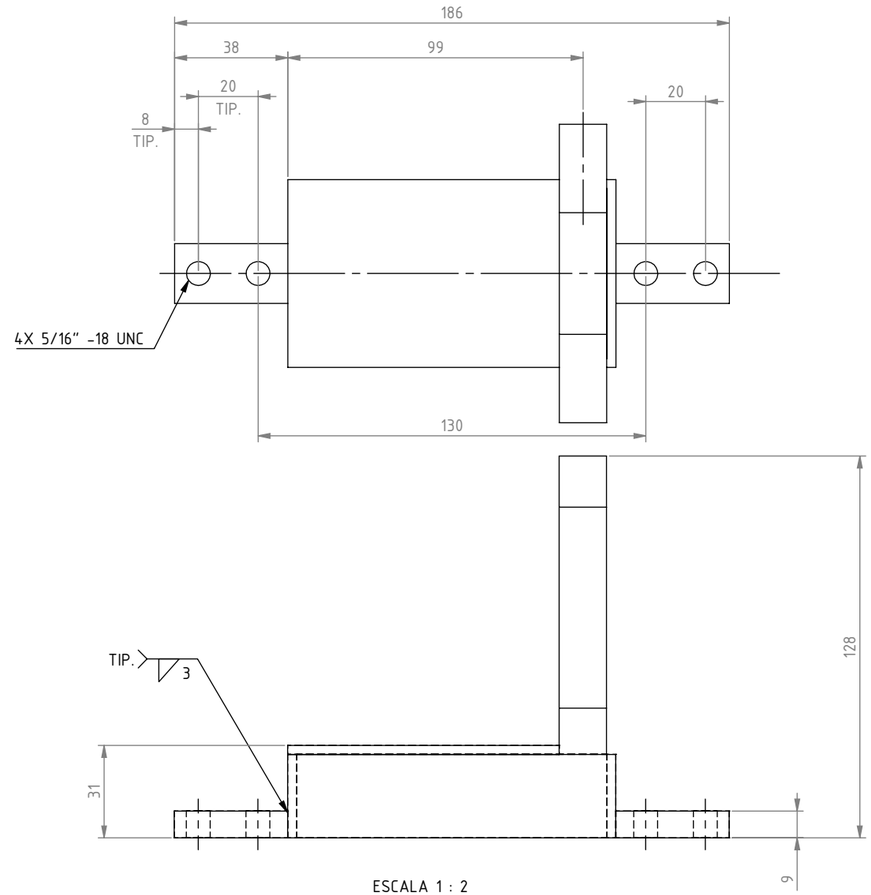

ESCALA 1 : 2

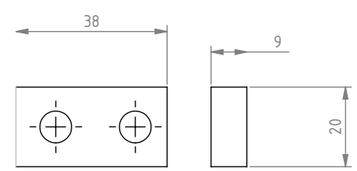

DETALLE 3
ESCALA 1 : 2

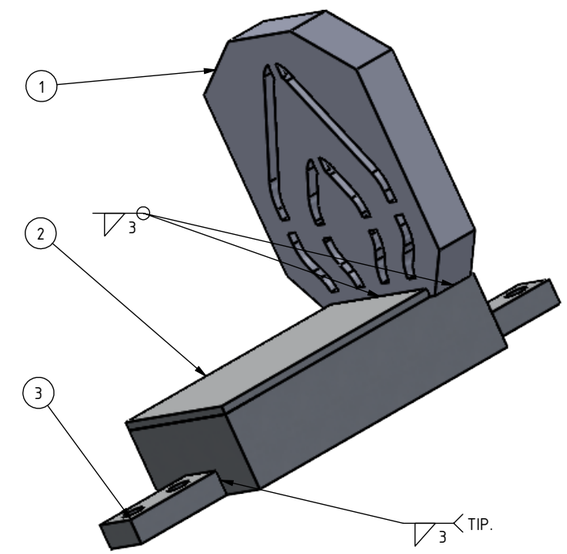

NOTAS:
1.- DIMENSIONES EN MILÍMETROS A MENOS QUE SE ESPECIFIQUE OTRA COSA.
2.- TODAS LAS SOLDADURAS SERÁN DE ACUERDO AL CÓDIGO AWS ÚLTIMA EDICIÓN, 6 mm CONTINUA DE FILETE A MENOS QUE SE ESPECIFIQUE OTRA COSA.
3.- EN CORTES DE PERFILES, PLACAS Y LAMINAS DEBERÁN TENER UNA TOLERANCIA DE +/- 1.50mm. DIAMETROS + 1.50mm.
4.- QUITAR TODAS LAS REBABAS Y BORDES AFILADOS.
5.- MARCAR NUMERO DE PARTE CON ALTURA DE LETRA 8 mm

REV.	DESCRIPCIÓN	POR	FECHA	REV

PARA LIMITES Y TOLERANCIAS NO DESCRITAS, REFERIRSE A "A4-15895"

OFICINA DE ORIGEN:
MONTERREY - MÉXICO

ESCALA: 1:10
REV: ASC
APR: ASC
POR: DAVID ZAVALA VAZQUEZ
FECHA: 09/JUN/2022
HOJA: 1 DE 1

Weir Minerals México ("la compañía") es dueña de los derechos asi como de toda la información en este dibujo.
El dibujo no debe ser copiado en parte o en su totalidad, de ninguna forma o por ningún médio, asi como la información no puede ser revelada a ninguna persona o usada para cualquier otro proposito diferente al expecífico para el que fue creado sin el previo concentimiento de la Compañía.

Excellent Minerals Solutions

WEIR MINERALS MEXICO
A DIVISION OF THE
WEIR GROUP PLC

Minerals

TITULO:
PLACA Y BASE
PORTA CABLE SENSOR DE DESGASTE

DIBUJO No. WM221103301001

REV. 0