ITEM	CÓDIGO	DESCRIPCIÓN	UNIDAD	MATERIAL	PESO UNIT.	CANTIDAD	TOTAL
1	-	PLACA DE 1" DE 1400 X 950mm	KG	A36	265	1	265
2	-	PLACA DE 1" DE 81.5 X 249.63mm	KG	A36	4	1	4
3	-	PLACA DE 1 1/2" DE X 81.5 X 100mm	KG	A36	2	16	32
4	MK120273A	IZAJE	KG	A36	0.25	4	1

PESO TOTAL APROX. 302 kg

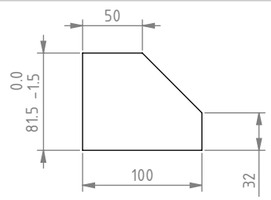

DETALLE ITEM#3
ESCALA 1:5

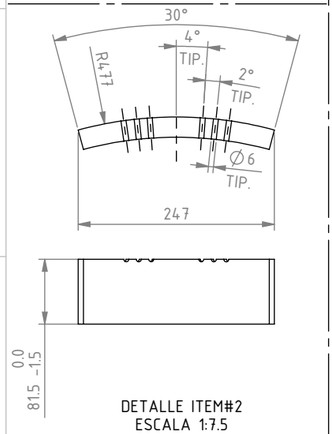

DETALLE ITEM#2
ESCALA 1:7.5

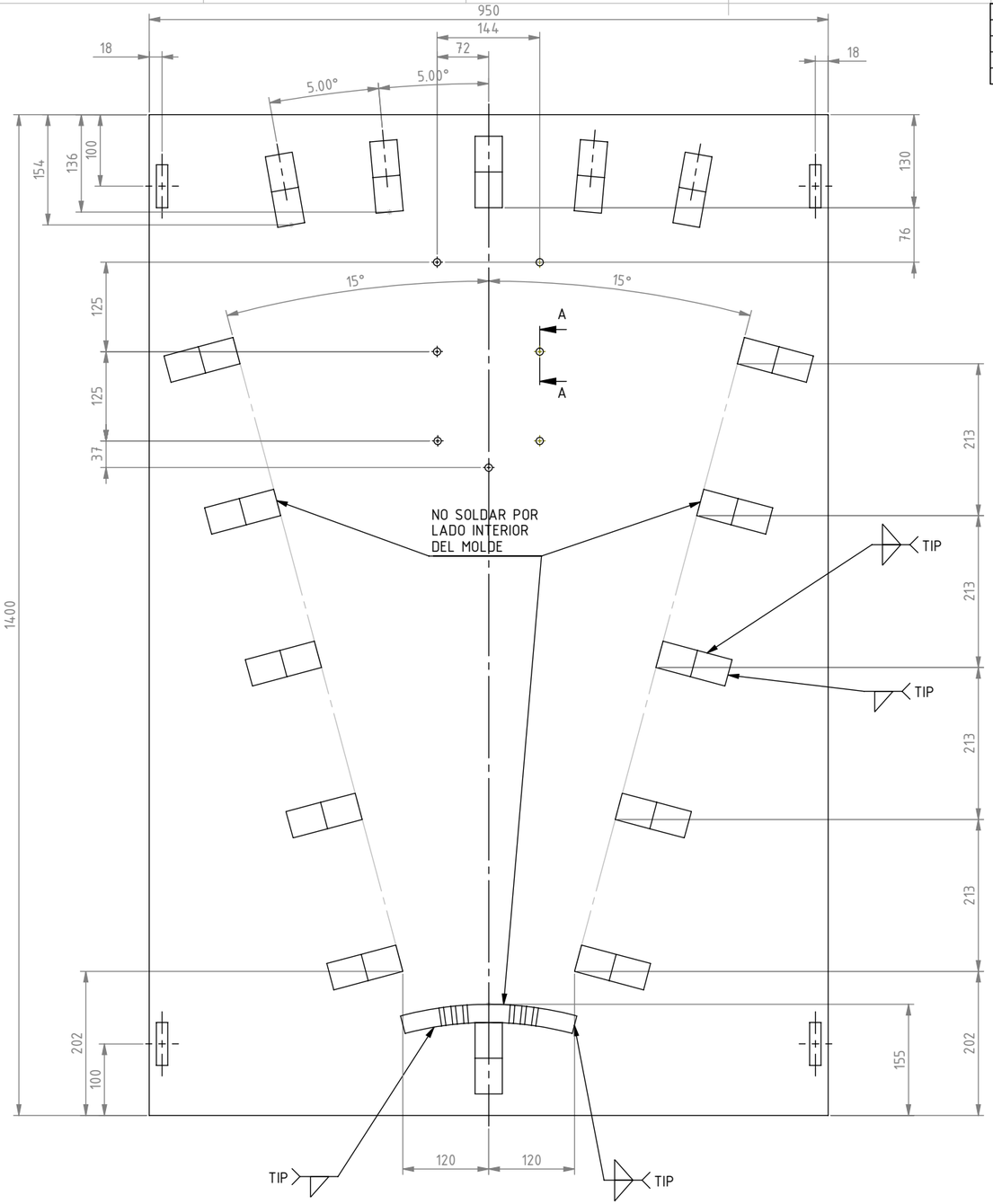

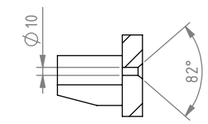

SECCIÓN A-A
(AGUJERO PSD AVELLANADO)
ESCALA 1 : 7.5

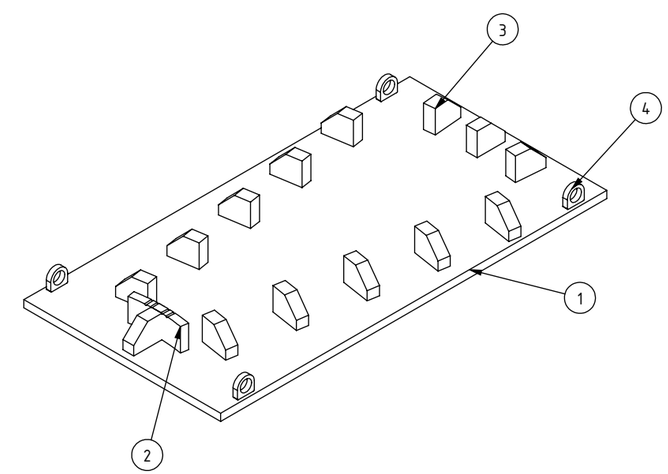

NOTAS:
1.- DIMENSIONES EN MILÍMETROS A MENOS QUE SE ESPECIFIQUE OTRA COSA.
2.- TODAS LAS SOLDADURAS SERÁN DE ACUERDO AL CÓDIGO AWS ÚLTIMA EDICIÓN, 6 mm CONTINUA DE FILETE A MENOS QUE SE ESPECIFIQUE OTRA COSA.
3.- EN CORTES DE PERFILES, PLACAS Y LAMINAS DEBERÁN TENER UNA TOLERANCIA DE +/- 1.50mm. DIAMETROS + 1.50mm.
4.- QUITAR TODAS LAS REBABAS Y BORDES AFILADOS.
5.- MARCAR NUMERO DE PARTE CON ALTURA DE LETRA 8 mm

REV.	DESCRIPCIÓN	POR	FECHA	REV

PARA LIMITES Y TOLERANCIAS NO DESCRITAS, REFERIRSE A "A4-15895"

OFICINA DE ORIGEN:
MONTERREY - MÉXICO

Excellent Minerals Solutions

WEIR MINERALS MEXICO
A DIVISION OF THE
WEIR GROUP PLC

ESCALA: 1:10
REV: ASC
APR: ASC
POR: DAVID ZAVALA VAZQUEZ
FECHA: 04/MAY/2022
HOJA: 1 DE 1

Weir Minerals México ("la compañía") es dueña de los derechos asi como de toda la información en este dibujo.
El dibujo no debe ser copiado en parte o en su totalidad, de ninguna forma o por ningún médio, asi como la información no puede ser revelada a ninguna persona o usada para cualquier otro proposito diferente al expecífico para el que fue creado sin el previo concentimiento de la Compañía.

TITULO:
BASE MOLDE
PARA PLATO TAPA ALIMENTACIÓN
MOLINO "3" SANTA BARBARA

DIBUJO No. WM211917303001

REV. 0