.: 00-88-01-11 B

PZA.No	CANT.	DESCRIPCION:	MATERIAL:
7	1	FLECHA	AISI-1045

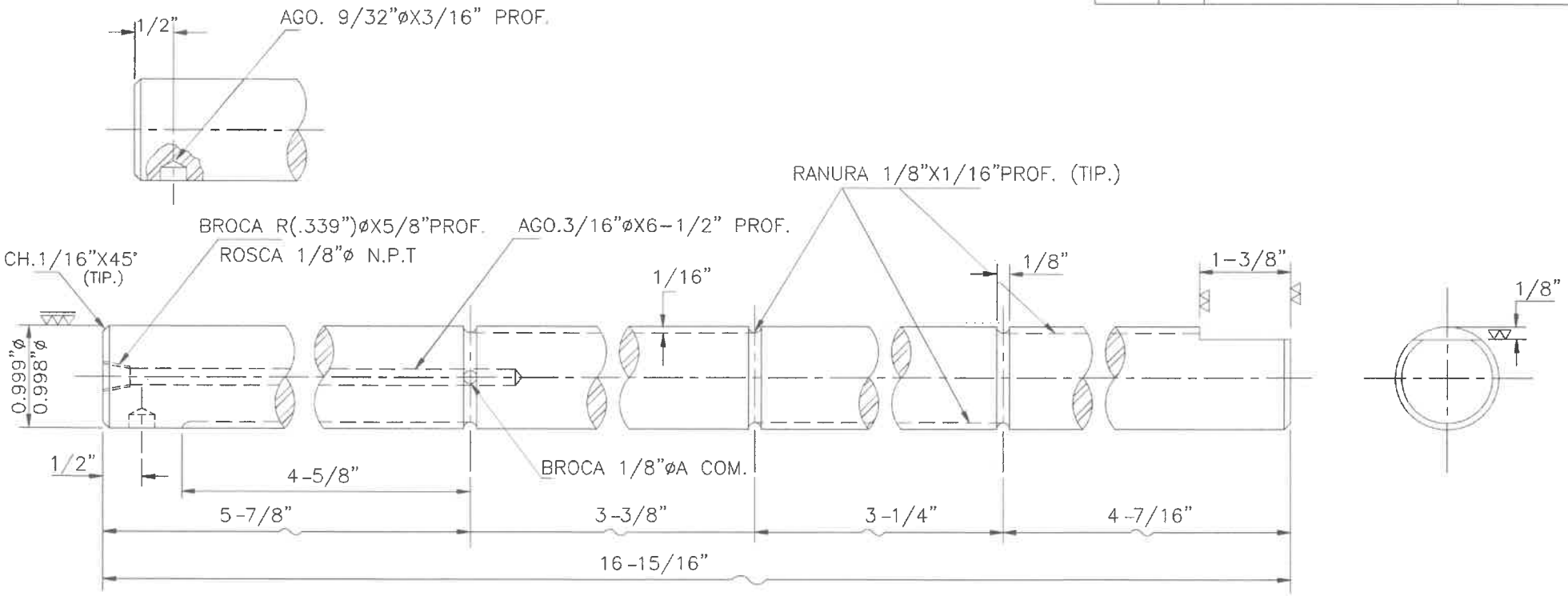

NOTAS:

1.- MATERIAL AISI 1045
2.- ELIMINAR FILOS
3.- ACABADOS NO INDICADOS ▽
4.- TOLS. NO SON ACOMULATIVAS
5.- TEMPLAR POR INDUCCION A 45-50 R.C A UNA PROF. DE 0.062"
PARA CONSERVAR EL NUCLEO SUAVE
Y APLICAR UNA CAPA DE CROMO DE 0.003"

IGC-4050-18Z-1-1-7
REFERENCIA 00-01-01-15
DATOS TOMADOS DE PZA. FISICA

No. ANT. MGH-28-18-253

TOLERANCIAS

S FRACC.	± 0.007"
ARES	± 0°-15"
LTI	± 0.0005"
ITRICIDAD LTI	± 0.001"
IDICULARIDAD	± 0.003"/PIE
LISMO	± 0.003"/PIE
S DE FUNDICION	± 1/8"/PIE

No.	REFERENCIAS	No.	MODIFICACIONES	FECHA	APROBO
		^			

Crisa VITROCRISA S. DE R.L. de C.V.

PLANTA: C DEPARTAMENTO: FABRICACION AUTOMATICA
DESCRIPCION: F L E C H A
MAQUINA: H-28-18 MECANISMO: ESTRUCTURA

PROYECTO:	DIBUJO: ALFREDO	ACOTACIONES: EN: PULG	ESCALA ~	No. 00-88-01-11 B
APROBO:	REVISO: J.M.C	FECHA: 13 /02/01 Dia Mes Año		