INSERTO INF 2014

No.	APRB.	LOC.	DESCRIPCION	FECHA
Or	JOC	------	Se libera para fabricacion. Rev. JMN	29/MAR/17
A	JOC	------	Se aregan retensiones centrales y laterales. Rev. JMN	----
B	JOC	------	Se modifica ancho de corona y espesor de rebaba. Rev. JMN	02/MAY/18
C	JOC	------	Se modifica zona de expulsores Rev. AMC	15/MAY/18
D	JOC	------	Se modifica caja de inserto matriz sup Rev. AMC	13/AGO/18
E	JOC	------	Se aumenta ancho de corona. Rev. AMC	29/MAY/19
G	JOC	------	Se modifica zona de retensión y radio de fondo de taza. Rev. JMN	13/AGO/21

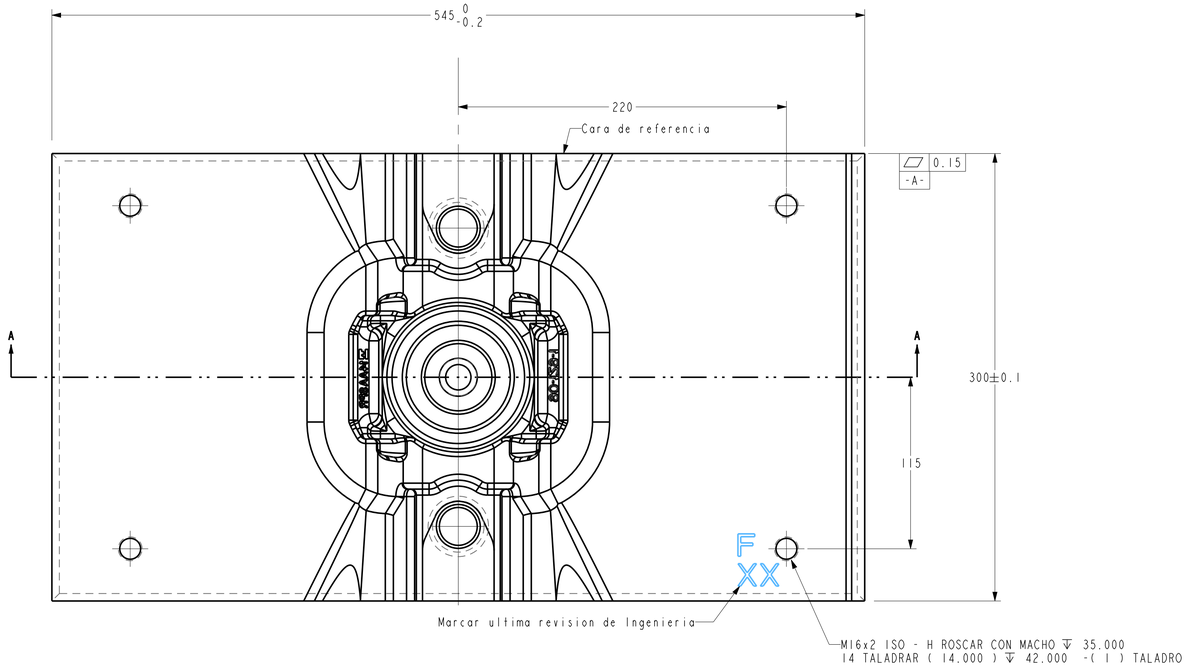

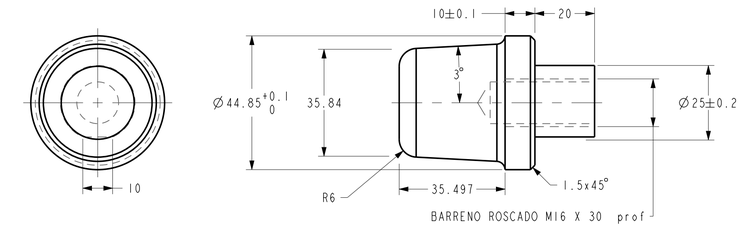

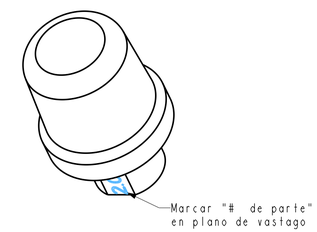

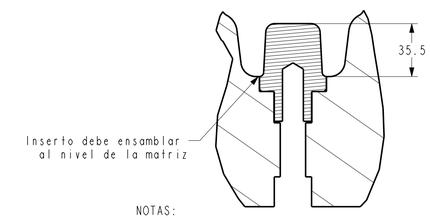

NOTAS:
1. Donde no se especifique hacer chaflan de 1.5 x 45°
3. Material: H-13 Temp.y Rev. 48-52 HRc

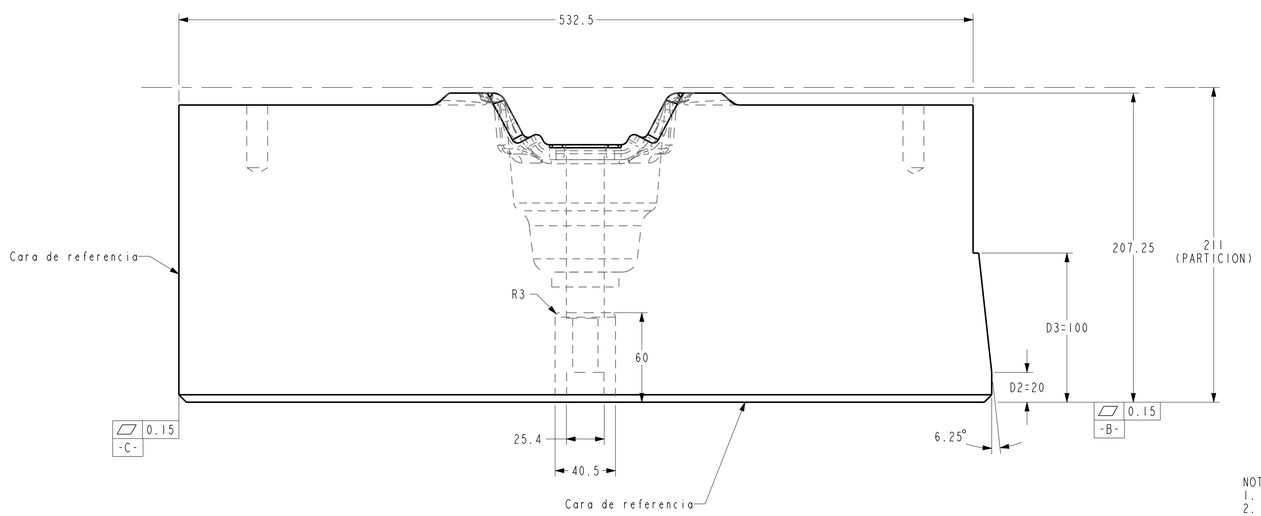

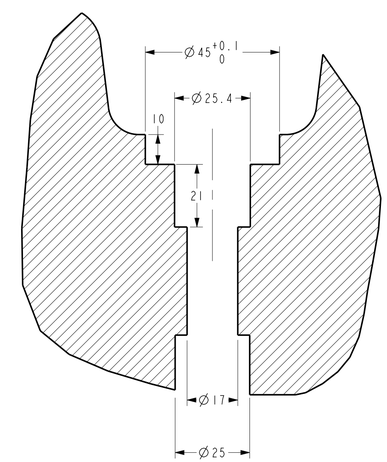

SECCIÓN A-A
ESCALA 1:1

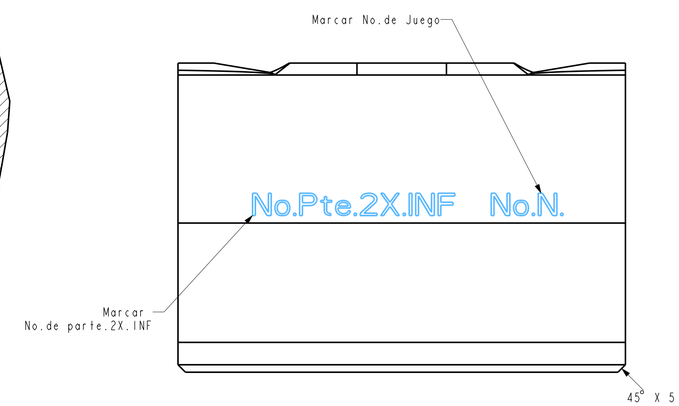

NOTAS:
1. Donde no se especifique hacer chaflan de 1.5 x 45°
2. Tolerancia general en las dimensiones del bloque ±0.5
3. Materiao: WF Temp.y Rev. 42-46 HRc (Opcional H13).
4. Tolerancia sobre el grabado de la figura del modelo matematico 3D de +/-0.2mm.
5. Modelo de la cavidad: 2014_MATRIZ2OPINF_REVG
6. Factor de expansion: 1.45%
7. E: Espesor de rebarba= 4mm
8. Pulido de Figura maximo 1.6 micras Ra.
9. Radio de contorno suavizar a minimo R3.
10. Deben ser radios tangenciales en todo el contorno de la figura.
11. Libre de poros y grietas.
12. Eliminar obstrucciones en barrenos c/ pasa no pasa.

LA INFORMACION CONTENIDA EN ESTE DOCUMENTO ESTA PROTEGIDA POR LAS LEYES DE DERECHO DE AUTOR Y PROPIEDAD INTELECTUAL Y SE PROHIBE SU REPRODUCCION TOTAL O PARCIAL POR CUALQUIER MEDIO SIN AUTORIZACION DE SU PROPIETARIO: FORJA DE MONTERREY S.A. DE C.V.

FORJA DE MONTERREY S.A. DE C.V.
CARR. MONTERREY COLOMBIA Km.6.5
CD. GENERAL ESCOBEDO
C.P. 66050
NUEVO LEON, MEXICO.
UNA EMPRESA DEL GRUPO QUIMMCO

MATERIAL: NOTA 3			
TRATAMIENTO: NOTA 3	NOM. ARCHIVO DE DIBUJO: 2014_MATRIZ2OPINF_REVG		
PESO: 23952 KG	NOM. ARCHIVO SOLIDO: 2014_MATRIZ2OPINF_REVG		
CANTIDAD: 1	DIBUJO: JMN	FECHA: 29/MAR/17	
EQUIPO DE MFRA: Fresa	REVISO: JGDV	FECHA: 29/MAR/17	
CLIENTE: DANA	AUTORIZO: JOC	FECHA: 29/MAR/17	

DESCRIPCIÓN: 2014 2aOp INF

PROYECCIÓN	REF. CLIENTE:	HOJA	REV:
	F90-4-129-1	1 DE 1	G
	REF. F. de M.: 2014.03.2.1	ESC: 12	COTAS: mm