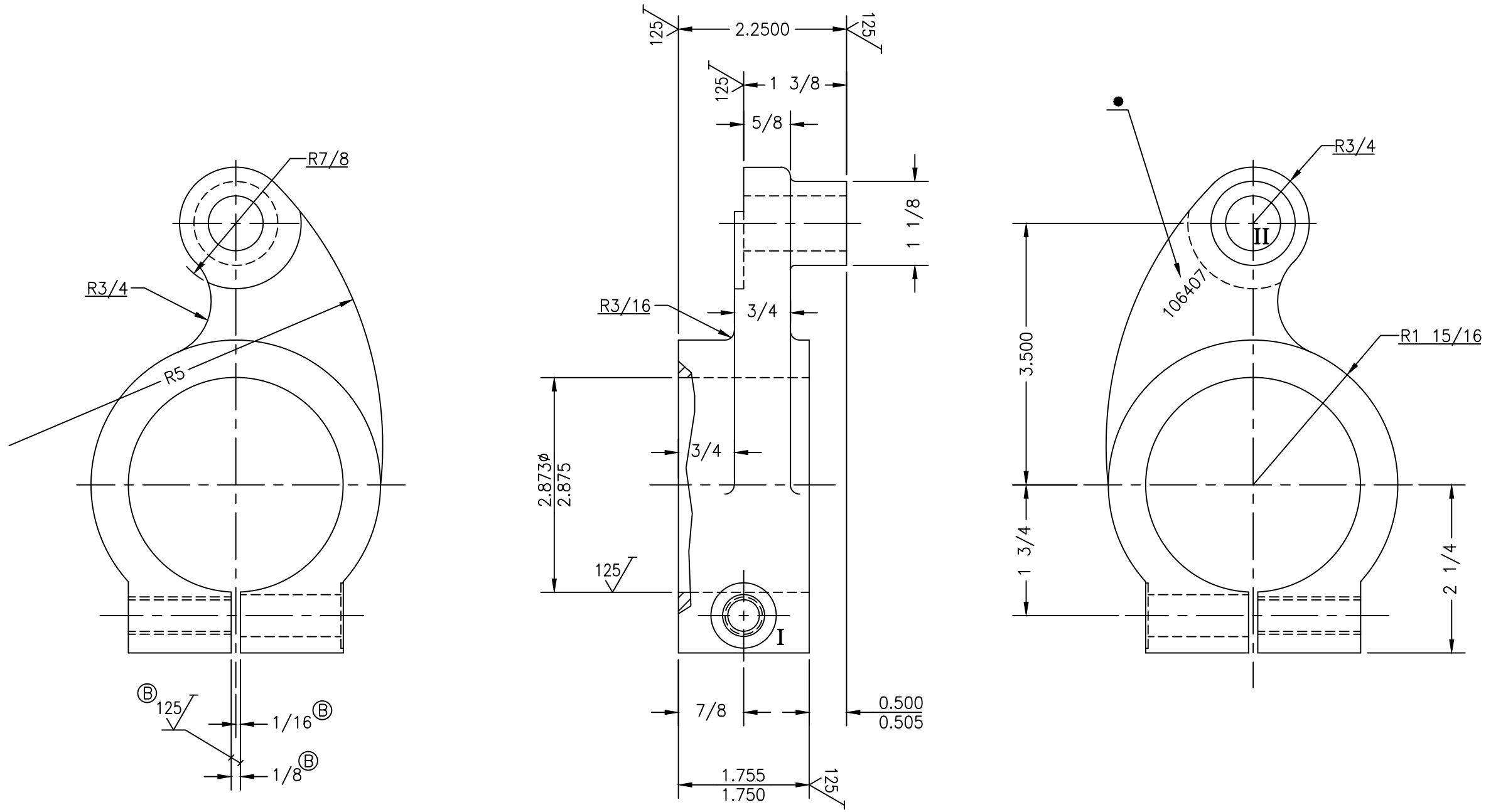

I.—BROCA 27/64ø PDA.
BROCA 9/16ø x 1 3/8 PROF.
ROSCA 1/2ø–13Hs. PDA.
ASIENTO PLANO DE 7/8ø

II.—BROCA 47/64ø PDA.
RIMA 0.7505/0.7500 PDA.

PINTAR TODAS LAS SUPERFICIES NO MAQUINADAS CON PINTURA PARA ALTA TEMPERATURA No. UC–11149

	RANGO	FRACC.	DECIM.	PARALELISMO 0.003"/PIE	F				
	DE 0" A 12"	± 1/64	±0.005	CONCENTRICIDAD 0.001" LTI	E				
	DE 12" A 24"	± 1/32	±0.007	PERPENDICULARIDAD ±0.003"/PIE	D				
	DE 24" EN →	± 1/16	±0.010	OVALADO 0.0005"LTI	C				
QUITAR FILOS √	ANGULARES		± 15'	PANDURA 0.003"/PIE	B	01–2015			
MARCAR No. PIEZA ●	ACABADOS NO IND. =		250	RADIOS NO IND. =	A		1	106402	
REF.	TOLERANCIAS GENERALES MAQUINADAS				CAMBIO	FECHA	CANT.	SE USA EN	

NOMBRE: MANIVELA DE LA CAMA

ESCALA	MATERIAL	NUMERO FAMA	CAMBIO
1:1	Fo Vo A–48 CL–30 NORMALIZADO	106407	B
		NUMERO SAP 7000030636	

DIBUJO	FECHA	REVISO	FECHA
MINGO	10–99	JAGE	11–99

FABRICACION DE MAQUINAS
S.A. DE C. V.
MONTERREY, N.L. MEXICO

TAMAÑO: C

NUMERO FAMA 106407 CAMBIO B

REDIBUJADO: CESAR RINCON 22–09–15

AUTORIZADO
FECHA DE IMPRESIÓN: 13/08/2019
ADN - ADMINISTRACIÓN DE DIBUJOS NETWORK
Impresión generada por: Agustín Leal Trejo