LISTA DE MATERIALES									
Nº	CODIGOS SAP	CANTIDAD	No PLANO	DESCRIPCIÓN	MATERIAL	LARGO	ANCHO	PESO	PESO TOTAL
1		1	WM221006301009	ESPACIADOR PARA CAMBIAR DE PANEL DE 1x1ft A PANEL DE 1x2ft Y VICEVERSA	Aleación 6061			1.15	1.15

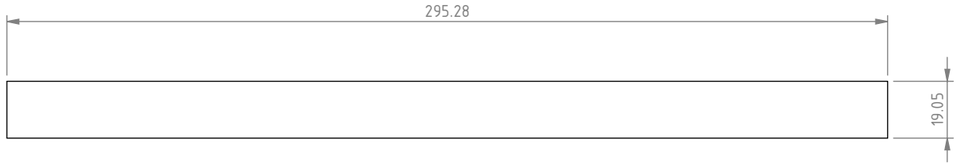

VISTA EN PLANTA

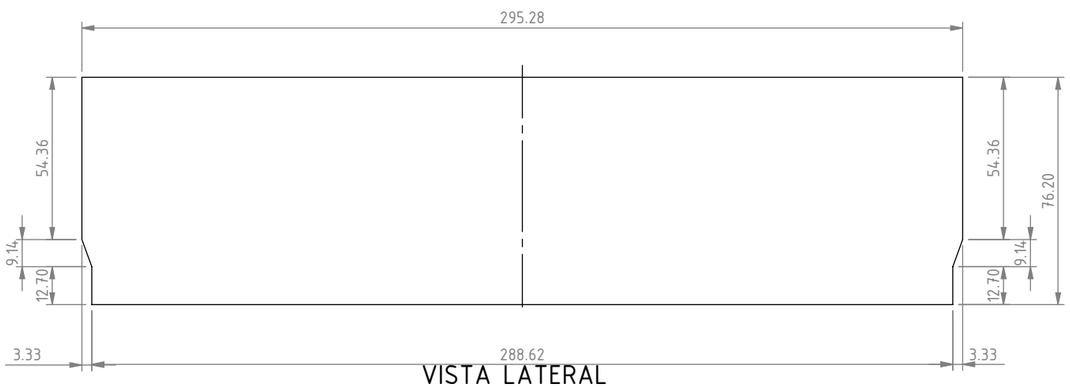

VISTA LATERAL

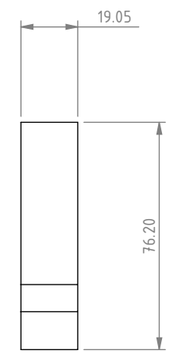

VISTA FRONTAL

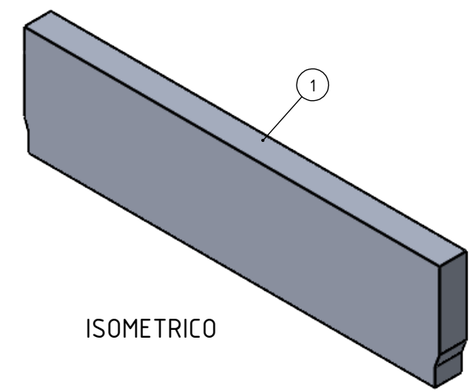

ISOMETRICO

NOTAS:
1.- DIMENSIONES EN MILIMETROS A MENOS QUE SE ESPECIFIQUE OTRA COSA.
2.- TODAS LAS SOLDADURAS SERÁN DE ACUERDO AL CÓDIGO AWS ÚLTIMA EDICIÓN, 6 mm CONTINUA DE FILETE A MENOS QUE SE ESPECIFIQUE OTRA COSA.
3.- EN CORTES DE PERFILES, PLACAS Y LAMINAS DEBERAN TENER UNA TOLERANCIA DE +/- 1.50mm. DIAMETROS + 1.50mm.
4.- QUITAR TODAS LAS REBABAS Y BORDES AFILADOS.
5.- TODAS LAS CARAS MAQUINADAS O SOLDADAS DEBERAN ESTAR A 90 GRADOS ENTRE ELLAS COMO SE INDICA EN EL PLANO.
6.- APLICAR DOS MANOS DE ANTICORROSIVO PARA EL ACABADO FINAL PINTURA DE ESMALTE COLOR AZUL RAL 5005.
7.- MARCAR NUMERO DE PARTE CON ALTURA DE LETRA 8 mm
8.- DIMENSIONESQUE MUESTREN * SON DE AHULADO (WEIR MINERALS)
9.- DIMENSIONES EN LISTA DE MATERIALES SON DE REFERENCIA, DIMENSIONES PARA CORTE DEBERAN TOMARSE DE ACOTACIONES EN EL PLANO.

☐ PARA INFORMACION
☑ PARA APROBACIÓN.
EL DIBUJO ESTA SUJETO A CAMBIOS Y NO DEBE SER UTILIZADO PARA LA CONSTRUCCIÓN.
EL DIBUJO DEBE DE SER DEVUELTO DENTRO DE DOS SEMANAS DESDE LA RECEPCIÓN PARA MANTENER EL PLAZO DE ENREGA.
☐ CERTIFICADO
CLIENTE: INICIADO CAMBIOS QUE PUEDEN AFECTAR EL ACTUAL TIEMPO DE EJECUCIÓN Y/O GENERAR CARGOS ADICIONALES, INCLUYENDO PERO NO LIMITADO A INGENIERÍA Y/O CARGOS DE REPOSICIÓN DE EXISTENCIAS EN MATERIAL.

PARA LIMITES Y TOLERANCIAS NO DESCRITAS, REFERIRSE A "A4-15895"

OFICINA DE ORIGEN:
MONTERREY - MÉXICO

Excellent Minerals Solutions
WEIR MINERALS MEXICO
A DIVISION OF THE WEIR GROUP PLC

Weir Minerals México ("la compañía") es dueña de los derechos así como de toda la información en este dibujo.
El dibujo no debe ser copiado en parte o en su totalidad, de ninguna forma o por ningún médio, así como la información no puede ser revelada a ninguna persona o usada para cualquier otro proposito diferente al expecífico para el que fue creado sin el previo concentimiento de la Compañía.

ESCALA: 1:10
REV: DZV
APR: ASC
POR: OPG
FECHA: 16/06/2022
HOJA: 1 DE 1

TITULO:
MOLDE CIEGO DE URETANO DE 11.625"x2',1.5"ESP.

DIBUJO No. WM221006301009
REV. A

REV.	DESCRIPCIÓN	POR	FECHA	REV