A	PIN DOWEL ∅12mm(.472)↧ THRU ⌴ ∅13mm(.512)↧ 38.735mm(1.525)
B	TAP M12x1.75 ↧ THRU ⌴ ∅13mm(.512)↧ 28.727mm(1.131)
C	∅13.5 mm(.531)↧ THRU ⌴ ∅19.5mm(.768)↧ 33.731mm(1.328)

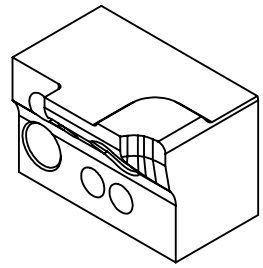

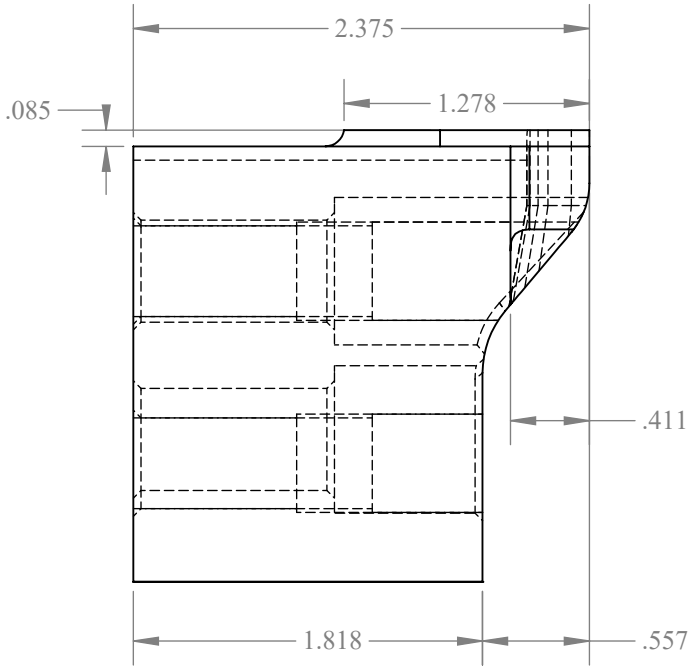

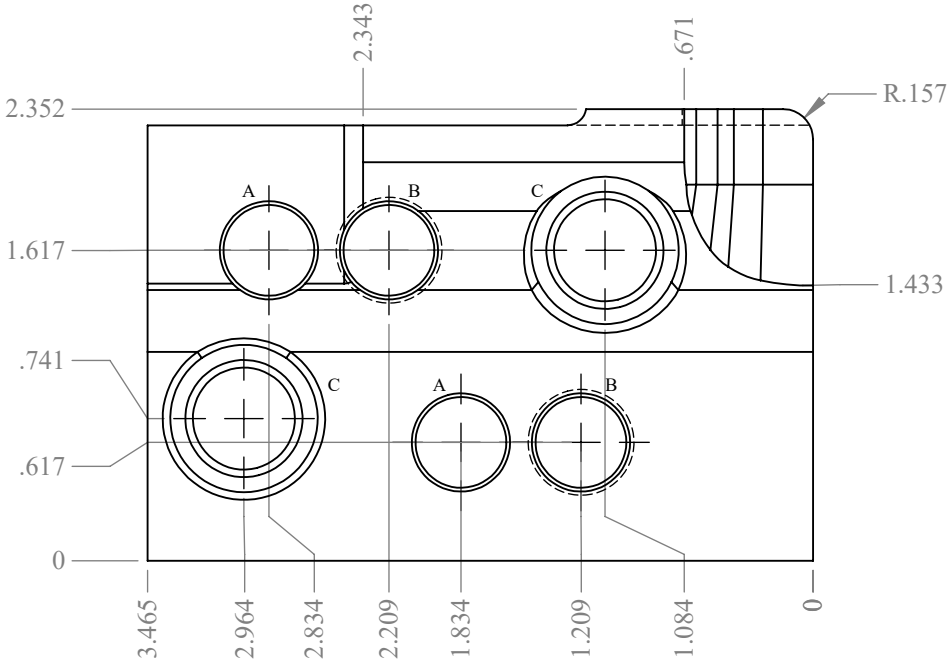

©COPYRIGHT 2022 MAQUINADOS AEME, TODOS LOS DERECHOS RESERVADOS, SE PROHIBE LA COPIA NO AUTORIZADA. ESTE DIBUJO ES PROPIEDAD DE MAQUINADOS AEME Y CONTIENE INFORMACION CONFIDENCIAL.

maquinadosaeme

MATERIAL:		PROYECCION TERCER ANGULO	NO ESCALAR DIBUJO
CANTIDAD:	**UNIDADES:**		**UNLESS OTHERWISE SPECIFIED, TOLERANCE ARE** ONE PLACE ±0.1 · TWO PLACE ±.01 · THREE PLACE ±.001 · FOUR PLACE ±.0001 · ANGLE ±0.5 **SCREW THREADS SHALL PROVIDE 70 - 78% OF FULL RHEADS**
DIBUJO:		**ORDEN DE TRABAJO:**	**CLIENTE:**
ESCALA:	**HOJA:**	**FECHA:**	**DESCRIPCION:**

CONFIDENCIAL

LA INFORMACION CONTENIDA EN ESTE DIBUJO ES PROPIEDAD EXCLUSIVA DE LA COMPAÑIA CUALQUIER REPRODUCCION EN PARTE O TOTAL ES PROHIBIDA.

REV.