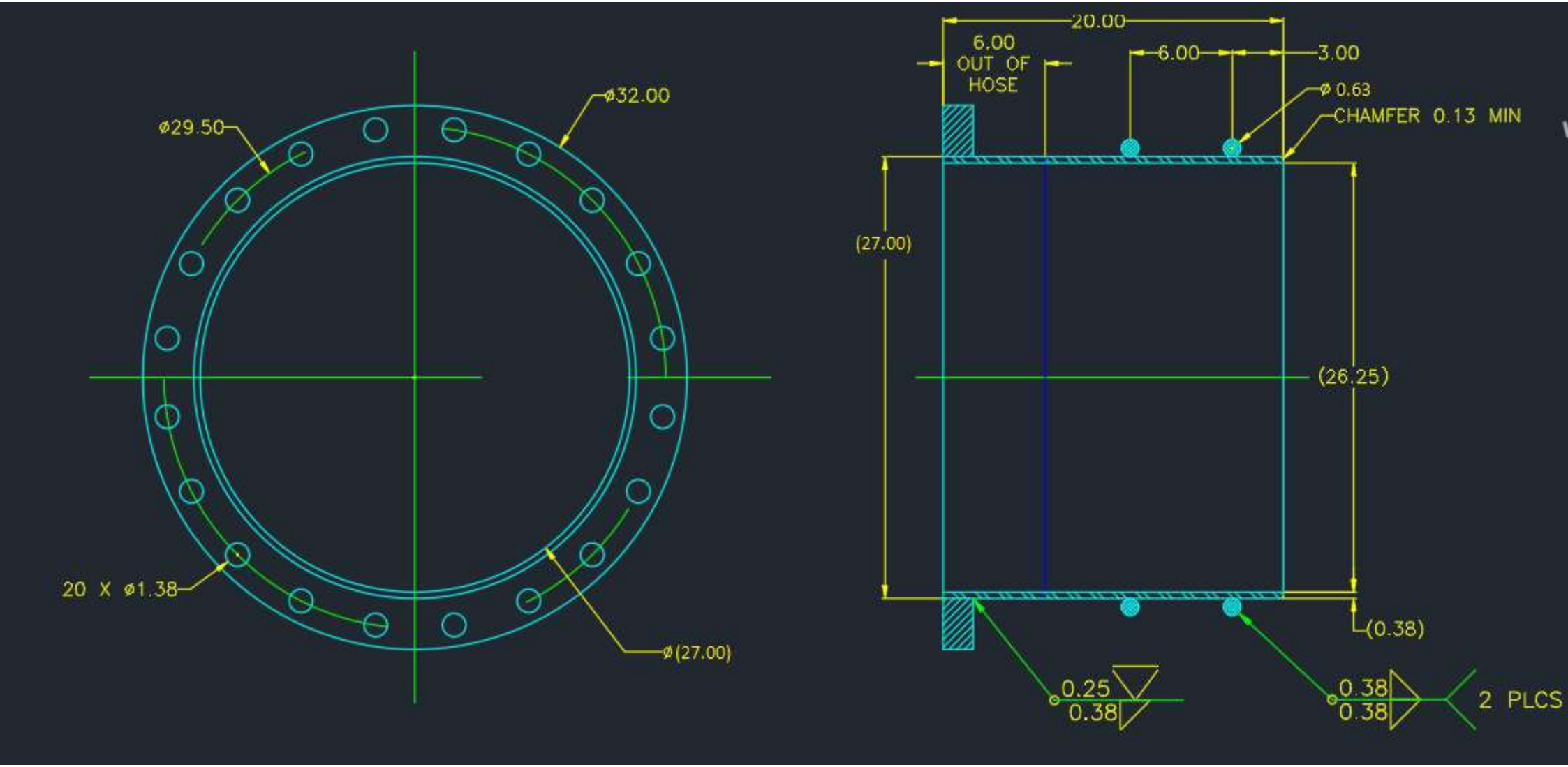
ø29.50
ø32.00
20 X ø1.38
ø(27.00)
20.00
6.00
OUT OF
HOSE
6.00
3.00
ø 0.63
CHAMFER 0.13 MIN
(27.00)
(26.25)
(0.38)
0.25
0.38
0.38
0.38
2 PLCS