This drawing and all information contained therein are property of Konfektion E Elektronik GmbH. The copying, distribution and utilization of this document as well as the communication of its contents to others without expressed authorization is prohibited. Contravention commits to compensation. All rights reserved in the event of the grant of a patent, utility model or design. © Konfektion E Elektronik GmbH

Diese Zeichnung und alle darin enthaltenen Informationen sind Eigentum der Konfektion E Elektronik GmbH. Weitergabe sowie Vervielfältigung dieses Dokuments, Verwertung und Mitteilung seines Inhalts sind verboten, soweit nicht ausdrücklich gestattet. Zuwiderhandlungen verpflichten zu Schadensersatz. Alle Rechte für den Fall der Patent, Gebrauchsmuster- oder Geschmacksmustereintragung vorbehalten. © Konfektion E Elektronik GmbH

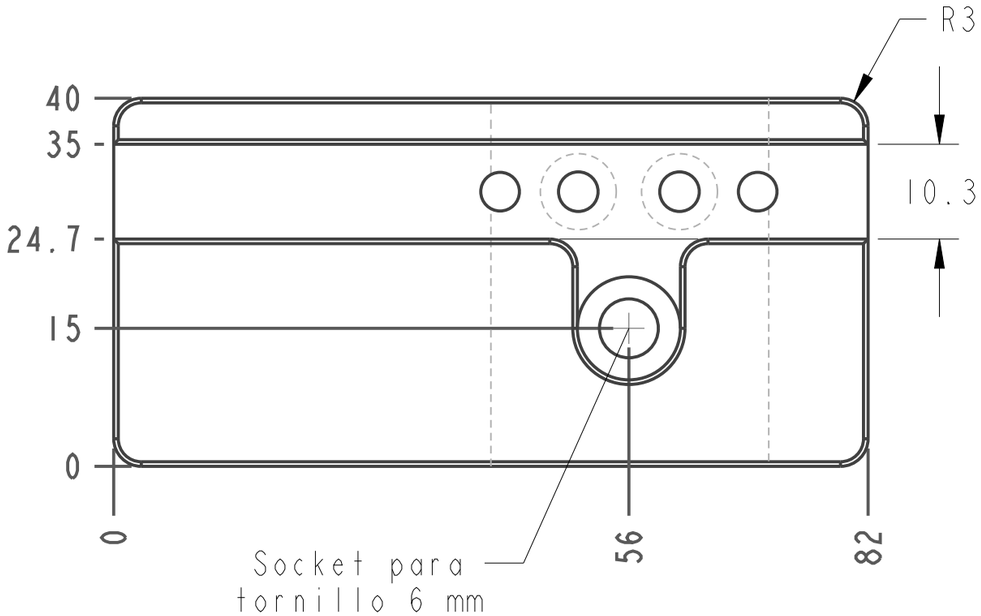

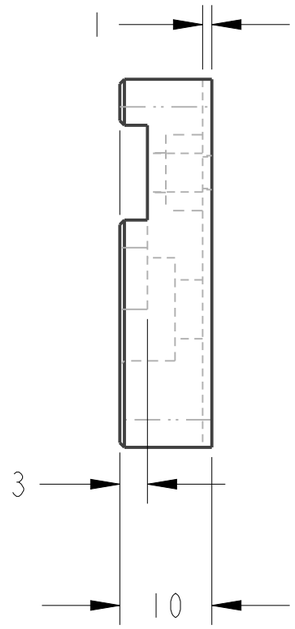

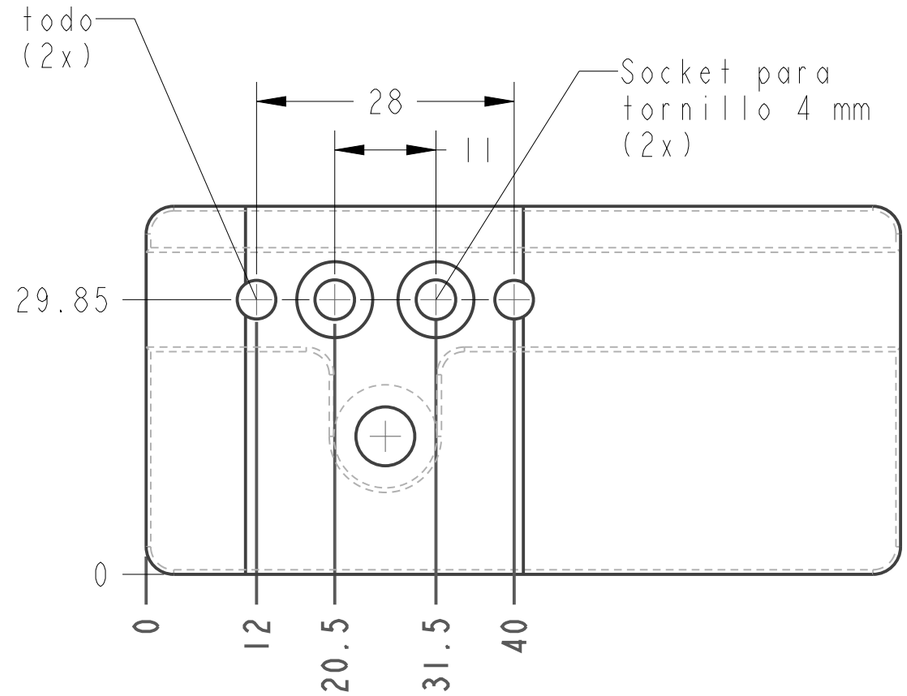

© Konfektion E Elektronik GmbH Schutzvermerk DIN ISO 16016 beachten!/Refer to protection notice DIN ISO 16016!

Werkstueckkanten/ workpiece edges DIN ISO 13715	±0,3	±0,3	
XXX	an dieser Stelle mit Zeichnungsnr gekennzeichnet/marked with drawing number in this area		

Rev.	Aenderung/change	Datum/ date	erstellt/ created

Werkstoff/material		
Aluminio		
Oberflaeche/surface		
Masse/mass	g	

PART

	Name/name	Datum/ date
erstellt/created	E.Torres	May-12-22
geprueft/checked		

KE ELEKTRONIK
an Amphenol company

Zeichnung nicht vermessen/ do not scale drawing

Maszstab/ scale	Format/ size
1.500	A3

Allgemein-toleranzen/ general tolerances DIN ISO 2768-mK	Form- und Lagetoleranzen/ geometrical tolerances DIN EN ISO 1101	CAD
		PRO/E

Benennung/title

PLACA_BASE_ENCINTADO_E003

Zeichnungsnummer/drawing number	Revision	Blatt/sheet
PLACA_BASE_ENCINTADO_E003	01	1 von/of 1

Diese Zeichnung darf nur mittels CAD geaendert werden/This drawing may be changed by CAD only.