ITEM	CÓDIGO	DESCRIPCIÓN	UNIDAD	MATERIAL	PESO UNIT.	CANTIDAD	TOTAL
1	-	BRIDAS 16" PARA TUBO 18"	KG	A36	59	2	59
2	-	TUBO 6" CON BRIDA ANSI 150 6"	KG	A36	9	1	9
3	-	TUBO 18" X 1194MM LARGO	KG	A36	140	1	140
4	40008LAAB120MMEA	HULE NATURAL 1/2	KG	LINATEX	11	2	22
5	40016LAAB030MMEA	HULE NATURAL 1/8	KG	LINATEX	0.75	2	1.5

PESO TOTAL APROX. 312 kg

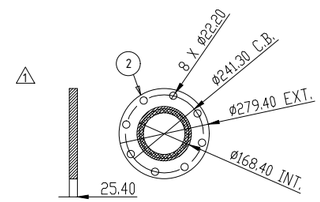

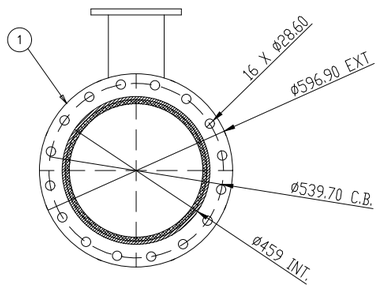

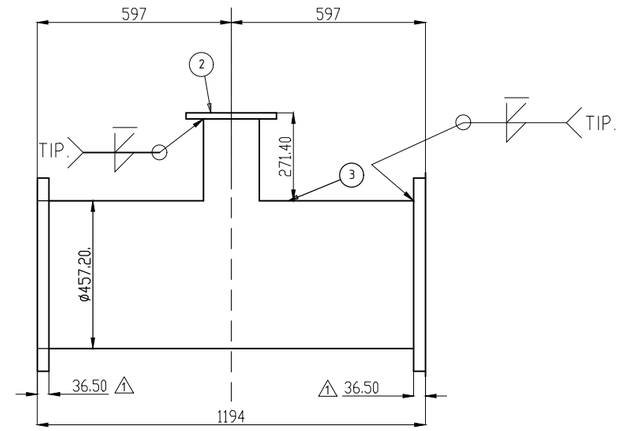

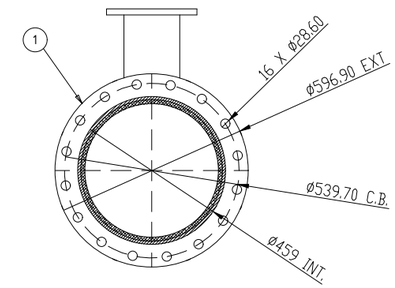

METAL

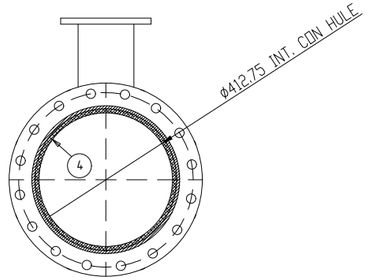

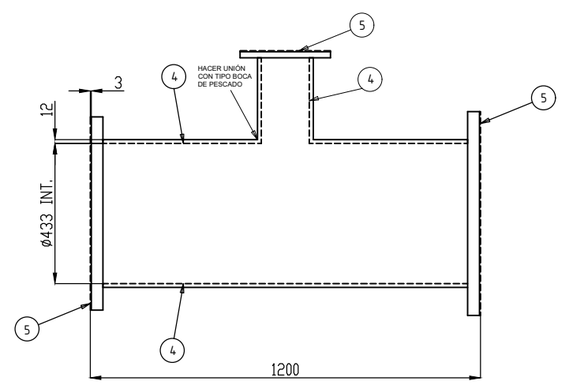

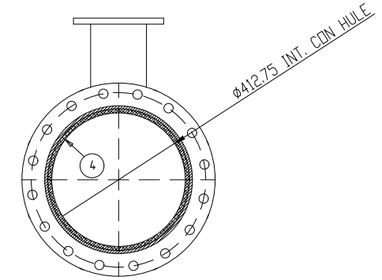

AHULADO

NOTAS:
1.- DIMENSIONES EN MILIMETROS A MENOS QUE SE ESPECIFIQUE OTRA COSA.
2.- TODAS LAS SOLDADURAS SERÁN DE ACUERDO AL CÓDIGO AWS ÚLTIMA EDICIÓN, 6 mm CONTINUA DE FILETE A MENOS QUE SE ESPECIFIQUE OTRA COSA.
3.- EN CORTES DE PERFILES, PLACAS Y LAMINAS DEBERAN TENER UNA TOLERANCIA DE +/- 1.50mm. DIAMETROS + 1.50mm.
4.- QUITAR TODAS LAS REBABAS Y BORDES AFILADOS.
5.- TODAS LAS CARAS MAQUINADAS O SOLDADAS DEBERAN ESTAR A 90 GRADOS ENTRE ELLAS COMO SE INDICA EN EL PLANO.
6.- APLICAR DOS MANOS DE ANTICORROSIVO PARA EL ACABADO FINAL PINTURA DE ESMALTE COLOR AZUL RAL 5005.
7.- MARCAR NUMERO DE PARTE CON ALTURA DE LETRA 8 mm
8.- DIMENSIONES EN LISTA DE MATERIALES SON DE REFERENCIA, DIMENSIONES PARA CORTE DEBERAN TOMARSE DE ACOTACIONES EN EL PLANO.
9.- FABRICACIÓN DE BRIDAS SEGÚN PLANO, NO SON STD. A EXCEPCIÓN DE LA BRIDA ANSI 150 6"

REV.	DESCRIPCIÓN	POR	FECHA	REV
1	SE AGREGA ESPESOR DE BRIDAS Y DIMENSIONES BRIDA ANSI 6"	BGP	09/02/2022	ASC

PARA LIMITES Y TOLERANCIAS NO DESCRITAS, REFERIRSE A "A4-15895"

OFICINA DE ORIGEN:
MONTERREY - MÉXICO

ESCALA: 1:20
REV: ASC
APR: DR
POR: BGP
FECHA: 31/01/2022
HOJA: 1 DE 1

Weir Minerals México ("la compañía") es dueña de los derechos así como de toda la información en este dibujo.
El dibujo no debe ser copiado en parte o en su totalidad, de ninguna forma o por ningún médio, así como la información no puede ser revelada a ninguna persona o usada para cualquier otro proposito diferente al expecífico para el que fue creado sin el previo concentimiento de la Compañía.

Excellent Minerals Solutions

WEIR MINERALS MEXICO
A DIVISION OF THE WEIR GROUP PLC

TITULO:
SPOOL 18" X 1200MM

DIBUJO No. WM211886401001-R
REV. 1