LISTA DE MATERIALES									
Nº	CODIGOS SAP	CANTIDAD	No PLANO	DESCRIPCIÓN	MATERIAL	LARGO	ANCHO	PESO	PESO TOTAL
1		1	WM221006301014	LATERAL PARA FORMAR SNAPDECK DE 11.625"	Aleación 6061			1.32	1.32

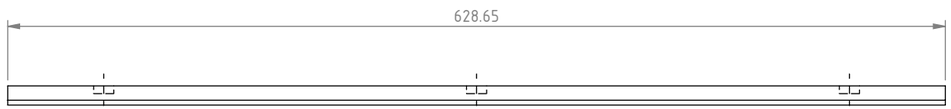

VISTA EN PLANTA

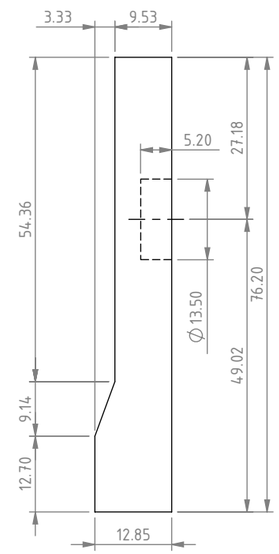

DETALLE A
ESCALA 1 : 1

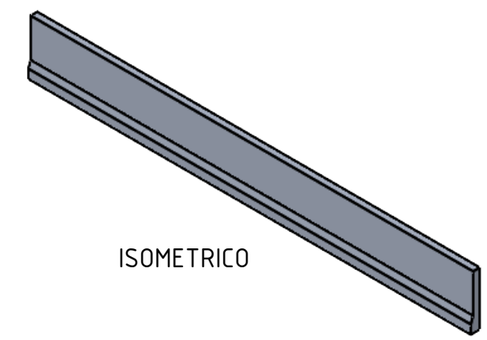

ISOMETRICO

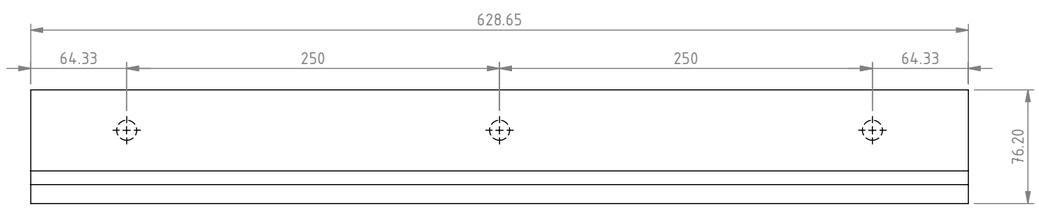

VISTA LATERAL IZQ.

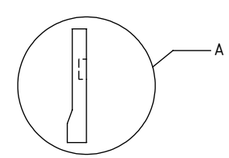

VISTA FRONTAL

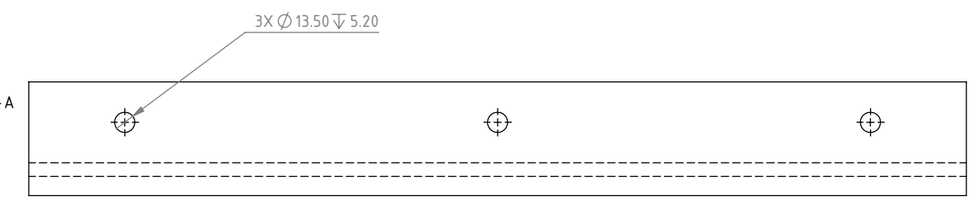

VISTA LATERAL DERECHA

NOTAS:
1.- DIMENSIONES EN MILIMETROS A MENOS QUE SE ESPECIFIQUE OTRA COSA.
2.- TODAS LAS SOLDADURAS SERÁN DE ACUERDO AL CÓDIGO AWS ÚLTIMA EDICIÓN, 6 mm CONTINUA DE FILETE A MENOS QUE SE ESPECIFIQUE OTRA COSA.
3.- EN CORTES DE PERFILES, PLACAS Y LAMINAS DEBERAN TENER UNA TOLERANCIA DE +/- 1.50mm. DIAMETROS + 1.50mm.
4.- QUITAR TODAS LAS REBABAS Y BORDES AFILADOS.
5.- TODAS LAS CARAS MAQUINADAS O SOLDADAS DEBERAN ESTAR A 90 GRADOS ENTRE ELLAS COMO SE INDICA EN EL PLANO.
6.- APLICAR DOS MANOS DE ANTICORROSIVO PARA EL ACABADO FINAL PINTURA DE ESMALTE COLOR AZUL RAL 5005.
7.- MARCAR NUMERO DE PARTE CON ALTURA DE LETRA 8 mm
8.- DIMENSIONESQUE MUESTREN * SON DE AHULADO (WEIR MINERALS)
9.- DIMENSIONES EN LISTA DE MATERIALES SON DE REFERENCIA, DIMENSIONES PARA CORTE DEBERAN TOMARSE DE ACOTACIONES EN EL PLANO.

☐ PARA INFORMACION
☑ PARA APROBACIÓN.
EL DIBUJO ESTA SUJETO A CAMBIOS Y NO DEBE SER UTILIZADO PARA LA CONSTRUCCIÓN.
EL DIBUJO DEBE DE SER DEVUELTO DENTRO DE DOS SEMANAS DESDE LA RECEPCIÓN PARA MANTENER EL PLAZO DE ENREGA.
☐ CERTIFICADO
CLIENTE: INICIADO CAMBIOS QUE PUEDEN AFECTAR EL ACTUAL TIEMPO DE EJECUCIÓN Y/O GENERAR CARGOS ADICIONALES, INCLUYENDO PERO NO LIMITADO A INGENIERÍA Y/O CARGOS DE REPOSICIÓN DE EXISTENCIAS EN MATERIAL.

REV.	DESCRIPCIÓN	POR	FECHA	REV

PARA LIMITES Y TOLERANCIAS NO DESCRITAS, REFERIRSE A "A4-15895"

OFICINA DE ORIGEN:
MONTERREY - MÉXICO

ESCALA: 1:10
REV: DZV
APR: ASC
POR: OPG
FECHA: 16/06/2022
HOJA: 1 DE 1

Weir Minerals México ("la compañía") es dueña de los derechos así como de toda la información en este dibujo.
El dibujo no debe ser copiado en parte o en su totalidad, de ninguna forma o por ningún médio, así como la información no puede ser revelada a ninguna persona o usada para cualquier otro proposito diferente al expecífico para el que fue creado sin el previo concentimiento de la Compañía.

Excellent Minerals Solutions
WEIR MINERALS MEXICO
A DIVISION OF THE WEIR GROUP PLC

TITULO:
MOLDE CIEGO DE URETANO DE 11.625"x2',1.5"ESP.

DIBUJO No. WM221006301014
REV. A