| ITEM | CÓDIGO | DESCRIPCIÓN | UNIDAD | MATERIAL | PESO UNIT. | CANTIDAD | TOTAL |
|---|---|---|---|---|---|---|---|
| 1 | - | BRIDA PARA VÁLVULA 16" | KG | A36 | 59 | 1 | 59 |
| 2 | - | TUBO 6" CON BRIDA ANSI 150 6" | KG | A36 | 9 | 1 | 9 |
| 3 | - | TUBO 18" X 1194MM LARGO | KG | A36 | 140 | 1 | 140 |
| 4 | 40008LAAB120MMEA | HULE NATURAL 1/2 | KG | LINATEX | 11 | 2 | 22 |
| 5 | 40016LAAB030MMEA | HULE NATURAL 1/8 | KG | LINATEX | 0.75 | 2 | 1.5 |
| 6 | - | BRIDA SUCCION BOMBA | KG | A36 | 80 | 1 | 80 |

PESO TOTAL APROX. 312 kg

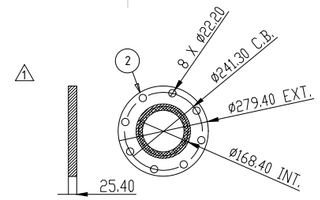


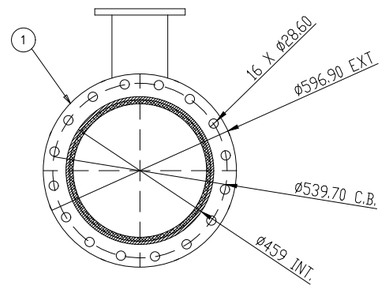


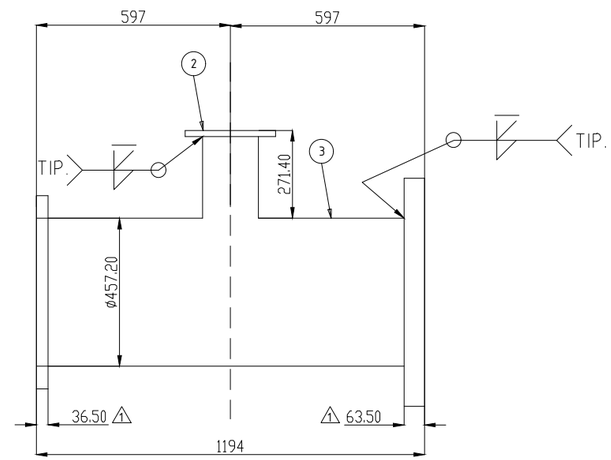


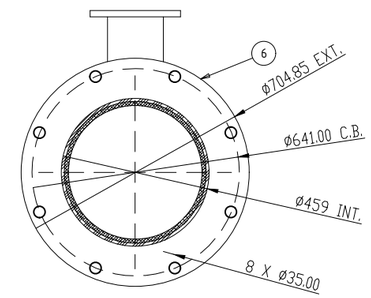


METAL

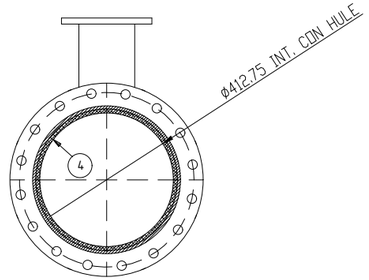


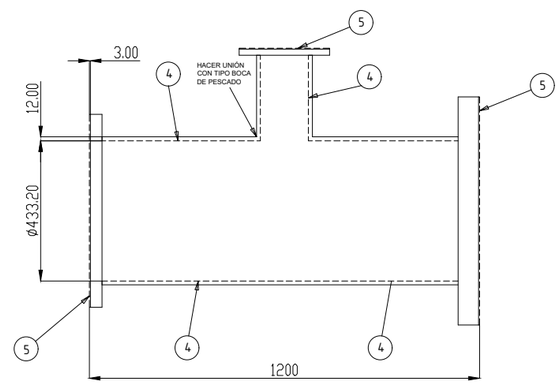


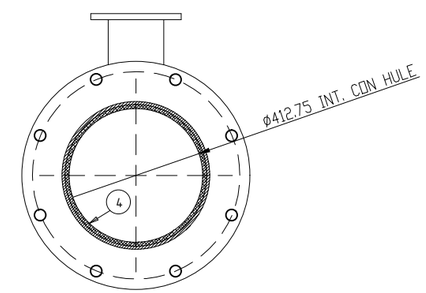


AHULADO

NOTA: DIÁMETRO INTERNO REVESTIDO NO COINCIDE EXACTAMENTE CON BRIDA SUCCIÓN DE BOMBA.

NOTAS:
1.- DIMENSIONES EN MILIMETROS A MENOS QUE SE ESPECIFIQUE OTRA COSA.
2.- TODAS LAS SOLDADURAS SERÁN DE ACUERDO AL CÓDIGO AWS ÚLTIMA EDICIÓN, 6 mm CONTINUA DE FILETE A MENOS QUE SE ESPECIFIQUE OTRA COSA.
3.- EN CORTES DE PERFILES, PLACAS Y LAMINAS DEBERAN TENER UNA TOLERANCIA DE +/- 1.50mm. DIAMETROS + 1.50mm.
4.- QUITAR TODAS LAS REBABAS Y BORDES AFILADOS.
5.- TODAS LAS CARAS MAQUINADAS O SOLDADAS DEBERAN ESTAR A 90 GRADOS ENTRE ELLAS COMO SE INDICA EN EL PLANO.
6.- APLICAR DOS MANOS DE ANTICORROSIVO PARA EL ACABADO FINAL PINTURA DE ESMALTE COLOR AZUL RAL 5005.
7.- MARCAR NUMERO DE PARTE CON ALTURA DE LETRA 8 mm
8.- DIMENSIONES EN LISTA DE MATERIALES SON DE REFERENCIA, DIMENSIONES PARA CORTE DEBERAN TOMARSE DE ACOTACIONES EN EL PLANO.
9.- FABRICACIÓN DE BRIDAS SEGÚN PLANO, NO SON STD. A EXCEPCIÓN DE LA BRIDA ANSI 150 6"

| REV. | DESCRIPCIÓN | POR | FECHA | REV |
|---|---|---|---|---|
| 1 | SE AGREGA ESPESOR DE BRIDAS Y DIMENSIONES BRIDA ANSI 6" | BGP | 09/02/2022 | ASC |

PARA LIMITES Y TOLERANCIAS NO DESCRITAS, REFERIRSE A "A4-15895"

OFICINA DE ORIGEN:

MONTERREY - MÉXICO

ESCALA: 1:20

REV: ASC

APR: DR

POR: BGP

FECHA: 31/01/2022

HOJA: 1 DE 1

Weir Minerals México ("la compañía") es dueña de los derechos así como de toda la información en este dibujo. El dibujo no debe ser copiado en parte o en su totalidad, de ninguna forma o por ningún medio, así como la información no puede ser revelada a ninguna persona o usada para cualquier otro proposito diferente al expecífico para el que fue creado sin el previo concentimiento de la Compañía.

Excellent Minerals Solutions

WEIR MINERALS MEXICO
A DIVISION OF THE
WEIR GROUP PLC

TITULO:

SPOOL 18" X 1200MM

DIBUJO No. WM211886401002-R

REV. 1