PUNZON SUPERIOR

MODIFICACIONES				
No.	APRB.	LOC.	DESCRIPCION	FECHA
Or	JOC	------	Se libera para fabricacion y ensamble. Rev. FPR	08/Jun/17

NOTAS:
1. Tolerancia general: ± 0.5
2. Tolerancia sobre grabado de figura del modelo matematico 3D de ± 0.1mm
3. Para el punzon: AISI L6 Temp, de 42-46 HRC
4. Para la base: 4140T
5. Para el inserto: H13 Temp y Rev de 42-46 HRC, filo soldadura Stellite grado 6
6. Para la tapa: 4140T
7. Caracteristicas especiales= ★
8. Donde no se especifique hacer chaflan de 1.5 x 45°
9. Factor de expansion: 1.0145%
10. Modelo de la cavidad: model_name:9
11. Radio de herramienta menor= 3
12. Pulido de figura a minimo 32
13. Maquinado de figura orbital de herramienta a 0.5 mm excepto fondo
14. Eliminar falta de tangencia en figura a min R25
15. Eliminar obstrucciones de barrenos con pasa no pasa
16. Eliminar paredes delgadas en contorno a minimo 2mm espesor

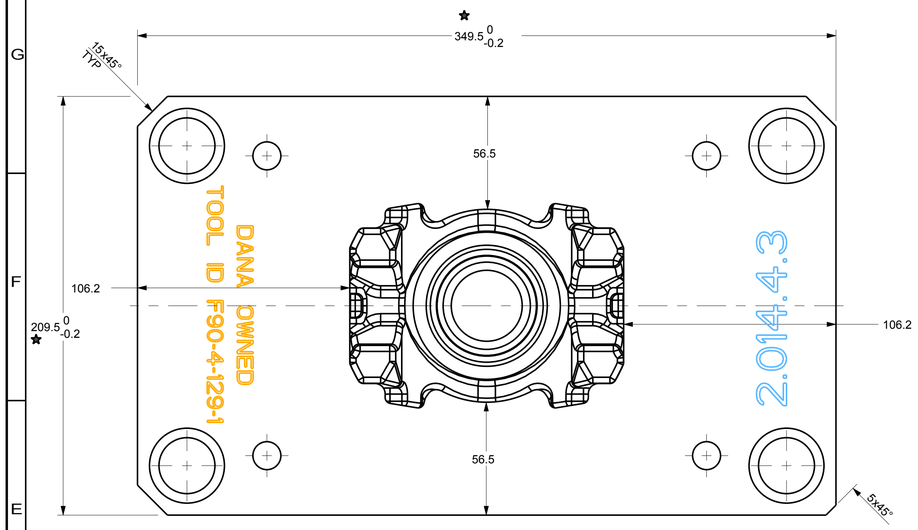

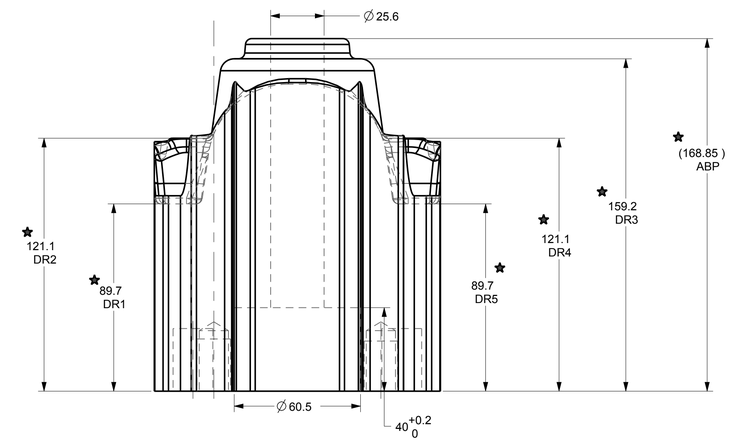

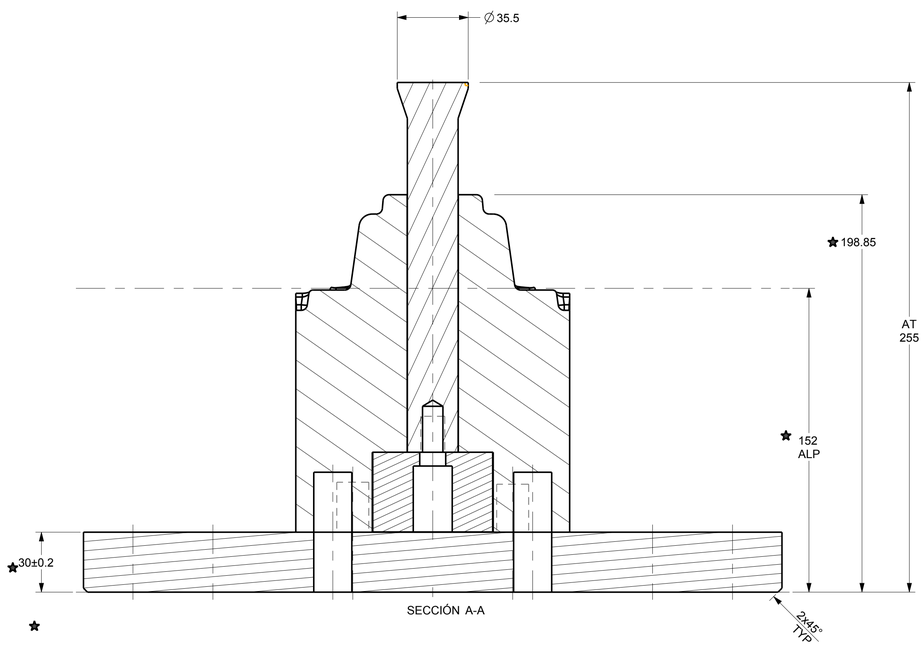

PLACA BASE PUNZON

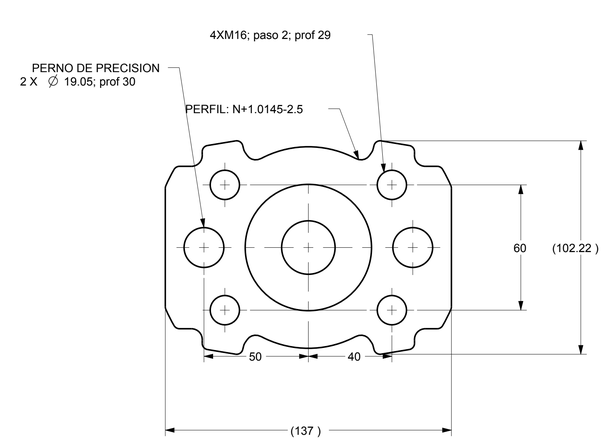

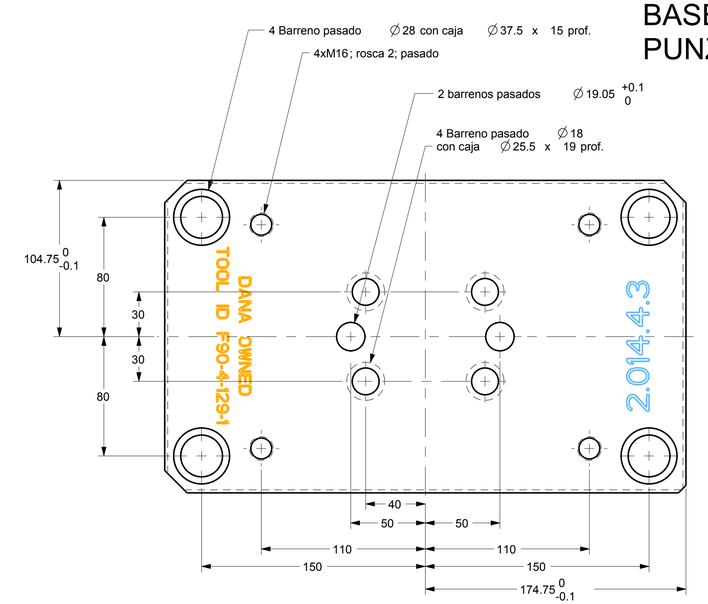

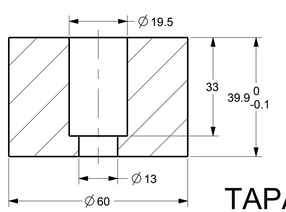

TAPA INSERTO

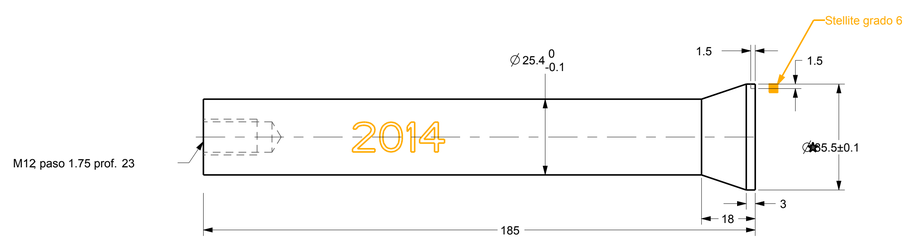

INSERTO REV A

ACABADO SUPERFICIAL (Ra)		
SIMBOLO	µ m	µ in
	6.3	250
ACABADO NORMAL	3.2	125
	1.6	63
ACABADO FINO	0.8	32
RECTIFICADO	0.4	16
	0.2	8
SUPER ACABADO	0.1	4

TODOS LOS SIMBOLOS GEOMETRICOS, DIMENSIONES Y TOLERANCIAS SEGUN "ASME Y14.5 M-1994"

ALABEO RADIAL (RUNOUT)	ALABEO AXIAL (TOTAL RUNOUT)
POSICION (POSITION)	CILINDRICIDAD (CYLINDRICITY)
SIMETRIA (SYMMETRY)	PERPENDICULARIDAD (PERPENDICULARITY)
ANGULARIDAD (ANGULARITY)	RECTILINEIDAD (STRAIGHTNESS)
PLANICIDAD (FLATNESS)	CONCENTRICIDAD (CONCENTRICITY)
PERF. DE LINEA (PROFILE OF LINE)	DATO ESPECIFICO (DATUM TARGET)
PERF. DE SUPERFICIE (PROFILE OF SURFACE)	PARALELISMO (PARALLELISM)
CIRCULARIDAD (CIRCULARITY)	DIMENSION BASICA (BASIC DIMENSION)
	DIMENSIONES DE CARACTERISTICA DATO (DATUM FEAT. SIMBOL)
	DIAMETRO (DIAMETER)

LA INFORMACION CONTENIDA EN ESTE DOCUMENTO ESTA PROTEGIDA POR LAS LEYES DE DERECHO DE AUTOR Y PROPIEDAD INTELECTUAL Y SE PROHIBE SU REPRODUCCION TOTAL O PARCIAL POR CUALQUIER MEDIO SIN AUTORIZACION DE SU PROPIETARIO: FORJA DE MONTERREY S.A. DE C.V.

FORJA DE MONTERREY S.A. DE C.V.
CARR. MONTERREY COLOMBIA Km.6.5
CD. GENERAL ESCOBEDO
C.P. 66050
NUEVO LEON, MEXICO.

UNA EMPRESA DEL GRUPO QUIMMCO

MATERIAL: Ver Componentes			
TRATAMIENTO: Ver Componentes	NOM. ARCHIVO DE DIBUJO: 2014PUNZON_SUP_REVA		
PESO: 0.000	NOM. ARCHIVO SOLIDO: 2014PUNZON_SUP_REVA		
CANTIDAD:	DIBUJO: JGD	FECHA: 08/Jun/17	
EQUIPO DE MFRA: Fresa / Soldadura	REVISO: JMN	FECHA: 08/Jun/17	
CLIENTE: Linea 4	AUTORIZO: JOC	FECHA: 08/Jun/17	

DESCRIPCIÓN: Ensamble Punzon Superior

PROYECCION	REF. CLIENTE: F90-4-129-1	HOJA 1 DE 1	REV: Or
	REF. F. de M. 2.014.4.3	ESC: 67:100	COTAS: mm