ITEM	DESCRIPCION	UNIDAD	MATERIAL	PESO U.	CANT.	TOTAL
1	TUBO DE 8"Φ CED. 40 (42.55 KG/M)	PZA.	A-53	12.96kg.	1	12.96kg.
2	REDONDO 3/8" Φ(0.56 KG/M)	PZA.	A-53	0.402kg.	3	1.20kg.

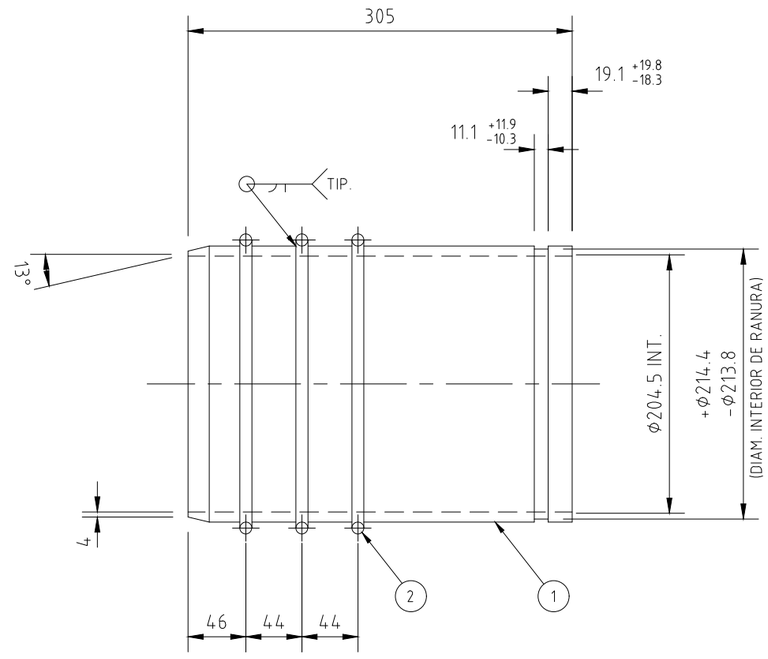

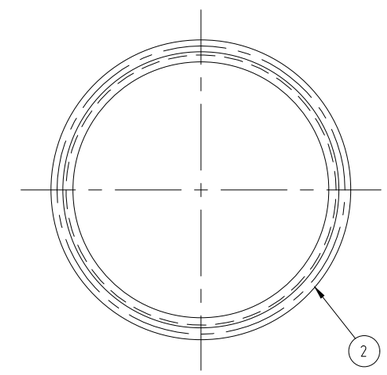

NOTAS:

1.- DIMENSIONES EN MILÍMETROS. A MENOS QUE SE ESPECIFIQUE OTRA COSA.

2.- TODAS LAS SOLDADURAS SERAN DE ACUERDO AL CODIGO AWS ULTIMA EDICION, 3mm CONTINUA DE FILETE A MENOS QUE SE ESPECIFIQUE OTRA COSA.

3.- RANURA DE ACUERDO A ESPECIFICACIONES VICTAULIC EN SU ULTIMA EDICION.

4.- QUITAR TODAS LAS REBABAS Y BORDES AFILADOS

5.- TODAS LAS CARAS MAQUINADAS O SOLDADAS DEBERAN ESTAR A 90 GR. ENTRE ELLAS

6.- PROLONGAR BICEL A COMO MARCA EL PLANO

7.- COLOCAR ANILLOS ALREDEDOR DE Φ3/8"

REV.	DESCRIPCIÓN	POR	FECHA	REV

PARA LIMITES Y TOLERANCIAS NO DESCRITAS, REFERIRSE A "A4-15895"

OFICINA DE ORIGEN:

MONTERREY - MÉXICO

ESCALA: =

REV: A.G.

APR: A.S.C.

POR: JC MORENO A

FECHA: 08/ABR/2021

HOJA: 1 DE 1

Weir Minerals México ("la compañía") es dueña de los derechos así como de toda la información en este dibujo. El dibujo no debe ser copiado en parte o en su totalidad, de ninguna forma o por ningún médio, así como la información no puede ser revelada a ninguna persona o usada para cualquier otro proposito diferente al expecífico para el que fue creado sin el previo concentimiento de la Compañía.

Excellent Minerals Solutions

WEIR MINERALS MEXICO
A DIVISION OF THE
WEIR GROUP PLC

TITULO:
NIPLE VICTAULIC 8" x 12"
PARA MANGUERA

DIBUJO No. WM210615301001

REV. A