ITEM	CÓDIGO	DESCRIPTION	UNIDAD	MATERIAL	PESO UNIT	CANTIDAD	TOTAL
1	60012970	PLACA 1/2" ESP. x 667 mm x 667 mm	KG	A36	34.2	1	34.2
2	-	VIGA IPR 6X4 - 13.4 kg/m x 351 mm	KG	A36	4.3	1	4.3
3	-	CANAL 6" CPS - 12.2 kg/m x 825 mm	KG	A36	10.8	1	10.8
4	-	REDONDO 3/4" x 45 mm	KG	A36	1	2	2
5	60012970	PLACA 1/2" ESP. x 409 mm x 443 mm	KG	A36	1	1	1
6	60012960	PLACA 3/4" ESP. x 90 mm x 90 mm	KG	A36	1	2	2
7	60012969	PLACA 3/8" ESP. x 152 mm x 167 mm	KG	A36	1.9	1	1.9
8	60012970	PLACA 1/2" ESP. x 102 mm x 105 mm	KG	A36	1.1	2	2.2
9		VIGA IPR 6X4 - 13.4 kg/m x 301 mm	mm	A36		1	0
10	60012970	PLACA 1/2" ESP. x 102 mm x 105 mm	KG	A36	1.0	2	2

PESO TOTAL APROX. 63 kg

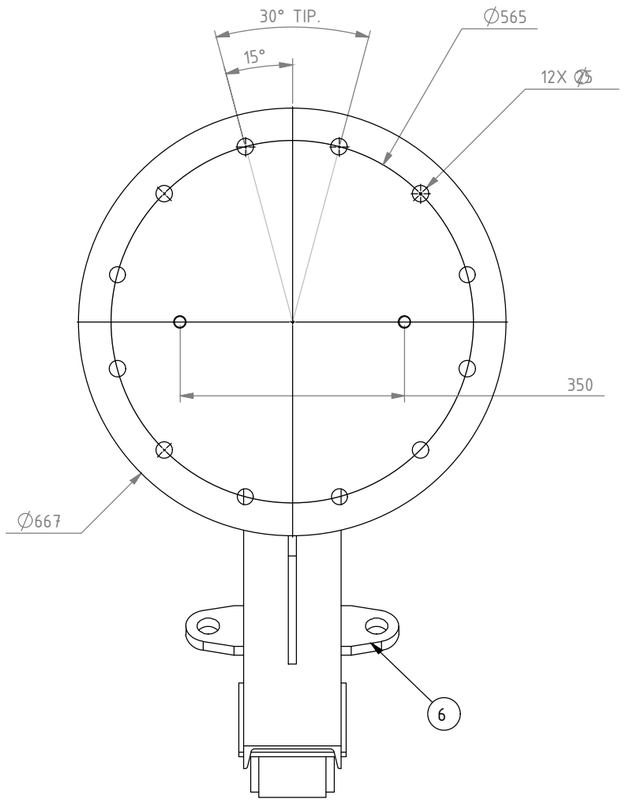

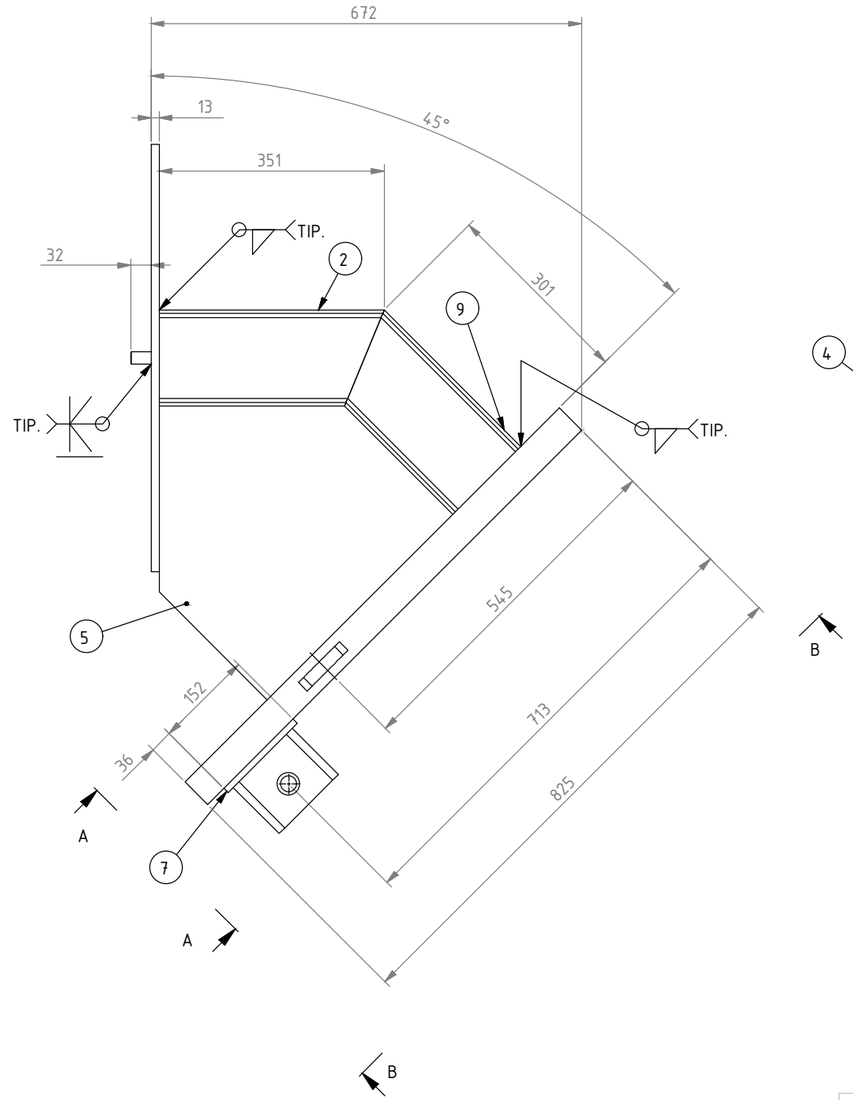

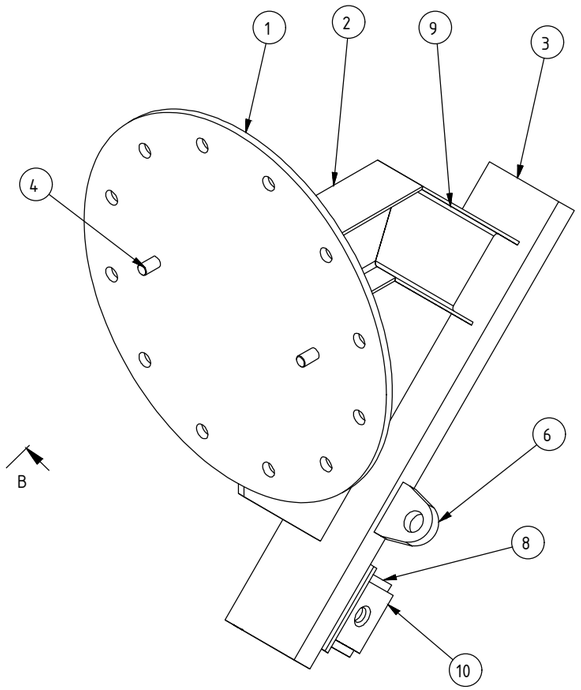

NOTAS:
1.- DIMENSIONES EN MILIMETROS A MENOS QUE SE ESPECIFIQUE OTRA COSA.
2.- TODAS LAS SOLDADURAS SERÁN DE ACUERDO AL CÓDIGO AWS ÚLTIMA EDICIÓN, 6 mm CONTINUA DE FILETE A MENOS QUE SE ESPECIFIQUE OTRA COSA.
3.- EN CORTES DE PERFILES, PLACAS Y LAMINAS DEBERAN TENER UNA TOLERANCIA DE +/- 1.50mm. DIAMETROS + 1.50mm.
4.- QUITAR TODAS LAS REBABAS Y BORDES AFILADOS.
5.- TODAS LAS CARAS MAQUINADAS O SOLDADAS DEBERAN ESTAR A 90 GRADOS ENTRE ELLAS COMO SE INDICA EN EL PLANO.
6.- APLICAR DOS MANOS DE ANTICORROSIVO PARA EL ACABADO FINAL PINTURA DE ESMALTE COLOR AZUL RAL 5005.
7.- MARCAR NUMERO DE PARTE CON ALTURA DE LETRA 8 mm
8.- DIMENSIONES EN LISTA DE MATERIALES SON DE REFERENCIA, DIMENSIONES PARA CORTE DEBERAN TOMARSE DE ACOTACIONES EN EL PLANO.

REV.	DESCRIPCIÓN	POR	FECHA	REV
B	SE ACTUALIZA DETALLE DE ITEM 5	AMH	19/11/2021	OMBA

PARA LIMITES Y TOLERANCIAS NO DESCRITAS, REFERIRSE A "A4-15895"

OFICINA DE ORIGEN:
MONTERREY - MÉXICO

ESCALA: 1:10
REV: DZV
APR: ASC
POR: IGG / OMBA
FECHA: 14/10/2021
HOJA: 1 DE 2

Weir Minerals México ("la compañía") es dueña de los derechos asi como de toda la información en este dibujo.
El dibujo no debe ser copiado en parte o en su totalidad, de ninguna forma o por ningún médio, asi como la información no puede ser revelada a ninguna persona o usada para cualquier otro proposito diferente al expecífico para el que fue creado sin el previo concentimiento de la Compañía.

Excellent Minerals Solutions

WEIR MINERALS MEXICO
A DIVISION OF THE
WEIR GROUP PLC

TITULO:
EXTREMO
CODO PREFORMADO
DE 26 1/4"

DIBUJO No. WM211625606001-3

REV. B

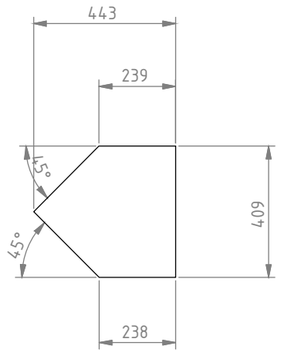

DETALLE ITEM 5

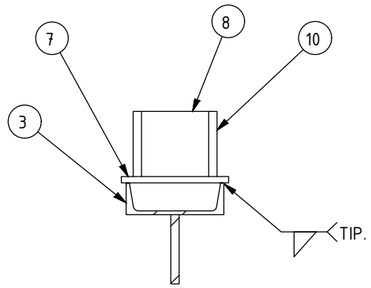

SECCIÓN A-A

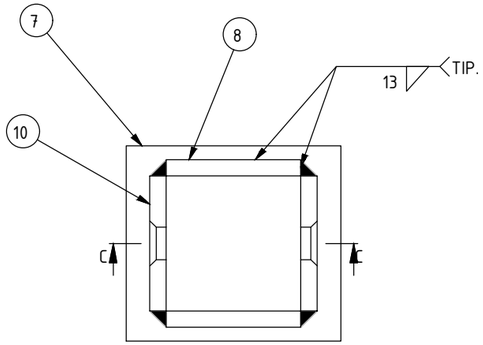

SECCIÓN B-B
ESCALA 1 : 5

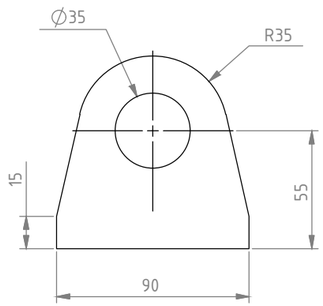

DETALLE ITEM 6

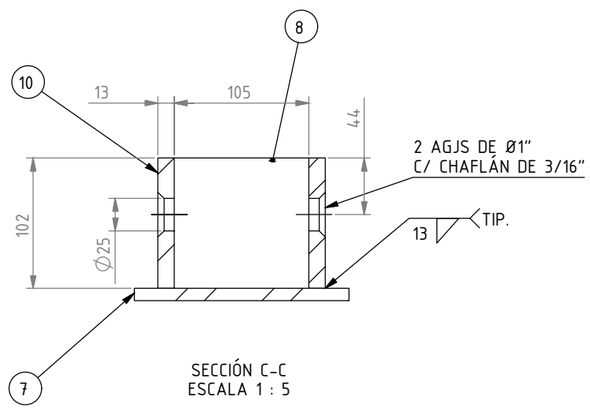

SECCIÓN C-C
ESCALA 1 : 5

REV.	DESCRIPCIÓN	POR	FECHA	REV
B	SE ACTUALIZA DETALLE DE ITEM 5	AMH	19/11/2021	OMBA

PARA LIMITES Y TOLERANCIAS NO DESCRITAS, REFERIRSE A "A4-15895"

OFICINA DE ORIGEN:

MONTERREY - MÉXICO

Excellent Minerals Solutions

WEIR MINERALS MEXICO
A DIVISION OF THE
WEIR GROUP PLC

ESCALA: 1:10
REV: JMA
APR: ASC
POR: IGG / OMBA
FECHA: 03/11/2021
HOJA: 2 DE 2

Weir Minerals México ("la compañía") es dueña de los derechos asi como de toda la información en este dibujo.
El dibujo no debe ser copiado en parte o en su totalidad, de ninguna forma o por ningún médio, asi como la información no puede ser revelada a ninguna persona o usada para cualquier otro proposito diferente al expecífico para el que fue creado sin el previo concentimiento de la Compañía.

TITULO:

EXTREMO CODO PREFORMADO DE 26 1/4"

DIBUJO No. WM211625606001-3

REV. B