PUNZON SUPERIOR

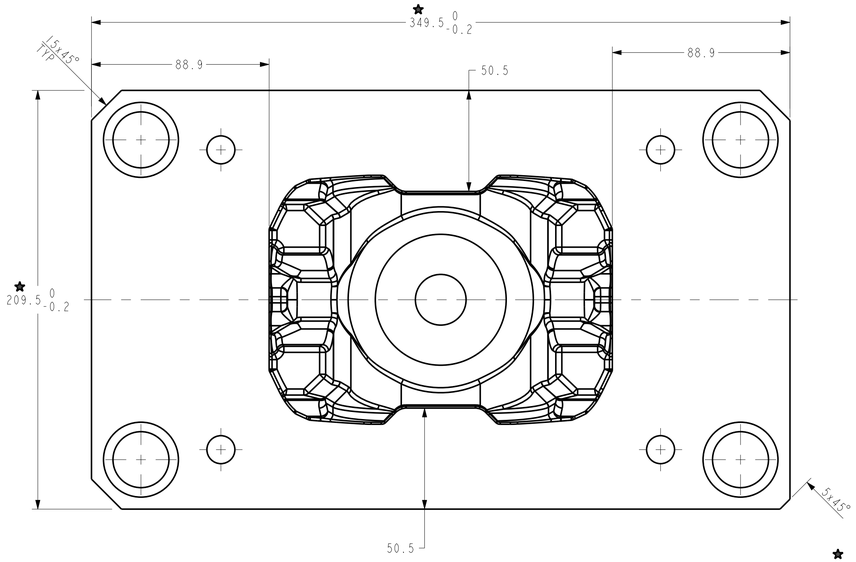

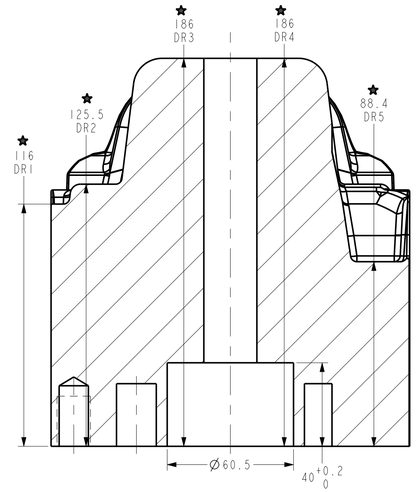

SECCIÓN B-B

MODIFICACIONES				
No.	APRB.	LOC.	DESCRIPCION	FECHA
0r	JOC	------	Se libera para fabricacion y ensamble. Rev. FPR	20/Ene/17

NOTAS:
1. Tolerancia general: ±0.5
2. Tolerancia sobre grabado de figura del modelo matematico 3D de ±0.1mm
3. Para el punzon: AISI L6 Temp, de 42-46 HRC
4. Para la base: 4140T
5. Para el inserto: H13 Temp y Rev de 42-46 HRC, filo soldadura Stellite grado 6
6. Para la tapa: 4140T
7. Caracteristicas especiales=★
8. Donde no se especifique hacer chaflan de 1.5 x 45°
9. Factor de expansion: 1.0145%
10. Modelo de la cavidad: model_name:9
11. Radio de herramienta menor= 3
12. Pulido de figura a minimo 32
13. Maquinado de figura orbital de herramienta a 0.5 mm excepto fondo
14. Eliminar falta de tangencia en figura a min R25
15. Eliminar obstrucciones de barrenos con paso no pasa
16. Eliminar paredes delgadas en contorno a minimo 2mm espesor

Tabla de Caracteristicas Especiales

Distancia respecto a Figura 1	(DR1)	116±0.1
Distancia respecto a Figura 2	(DR2)	152.5±0.1
Distancia respecto a Figura 3	(DR3)	185.8±0.1
Distancia respecto a Figura 4	(DR4)	185.8±0.1
Distancia respecto a Figura 5	(DR5)	88.4±0.1
Planicidad cara de Ref A	(-A-)	0.15
Planicidad cara de Ref B	(-B-)	0.15
Planicidad cara de Ref C	(-C-)	0.15
Long de Ref A a Inicio de Figura	LRAIF	58.19
Long de Ref D a Final de Figura	LRAFF	58.19
Altura Total del Block	AT	186
Alt. a Linea de Particion	ALP	152
Alt. de Base de Punzon	ABP	181.38

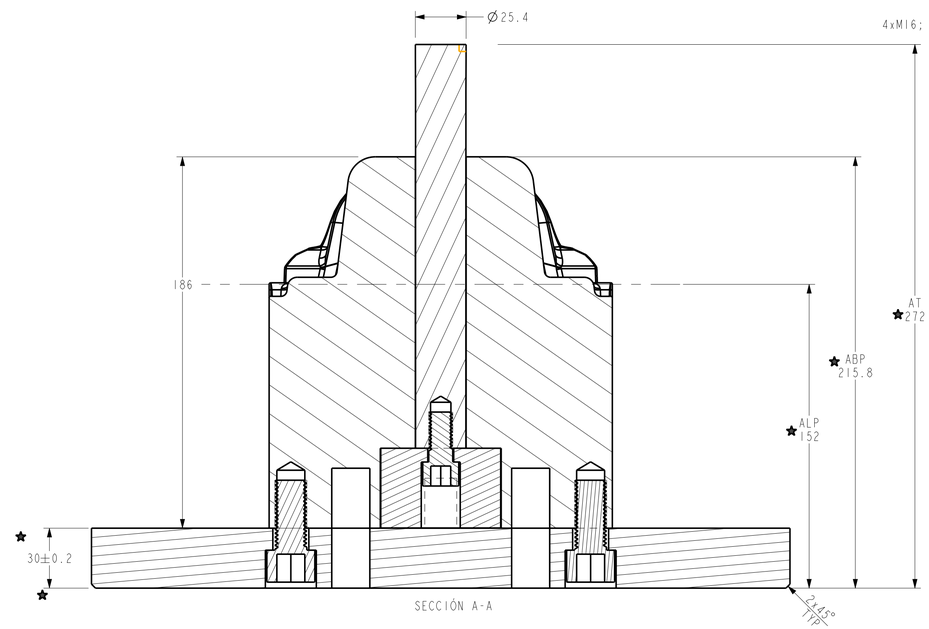

SECCIÓN A-A

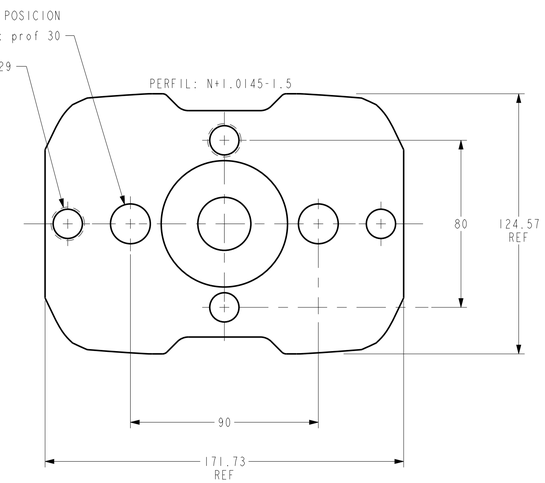

PLACA BASE PUNZON

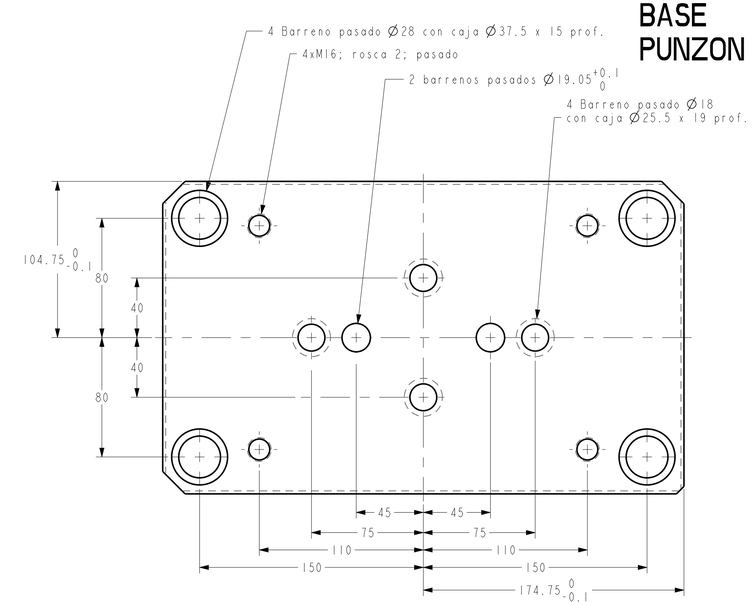

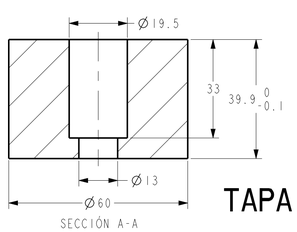

SECCIÓN A-A

TAPA INSERTO

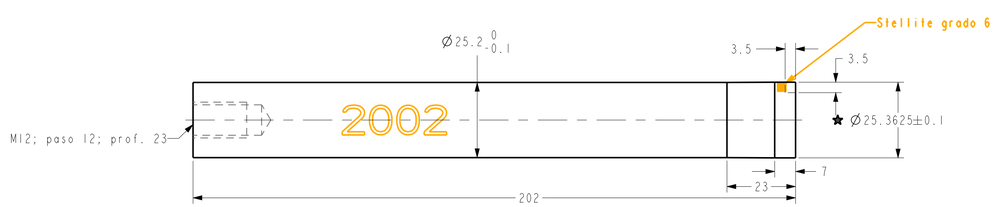

INSERTO

ACABADO SUPERFICIAL (Ra)		
SIMBOLO	µm	µin
	6.3	250
ACABADO NORMAL	3.2	125
	1.6	63
ACABADO FINO	0.8	32
RECTIFICADO	0.4	16
	0.2	8
LAPEADO ACABADO	0.1	4

TODOS LOS SIMBOLOS GEOMETRICOS, DIMENSIONES Y TOLERANCIAS SEGUN "ASME Y14.5 M-1994"

PLANICIDAD (FLATNESS)	PLANICIDAD (TOTAL RUNOUT)		LIMITACION DE MATERIAL MAXIMO (MAXIMUM MATERIAL CONDITION)
REDONDEZ (CIRCULARITY)	CILINDRICIDAD (CYLINDRICITY)		LIMITACION DE MATERIAL MINIMO (LEAST MATERIAL CONDITION)
ENDEREZA (STRAIGHTNESS)	PERPENDICULARIDAD (PERPENDICULARITY)		ZONA PROYECTADA DE TOLERANCIA (PROJECTED TOL. ZONE)
ANGULARIDAD (ANGULARITY)	RECTILINEARIDAD (STRAIGHTNESS)		datum DATUM
CONCENTRICIDAD (CONCENTRICITY)	CONCENTRICIDAD (CONCENTRICITY)		DIMENSION BASICA (BASIC DIMENSION)
PERFIL DE UNA LINEA (PROFILE OF A LINE)	PERFIL DE UNA SUPERFICIE (PROFILE OF A SURFACE)		DATO ESPECIFICO (DATUM TARGET)
CIRCULARIDAD (CIRCULARITY)	CIRCULARIDAD (CIRCULARITY)		CAMBIO DE CARACTERISTICA DATO (DATUM FEAT. CHANGE)

LA INFORMACION CONTENIDA EN ESTE DOCUMENTO ESTA PROTEGIDA POR LAS LEYES DE DERECHO DE AUTOR Y PROPIEDAD INTELECTUAL Y SE PROHIBE SU REPRODUCCION TOTAL O PARCIAL POR CUALQUIER MEDIO SIN AUTORIZACION DE SU PROPIETARIO: FORJA DE MONTERREY S.A. DE C.V.

MATERIAL: Ver Componentes
TRATAMIENTO: Ver Componentes
PESO: 0.000
CANTIDAD:
EQUIPO DE MFRA: Fresa / Soldadura
CLIENTE: Linea 4

NOM. ARCHIVO DE DIBUJO: 2002PUNZON SUP REVOR
NOM. ARCHIVO SOLIDO: 2002PUNZON SUP REVOR

DIBUJO:	FECHA:
FPR	15/dic/16
REVISO:	FECHA:
JMN	15/dic/16
AUTORIZO:	FECHA:
JOC	15/dic/16

FORJA DE MONTERREY S.A. DE C.V.
CARR. MONTERREY COLOMBIA Km.6.5
CD. GENERAL ESCOBEDO
C.P. 66050
NUEVO LEON, MEXICO.

UNA EMPRESA DEL GRUPO GUIMACO

DESCRIPCIÓN: Ensamble Punzon Superior

PROYECCION	REF. CLIENTE:	HOJA	REV:
	F6-4-549	1 DE 1	0r
	REF. 1 de M.	ESC:	COTAS:
	2.002.4.3	67.100	mm