| MODIFICACIONES | | | | |
|---|---|---|---|---|
| No. | AUT. | LOC. | DESCRIPCION | FECHA |
| Or | JOC | | Se libera dibujo para fabricación | 28/Mar/22 |

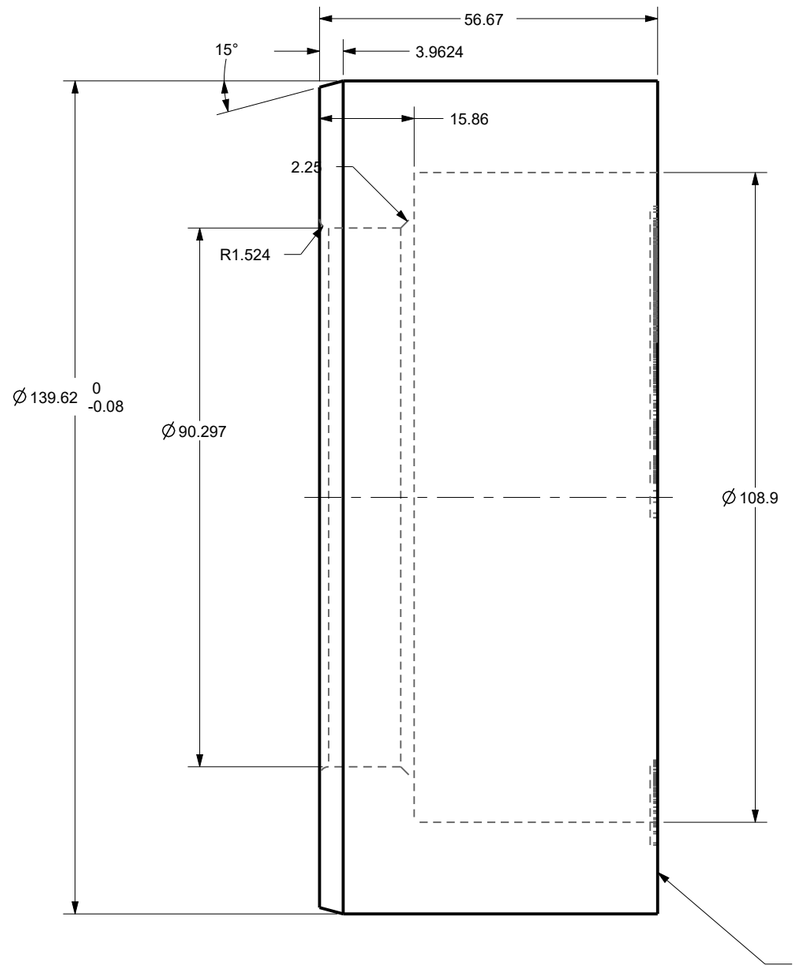


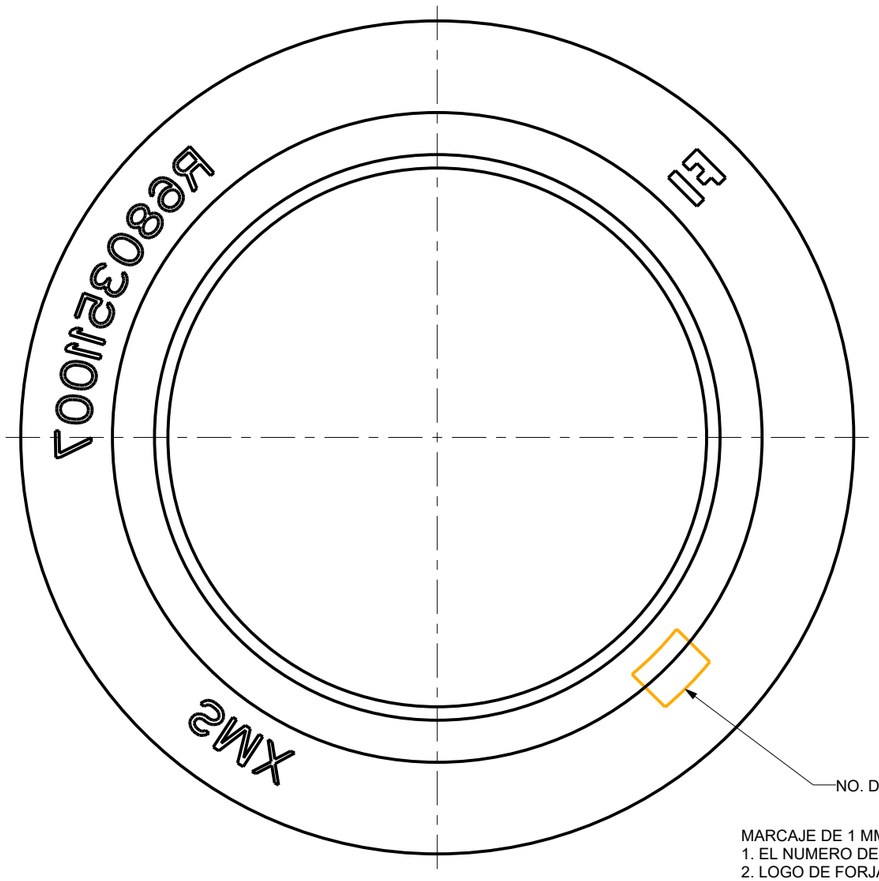


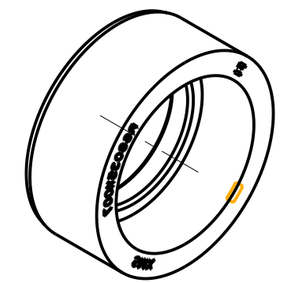

SCALE 3:10

IMPORTANTE: MARCAJE
EL MARCAJE ESTA ESPEJEADO PARA
EL ESTAMAPADO EN PARTE FORJADA.

NO. DE COLADA

MARCAJE DE 1 MM DE PROFUNDIDAD Y 8 MM DE ALTURA:
1. EL NUMERO DE COLADA SE MARCARA EN FDM.
2. LOGO DE FORJA DE MONTERREY.
3. NO. DE PARTE "R6803510807".

| ACABADO SUPERFICIAL (Ra) | | | |
|---|---|---|---|
| SIMBOLO | | µm | µin |
| N9 | | 6.3 | 250 |
| N8 | ACABADO NORMAL | 3.2 | 125 |
| N7 | | 1.6 | 63 |
| N6 | ACABADO FINO | 0.8 | 32 |
| N5 | RECTIFICADO | 0.4 | 16 |
| N4 | | 0.2 | 8 |
| N3 | SUPER ACABADO | 0.1 | 4 |

TODOS LOS SIMBOLOS GEOMETRICOS, DIMENSIONES Y TOLERANCIAS SEGUN "ASME Y14.5 M-1994"

| | | |
|---|---|---|
| ALABEO RADIAL (RUNOUT) | ALABEO AXIAL (TOTAL RUNOUT) | CONDICION DE MATERIAL MAXIMO (MAXIMUM MAT'L CONDITION) |
| POSICION (POSITION) | CILINDRICIDAD (CYLINDRICITY) | CONDICION DE MATERIAL MINIMO (LEAST MAT'L CONDITION) |
| SIMETRIA (SYMMETRY) | PERPENDICULARIDAD (PERPENDICULARITY) | ZONA PROYECTADA DE TOLERANCIA (PROJECTED TOL. ZONE) |
| ANGULARIDAD (ANGULARITY) | RECTILINEIDAD (STRAIGHTNESS) | ENTRE (BETWEEN) |
| PLANICIDAD (FLATNESS) | CONCENTRICIDAD (CONCENTRICITY) | DIMENSION BASICA (BASIC DIMENSION) |
| PERFIL DE LINEA (PROFILE OF LINE) | PARALELISMO (PARALLELISM) | DATO ESPECIFICO (DATUM TARGET) |
| PERFIL DE SUPERFICIE (PROFILE OF SURFACE) | DIAMETRO (DIAMETER) | SIMBOLO DE CARACTERISTICA DATO (DATUM IDENT. SYMBOL) |
| CIRCULARIDAD (CIRCULARITY) | | |

LA INFORMACION CONTENIDA EN ESTE DOCUMENTO ESTA PROTEGIDA POR LAS LEYES DE DERECHO DE AUTOR Y PROPIEDAD INTELECTUAL Y SE PROHIBE SU REPRODUCCION TOTAL O PARCIAL POR CUALQUIER MEDIO SIN AUTORIZACION DE SU PROPIETARIO: FORJA DE MONTERREY S.A. DE C.V.

| | | |
|---|---|---|
| MATERIAL: H-13 | | |
| TRATAMIENTO: 52-54 RC | NOM. ARCHIVO DE DIBUJO: 1049_5TH_STA_STRIPPER_RING | |
| PESO: 3.374 kg | NOM. ARCHIVO SOLIDO: 1049_5TH_STA_STRIPPER_RING | |
| TOLERANCIA: ±0.13 | DIBUJO: JGD | FECHA: 28/Mar/22 |
| EQUIPO DE MFRA.: Torno | REVISO: JGD | FECHA: 28/Mar/22 |
| CLIENTE: Linea 3 | AUTORIZO: JOC | FECHA: 28/Mar/22 |

FORJA DE MONTERREY
FORJA DE MONTERREY S.A. DE C.V.
CARR. MONTERREY COLOMBIA Km.6.5
CD. GENERAL ESCOBEDO
C.P. 66050
NUEVO LEON, MEXICO.
UNA EMPRESA DEL GRUPO QUIMMCO

DESCRIPCIÓN: 5th station stripper ring

| PROYECCIÓN | REF. CLIENTE: | HOJA | REV: |
|---|---|---|---|
| | A6803511007 | 1 DE 1 | OR |
| | REF. F. de M.: NU.1049.05.03 | ESC: 1:1 | COTAS: mm |