CAMBIO	NÚMERO FAMA
-	760224

DIBUJO REF.
P-B9191_26494

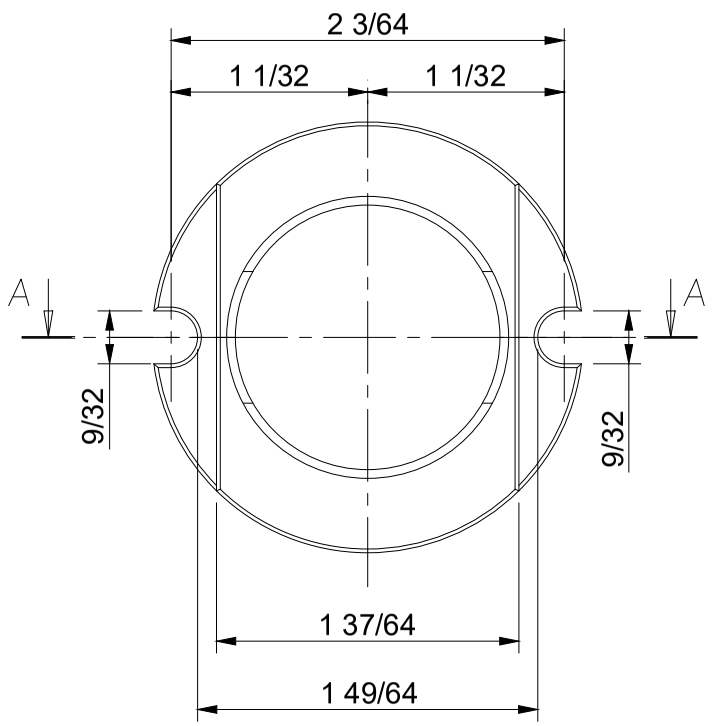

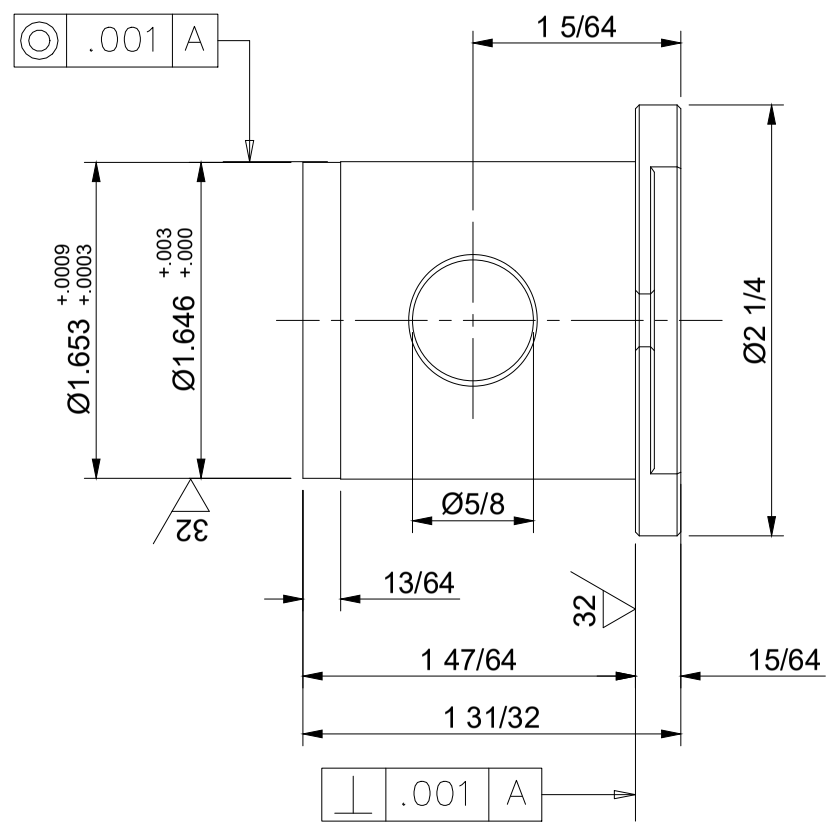

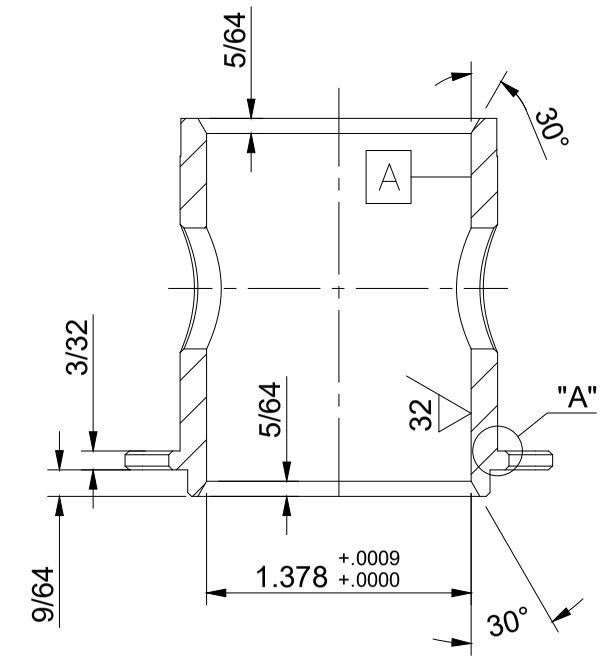

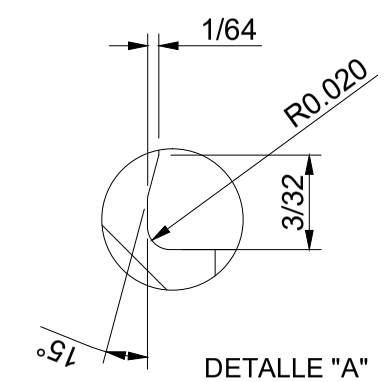

DETALLE "A"
ESCALA 5:1

NOTA:
PIEZAS SERAN LIBERADAS,
SI CUMPLEN TODOS LOS PUNTOS
DEL ARCHIVO DE ESPECIFICACIONES
DE DIBUJO.

QUITAR FILOS

FAMA VITRO

ESTE PLANO Y EL DERECHO A SU USO ES PROPIEDAD EXCLUSIVA DE FABRICACIÓN DE MÁQUINAS, S. A. DE C. V., EL USO INDEBIDO Y LA VIOLACIÓN A LA CONFIDENCIALIDAD DEL MISMO, SERÁ CASTIGADO CONFORME A LA LEY, DESPUÉS DE UTILIZARLO PARA LO QUE FUE PRESTADO DEBERÁ DEVOLVERSE A "FAMA" DE INMEDIATO O CUANDO "FAMA" LO SOLICITE.

RANGO	FRACC.	DECIM.		
DE 0" A 12"	± 1/64	± 0.005	CONCENTRICIDAD	0.001" LTI
DE 12" A 24"	± 1/32	± 0.007	PERPENDICULARIDAD	± 0.003"/PIE
DE 24" EN →	± 1/16	± 0.010	OVALADO	0.0005" LTI
ANGULARES		± 15'	PANDURA	0.003"/PIE
ACABADOS NO IND.			RADIOS NO IND.	0.015

PARALELISMO 0.003"/PIE

QUITAR FILOS ●
MARCAR No. PIEZA ●
REF.

TOLERANCIAS GENERALES MAQUINADAS

CAMBIO	FECHA	CANT.	SE USA EN
-	--	-	--

NOMBRE: PORTA CABEZAL DESLIZANTE PARA BRUJULA

ESCALA	MATERIAL	NÚMERO FAMA	CAMBIO
1:1	AISI 4140T	760224	-
		NÚMERO SAP: 7000139150	

DIBUJÓ	FECHA	REVISÓ	FECHA
G.G.C.	19/MAR/21	J.A.S.	30/MAR/21

FABRICACION DE MAQUINAS
S.A. DE C. V.
MONTERREY, N.L. MEXICO

TAMAÑO: B

AUTORIZADO
FECHA DE IMPRESION: 08/02/2022
ADN - ADMINISTRACIÓN DE DIBUJOS NETWORK
Impresión generada por: Jesus Angel Garcia Saldaña