CAMBIO	NUMERO FAMA	218813	NUMERO SAP	7000144125

NOTA:
PIEZAS SERAN LIBERADAS SI CUMPLEN CON TODOS LOS PUNTOS DEL ARCHIVO DE ESPECIFICACIONES DE DIBUJO.

FAMA VITRO
ESTE PLANO Y EL DERECHO A SU USO ES PROPIEDAD EXCLUSIVA DE FABRICACION DE MAQUINAS, S. A. DE C. V., EL USO INDEBIDO Y LA VIOLACION A LA CONFIDENCIALIDAD DEL MISMO SERA CASTIGADO CONFORME A LA LEY, DESPUES DE UTILIZARLO PARA LO QUE FUE PRESTADO DEBERA DEVOLVERSE A "FAMA" DE INMEDIATO O CUANDO "FAMA" LO SOLICITE.

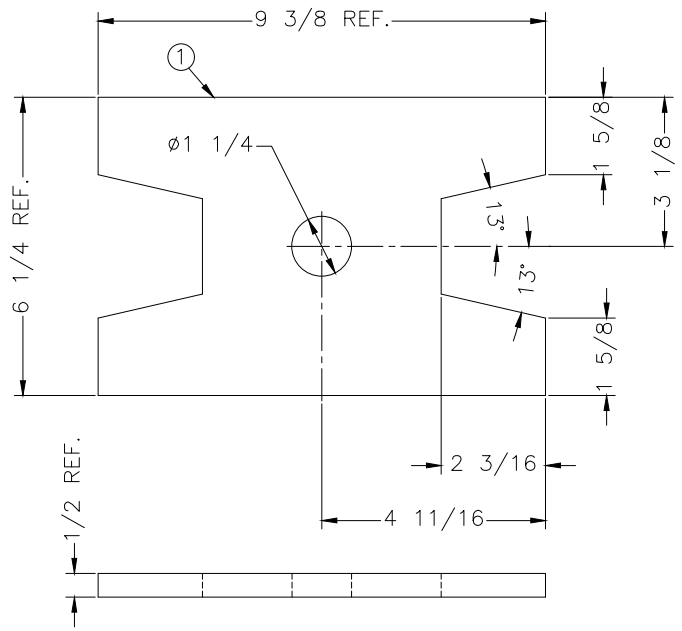

DETALLE INDICE 1
ANTES DE SOLDAR

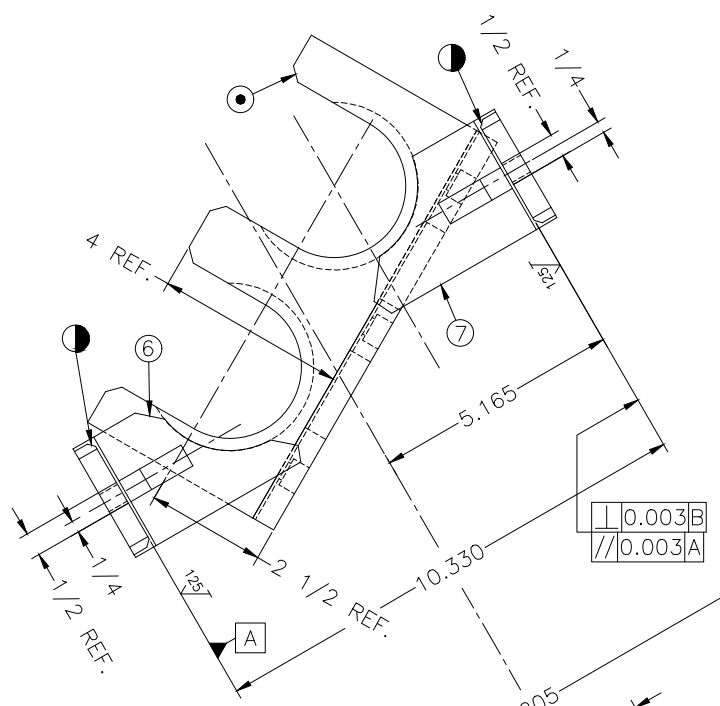

VISTA INFERIOR

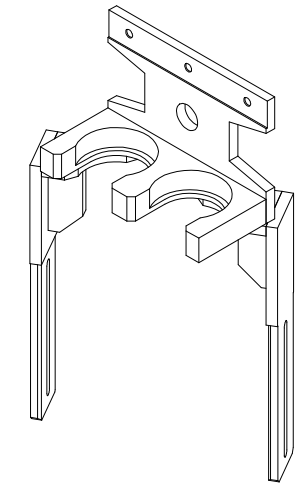

ISOMETRICO DE REFERENCIA

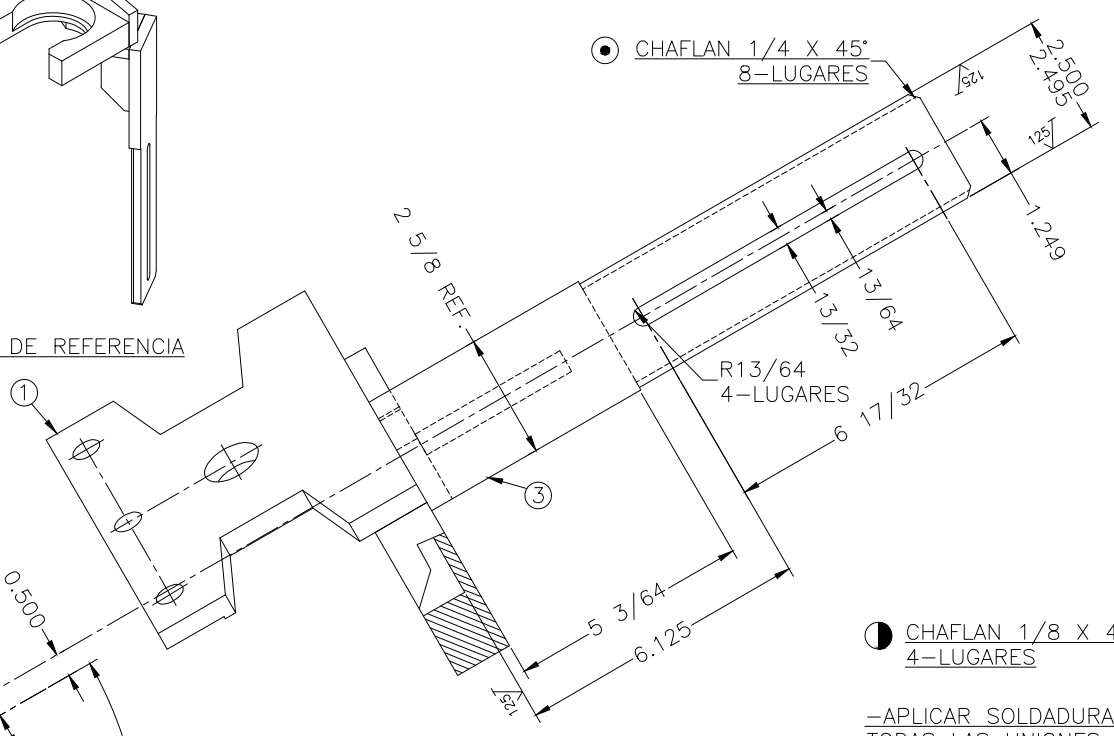

CHAFLAN 1/8 X 45°
4-LUGARES

-APLICAR SOLDADURA EN TODAS LAS UNIONES

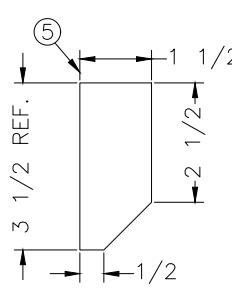

DETALLE INDICE 5

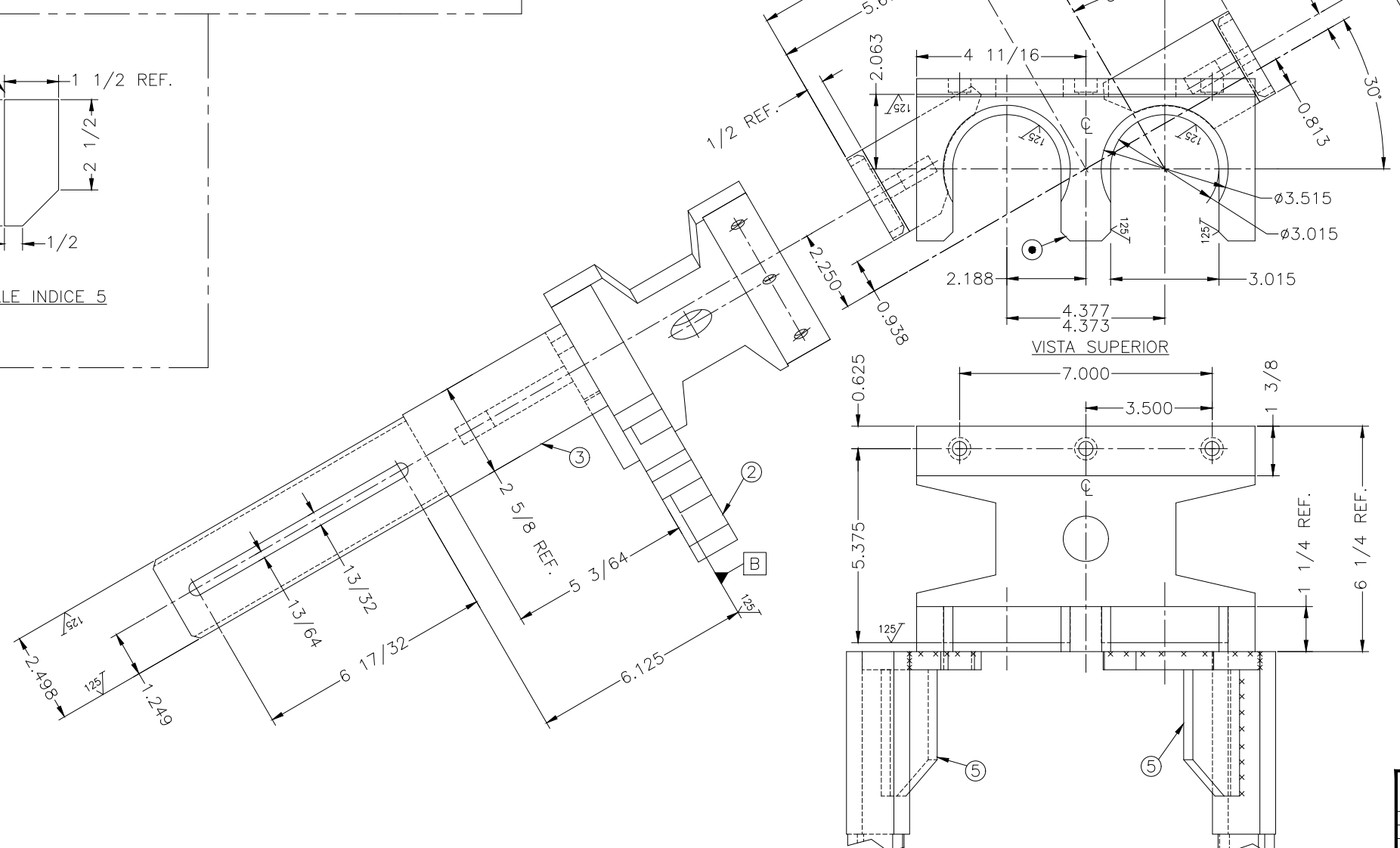

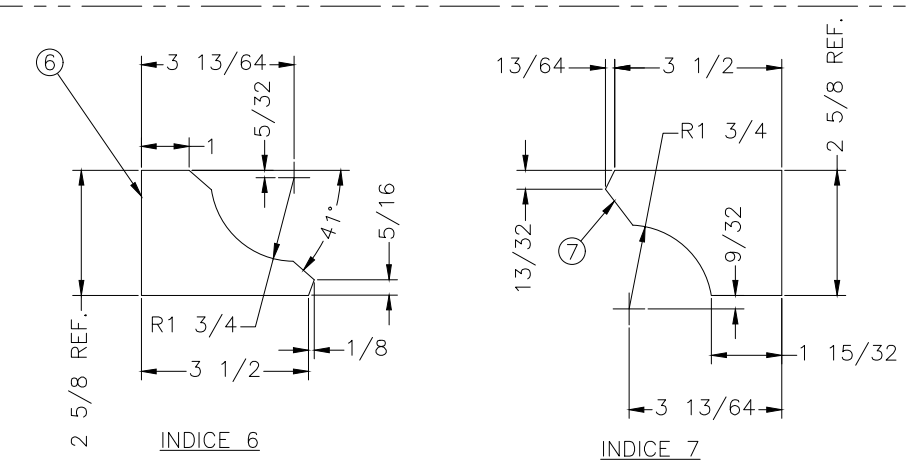

DETALLE INDICE 4
ANTES DE SOLDAR

IND	CAN	DESCRIPCION	MATERIAL
5	2	PLACA 3 1/2 X 1 1/2 X 1/2 ESP.	SAE-1020
4	1	PLACA 5 3/8 X 2 5/8 X 1/2 ESP.	SAE-1020
3	2	PLACA 13 3/16 X 2 5/8 X 1/2 ESP.	SAE-1020
2	1	PLACA 9 3/8 X 4 X 1 1/4 ESP.	SAE-1020
1	1	PLACA 9 3/8 X 6 1/4 X 1/2 ESP.	SAE-1020

RANGO	FRACC.	DECIM.	PARALELISMO	0.003"/PIE	F
DE 0" A 12"	± 1/64	±0.005	CONCENTRICIDAD	0.001" LTI	E
DE 12" A 24"	± 1/32	±0.007	PERPENDICULARIDAD	±0.003"/PIE	D
DE 24" EN →	± 1/16	±0.010	OVALADO	0.0005"LTI	C
ANGULARES		± 15'	PANDURA	0.003"/PIE	B
ACABADOS NO IND. =		250	PLANICIDAD	0.003"/PIE	A

RADIOS NO IND. =
QUITAR FILOS ✓
MARCAR No. PIEZA ●
REF.

TOLERANCIAS GENERALES MAQUINADAS

CAMBIO	FECHA	CANT.	SE USA EN
		1	221785

NOMBRE: PLACA SOPORTE INFERIOR PARA EMBUDOS D/C (ESTILO COSMOS)
ESCALA: 1:1
MATERIAL: ESTRUCTURAL
NUMERO FAMA: 218813
NUMERO SAP: 7000144125
CAMBIO:
DIBUJO: VIRLYD
FECHA: 15-02-22
REVISO: JJMM
FECHA: 28-02-22
FABRICACION DE MAQUINAS S.A. DE C. V. MONTERREY, N.L. MEXICO
TAMAÑO: D

AUTORIZADO
FECHA DE IMPRESIÓN: 05/04/2022
ADN - ADMINISTRACION DE DIBUJOS NETWORK
Impresión generada por: Jesus Angel García Saldaña