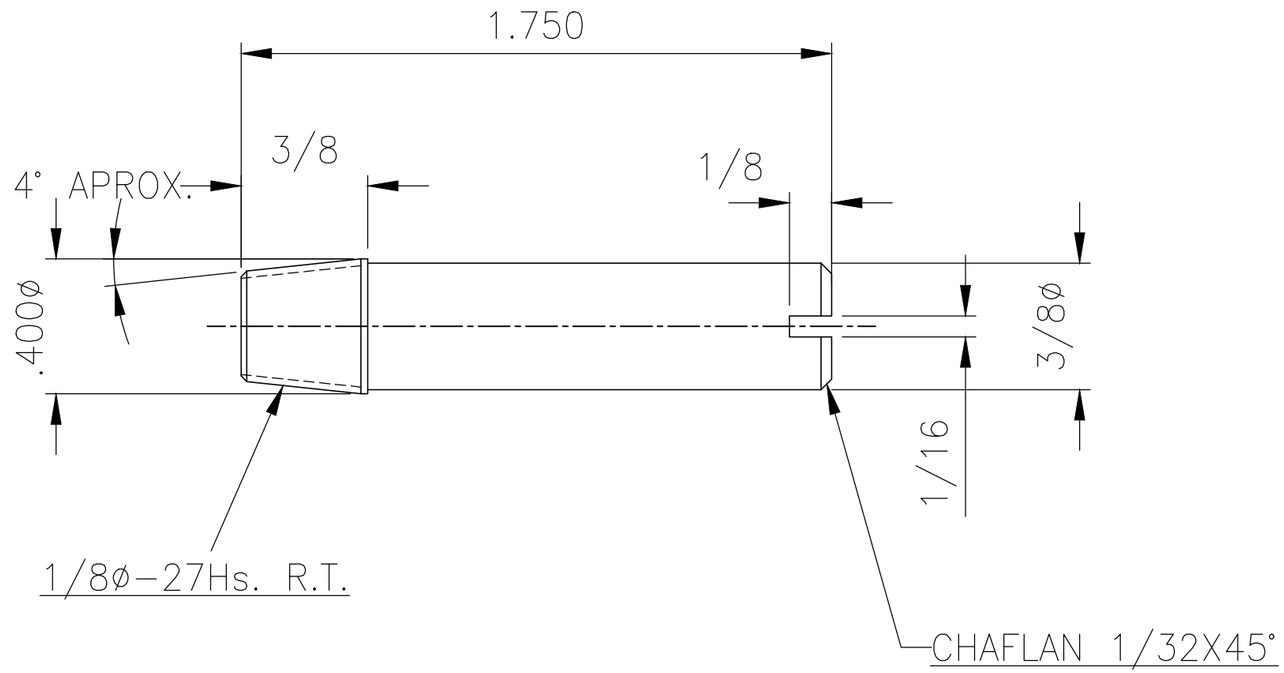

RANGO	FRACC.	DECIM.	
DE 0" A 12"	± 1/64	±0.005	PARALELISMO 0.003"/PIE
DE 12" A 24"	± 1/32	±0.007	CONCENTRICIDAD 0.001" LTI
DE 24" EN ↑	± 1/16	±0.010	PERPENDICULARIDAD ±0.003"/PIE
			OVALADO 0.0005"LTI
ANGULARES		± 15'	PANDURA 0.003"/PIE
ACABADOS NO IND. = 250			RADIOS NO IND. =

QUITAR FILOS ●
MARCAR No. PIEZA
REF.

TOLERANCIAS GENERALES MAQUINADAS

CAMBIO	FECHA	CANT.	SE USA EN
F		1	187925
E		1	187815
D		1	187795
C		1	340935
B		1	340955
A		1	340610

NOMBRE: TOPE ALINEADOR

ESCALA: 2:1 | MATERIAL: SAE–1020 | NUMERO: 348103 | CAMBIO:

DIBUJO: JLR | FECHA: 02–04
REVISO: CONT | FECHA: 02–04

FABRICACION DE MAQUINAS
S.A. DE C. V.
MONTERREY, N.L. MEXICO

TAMAÑO: A

NUMERO 348103 CAMBIO

AUTORIZADO
FECHA DE IMPRESIÓN: 01/03/2021
ADN - ADMINISTRACIÓN DE DIBUJOS NETWORK
Impresión generada por: Jesus Angel Garcia Saldaña