MODIFICACIONES				
No.	AUT.	LOC.	DESCRIPCION	FECHA
A	FLV		Se modifica radio de acuñado antes 5.0mm ahora 8.0mm. Rev.RCV.	13-May-08
B	JOC		Se rediseña huella de acuñado, ver igs para comparacion. Rev.JOC.	20-Sep-08
C	JOC		Se reduce la distancia entre mordazas antes 15.5mm ahora 14.2mm para mejorar la huella de acuñado Rev. ATG	02-Ago-08
D	JOC		Se se agregan tacones para soporte Rev. JGDV	14-Abr-20

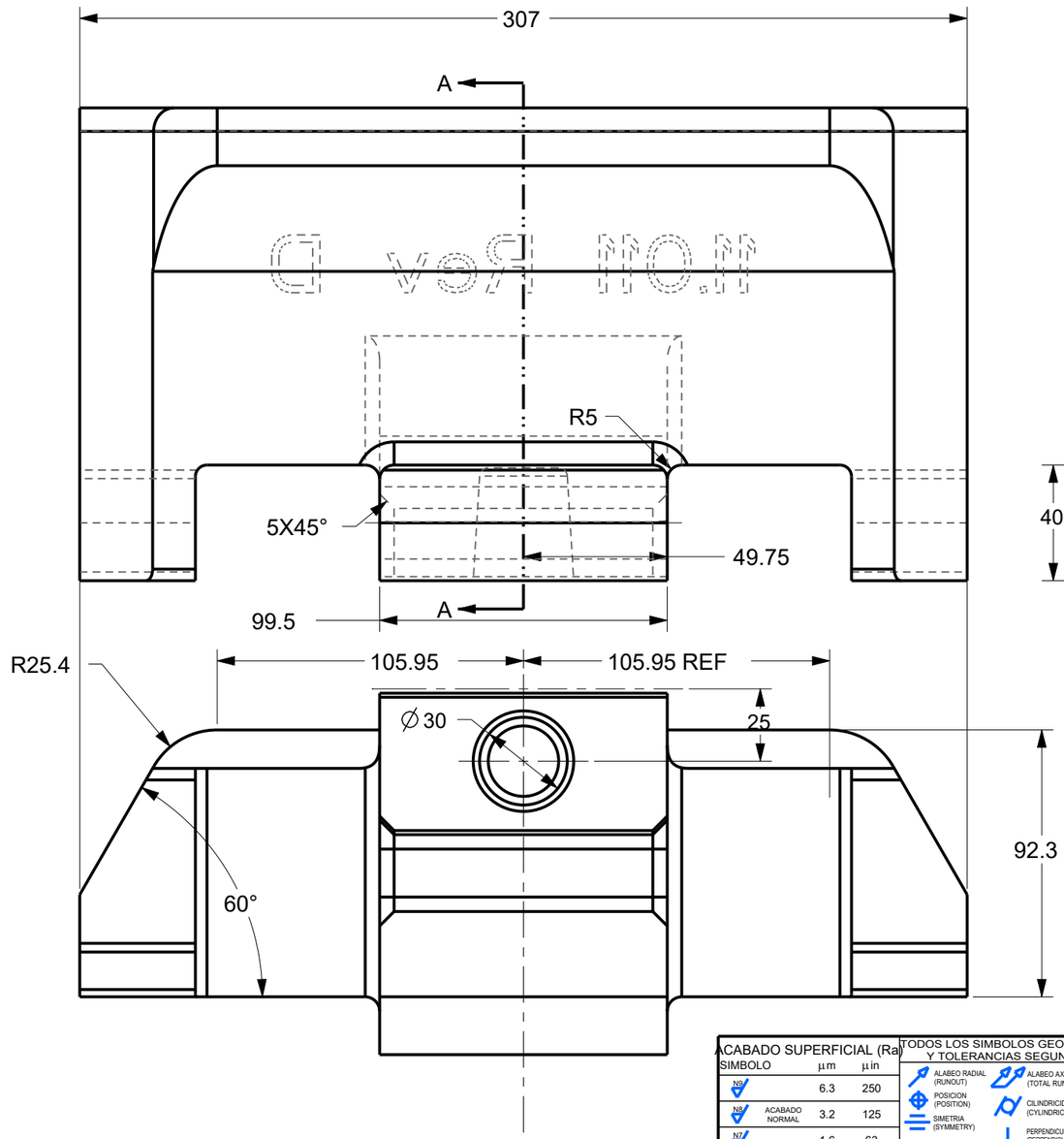

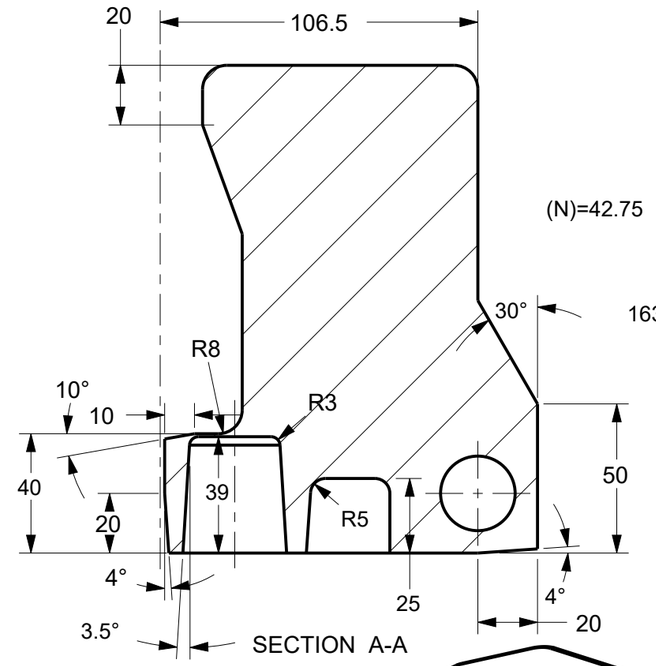

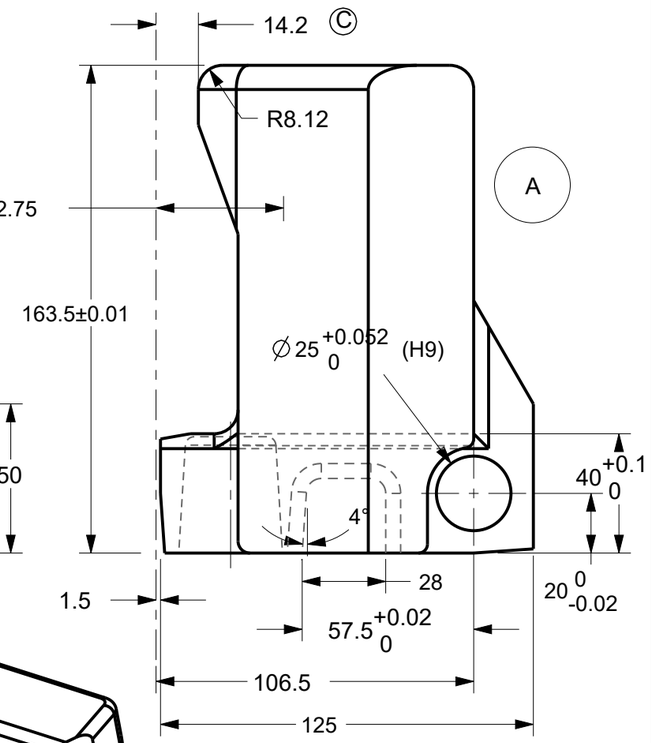

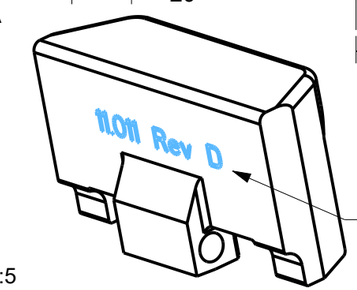

MARCAR "11.011" y Nivel de Revision

SCALE 1:5

Notas

1. Tolerancia General ± 0.1
2.- Tratamiento termico: temp., rev., y nitrurado de 48-52 HRc

ACABADO SUPERFICIAL (Ra)			
SIMBOLO		µm	µin
N9		6.3	250
N8	ACABADO NORMAL	3.2	125
N7		1.6	63
N6	ACABADO FINO	0.8	32
N5	RECTIFICADO	0.4	16
N4		0.2	8
N3	SUPER ACABADO	0.1	4

TODOS LOS SIMBOLOS GEOMETRICOS, DIMENSIONES Y TOLERANCIAS SEGUN "ASME Y14.5 M-1994"

ALABEO RADIAL (RUNOUT)	ALABEO AXIAL (TOTAL RUNOUT)	CONDICION DE MATERIAL MAXIMO (MAXIMUM MAT'L CONDITION)
POSICION (POSITION)	CILINDRICIDAD (CYLINDRICITY)	CONDICION DE MATERIAL MINIMO (LEAST MAT'L CONDITION)
SIMETRIA (SYMMETRY)	PERPENDICULARIDAD (PERPENDICULARITY)	ZONA PROYECTADA DE TOLERANCIA (PROJECTED TOL. ZONE)
ANGULARIDAD (ANGULARITY)	RECTILINEIDAD (STRAIGHTNESS)	ENTRE (BETWEEN)
PLANICIDAD (FLATNESS)	CONCENTRICIDAD (CONCENTRICITY)	DIMENSION BASICA (BASIC DIMENSION)
PERFIL DE LINEA (PROFILE OF LINE)	PARALELISMO (PARALLELISM)	DATO ESPECIFICO (DATUM TARGET)
PERFIL DE SUPERFICIE (PROFILE OF SURFACE)	DIAMETRO (DIAMETER)	SIMBOLO DE CARACTERISTICA DATO (DATUM IDENT. SYMBOL)
CIRCULARIDAD (CIRCULARITY)		

LA INFORMACION CONTENIDA EN ESTE DOCUMENTO ESTA PROTEGIDA POR LAS LEYES DE DERECHO DE AUTOR Y PROPIEDAD INTELECTUAL Y SE PROHIBE SU REPRODUCCION TOTAL O PARCIAL POR CUALQUIER MEDIO SIN AUTORIZACION DE SU PROPIETARIO: FORJA DE MONTERREY S.A. DE C.V.

FORJA DE MONTERREY S.A. DE C.V.
CARR. MONTERREY COLOMBIA Km.6.5
CD. GENERAL ESCOBEDO
C.P. 66050
NUEVO LEON, MEXICO.

UNA EMPRESA DEL GRUPO QUIMMCO

MATERIAL: AISI H13		
TRATAMIENTO: NOTA 2	NOM. ARCHIVO DE DIBUJO: 11011MORDAZA_MOVIL	
PESO: 223.185 kg	NOM. ARCHIVO SOLIDO: 11011MORDAZA_MOVIL	
TOLERANCIA: 2	DIBUJO: RCV	FECHA: 6-Dic-07
EQUIPO DE MFRA.: FRESADORA	REVISO: JOC	FECHA: 6-Dic-07
CLIENTE: MERITOR	AUTORIZO: FLV	FECHA: 6-Dic-07

DESCRIPCIÓN:

MORDAZA DE ACUNADO

PROYECCIÓN	REF. CLIENTE:	HOJA	REV:
	3100-J-8200	1 DE 1	D
	REF. F. de M.: 11011.05.2.4	ESC: 1:2	COTAS: mm