ITEM	CÓDIGO	DESCRIPCIÓN	UNIDAD	MATERIAL	PESO UNIT.	CANTIDAD	TOTAL
1	-	PLACA DE 3/4" DE 351 X 168 mm	KG	A36	8	1	8
2	-	PLACA DE 3/8" DE 300 X 66 mm	KG	A36	1.5	1	1.5
3	-	PLACA DE 1" DE 349 X 52 mm	KG	A36	3.5	2	7
4	-	PLACA DE 1" DE 117 X 52 mm	KG	A36	1	1	1
5	-	PLACA DE 3/4" DE 117 X 40 mm	KG	A36	0.5	2	1

PESO TOTAL APROX. 18.5 kg

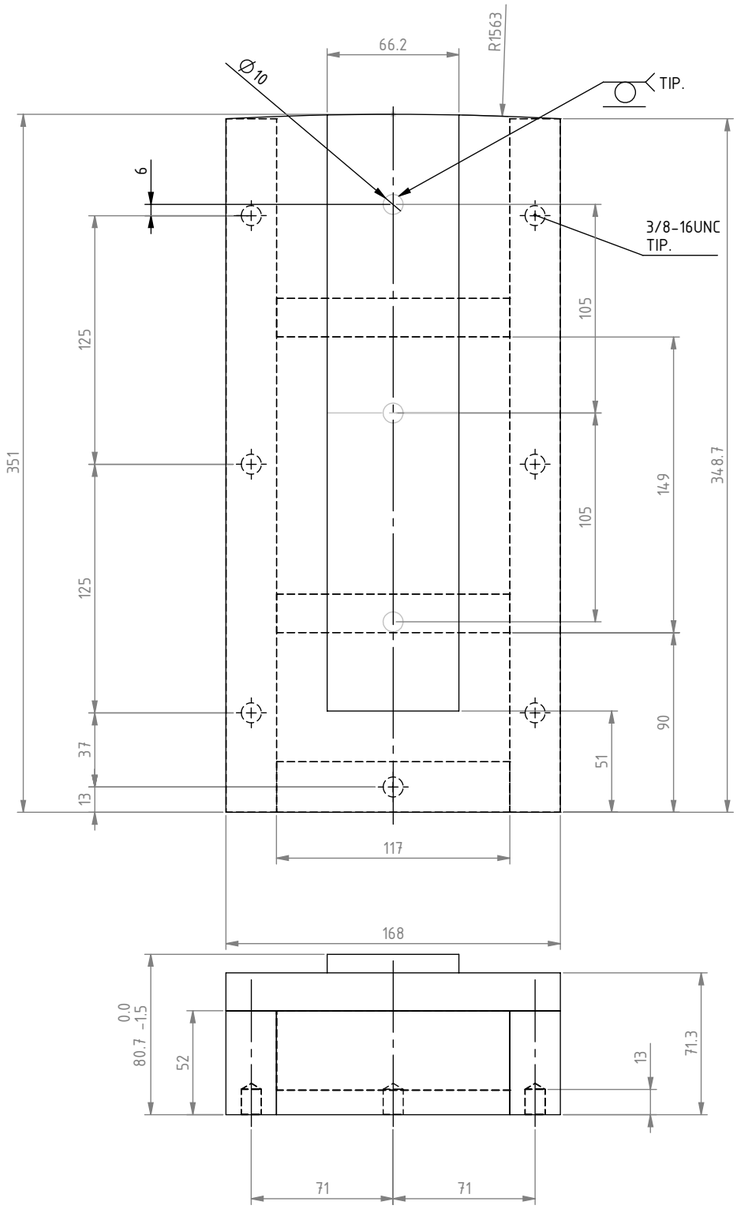

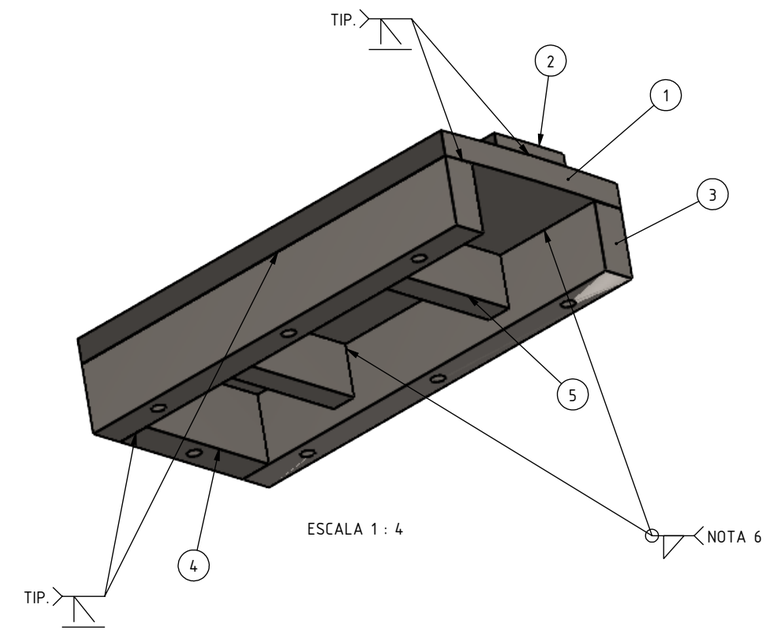

ESCALA 1 : 4

NOTAS:
1.- DIMENSIONES EN MILÍMETROS A MENOS QUE SE ESPECIFIQUE OTRA COSA.
2.- TODAS LAS SOLDADURAS SERÁN DE ACUERDO AL CÓDIGO AWS ÚLTIMA EDICIÓN, 6 mm CONTINUA DE FILETE A MENOS QUE SE ESPECIFIQUE OTRA COSA.
3.- EN CORTES DE PERFILES, PLACAS Y LAMINAS DEBERÁN TENER UNA TOLERANCIA DE +/- 1.50mm. DIAMETROS + 1.50mm.
4.- QUITAR TODAS LAS REBABAS Y BORDES AFILADOS.
5.- MARCAR NUMERO DE PARTE CON ALTURA DE LETRA 8 mm
6.- SOLDAR HASTA DONDE SE PERMITA.

REV.	DESCRIPCIÓN	POR	FECHA	REV

PARA LIMITES Y TOLERANCIAS NO DESCRITAS, REFERIRSE A "A4-15895"

OFICINA DE ORIGEN:
MONTERREY - MÉXICO

ESCALA: 1:2
REV: DZV
APR: ASC
POR: DAVID ZAVALA VAZQUEZ
FECHA: 04/MAY/2022
HOJA: 1 DE 1

Weir Minerals México ("la compañía") es dueña de los derechos así como de toda la información en este dibujo.
El dibujo no debe ser copiado en parte o en su totalidad, de ninguna forma o por ningún médio, así como la información no puede ser revelada a ninguna persona o usada para cualquier otro proposito diferente al expecífico para el que fue creado sin el previo concentimiento de la Compañía.

Excellent Minerals Solutions

WEIR MINERALS MEXICO
A DIVISION OF THE
WEIR GROUP PLC

TITULO: SUB-BASE PLATO TAPA DESCARGA

DIBUJO No. WM190877303004

REV. 0