MODIFICACIONES				
No.	AUT.	LOC.	DESCRIPCION	FECHA
Or	JOC		Liberacion para fabricacion de JGDV	22/Mar/22

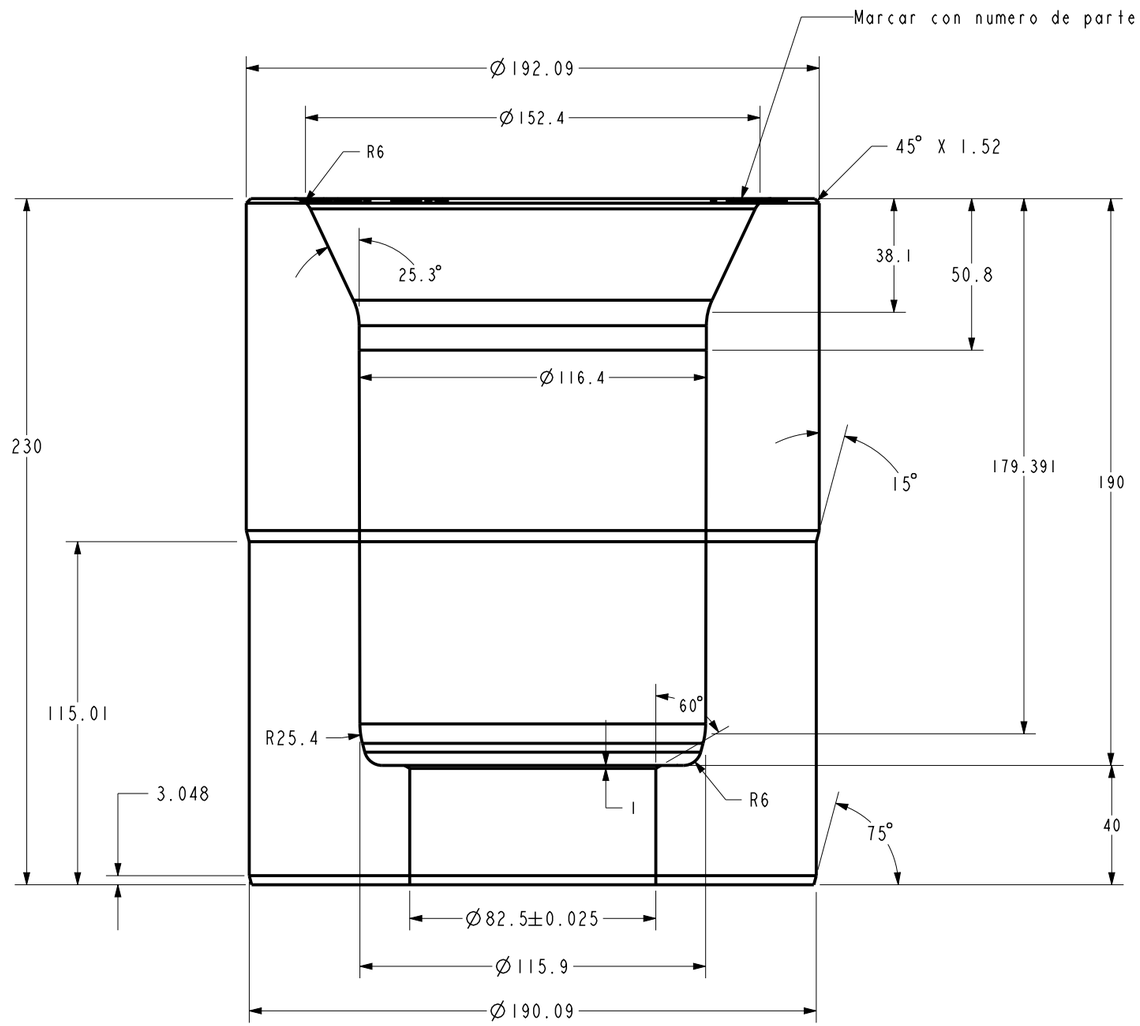

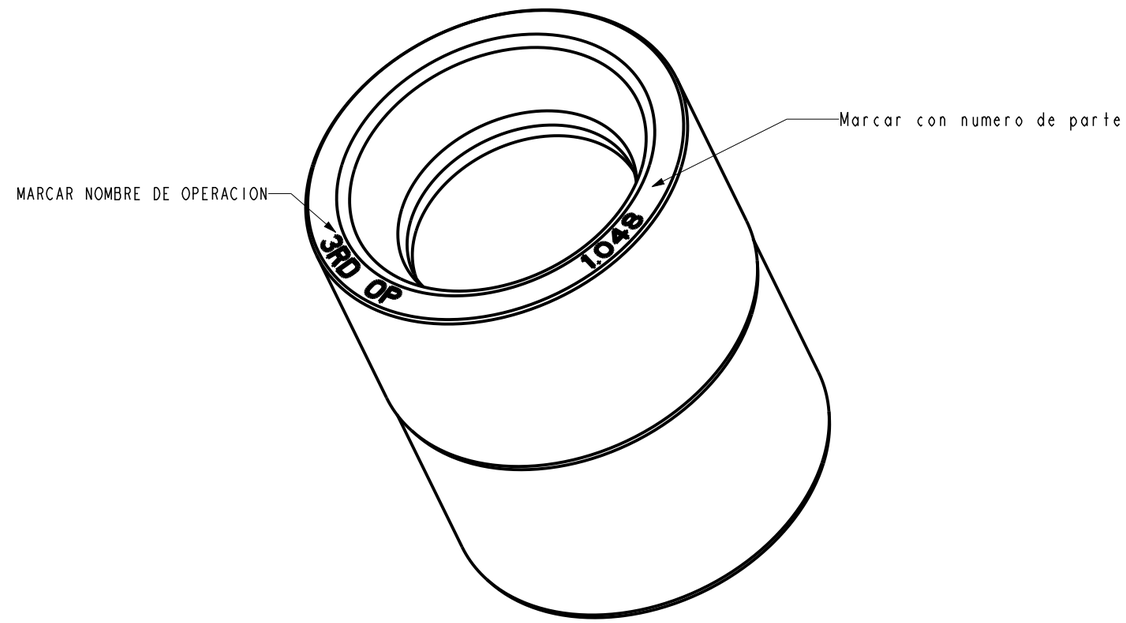

ESCALA 7:20

NOTA: MEDIDAS DESPUES DE TRATAMIENTO TERMICO, DEJAR .25mm DE STOCK DE MATERIAL PARA ANTES DEL TRATAMIENTO.

ACABADO SUPERFICIAL (Ra)			
SIMBOLO		µm	µin
N9		6.3	250
N8	ACABADO NORMAL	3.2	125
N7		1.6	63
N6	ACABADO FINO	0.8	32
N5	RECTIFICADO	0.4	16
N4		0.2	8
N3	SUPER ACABADO	0.1	4

TODOS LOS SIMBOLOS GEOMETRICOS, DIMENSIONES Y TOLERANCIAS SEGUN "ASME Y14.5 M-1994"

ALABEO RADIAL (RUNOUT) · ALABEO AXIAL (TOTAL RUNOUT) · CONDICION DE MATERIAL MAXIMO (MAXIMUM MAT'L CONDITION)
POSICION (POSITION) · CILINDRICIDAD (CYLINDRICITY) · CONDICION DE MATERIAL MINIMO (LEAST MAT'L CONDITION)
SIMETRIA (SYMMETRY) · PERPENDICULARIDAD (PERPENDICULARITY) · ZONA PROYECTADA DE TOLERANCIA (PROJECTED TOL. ZONE)
ANGULARIDAD (ANGULARITY) · RECTILINEIDAD (STRAIGHTNESS) · ENTRE (BETWEEN)
PLANICIDAD (FLATNESS) · CONCENTRICIDAD (CONCENTRICITY) · DIMENSION BASICA (BASIC DIMENSION)
PERFIL DE LINEA (PROFILE OF LINE) · PARALELISMO (PARALLELISM) · DATO ESPECIFICO (DATUM TARGET)
PERFIL DE SUPERFICIE (PROFILE OF SURFACE) · DIAMETRO (DIAMETER) · SIMBOLO DE CARACTERISTICA DATO (DATUM IDENT. SYMBOL)
CIRCULARIDAD (CIRCULARITY)

LA INFORMACION CONTENIDA EN ESTE DOCUMENTO ESTA PROTEGIDA POR LAS LEYES DE DERECHO DE AUTOR Y PROPIEDAD INTELECTUAL Y SE PROHIBE SU REPRODUCCION TOTAL O PARCIAL POR CUALQUIER MEDIO SIN AUTORIZACION DE SU PROPIETARIO: FORJA DE MONTERREY S.A. DE C.V.

MATERIAL:		
TRATAMIENTO: 42-46 RC	NOM. ARCHIVO DE DIBUJO: 1048.3RD.STA.DIE	
PESO: 27.275 kg	NOM. ARCHIVO SOLIDO: 1048.3RD.STA.DIE	
TOLERANCIA: ±0.13	DIBUJO: JGDV	FECHA: 22/Mar/22
EQUIPO DE MFRA. Torno	REVISO: JGDV	FECHA: 22/Mar/22
CLIENTE: Linea 3	AUTORIZO: JOC	FECHA: 22/Mar/22

FORJA DE MONTERREY S.A. DE C.V.
CARR. MONTERREY COLOMBIA Km.6.5
CD. GENERAL ESCOBEDO
C.P. 66050
NUEVO LEON, MEXICO.

UNA EMPRESA DEL GRUPO QUIMMCO

DESCRIPCIÓN: 3rd station back ext. die

PROYECCIÓN	REF. CLIENTE:	HOJA	REV:
	A6803510807	1 DE 1	OR
	REF. F. de M. NU.1.048.03.01	ESC: 1:4	COTAS: mm