CAMBIO	NUMERO FAMA
B	302017

FAMA

VITRO

ESTE PLANO Y EL DERECHO A SU USO ES PROPIEDAD EXCLUSIVA DE FABRICACION DE MAQUINAS, S. A. DE C. V., EL USO INDEBIDO Y LA VIOLACION A LA CONFIDENCIALIDAD DEL MISMO SERA CASTIGADO CONFORME A LA LEY, (A) DESPUES DE UTILIZARLO PARA LO QUE FUE PRESTADO DEBERA DEVOLVERSE A "FAMA" DE INMEDIATO O CUANDO "FAMA" LO SOLICITE.

NOTA:
PIEZAS SERAN LIBERADAS SI CUMPLEN CON TODOS LOS PUNTOS DEL ARCHIVO DE (B) ESPECIFICACIONES DE DIBUJO.

NOTAS:
I.-BROCA 3/4ø PASADA

(B) ✳TEMPLAR Y ENDURECER A 58-62 R.C.

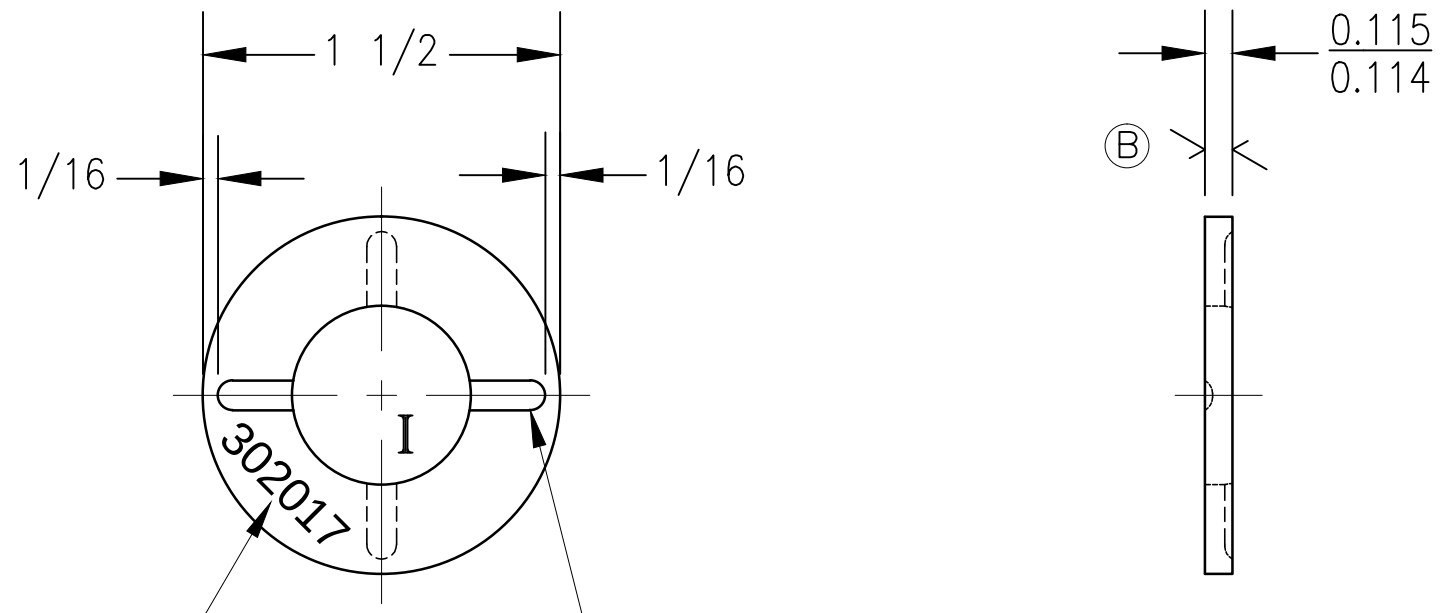

(B) ● MARCAR No. DE PIEZA Y PROVEEDOR EN FOTOGRABADO Y CON No. VISIBLES

(4)RANURAS 1/8 X 1/32 PROF. (2) POR CADA LADO COMO SE MUESTRA (PARA LUBRICACION)

R A N G O		FRACC.	DECIM.		
DE 0" A 12"		± 1/64	±0.005	PARALELISMO	0.003"/PIE
DE 12" A 24"		± 1/32	±0.007	CONCENTRICIDAD	0.001" LTI
DE 24" EN →		± 1/16	±0.010	PERPENDICULARIDAD	±0.003"/PIE
ANGULARES			± 15'	OVALADO	0.0005"LTI
ACABADOS NO IND. =			32	PANDURA	0.003"/PIE
				PLANICIDAD	0.003"/PIE

TOLERANCIAS GENERALES MAQUINADAS

RADIOS NO IND. =
QUITAR FILOS ✓
MARCAR No. PIEZA ●
REF. HF-2-163

CAMBIO	FECHA	CANT.	SE USA EN
F		2	218230
E		2	217375
D		2	335360
C		2	335162
B	07-07-17	2	335102
A	06-05-16	2	302100

NOMBRE: ARANDELA SUFRIDERA CHICA

ESCALA: 1:1

MATERIAL: ACERO HERRAMIENTA-0-1✳

NUMERO FAMA: 302017

NUMERO SAP: 7000009788

CAMBIO: B

DIBUJO: E.SALINAS — FECHA: 08-89

REVISO: PCR — FECHA: 08-89

FABRICACION DE MAQUINAS
S.A. DE C. V.
MONTERREY, N.L. MEXICO

TAMAÑO: A

(B) REDIBUJO: J.DAVILA — FECHA: 07-07-17 — REVISO: M.H.C.Q.

AUTORIZADO
FECHA DE IMPRESIÓN: 16/05/2022
ADN - ADMINISTRACIÓN DE DIBUJOS NETWORK
Impresión generada por: Jesus Angel Garcia Saldaña