FP 0110 H-T (Qty -1)

6-1

公差图	
.X	±0.15
.X	±0.05
.XX	±0.01
.XXX	±0.005

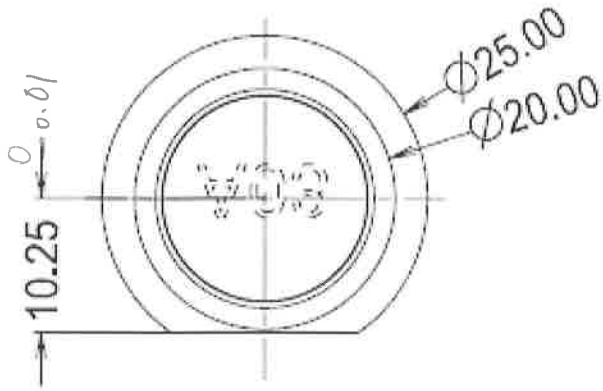

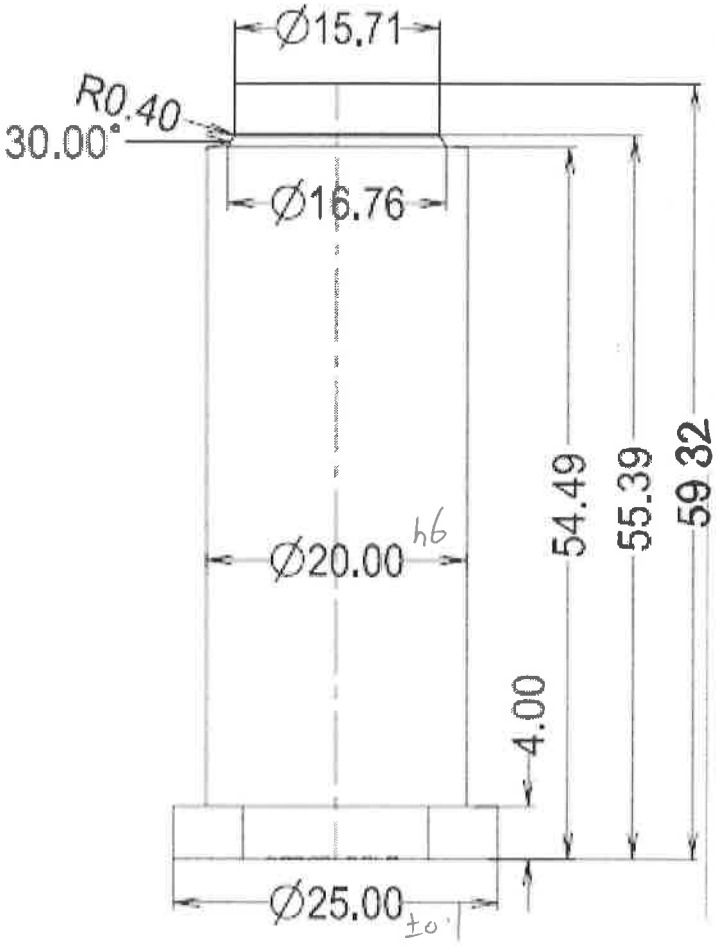

模具外廓尺寸	
350*300*240	
滑块材质	
母模材质	SKD11
公模材质	SKD11
外观要求	抛光
机台吨位	80T

序号	名称	数量

TITLE: 浮模入子

DWG. BY 赵方明

CHK. BY

APP. BY

REV

苏州顺兴精

SUZHOU SHUNXING PRECISE