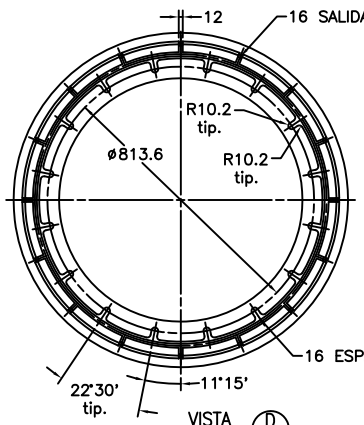

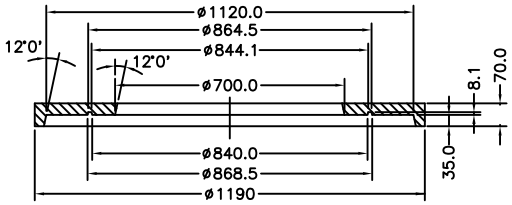

TAPA MOLDE
MAT: SAE-1020

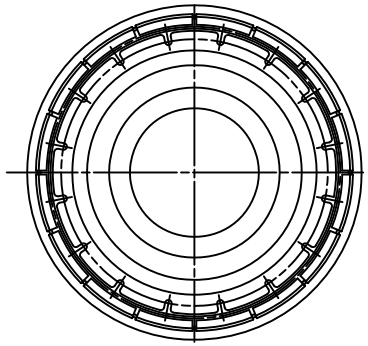

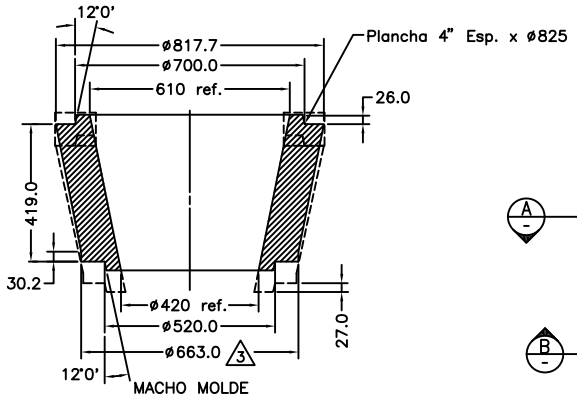

MACHO MOLDE
MAT: ACERO FUNDIDO

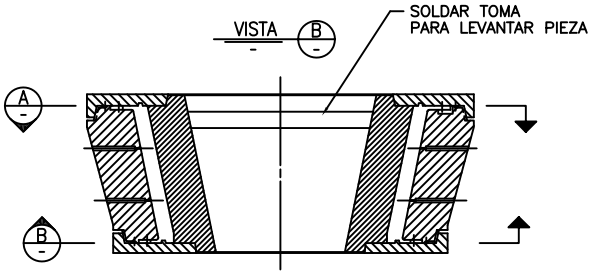

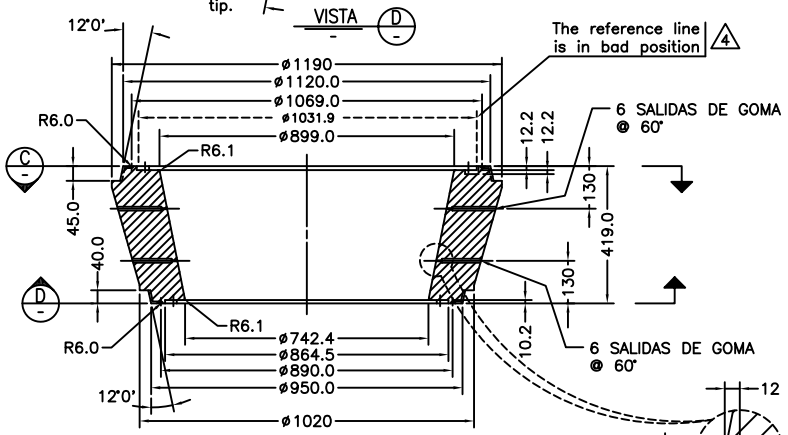

PARRILLA MOLDE
MAT: ACERO FUNDIDO

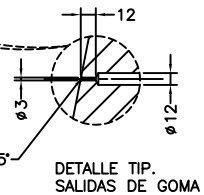

DETALLE TIP.
SALIDAS DE GOMA

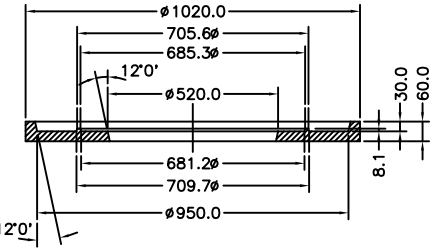

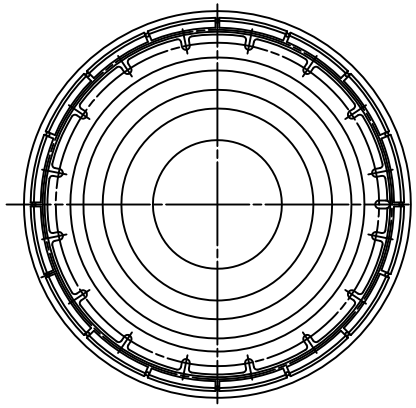

VISTA A

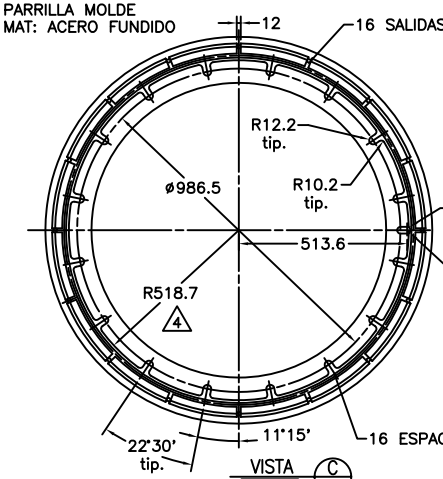

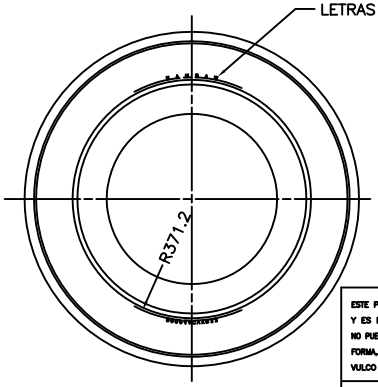

Cliente	:VULCO S.A.
Ref. PLANO No.	:
O. F. #	:
Contraccion	:1.7%
Goma	:G-1505
Molde #	:10353

ESTE PLANO CONTIENE INFORMACION CONFIDENCIAL Y ES DE PROPIEDAD EXCLUSIVA DE VULCO S.A. NO PUEDE SER COPIADO O REPRODUCIDO, DE NINGUNA FORMA, SIN LA EXPRESA AUTORIZACION ESCRITA DE VULCO S.A.

ELIMINAR TODAS LAS ARISTAS VIVAS

SALVO INDICACION CONTRARIA
DIMENSIONES EN MILIMETROS

SUPERFICIES MAQUINADAS 32

ANGULO DE PROYECCION

TOLERANCIAS
X ±0.8
.X ±0.5
.XX ±0.25
ANGULAR ±0°-30'

VULCO
SAN JOSE 0815
SAN BERNARDO
CHILE
FONO: 8592353

MOLDE CONO SUPERIOR
CICLON CAVEX 800
MARCA 80004ACVXR33
DETALLES CONJUNTO

DIBUJO	G. FLORES G.	FECHA 29-01-01
REVISO	E. HERRERA C.	FECHA 29-01-01
APROBO	R. ABARCA M.	FECHA

ESCALA 1:8 | CODIGO | PLANO N° D-MG-3946 | REVISION 4

REFERENCIA: PLANO N° A2-0-112-138457 — DESCRIPCION: PLANO WARMAN SOLO REFERENCIAL

CAD DMG3946dwg | CHG 010129.1344 | TIME 2.03

REVISIONES

NO.	POR	FECHA	REVISO	DESCRIPCION
1	GFG	14.03.01	EHC	MODIFICA COTA ERA 654.9
2	WPV.	10.06.02	RHC.	Revision General
3	GFG	24.06.10	EHC	agrega plancha suple a macho para dar medida de ø663.0
4	JLI	25.05.2011	EHC	Deleted dimension ø1031.9, add new dims. R518.7

REVISIONES

NO.	POR	FECHA	REVISO	DESCRIPCION

PLANO N° D-MG-3946

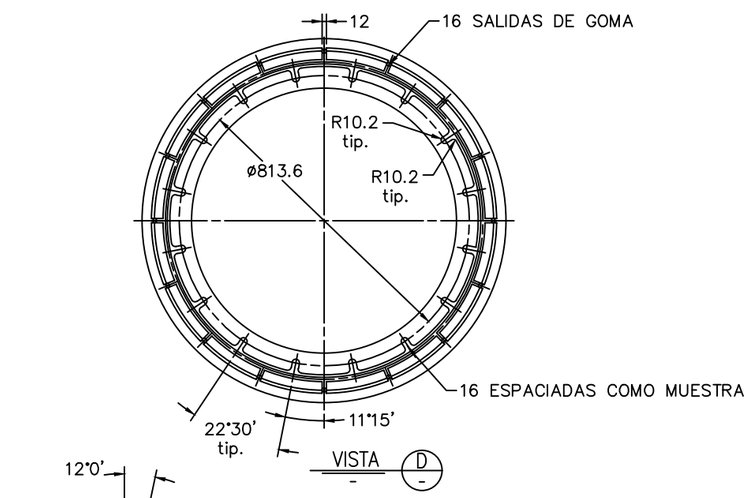

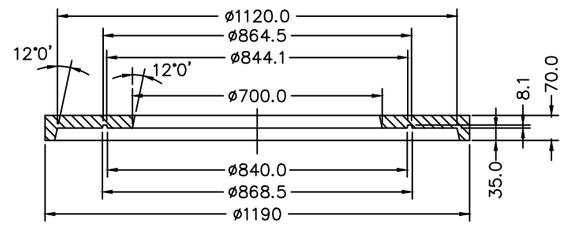

TAPA MOLDE
MAT: SAE-1020

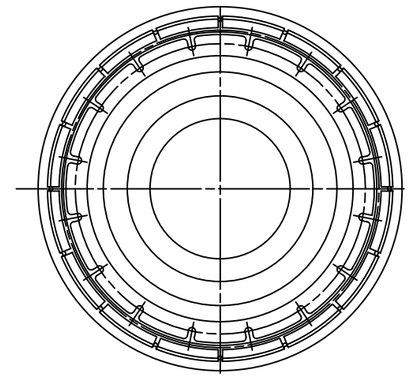

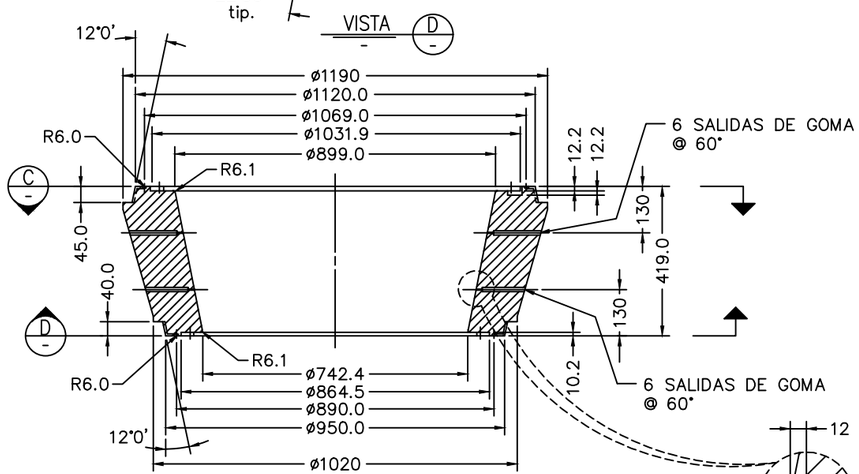

PARRILLA MOLDE
MAT: ACERO FUNDIDO

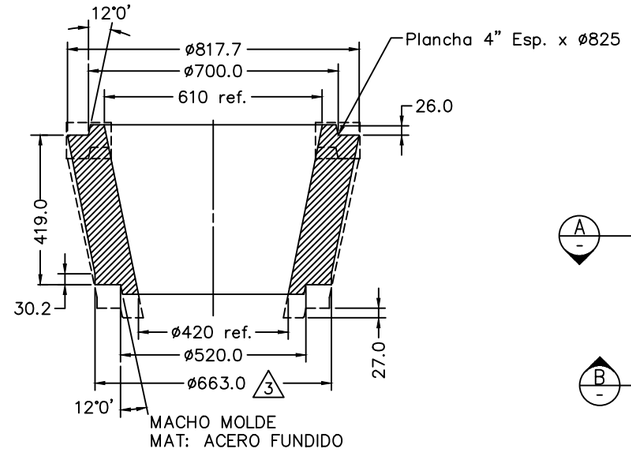

MACHO MOLDE
MAT: ACERO FUNDIDO

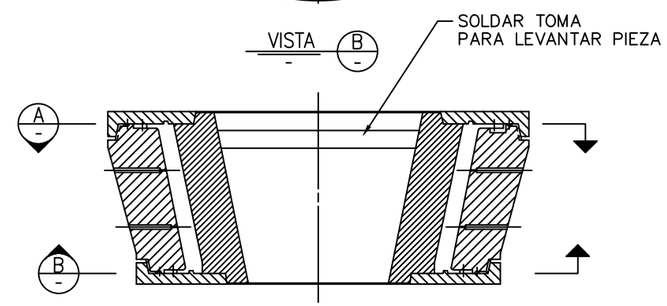

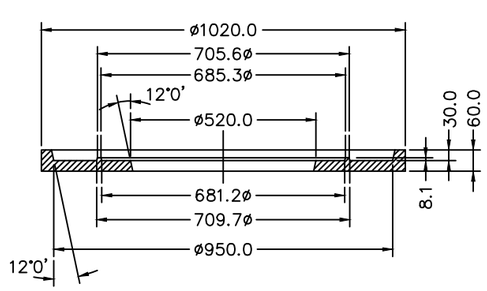

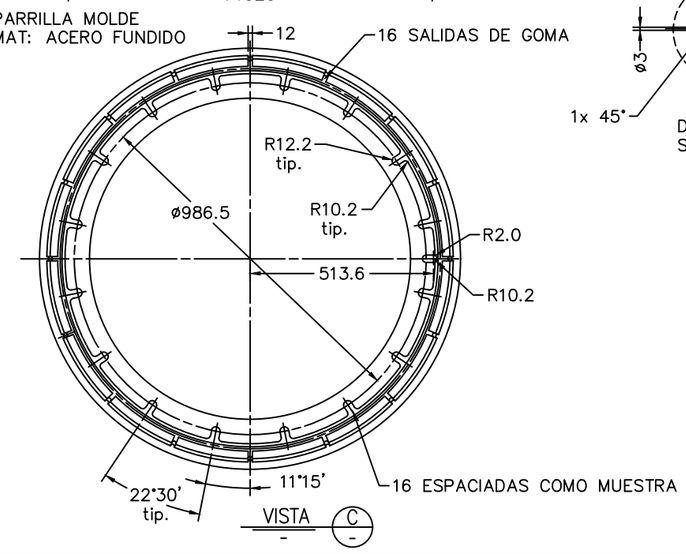

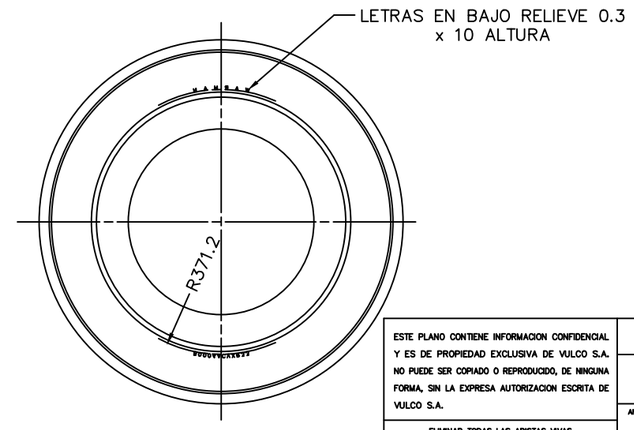

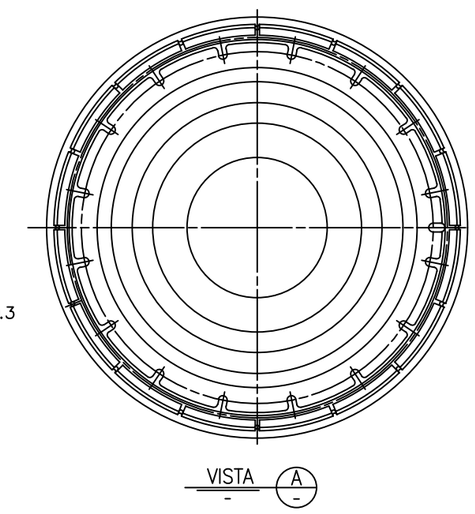

DETALLE TIP.
SALIDAS DE GOMA

Cliente	:VULCO S.A.
Ref. PLANO No.	:
O. F. #	:
Contraccion	:1.7%
Goma	:G-1505
Molde #	:10353

ESTE PLANO CONTIENE INFORMACION CONFIDENCIAL Y ES DE PROPIEDAD EXCLUSIVA DE VULCO S.A. NO PUEDE SER COPIADO O REPRODUCIDO, DE NINGUNA FORMA, SIN LA EXPRESA AUTORIZACION ESCRITA DE VULCO S.A.

ELIMINAR TODAS LAS ARISTAS VIVAS

SALVO INDICACION CONTRARIA
DIMENSIONES EN MILIMETROS

SUPERFICIES MAQUINADAS 32

ANGULO DE PROYECCION

TOLERANCIAS
X ±0.8
.X ±0.5
.XX ±0.25
ANGULAR ±0°-30'

VULCO
SAN JOSE 0815
SAN BERNARDO
CHILE
FONO: 8592353

MOLDE CONO SUPERIOR
CICLON CAVEX 800
MARCA 80004ACVXR33
DETALLES CONJUNTO

REVISIONES				
NO.	POR	FECHA	REVISO	DESCRIPCION
1	GFG	14.03.01	EHC	MODIFICA COTA ERA 654.9
2	WPV.	10.06.02	RHC.	Revision General
3	GFG	24.06.10	EHC	agrega plancha suple a macho para dar medida de ø663.0

REFERENCIA		
PLANO N°	DESCRIPCION	
A2-0-112-138457	PLANO WARMAN SOLO REFERENCIAL	

DIBUJO	G. FLORES G.	FECHA	29-01-01
REVISO	E. HERRERA C.	FECHA	29-01-01
APROBO	R. ABARCA M.	FECHA	

CAD DMG3946dwg | CHG 010129.1344 | TIME 2.03

ESCALA 1:8 | CODIGO

PLANO N° D-MG-3946 | REVISION 3

PLANO N° D-MG-3946