MODIFICACIONES				
No.	APRB.	LOC.	DESCRIPCION	FECHA
Or.	JOC		Se libera para fabricacion. Rev. EPM	29-ABR-21

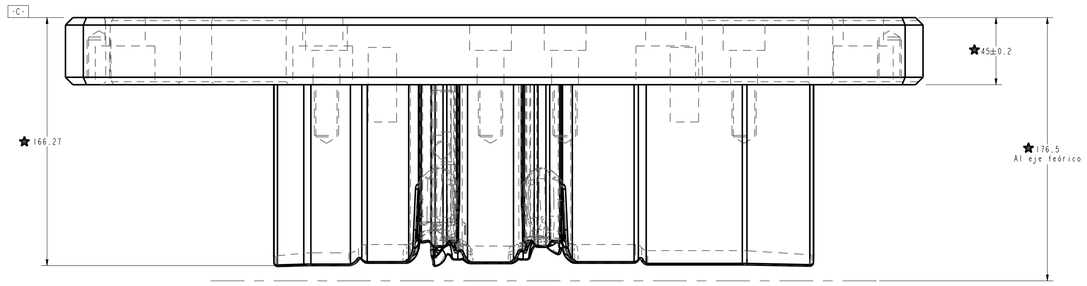

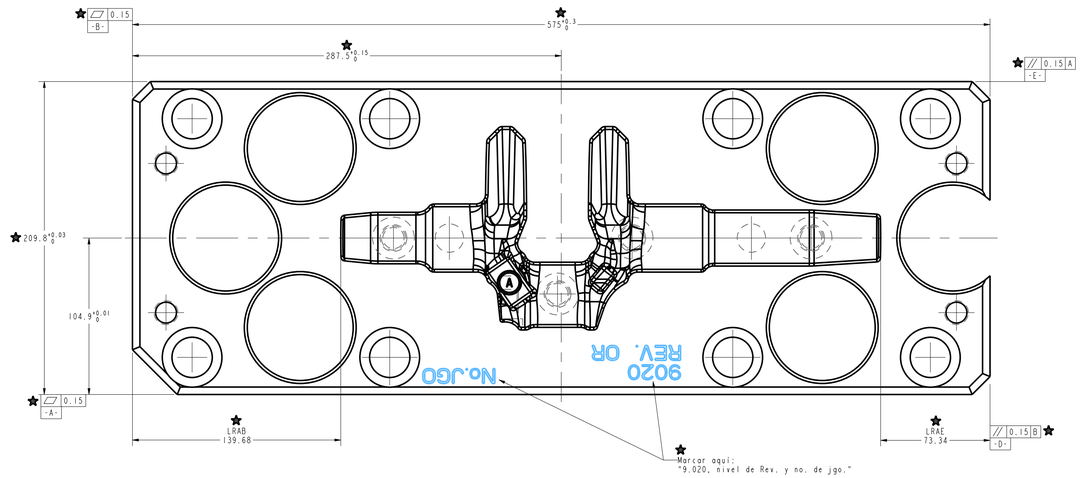

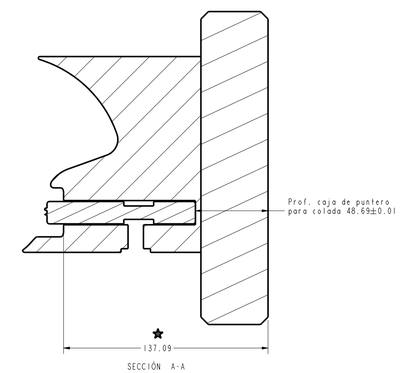

PLACA BASE PUNZON

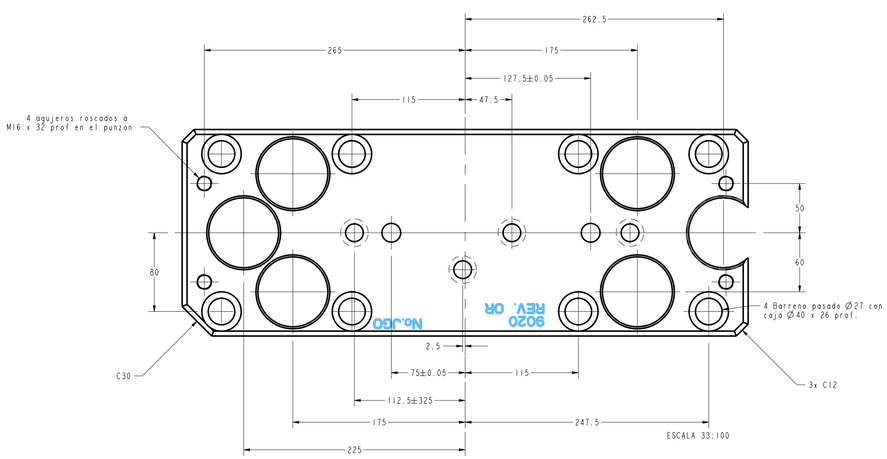

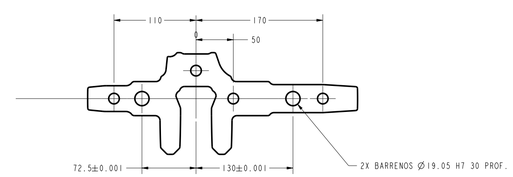

PUNZON SUPERIOR

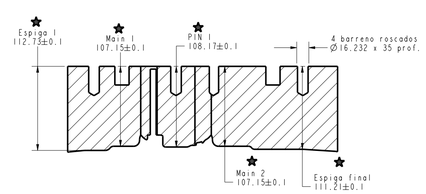

NOTAS:
1. Tolerancia general: ±0.5
2. Tolerancia sobre grabado de figura del modelo matematico 3D de ±0.1mm
3. Para el punzon: AISI L6
4. Para la base: Die holder (Opcional 4140 T)
5. Caracteristicas especiales: ★
6. Donde no se especifique hacer chaflan de 1.5 x 45°
7. Factor de expansion: 1.45%
8. Modelo de la cavidad: 9020-4-2-PUNZON_SUP-REVOR
9. Radio de herramienta menor: 3
10. Pulido de figura a minimo 32
11. Maquinado de figura orbital de herramienta a 0.5 mm excepto fondo
12. Eliminar falta de tangencia en figura a min R25
13. Eliminar obstrucciones de barrenos con pasa no pasa
14. Eliminar paredes delgadas en contorno a minimo 2mm espesor

Tabla de Caracteristicas Especiales		
Prof. de Espiga I	(PE I)	172.73±0.1
Prof. de Espiga final	(PE I)	111.2±0.1
Prof. de Main 1	(PM1)	107.15±0.1
Prof. de Main 2	(PM2)	107.15±0.1
Prof. de Pin 1	(PP1)	108.17±0.1
Planicidad cara de Ref A	(-A-)	0.15
Planicidad cara de Ref B	(-B-)	0.15
Planicidad cara de Ref C	(-C-)	0.15
Long de Ref A a Espiga inicial	LRAB	139.68.±0.1
Long de Ref E a Espiga final	LRAE	73.34±0.1
Altura Total del Block	AT	166.27±0.2
Alt. a Linea de Particion	ALP	176.5±0.1
Ref B a Eje Central Transversal	RBECT	250 ±0.1
Prof. Caja de Puntero para Colado	Prof. PC	48.69 ±0.1
Prof. Caja de Puntero para Fecha	Prof. PF	10.25 ±0.1

ACABADO SUPERFICIAL (Ra)		
SIMBOLO	µm	µin
	6.3	250
ACABADO NORMAL	3.2	125
	1.6	63
ACABADO FINO	0.8	32
RECTIFICADO	0.4	16
	0.2	8
SUPER ACABADO	0.1	4

TODOS LOS SIMBOLOS GEOMETRICOS, DIMENSIONES Y TOLERANCIAS SEGUN "ASME Y14.5 M-1994"

- LA INFORMACION CONTENIDA EN ESTE DOCUMENTO ESTA PROTEGIDA POR LAS LEYES DE DERECHO DE AUTOR Y PROPIEDAD INTELECTUAL Y SE PROHIBE SU REPRODUCCION TOTAL O PARCIAL POR CUALQUIER MEDIO SIN AUTORIZACION DE SU PROPIETARIO: FORJA DE MONTERREY S.A. DE C.V.

MATERIAL:	Ver nota 3 y 4
TRATAMIENTO:	N/A
PESO:	98.88 Kg
CANTIDAD:	
EQUIPO DE MFRA:	Fresa
CLIENTE:	Questum MT/BRP

NOM. ARCHIVO DE DIBUJO:	9020-4-2-PUNZON_SUP-REVOR
NOM. ARCHIVO SOLIDO:	9020-4-2-PUNZON_SUP-REVOR
DIBUJO: EPM	FECHA: 21/MAY/21
REVISO: EPR	FECHA: 21/MAY/21
AUTORIZO: JOC	FECHA: 21/MAY/21

FORJA DE MONTERREY S.A. DE C.V.
CARR. MONTERREY COLOMBIA Km.6.5
CD. GENERAL ESCOBEDO
C.P. 66050
NUEVO LEON, MEXICO.

UNA EMPRESA DEL GRUPO QUIMACO

DESCRIPCIÓN: Punzon Superior

PROYECCION	REF. CLIENTE:	HOJA	REV:
	6219872	1 DE 1	Or
	REF. F. de M.: 9.020.04.2	ESC: 12	COTAS: mm