No.	APRB.	LOC.	DESCRIPCION	FECHA
Or	JOC	------	Se libera para fabricacion. Rev. AMC	31/MAYO/18

INSERTO INF 2020

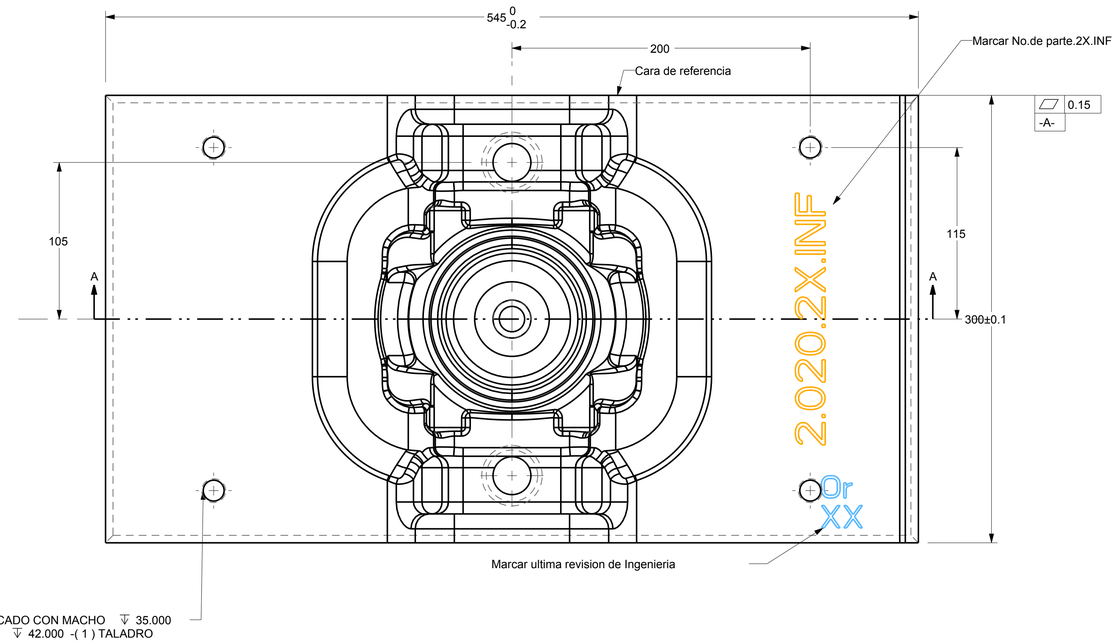

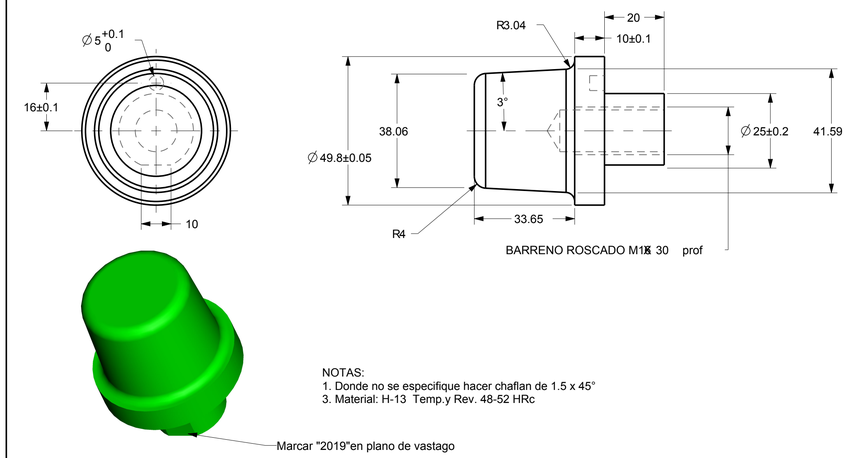

NOTAS:
1. Donde no se especifique hacer chaflan de 1.5 x 45°
3. Material: H-13 Temp.y Rev. 48-52 HRc

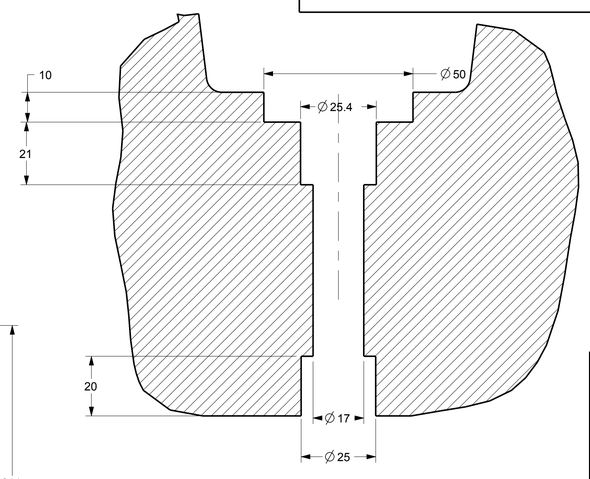

SECCIÓN A-A
ESCALA 1:1

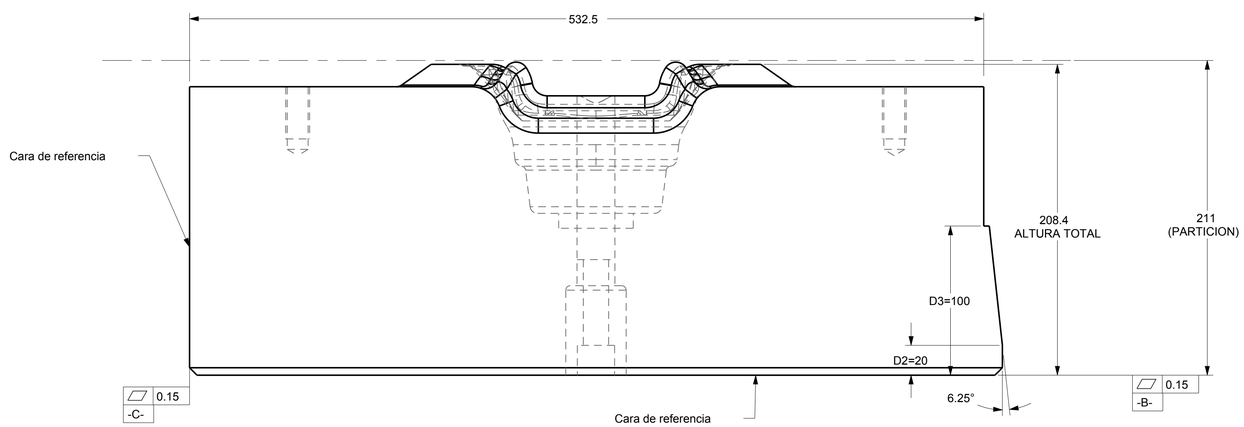

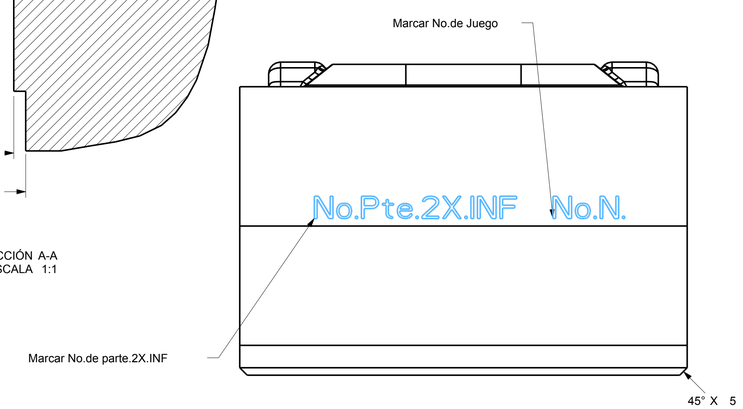

NOTAS:
1. Donde no se especifique hacer chaflan de 1.5 x 45°
2. Tolerancia general en las dimensiones del bloque ± 0.5
3. Materiao: WF Temp.y Rev. 42-46 HRc (Opcional H13).
4. Tolerancia sobre el grabado de la figura del modelo matematico 3D de +/-0.2mm.
5. Modelo de la cavidad: 2020_MATRIZ2OPINF_REVA
6. Factor de expansion: 1.45%
7. E: Espesor de rebarba= 6mm
8. Pulido de Figura maximo 1.6 micras Ra.
9. Radio de contorno suavizar a minimo R3.
10. Deben ser radios tangenciales en todo el contorno de la figura.
11. Libre de poros y grietas.
12. Eliminar obstrucciones en barrenos c/ pasa no pasa.

LA INFORMACION CONTENIDA EN ESTE DOCUMENTO ESTA PROTEGIDA POR LAS LEYES DE DERECHO DE AUTOR Y PROPIEDAD INTELECTUAL Y SE PROHIBE SU REPRODUCCION TOTAL O PARCIAL POR CUALQUIER MEDIO SIN AUTORIZACION DE SU PROPIETARIO: FORJA DE MONTERREY S.A. DE C.V.

FORJA DE MONTERREY S.A. DE C.V.
CARR. MONTERREY COLOMBIA Km.6.5
CD. GENERAL ESCOBEDO
C.P. 66050
NUEVO LEON, MEXICO.

UNA EMPRESA DEL GRUPO QUIMMCO

MATERIAL: NOTA 3			
TRATAMIENTO: NOTA 3	NOM. ARCHIVO DE DIBUJO: 2020_MATRIZ2OPINF_REVA		
PESO: 227.5 Kg	NOM. ARCHIVO SOLIDO: 2020_MATRIZ2OPINF_REVA		
CANTIDAD: 1	DIBUJO: JMN	FECHA: 31/MAYO/18	
EQUIPO DE MFRA: xxx	REVISO: JGDV	FECHA: 31/MAYO/18	
CLIENTE: xxx	AUTORIZO: JOC	FECHA: 31/MAYO/18	

DESCRIPCIÓN: 2020 2aOp INF

PROYECCIÓN | REF. CLIENTE: F170-4-79 | HOJA 1 DE 1 | REV: Or

REF. F. de M. 2020.03.2.1 | ESC: 1:2 | COTAS: MM