NX1926

符号 SYM	設変事項 REVISION RECORD	発行NO ISSUE NO.	年月日 DATE	変更者 DR
1	MODIFY AFTER 1st TRIAL		20.07.27	ALEX
2	Changed the shapes of inner area.		21.11.17	ALEX

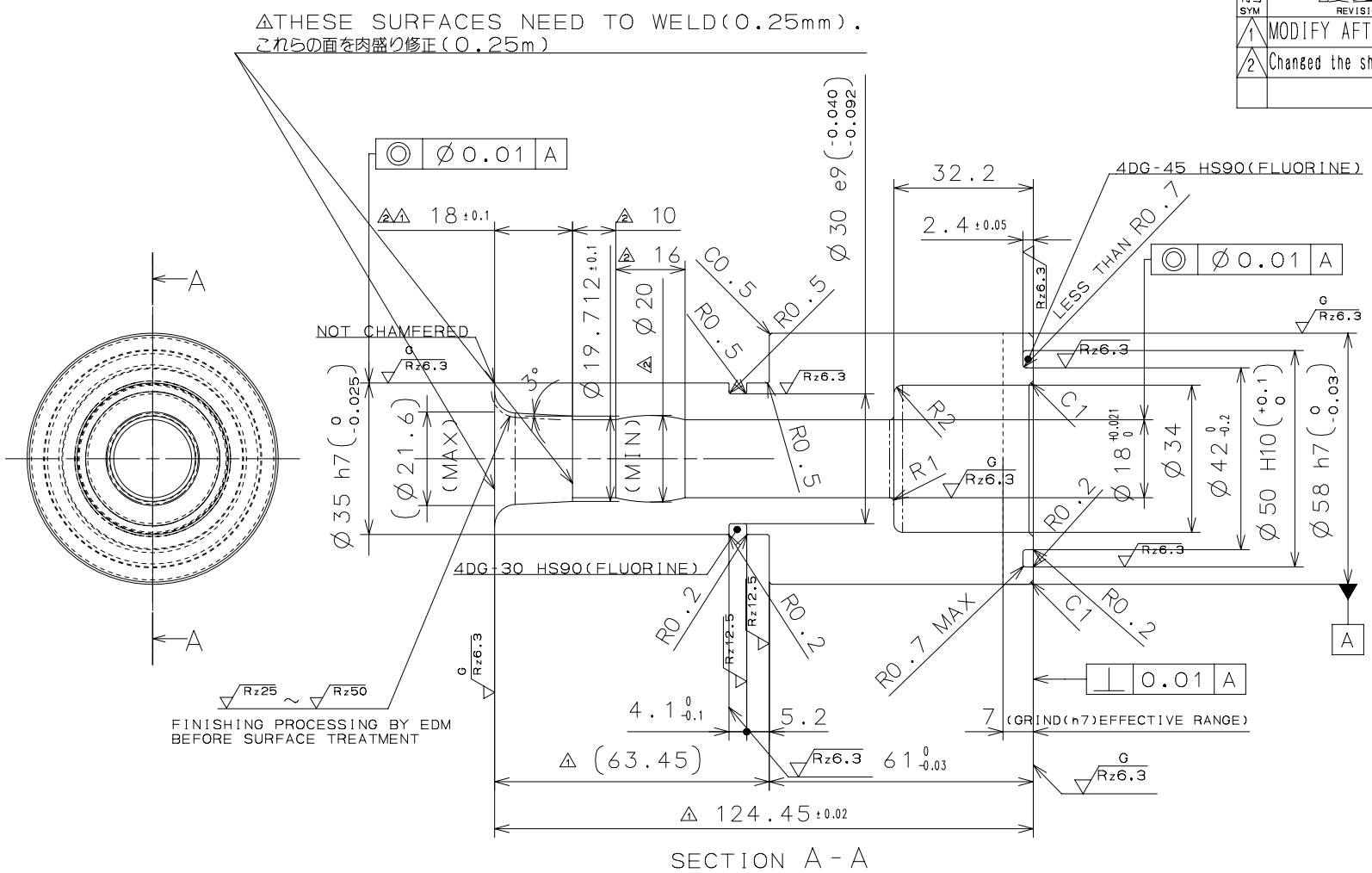

CONFIDENTIAL LEVEL: C
機密C部品

精密ダイカスト型
PRECISION DIE CASTING DIE
DMS1-140003D

製品品名 PRODUCT NAME	HOUSING VANE 1W
製品品番 PRODUCT NO.	MX229872-1160
備考 REMARKS	コード
製作個数 QTY	2

3Dデータ有
THOSE WITH 3D DATA

簡略図
SIMPLE DRAWING

注)指示なき角部面取りC0.5の事
NOTE)UNLESS OTHERWISE SPECIFIED CHAMFER ALL CORNERS TO 0.5.

記入外 Rz 50 総仕上
UNLESS OTHERWISE SPECIFIED ALL SHOULD BE PROCESSED BY Rz50.

表面処理 SURFACE TREATMENT	熱処理 HEAT TREATMENT	質量 MASS	単位 UNIT
LUMENA(10μm) BEFORE TRIAL	HRC45-50 QT	1.42	KG
材質 MATERIAL	類似品品番 RESEMBLANCE PART NO.	重点管理区分 IMPO CODE	内外区分 I/O CODE
SKD61	D-D047600-0600*		

品名 PART NAME: SQUEEZE SLEEVE

株式会社デンソー DENSO CORPORATION

承認 APPROVED	検討 CHECKED	検図 CHECKED	設計 DESIGNED	製図 DRAWN
11/17/21 KOD_Y	11/17/21 KODY	11/17/21 ALEX	11/17/21 ALEX	11/17/21 ALEX

品番 PART NO. D-D051680-0602 | 図サイズ DR SIZE 3 | ASP CODE P | シート SHEET 1/1

備考 REMARK | 尺度 SCALE 1/1

'21.11.17 部品E部 型技術室

DENSO

CONFIDENTIAL 部品エンジ部型技術室 551-34616