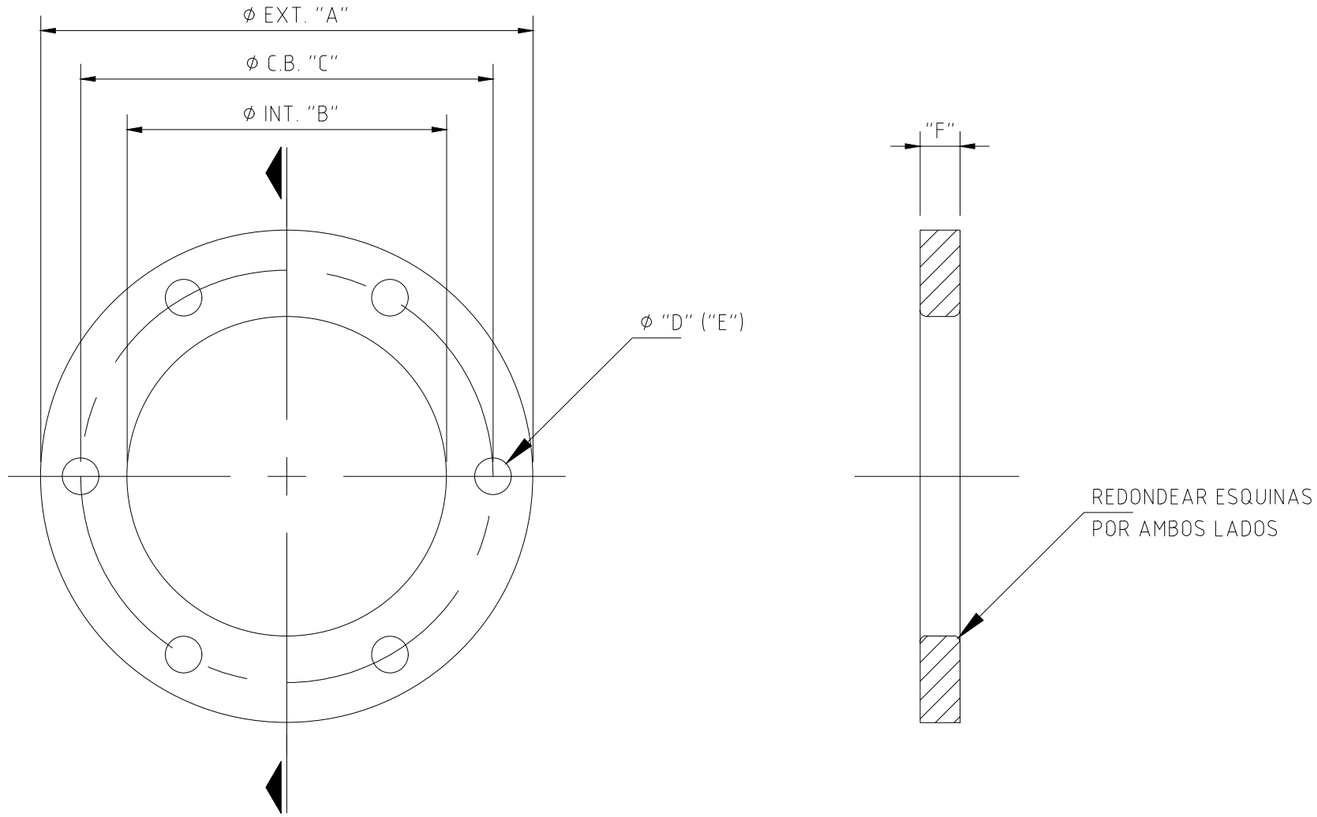

CODIGO	DIAM.	"A"	"B"	"C"	"D"	"E"	"F"	CLASE
MX-BR1108	10"	16"	11.86"	14.25"	1"	12	1.19"	150#
MX-BR1109	10"	16"	12.15"	14.25"	1"	12	1.19"	150#
MX-BR1150	10"	16"	11.95"	14.25"	1"	12	1.19"	150#
MX-BR1151	10"	16"	-	14.25"	1"	12	1.19"	150#
MX-BR1006	10"	16"	11.63"	14.25"	1"	12	1.13"	150#
MX-BR1142	10"	16"	12.21"	14.25"	1"	12	1.19"	150#
MX-BR1111	12"	19"	13.86"	17"	1"	12	1.25"	150#
MX-BR1112	12"	19"	14.15"	17"	1"	12	1.25"	150#
MX-BR1030	12"	19"	12.95"	17"	1"	12	1.25"	150#
MX-BR1062	12"	19"	12.95"	17"	1"	12	1.25"	150#
MX-BR1168	12"	19.687"	13.76"	17.250"	1.109"	8	1.25"	150#
MX-BR1114	14"	21"	15.86"	18.75"	1.125"	12	1.38"	150#
MX-BR1115	14"	21"	16.15"	18.75"	1.125"	12	1.38"	150#
MX-BR1149	14"	21"	15.95"	18.75"	1.125"	12	1.38"	150#
MX-BR1144	14"	21"	16.24"	18.75"	1.125"	12	1.38"	150#
MX-BR1226	14"	21"	16.37"	18.75"	1.125"	12	1.38"	150#
MX-BR1117	16"	23.5"	18.20"	21.25"	1.125"	16	1.45"	150#
MX-BR1118	16"	23.5"	18.49"	21.25"	1.125"	16	1.45"	150#
MX-BR1082	18"	25"	20.20"	22.75"	1.25"	16	1.50"	150#
MX-BR1080	18"	25"	20.49"	22.75"	1.25"	16	1.50"	150#
MX-BR1155	15.75"	25"	19"	22.75"	1.25"	16	1.50"	150#

NOTAS:

1.- DIMENSIONES EN PULGADAS
2.- MARCAR EN ANCHO DE BRIDA EL CODIGO "MX-BR✳✳✳✳"
3.- MATERIAL A-36
4.- MATAR FILOS EN BORDES Y ESQUINAS

REV.	DESCRIPCIÓN	POR	FECHA	REV

PARA LIMITES Y TOLERANCIAS NO DESCRITAS, REFERIRSE A "A4-15895"

OFICINA DE ORIGEN:
MONTERREY - MÉXICO

ESCALA: =
REV: AG.
APR: A.S.C.
POR: J.C. MORENO A.
FECHA: 09/MAR/2021
HOJA: 2 DE 4

Weir Minerals México ("la compañía") es dueña de los derechos asi como de toda la información en este dibujo.
El dibujo no debe ser copiado en parte o en su totalidad, de ninguna forma o por ningún médio, asi como la información no puede ser revelada a ninguna persona o usada para cualquier otro proposito diferente al especifico para el que fue creado sin el previo concentimiento de la Compañía.

Excellent Minerals Solutions

WEIR MINERALS MEXICO
A DIVISION OF THE
WEIR GROUP PLC

WEIR Minerals

TITULO:
BRIDAS TIPO
BIRF / SWIVEL

DIBUJO No.
MX-BR1000

REV.
3