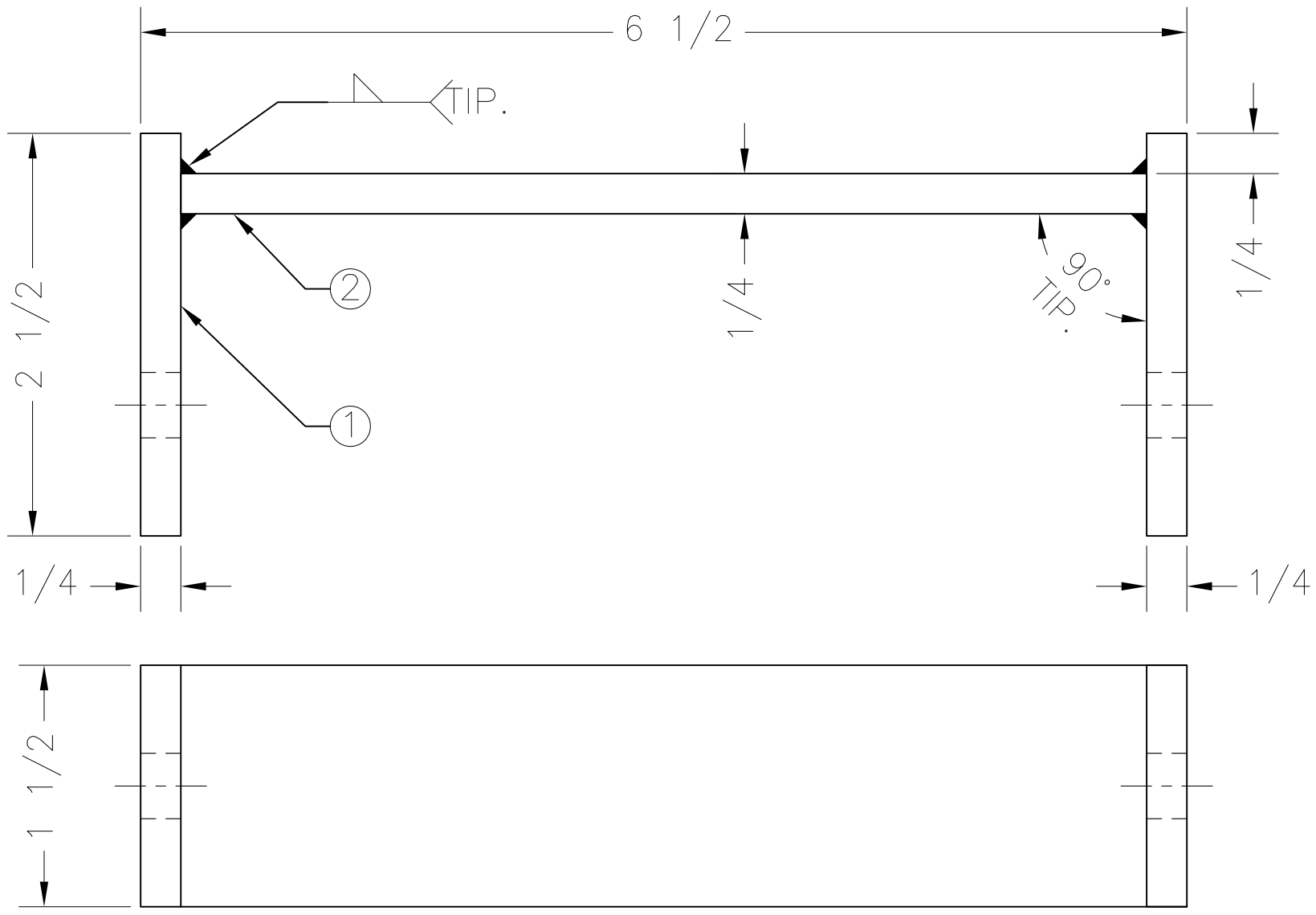


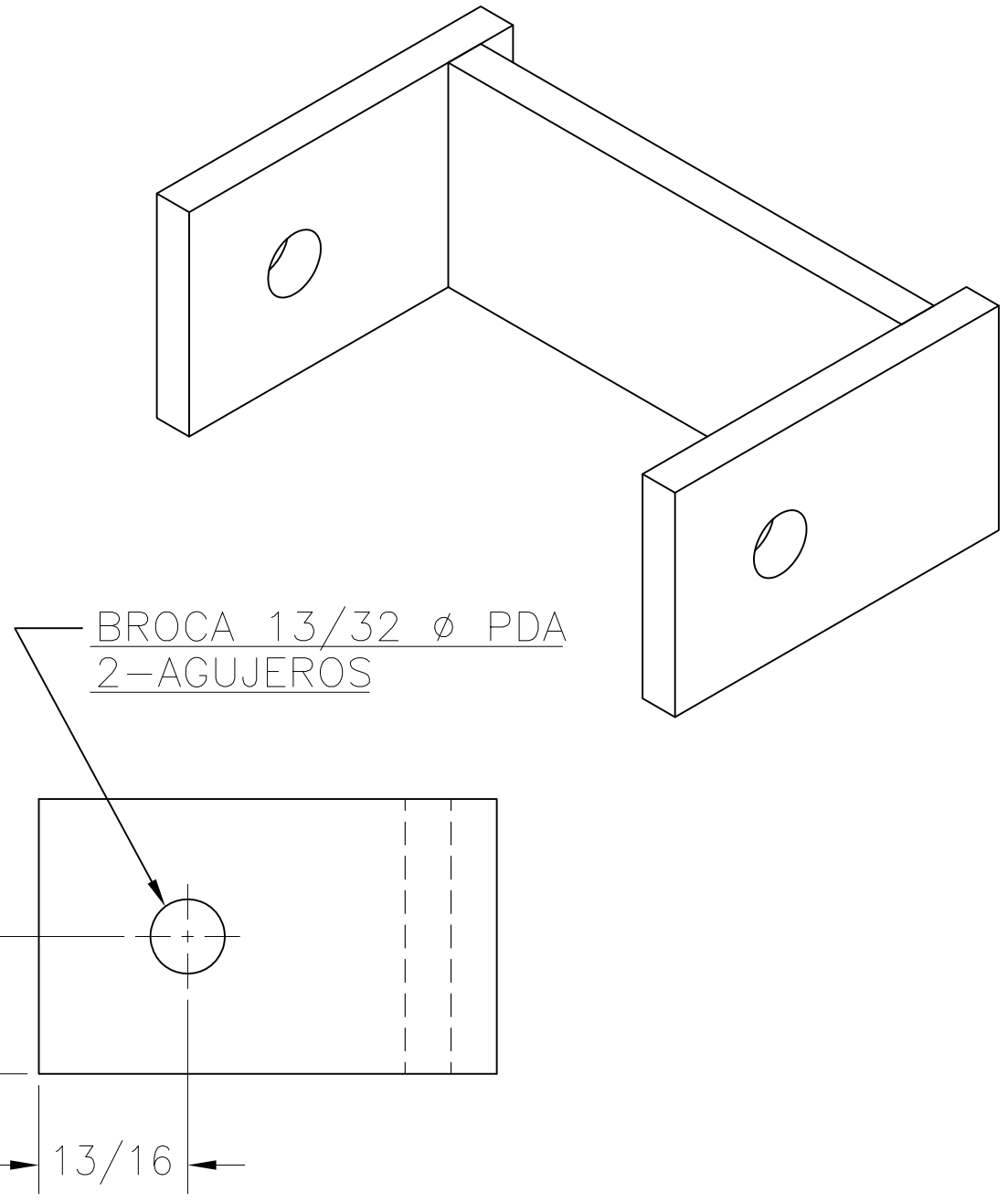


| IND | CAN | DESCRIPCION | MATERIAL |
|---|---|---|---|
| 2 | 1 | PLACA 1/4 x 1 1/2 x 6 LGO | ASTM-36 |
| 1 | 2 | PLACA 1/4 x 1 1/2 x 2 1/2 LGO | ASTM-36 |

| RANGO | FRACC. | DECIM. | | |
|---|---|---|---|---|
| DE 0" A 12" | ± 1/64 | ±0.005 | PARALELISMO | 0.003"/PIE |
| DE 12" A 24" | ± 1/32 | ±0.007 | CONCENTRICIDAD | 0.001"LTI |
| DE 24" EN → | ± 1/16 | ±0.010 | PERPENDICULARIDAD | ±0.003"/PIE |
| ANGULARES | | ± 15' | OVALADO | 0.0005"LTI |
| ACABADOS NO IND. = | | 250 | PANDURA | 0.003"/PIE |
| | | | RADIOS NO IND. = | |

QUITAR FILOS

MARCAR No. PIEZA

REF.

TOLERANCIAS GENERALES MAQUINADAS

| CAMBIO | FECHA | CANT. | SE USA EN |
|---|---|---|---|
| F | | | |
| E | | | |
| D | | | |
| C | | | |
| B | | | |
| A | | 4 | 187400 |

NOMBRE: MENSULA 6-1/2" P/SOP PANEL LUB

ESCALA: 1:1

MATERIAL: ESTRUCTURAL

NUMERO: 187406

CAMBIO:

DIBUJO: JGM — FECHA: ENE-11

REVISO: ICC — FECHA: ENE-11

FABRICACION DE MAQUINAS
S.A. DE C. V.
MONTERREY, N.L. MEXICO

TAMAÑO: B

NUMERO 187406 CAMBIO

AUTORIZADO
FECHA DE IMPRESIÓN: 02/03/2022
ADN - ADMINISTRACIÓN DE DIBUJOS NETWORK
Impresión generada por: Jesus Angel Garcia Saldaña