TRABAJE A DIMENSIONES
MEDIDAS FRACCIONARIAS ±.007"
TOLERANCIAS NO SON ACUMULATIVAS

DIBUJO No. 00-03-04-04 -2

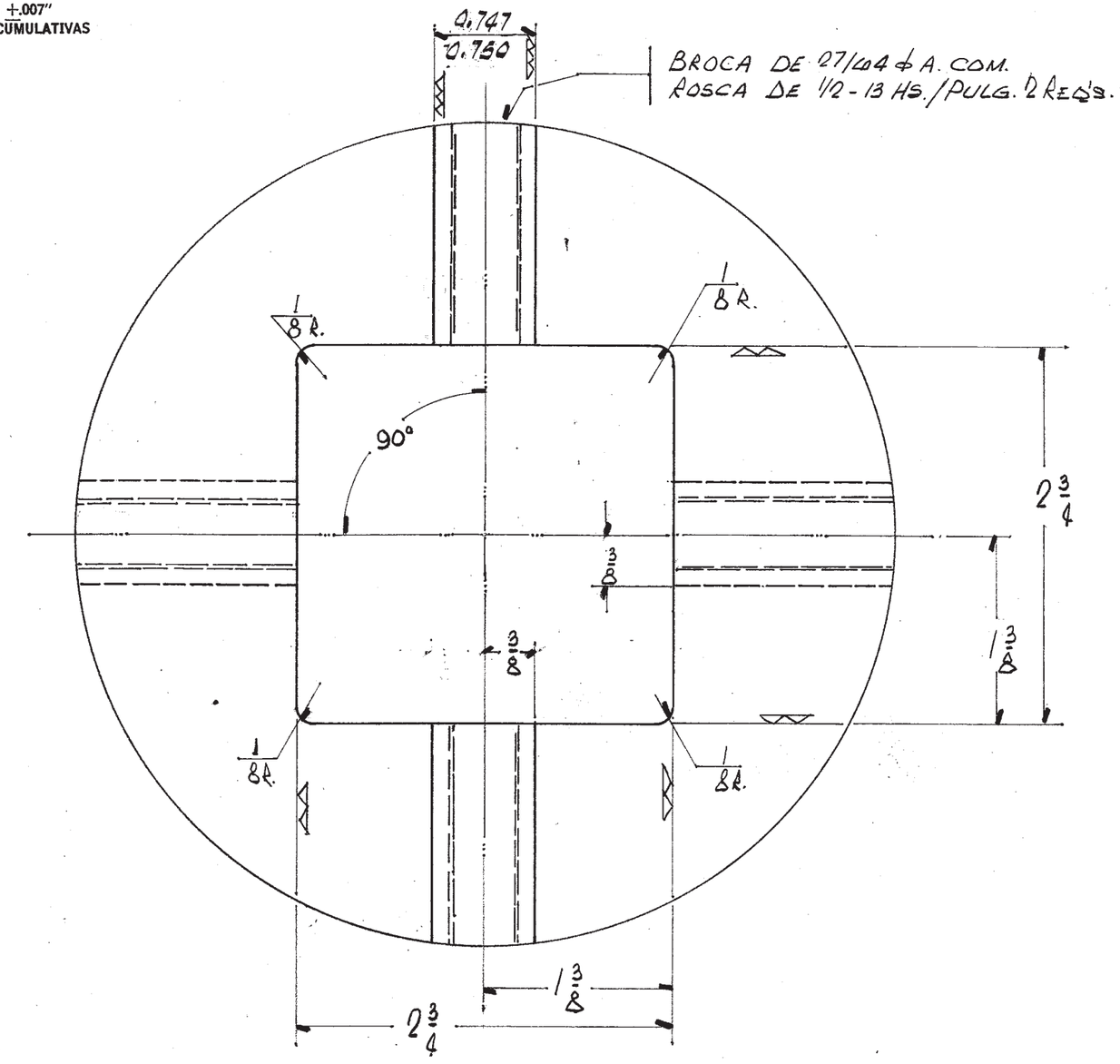

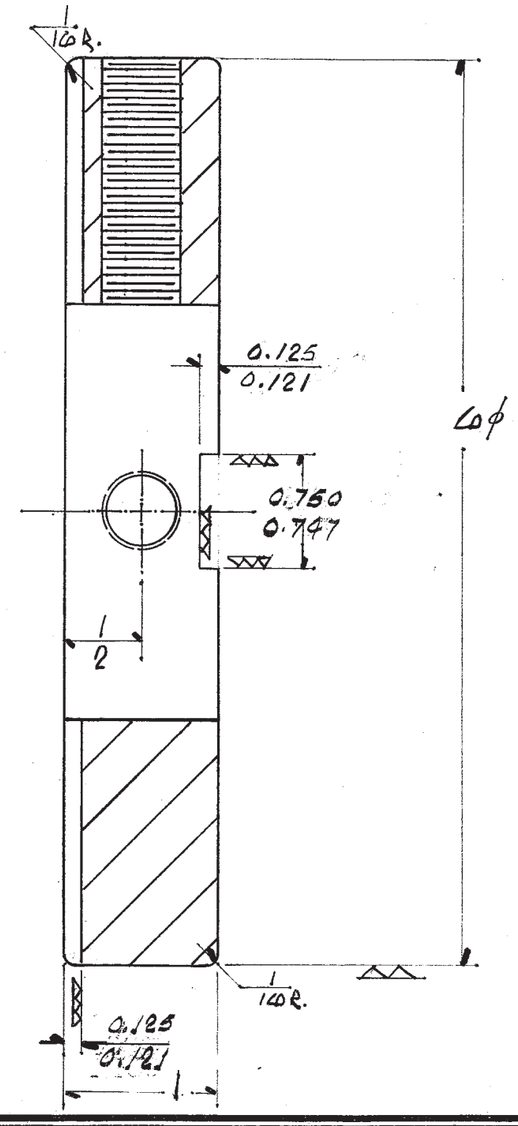

No.	MODIFICACION	SOL No.	HECHO POR	FECHA	SE USA EN:	PZA. No.
					00-87-01-00-E	79
					00-03-04-00-D	7

PLANTA——DEPTO.	
MAQUINA:	M.D.P.
MECANISMO:	EMBUDO
MATERIAL:	Pl. COM.
ESCALA:	1:1
ACOT's.	PULGADAS
FECHA:	3 - NOV. 1972

DIVISION CRISTALERIAS
MONTERREY NUEVO LEON MEXICO
CRISA

GUIA DESLIZABLE

DIBUJO: ROBERTO VASQUEZ
REVISO:

DIBUJO No. 00-03-04-04 -2