ITEM	CÓDIGO	DESCRIPCIÓN	UNIDAD	MATERIAL	PESO UNIT.	CANTIDAD	TOTAL
1	DWU150417S	BRIDA SLIP-ON 150 DWU	KG	ASTM A36	29	1	29
2	-	TUBO DE 10" CED.40x40mm	KG	ASTM A53	6.3	1	6.3
3	-	TEE SOLDABLE 10"X6" CED.40	KG	ASTM A105	27.3	1	27.3
4	-	BRIDA 6" SLIP-ON #150	KG	ASTM A105	8.1	1	8.1
5	-	BRIDA 10" SLIP-ON #150	KG	ASTM A105	18	1	18
6	-	TUBO DE 6" CED.40x40mm	KG	ASTM A105	1.93	1	1.93
7	-	REDUCCION EXCENTRICA SOLDABLE 10"x8"	KG	ASTM A105	9.6	1	9.6

PESO TOTAL APROX. 105.59 kg

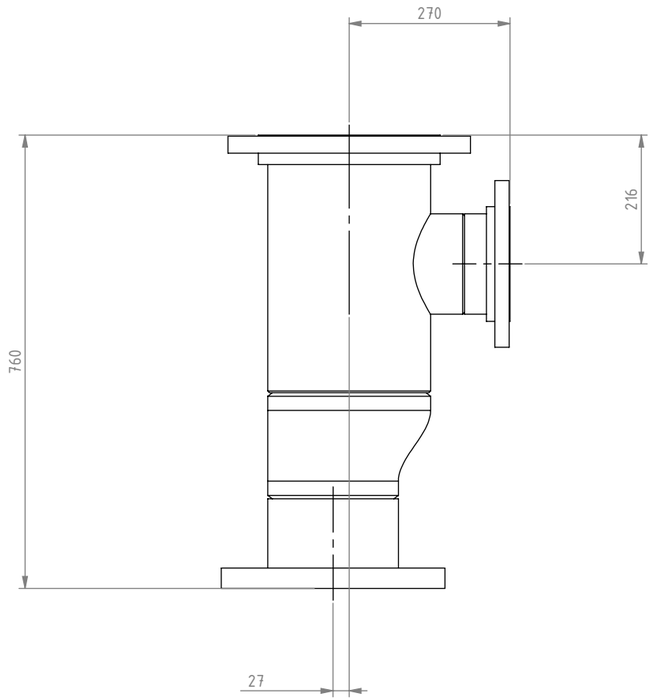

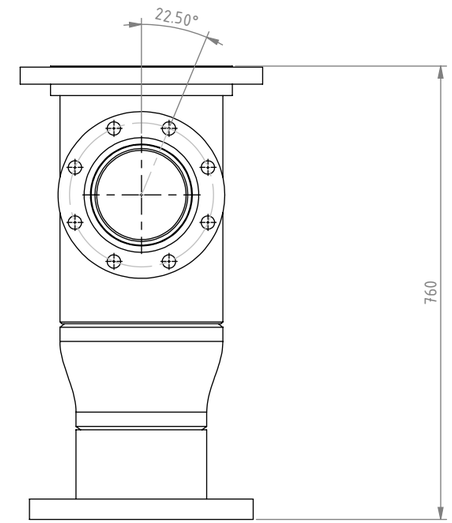

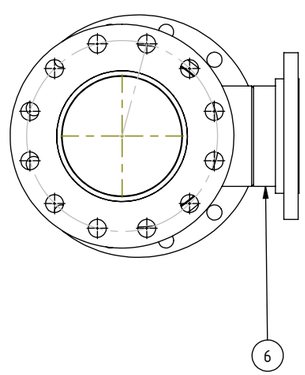

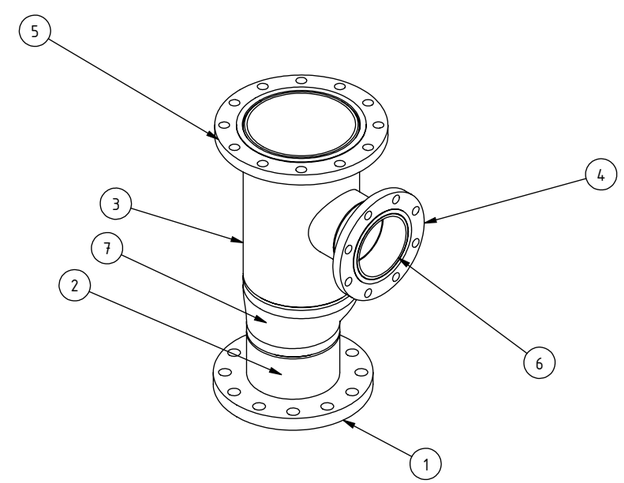

NOTAS:
1.- DIMENSIONES EN MILIMETROS A MENOS QUE SE ESPECIFIQUE OTRA COSA.
2.- TODAS LAS SOLDADURAS SERÁN DE ACUERDO AL CÓDIGO AWS ÚLTIMA EDICIÓN, 6 mm CONTINUA DE FILETE A MENOS QUE SE ESPECIFIQUE OTRA COSA.
3.- EN CORTES DE PERFILES, PLACAS Y LAMINAS DEBERAN TENER UNA TOLERANCIA DE +/- 1.50mm. DIAMETROS + 1.50mm.
4.- QUITAR TODAS LAS REBABAS Y BORDES AFILADOS.
5.- TODAS LAS CARAS MAQUINADAS O SOLDADAS DEBERAN ESTAR A 90 GRADOS ENTRE ELLAS COMO SE INDICA EN EL PLANO.
6.- APLICAR DOS MANOS DE ANTICORROSIVO PARA EL ACABADO FINAL PINTURA DE ESMALTE COLOR AZUL RAL 5005.
7.- MARCAR NUMERO DE PARTE CON ALTURA DE LETRA 8 mm
8.- DIMENSIONESQUE MUESTREN * SON DE AHULADO (WEIR MINERALS)
9.- DIMENSIONES EN LISTA DE MATERIALES SON DE REFERENCIA, DIMENSIONES PARA CORTE DEBERAN TOMARSE DE ACOTACIONES EN EL PLANO.

REV.	DESCRIPCIÓN	POR	FECHA	REV
2				
1				

PARA LIMITES Y TOLERANCIAS NO DESCRITAS, REFERIRSE A "A4-15895"

ESCALA 1 : 14

OFICINA DE ORIGEN:

MONTERREY - MÉXICO

ESCALA: 1:10

REV: ASC

APR: RNT

POR: AAL.

FECHA: 14/JUNIO/2022

HOJA: 1 DE 1

Weir Minerals México ("la compañía") es dueña de los derechos así como de toda la información en este dibujo.
El dibujo no debe ser copiado en parte o en su totalidad, de ninguna forma o por ningún médio, así como la información no puede ser revelada a ninguna persona o usada para cualquier otro proposito diferente al expecífico para el que fue creado sin el previo concentimiento de la Compañía.

Excellent Minerals Solutions

WEIR MINERALS MEXICO
A DIVISION OF THE
WEIR GROUP PLC

TITULO:
CARRETE ALIMENTACION Y DRENE

DIBUJO No. WM211631301001

REV. 0