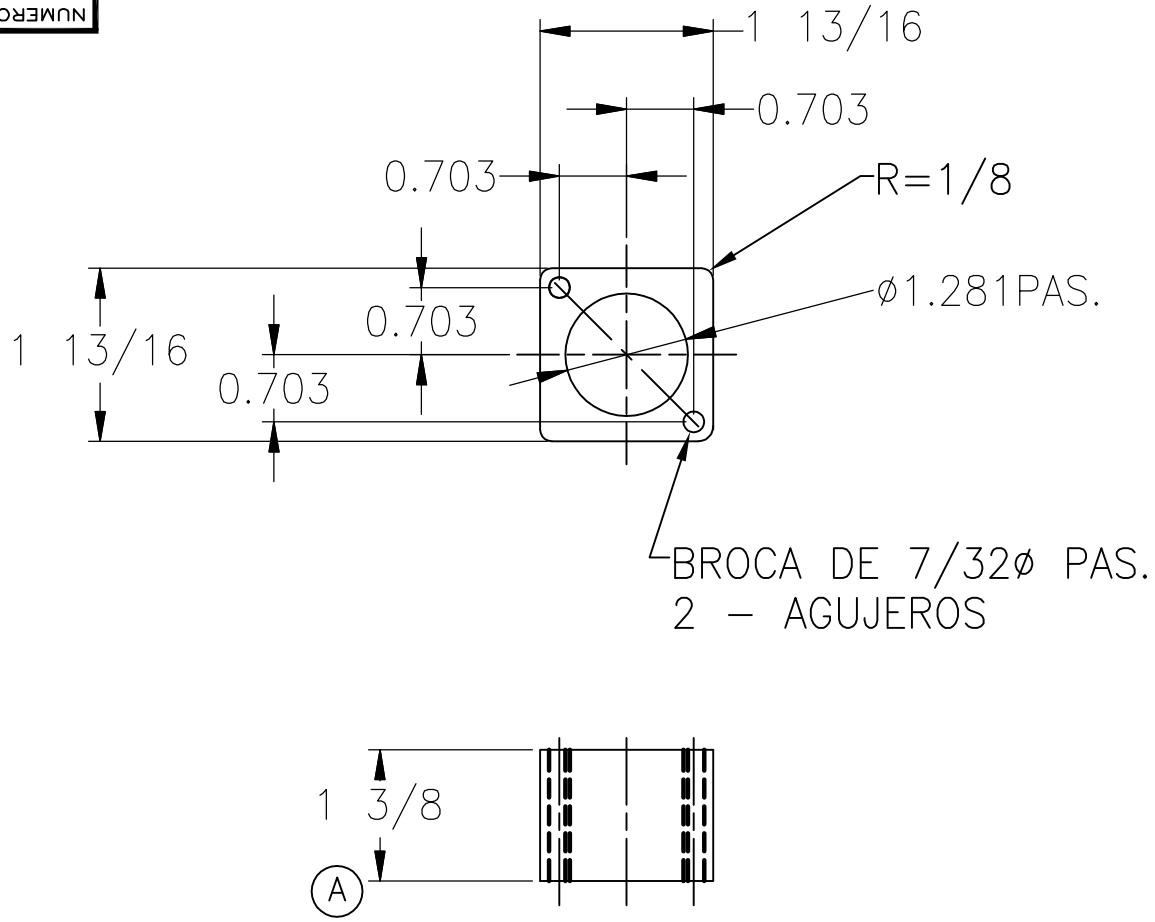

NUMERO FAMA	CAMBIO
188301	B

B

VITRO

FAMA

ESTE PLANO Y EL DERECHO A SU USO ES PROPIEDAD EXCLUSIVA DE FABRICACION DE MAQUINAS, S. A. DE C. V., EL USO INDEBIDO Y LA VIOLACION A LA CONFIDENCIALIDAD DEL MISMO SERA CASTIGADO CONFORME A LA LEY, DESPUES DE UTILIZARLO PARA LO QUE FUE PRESTADO DEBERA DEVOLVERSE A "FAMA" DE INMEDIATO O CUANDO "FAMA" LO SOLICITE.

RANGO	FRACC.	DECIM.		
DE 0" A 12"	± 1/64	±0.005	PARALELISMO	0.003"/PIE
DE 12" A 24"	± 1/32	±0.007	CONCENTRICIDAD	0.001" LTI
DE 24" EN →	± 1/16	±0.010	PERPENDICULARIDAD	±0.003"/PIE
ANGULARES	± 15'		OVALADO	0.0005"LTI
ACABADOS NO IND. =	125		PANDURA	0.003"/PIE
			RADIOS NO IND. =	

TOLERANCIAS GENERALES MAQUINADAS

QUITAR FILOS

MARCAR No. PIEZA

REF.

CAMBIO	FECHA	CANT.	SE USA EN
F			
E			
D			
C			
B	31-MAR-'16		
A	23-ENE-'14	1	188370

NOMBRE: ADAPTADOR PARA NIVEL

ESCALA	MATERIAL	NUMERO FAMA	CAMBIO
1:1	ALUMINIO	188301	B
		NUMERO SAP 7000085478	

DIBUJO	FECHA	TAMAÑO
P.M.N	02-DIC-13	A
REVISO J.J.MORENO	FECHA 02-DIC-13	

FABRICACION DE MAQUINAS
S.A. DE C. V.
MONTERREY, N.L. MEXICO

AUTORIZADO
FECHA DE IMPRESIÓN: 10/02/2022
ADN - ADMINISTRACIÓN DE DIBUJOS NETWORK
Impresión generada por: Jesus Angel Garcia Saldaña