PUNZON SUPERIOR

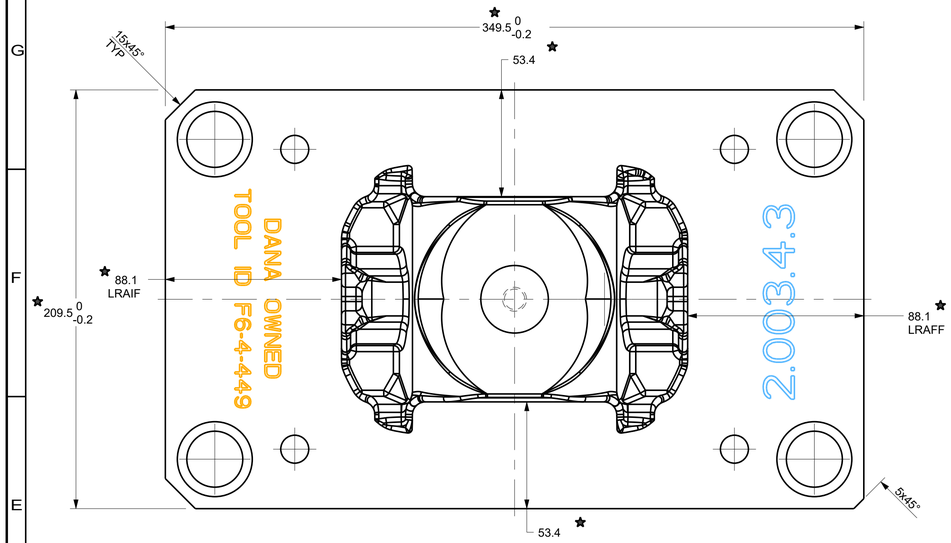

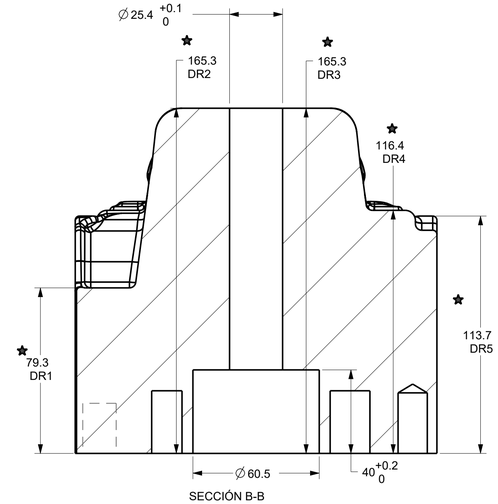

MODIFICACIONES				
No.	APRB.	LOC.	DESCRIPCION	FECHA
Or	JOC	-------	Se libera para fabricacion y ensamble. Rev. FPR	09/Feb/17
A	JOC	-------	Se modifica zona de puntillas. Rev. AMC	31/Jul/18

NOTAS:
1. Tolerancia general: ±0.5
2. Tolerancia sobre grabado de figura del modelo matematico 3D de ±0.1mm
3. Para el punzon: AISI L6 Temp, de 42-46 HRC
4. Para la base: 4140T
5. Para el inserto: H13 Temp y Rev de 42-46 HRC, filo soldadura Stellite grado 6
6. Para la tapa: 4140T
7. Caracteristicas especiales=
8. Donde no se especifique hacer chaflan de 1.5 x 45°
9. Factor de expansion: 1.0145%
10. Modelo de la cavidad: model_name:9
11. Radio de herramienta menor= 3
12. Pulido de figura a minimo 32
13. Maquinado de figura orbital de herramienta a 0.5 mm excepto fondo
14. Eliminar falta de tangencia en figura a min R25
15. Eliminar obstrucciones de barrenos con pasa no pasa
16. Eliminar paredes delgadas en contorno a minimo 2mm espesor

Tabla de Caracteristicas Especiales		
Distancia respecto a figura 1	(DR1)	79.3± 0.1
Distancia respecto a figura 2	(DR2)	165.3± 0.1
Distancia respecto a figura 3	(DR3)	165.3± 0.1
Distancia respecto a figura 4	(DR4)	116.4± 0.1
Distancia respecto a figura 5	(DR5)	106.9± 0.1
Planicidad cara de Ref A	(-A-)	0.15
Planicidad cara de Ref B	(-B-)	0.15
Planicidad cara de Ref C	(-C-)	0.15
Long de Ref A a Inicio de Figura	LRAIF	88.1
Long de Ref D a Final de Figura	LRAFF	88.1
Altura Total del Block	AT	251.5
Alt. a Linea de Particion	ALP	152
Alt. de Base de Punzon	ABP	195.3

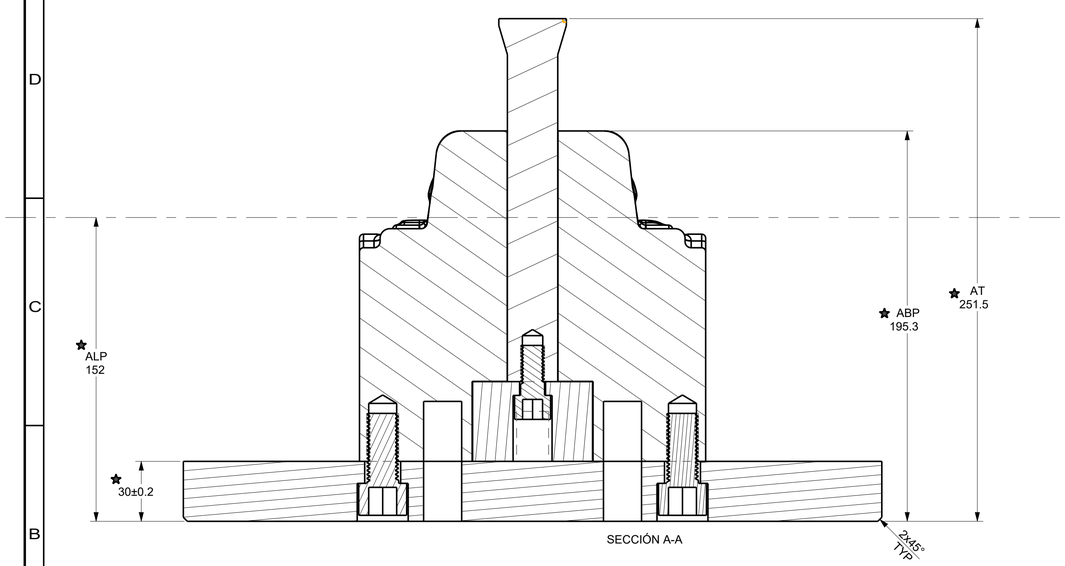

SECCIÓN A-A

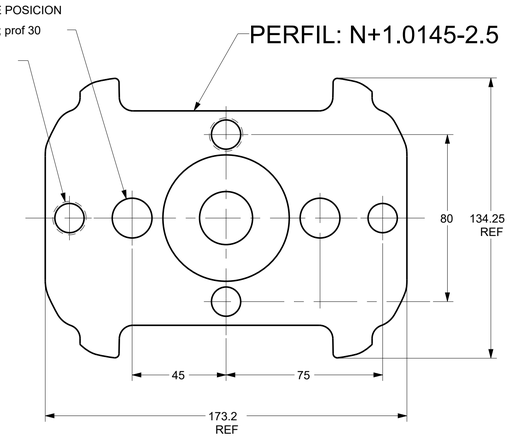

PLACA BASE PUNZON

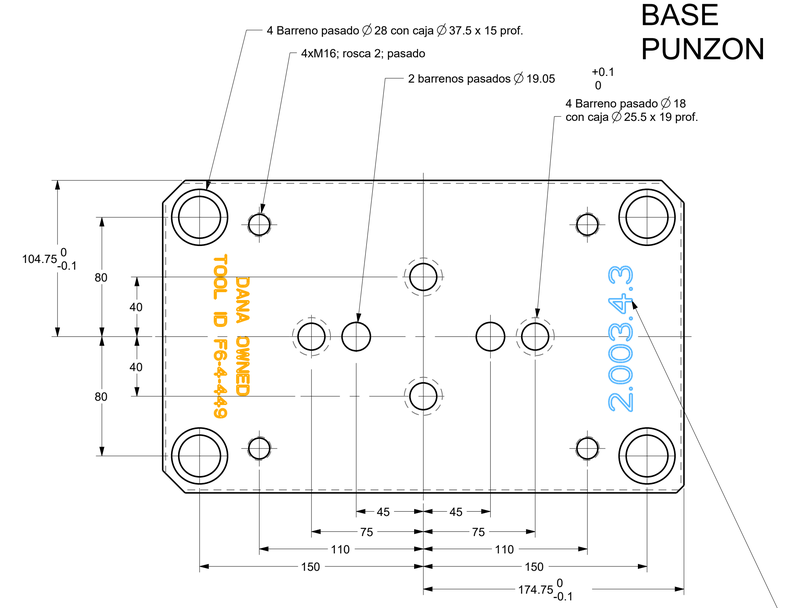

Marcar identificacion de No. de parte

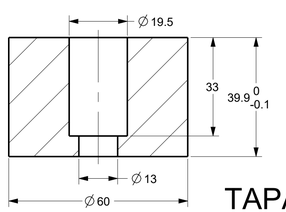

SECCIÓN A-A

TAPA INSERTO

INSERTO

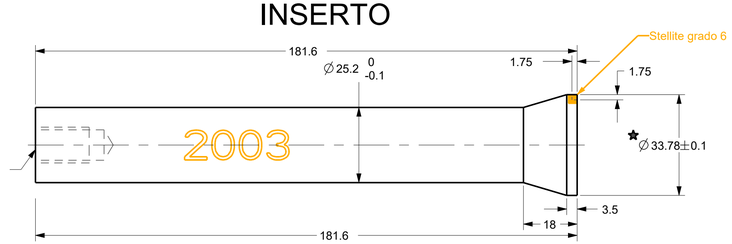

LA INFORMACIÓN CONTENIDA EN ESTE DOCUMENTO ESTÁ PROTEGIDA POR LAS LEYES DE DERECHO DE AUTOR Y PROPIEDAD INTELECTUAL Y SE PROHÍBE SU REPRODUCCIÓN TOTAL O PARCIAL POR CUALQUIER MEDIO SIN AUTORIZACIÓN DE SU PROPIETARIO: FORJA DE MONTERREY S.A. DE C.V.

FORJA DE MONTERREY S.A. DE C.V.
CARR. MONTERREY COLOMBIA Km.6.5
CD. GENERAL ESCOBEDO
C.P. 66050
NUEVO LEON, MEXICO.
UNA EMPRESA DEL GRUPO QUIMICO

MATERIAL: Ver Componentes			DESCRIPCIÓN: Ensamble Punzon Superior
TRATAMIENTO: Ver Componentes	NOM. ARCHIVO DE DIBUJO: 2003PUNZON_SUP_REVA		
PESO: 0.000	NOM. ARCHIVO SOLIDO: 2003PUNZON_SUP_REVA		
CANTIDAD:	DIBUJÓ: IGD	FECHA: 09/feb/17	
EQUIPO DE MFRA: Fresa / Soldadura	REVISÓ: JMN	FECHA: 09/feb/17	PROYECCIÓN: REF. CLIENTE: F6-4-449
CLIENTE: Linea 4	AUTORIZÓ: JOC	FECHA: 09/feb/17	REF. F. de M.: 2.003.4.3

HOJA: 1 DE 1 | REV: A | ESC: 67:100 | COTAS: mm

ACABADO SUPERFICIAL (Ra)

SIMBOLO	µ m	µ in
	6.3	250
ACABADO NORMAL	3.2	125
	1.6	63
ACABADO FINO	0.8	32
RECTIFICADO	0.4	16
	0.2	8
SUPER ACABADO	0.1	4

TODOS LOS SIMBOLOS GEOMETRICOS, DIMENSIONES Y TOLERANCIAS SEGÚN "ASME Y14.5 M-1994"

ALABEO (SIGNAL CIRCULAR)
ALABEO (GRAL. (TOTAL RUNOUT)
CONCIDENCIA (SYMMETRY)
DIMENSIÓN DE MATERIAL MÁXIMO (MAXIMUM MAT. CONDITION)
CONCIDENCIA (SYMMETRY)
DIMENSIÓN DE MATERIAL MÍNIMO (MINIMUM MAT. CONDITION)
CILINDRICIDAD (CYLINDICITY)
CONCENTRICIDAD (CONCENTRICITY)
PERPENDICULARIDAD (PERPENDICULARITY)
CONCENTRICIDAD (CONCENTRICITY)
CONTROL DE PROYECCIÓN DE TOLERANCIA (PROJECTED TOL. ZONE)
RECTILINEIDAD (STRAIGHTNESS)
CONCENTRICIDAD (CONCENTRICITY)
NOTA (NOTE)
DIMENSIÓN BÁSICA (BASIC DIMENSION)
PERFIL DE LÍNEA (PROFILE OF A LINE)
DATO (DATUM)
DATO EMPLEADO (DATUM TARGET)
PARALELISMO (PARALLELISM)
PERFIL DE SUPERFICIE (PROFILE OF SURFACE)
DATO DE CARACTERÍSTICA (ATTACHED DATUM FEAT.)
CIRCULARIDAD (CIRCULARITY)
DIÁMETRO (DIAMETER)