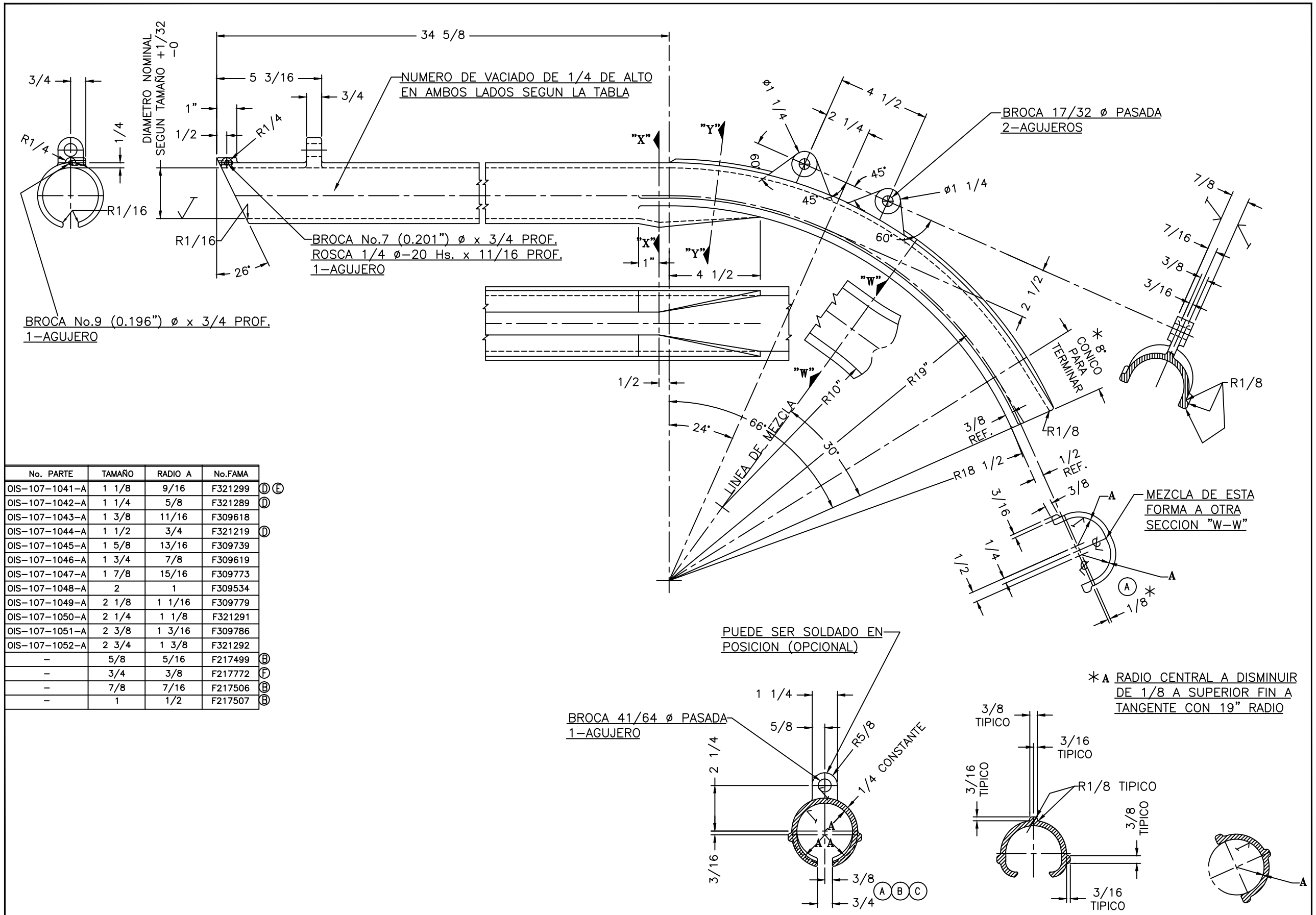

No. PARTE	TAMAÑO	RADIO A	No.FAMA	
OIS−107−1041−A	1 1/8	9/16	F321299	D E
OIS−107−1042−A	1 1/4	5/8	F321289	D
OIS−107−1043−A	1 3/8	11/16	F309618	
OIS−107−1044−A	1 1/2	3/4	F321219	D
OIS−107−1045−A	1 5/8	13/16	F309739	
OIS−107−1046−A	1 3/4	7/8	F309619	
OIS−107−1047−A	1 7/8	15/16	F309773	
OIS−107−1048−A	2	1	F309534	
OIS−107−1049−A	2 1/8	1 1/16	F309779	
OIS−107−1050−A	2 1/4	1 1/8	F321291	
OIS−107−1051−A	2 3/8	1 3/16	F309786	
OIS−107−1052−A	2 3/4	1 3/8	F321292	
−	5/8	5/16	F217499	B
−	3/4	3/8	F217772	F
−	7/8	7/16	F217506	B
−	1	1/2	F217507	B

NOTA:

ACABADO EN TODA LA PISTA 125