ITEM	CÓDIGO	DESCRIPCIÓN	CANTIDAD
1	WM191117301001	BASE MOLDE	1
2	WM191117301002	LARGUERO DE PTR 3"X2" X 1600mm	2
3	WM191117301003	FRONTERA PARA RADIO EXTERIOR DE 1323mm	1
4	WM191117301004	FRONTERA PARA RADIO EXTERIOR DE 2575mm	1
5	WM191117301005	FRONTERA PARA RADIO INTERIOR DE 1323mm	1
6	WM191117301006	FRONTERA PARA RADIO INTERIOR DE 719mm	1
7	PTR	PTR DE 3"X2" X 1000mm	2

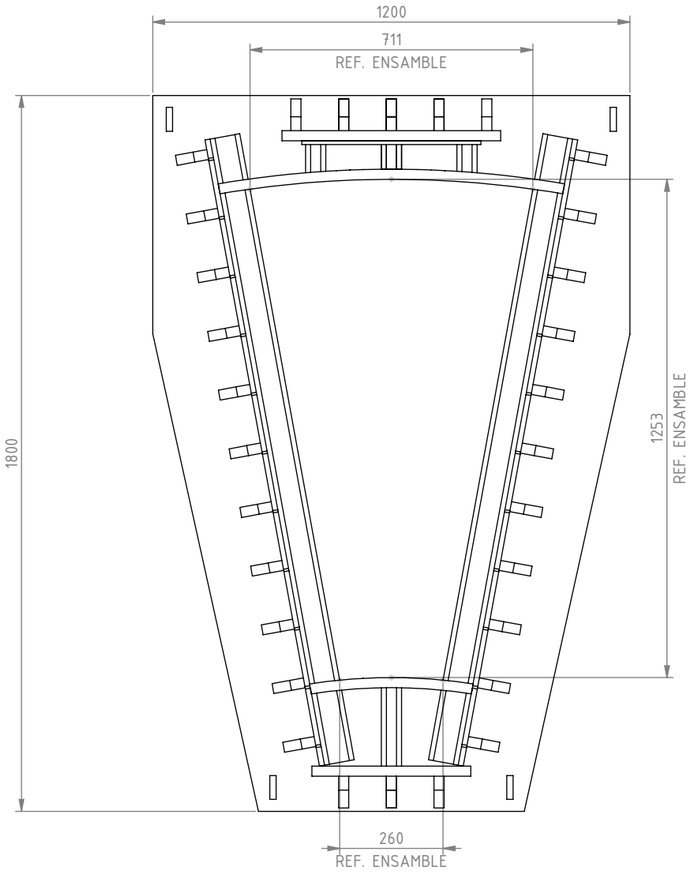

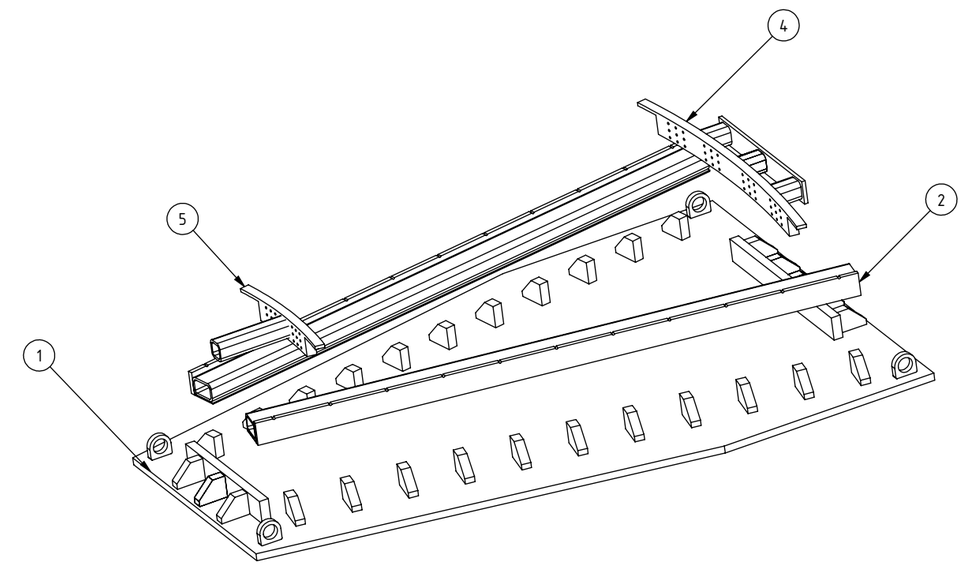

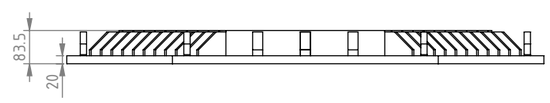

PESO TOTAL APROX. PARA ARREGLO PARA PT-700-63-1230 ES 407KG

NOTAS:
1.- DIMENSIONES EN MILÍMETROS A MENOS QUE SE ESPECIFIQUE OTRA COSA.
2.- EN CORTES DE PERFILES, PLACAS Y LAMINAS DEBERÁN TENER UNA TOLERANCIA DE +/- 1.50mm.
DIAMETROS + 1.50mm.
3.- QUITAR TODAS LAS REBABAS Y BORDES AFILADOS.
4.- MARCAR NUMERO DE PARTE CON ALTURA DE LETRA 8 mm.
5.- AJUSTAR A MEDIDAS DE REFERENCIAS MENCIONADAS.
6.- PIEZA A PRENSAR : PAGINA#1 PT-700-63-1230
PAGINA#2 PT-257-63-404 Y PT-257-63-600

REV.	DESCRIPCIÓN	POR	FECHA	REV
0	PLANO DE FABRICACIÓN.	GMR	23/08/2019	ASC

PARA LIMITES Y TOLERANCIAS NO DESCRITAS, REFERIRSE A "A4-15895"

OFICINA DE ORIGEN:
MONTERREY - MÉXICO

ESCALA: 1:10
REV: ASC
APR: ASC

Weir Minerals México ("la compañía") es dueña de los derechos así como de toda la información en este dibujo.
El dibujo no debe ser copiado en parte o en su totalidad, de ninguna forma o por ningún médio, así como la información no puede ser revelada a ninguna persona o usada para cualquier otro proposito diferente al expecífico para el que fue creado sin el previo concentimiento de la Compañía.

POR: GUADALUPE ANGEL MARTINEZ RODRIGUEZ
FECHA: 23/08/2019
HOJA: 1 DE 2

Excellent Minerals Solutions
WEIR MINERALS MEXICO
A DIVISION OF THE WEIR GROUP PLC
WEIR Minerals

TITULO: ARREGLOS GENERALES MOLDE PLATOS TAPA MOLINO EL BOLEO "0914" P/xxxxxx

DIBUJO No. WM191117201001
REV. 0

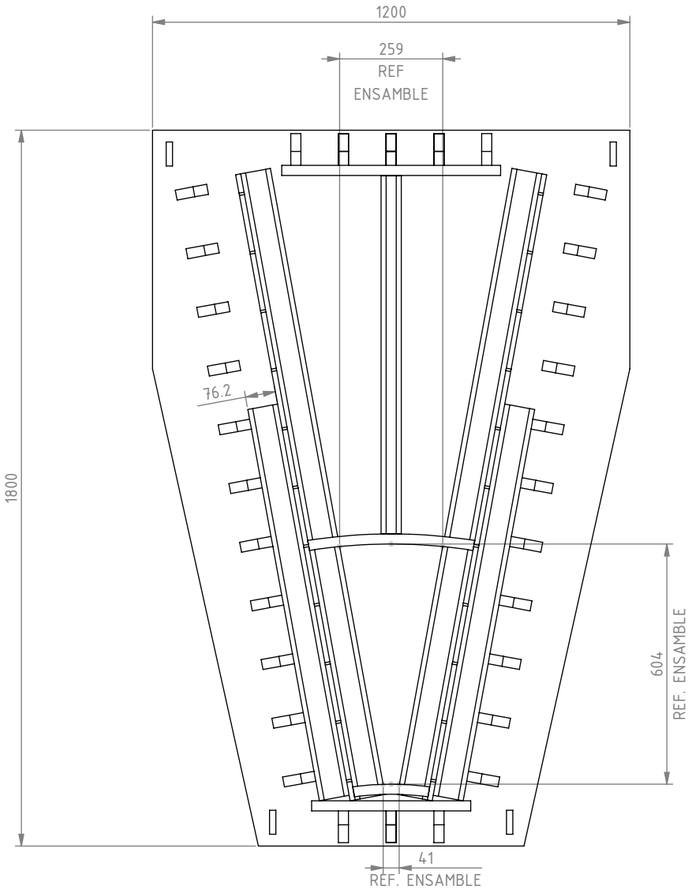

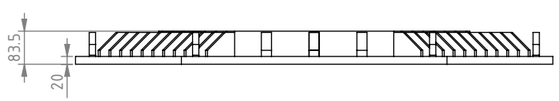

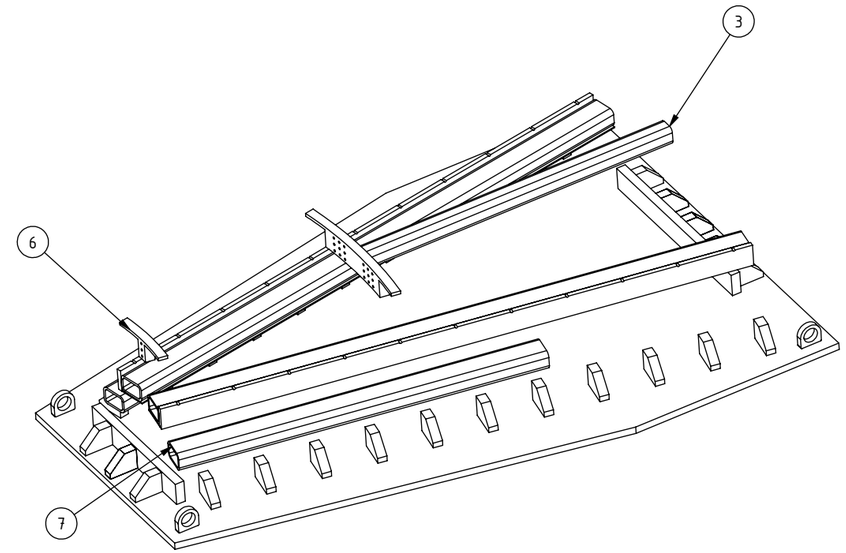

PESO TOTAL APROX. PARA ARREGLO PARA
PT-257-63-404 Y PT-257-63-600
ES 421KG

NOTAS:
1.- DIMENSIONES EN MILÍMETROS A MENOS QUE SE ESPECIFIQUE OTRA COSA.
2.- EN CORTES DE PERFILES, PLACAS Y LAMINAS DEBERÁN TENER UNA TOLERANCIA DE +/- 1.50mm.
DIAMETROS + 1.50mm.
3.- QUITAR TODAS LAS REBABAS Y BORDES AFILADOS.
4.- MARCAR NUMERO DE PARTE CON ALTURA DE LETRA 8 mm.
5.- AJUSTAR A MEDIDAS DE REFERENCIAS MENCIONADAS.
6.- PIEZA A PRENSAR : PAGINA#1 PT-700-63-1230
PAGINA#2 PT-257-63-404 Y PT-257-63-600

REV.	DESCRIPCIÓN	POR	FECHA	REV
0	PLANO DE FABRICACIÓN.	GMR	23/08/2019	ASC

PARA LIMITES Y TOLERANCIAS NO DESCRITAS, REFERIRSE A "A4-15895"

OFICINA DE ORIGEN:
MONTERREY - MÉXICO

ESCALA: 1:15
REV: ASC
APR: ASC

Weir Minerals México ("la compañía") es dueña de los derechos asi como de toda la información en este dibujo.
El dibujo no debe ser copiado en parte o en su totalidad, de ninguna forma o por ningún médio, asi como la información no puede ser revelada a ninguna persona o usada para cualquier otro proposito diferente al expecífico para el que fue creado sin el previo concentimiento de la Compañía.

POR: GUADALUPE ANGEL MARTINEZ RODRIGUEZ
FECHA: 23/08/2019
HOJA: 2 DE 2

Excellent Minerals Solutions
WEIR MINERALS MEXICO
A DIVISION OF THE
WEIR GROUP PLC
Minerals

TITULO:
ARREGLOS GENERALES
MOLDE PLATOS TAPA
MOLINO EL BOLEO "0914"
P/xxxxxx

DIBUJO No. WM191117201001
REV. 0