| 符号 SYM | 設変事項 REVISION RECORD | 発行NO. ISSUE NO. | 年月日 DATE | 変更者 DR |
|---|---|---|---|---|
| | | | | |
| | | | | |
| | | | | |

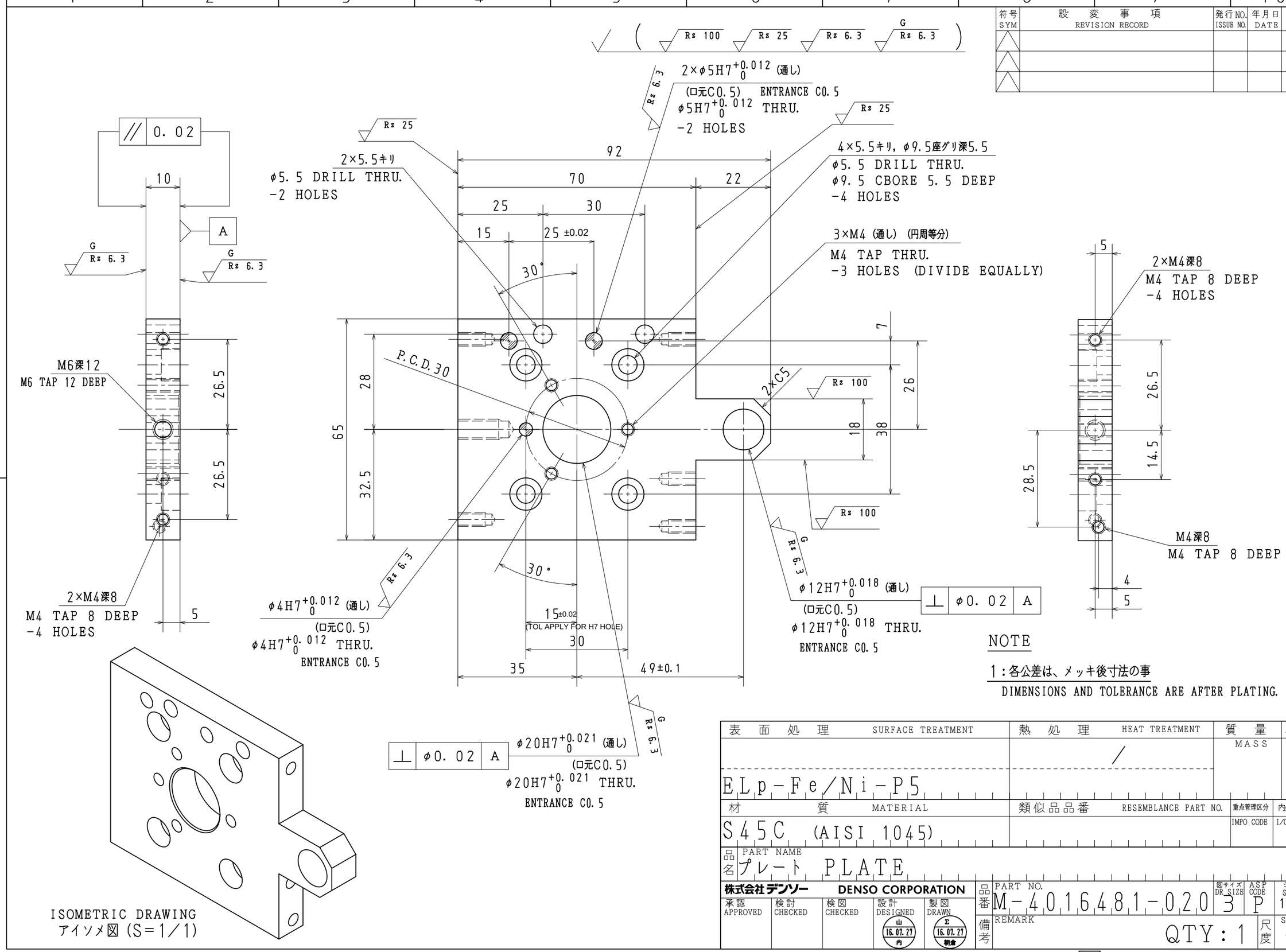


NOTE

1：各公差は、メッキ後寸法の事

DIMENSIONS AND TOLERANCE ARE AFTER PLATING.

| 表面処理 SURFACE TREATMENT | 熱処理 HEAT TREATMENT | 質量 MASS | 単位 UNIT |
|---|---|---|---|
| ELp-Fe/Ni-P5 | / | | |

| 材質 MATERIAL | 類似品品番 RESEMBLANCE PART NO. | 重点管理区分 IMPO CODE | 内外区分 I/O CODE |
|---|---|---|---|
| S45C (AISI 1045) | | | |

品名 PART NAME: プレート PLATE

株式会社デンソー DENSO CORPORATION

| 承認 APPROVED | 検討 CHECKED | 検図 CHECKED | 設計 DESIGNED | 製図 DRAWN |
|---|---|---|---|---|
| | | | 山 16.07.27 内 | Σ 16.07.27 朝倉 |

品番 PART NO.: M-4016481-020

| 図サイズ DR SIZE | ASP CODE | シート SHEET |
|---|---|---|
| 3 | P | 1/1 |

備考 REMARK: QTY：1

尺度 SCALE: 1/1

DENSO

品質と安全のデンソー

CONFIDENTIAL