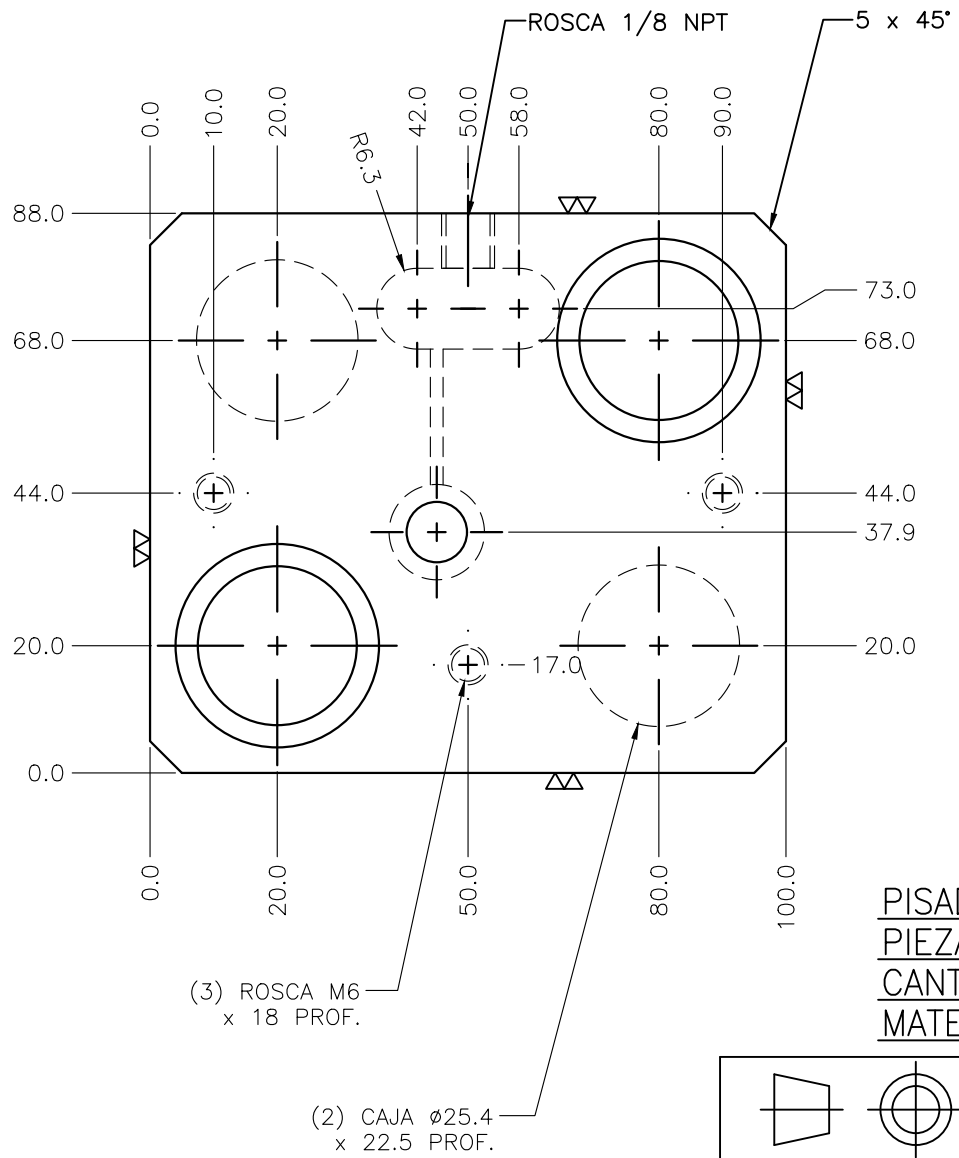

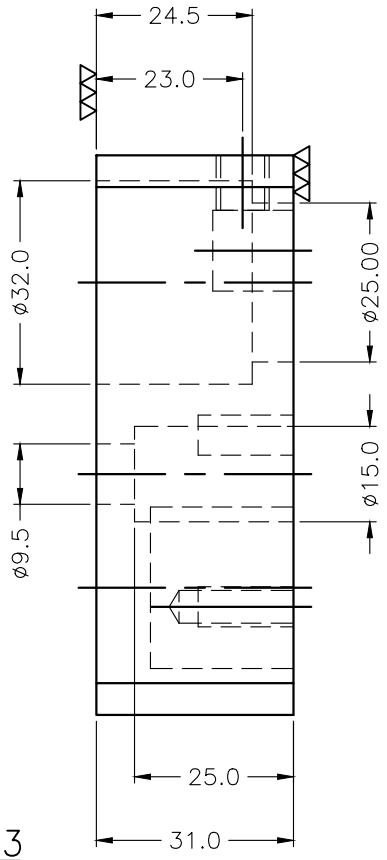

PISADOR-3
PIEZA No. 34
CANTIDAD: 1 PZA.
MATERIAL: 9840T

O. T. 3PM-304

NOTA:
MAQUINAR RANURAS CON END MIL 3/32 x 3/32 PROF.
DE ACUERDO A PROGRAMA C.N.C.

PROYECTO 3er. CUADRANTE	DISENO: EDGAR SARMIENTO		TROQUELES ELIZONDO S.A. Camino al Sabinal km. 2 s/n Col. Dulces Nombres Pesqueria N. L. Tel/Fax:8354-8850, 8354-9408 www.troqueles-elizondo.com
	REVISO:		
TOLERANCIA EN "mm" X/X 0 X = +/- 0.4 0.0 = +/- 0.13 0.00 = +/- 0.03 0.000 = +/- 0.015 TOLERANCIA EN "pulg" X/X 0 X = +/- 1/64 0.00 = +/- 0.005 0.000 = +/- 0.001 0.0000 = +/- 0.0005	GENERADO EN: MECHANICAL DESKTOP		
	ESCALA: SIN.	NIVEL: A	TIPO Y CLASE DE HERRAMIENTA: PUNZONADOS EN CORDON DE SOLDADURA
	COTAS: M.M.	FECHA: NOV.-13	NOMBRE Y NUMERO DE PRODUCTO: No. Dib. 45068K