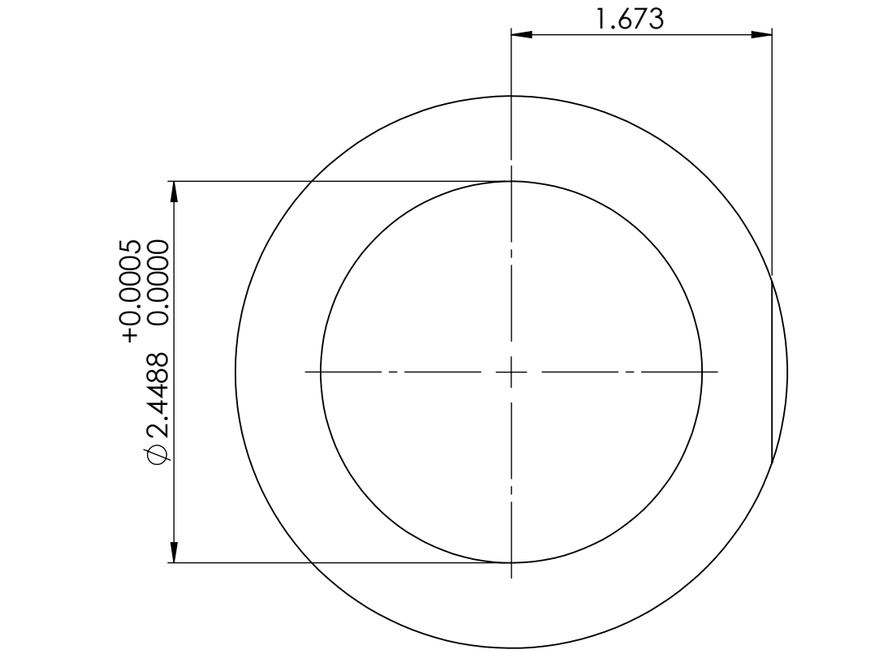

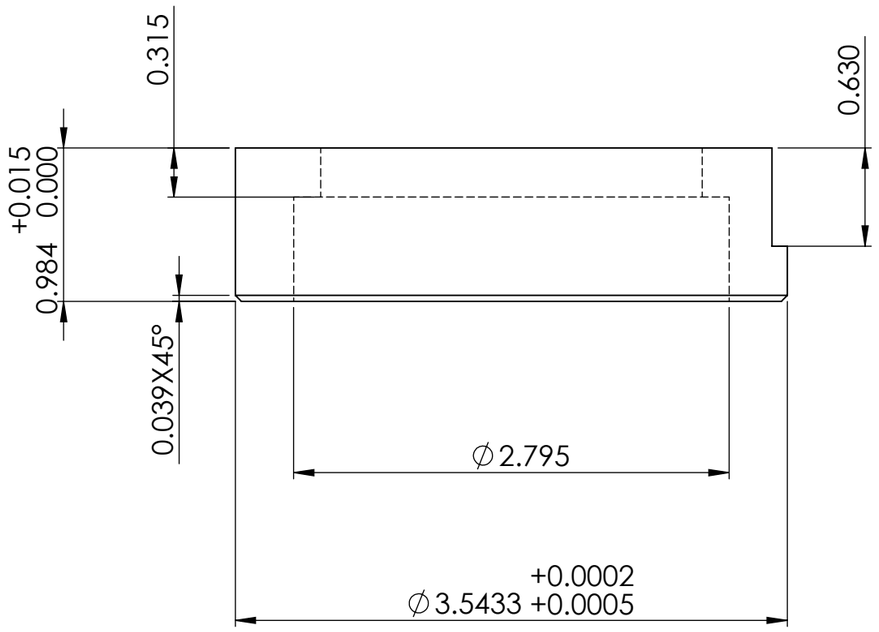

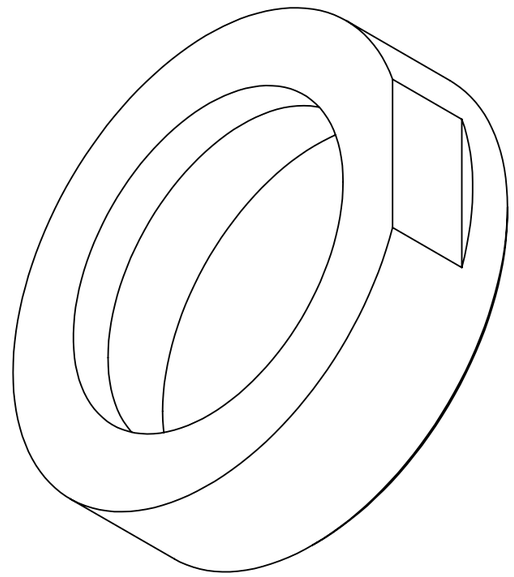

SI NO SE INDICA LO CONTRARIO: LAS COTAS SE EXPRESAN EN MM ACABADO SUPERFICIAL: TOLERANCIAS: LINEAL: ANGULAR: INCH	ACABADO:			REBARBAR Y ROMPER ARISTAS VIVAS	NO CAMBIE LA ESCALA	REVISIÓN
					DUREZA 58-60°	
	NOMBRE	FIRMA	FECHA		TÍTULO:	
DIBUJ.					GBPR 90-25 P62.2 X86	
VERIF.						
APROB.						
FABR.						
CALID.				MATERIAL: AISI D2	N.º DE DIBUJO FO169	A3
				PESO:	ESCALA:1:1	HOJA 1 DE 1