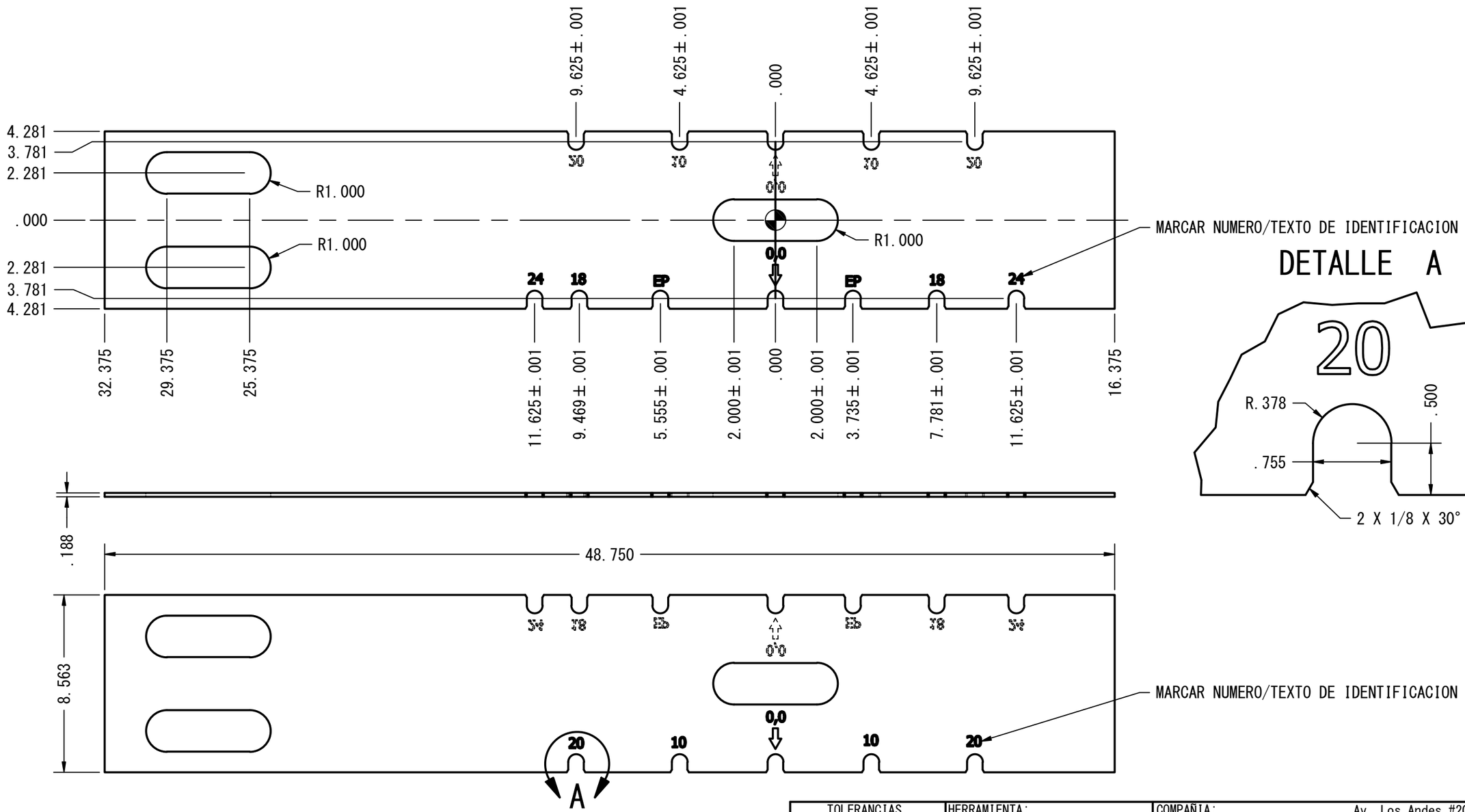

DETALLE A

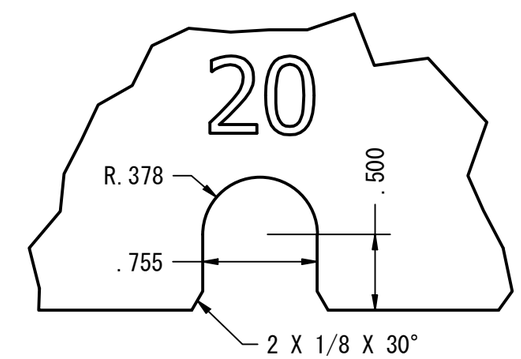

TOLERANCIAS (NO ESPECIFICADAS) .X ±.010″ ANG. ±1° .XX ±.007″ .XXX ±.003″ FRACC ±1/64″	HERRAMIENTA: PROG		COMPAÑIA: STUCKI DE MÉXICO	Av. Los Andes #200 Fracc. Coyoacàn Monterrey N.L. Mexico C.P. 64510 Tel: 011-52(818)007-73-00 www.stuckidemexico.com.mx		
	AREA: GRATING MODULAR		TITULO: PLANTILLA DE CENTRADO			
MATERIAL: ACERO AISI A36	DIBUJO: J. SAN MIGUEL	FECHA: 23/06/2023				
DUREZA:	REVISO: J. ESCAMILLA	FECHA: 23/06/2023	TAMAÑO: B	#DIBUJO: H020	#PARTE: H020.PROG.15.008.R0	REV: 0
TRATAMIENTO:	APROBO: M. ARENAS	FECHA: 23/06/2023	ESCALA: 1 / 5	DIMENSIONES:	PESO: 20.005 lbmass	HOJA: 1 DE 1

07F660B