背光驱动

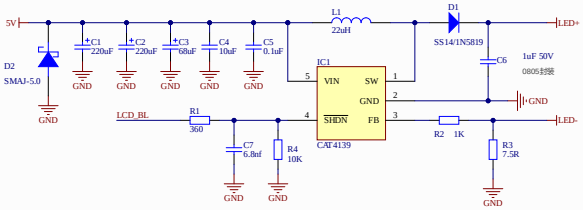

1.加入两个220uf 的电容，降低开启PWM时电源的纹波，规格为6.3*5.4mm的贴片铝电解电容

2.R1和C7构成65KHz的低通滤波器，抑制PWM信号的过冲，滤除高频干扰

3.LCD_BL为背光控制引脚，常态为低电平（背光关闭），高电平点亮，推荐的PWM频率为100Hz~2KHz

PCB螺柱安装孔

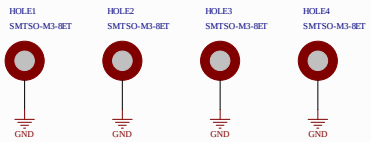

1.使用 SMTSO-M3-8ET 螺柱，8mm高度

2.该安装孔接到PCB的GND

液晶屏排线接口

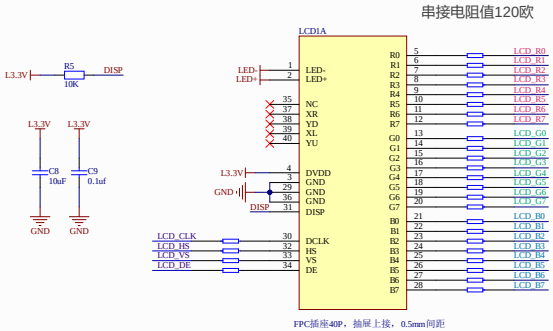

触摸屏排线接口

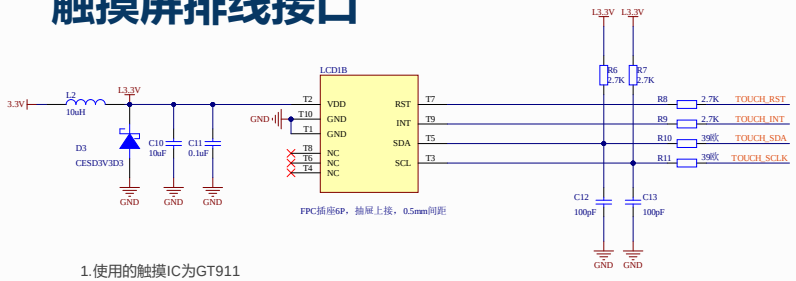

1.使用的触摸IC为GT911

2.生产批次不同，所使用的触摸IC也可能会变化

3.使用的通信接口为IIC，GT911所允许的最大通信频率为400KHz

4.SDA和SCL接了一个RC低通滤波器，用以滤除高频干扰，虽然该RC滤波器的截止频率将近40M，但实际测试中，受单片机驱动板的串接电阻、过长的排线以及开漏输出的驱动能力太弱等因素影响，在通信频率将近1M的时候，已经有明显的衰减

引出的接口

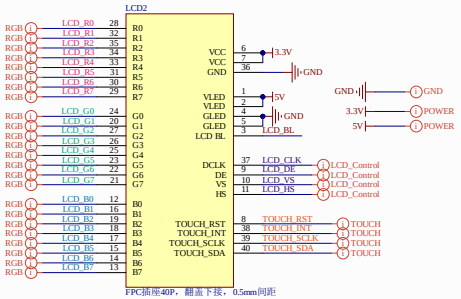

1.通过FPC插座引出屏幕驱动信号以及触摸屏信号

2.引脚排序兼容AT070TN83

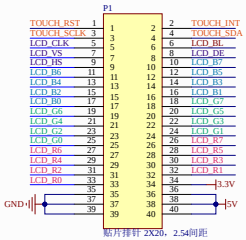

2.54双列贴片排针焊盘，可焊接贴片排针、排母

图纸：RGB043M2-800*480屏幕原理图

设计：反客科技

版本：V1.0

时间：2020-7-28

备注：1.所有10uf电容均采用25V耐压值

2.所有0.1uf电容均采用50V耐压值

FANKE