HXH®

专业接插件

中国浙江红星电业有限公司

HONGXING ELECTRICAL CO ., LTD ZHEJIANG CHINA

公众号二维码

企业网站二维码

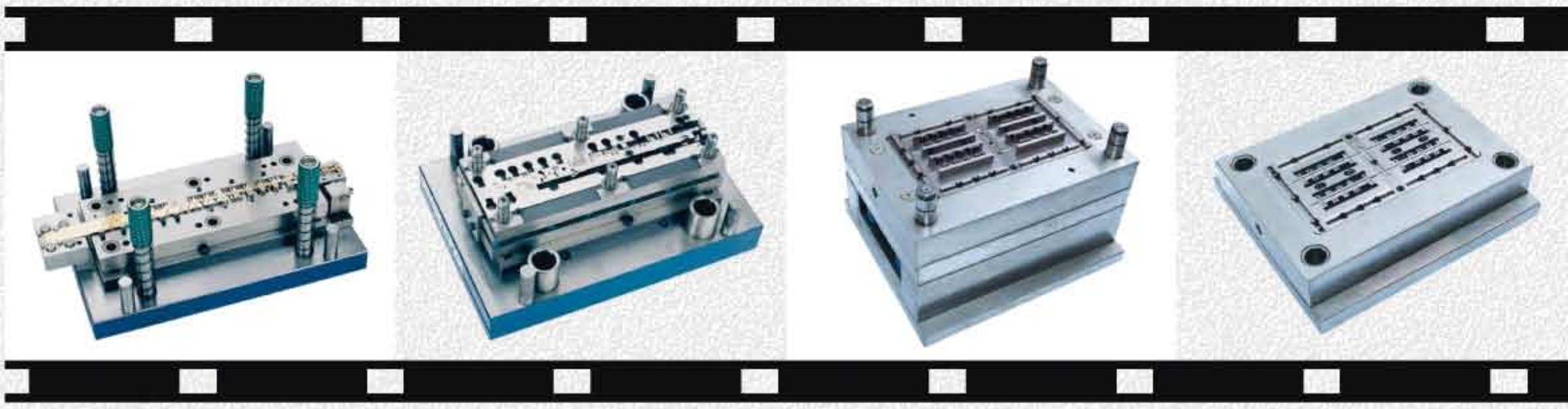

2022版

企业简介

浙江红星电业有限公司创建于1989年，厂房总面积65000m²，是中国电接插元件行业协会成员单位；公司地处交通便利，风景秀丽的沿海城市——乐清。

本公司主要生产家用电器、灯具、计算机、摩托车、电动车、汽车、新能源等配套的电连接器及端子，共计3000多个品种。公司已通过了ISO9001:2015版国际质量管理、ISO14001:2015环境管理、ISO45001:2018职业健康安全管理及IATF16949:2016汽车质量管理体系认证，其低频连接器主导产品通过了UL、CE、TUV、CQC认证。

公司以科技为先导，大力进行技术改造、设备的革新，引进了一批德国、瑞士、日本三菱高精密电加工设备及检测设备，实验室配有德国、日本等全套检测设备；努力增强公司的产品设计、模具开发和制造实力，使公司生产出的产品质量不断提高；产品远销欧美、印度、东南亚和港澳台地区。

公司还生产自动化设备、机械手、节能静音粉碎机等。

公司始终重视人才的培养，经过多年的努力，已形成一种务实求是、追求完美的企业文化；拥有一批资深的技术、管理人才队伍、自行设计开发产品及模具制造；从接单、开发、设计、制造、生产、服务一并作业完成；公司十分注重生产过程的质量控制，从对原材料供应商审核、进料检验、生产线上产品筛检到最后成品检测，都建立了完善而严格的质量保证体系；公司现有各种自动化、检测、生产设备达500多台。

公司的质量方针是“客户满意，服务快捷，创新进取，持之以恒”；一贯坚持以：“红星电业、质量求精、价格合理、信守合同”为经营理念，始终坚持顾客导向的宗旨；为广大客户提供优质的产品和满意的服务。

愿我们携手共进，共创辉煌。

PROFILE

Zhejiang Hongxing Electrical Co., Ltd. was established in 1989, which is a member of China Electronic Components Association. The company locates in the costal city--------Yueqing, together with convenient traffic and beautiful scenery.

The company mainly manufactures all kinds of connectors, housing and terminal for household appliances, lamps, computers, motorcycles, electric car, automobiles and new energy etc. There are more than 3000 product categories. The company has already been approved by ISO9001:2015 International Quality System, ISO14001:2015 Environmental Management System Certificate,ISO45001:2018 Occupational Health and Safety Management and IATF16949:2016 Automobile Quality Management System Certification also. its low-frequency connectors have obtained UL、TUV、CE、 CQC Certificate.

The company makes great efforts to improve relevant equipments and technology. It introduces many high-precision processing equipment and test equipment, from Germany, Switzerland and Japan (MITSUBISH). Our laboratory has full sent test equipment from from Germany and Japan. These equipments will be helpful for improving the products design, mold development, and manufacture. improving the quality of our products. The products are exported to Europe, America, India, southeast Asia, Hong Kong, Taiwan and so on.

The company manufactures automation equipment, robots, Energy saving silent crusher and so on.

There are a group of experienced technicians and managers in the company. They offer the customers integrated service from order-receiving to development, from designing to manufacturing, from goods-dispatching and after service. The company paid much attention to quality-control in manufacturing process. There is integrated and strict quality guarantee system in checking the raw material suppliers, detecting the raw materials, filtering in the production line and finally the access inspection. We have more than 500 equipments:production equipment, test equipment, and so on.

The company holds “customers satisfaction, rapid service, innovation and perseverance” as quality principle. They always put themselves in the customers' place and offer best quality products and considerate service to them.

Wish we could have a beautiful future under the cooperation among us.

HXH®

欢迎您查阅红星电业产品目录
我们竭诚希望成为您的供应商

Welcome you to look up HONGXING ELECTRICAL products Catalogue, We sincerely hope to be your supplier

接插件、端子编号说明 Description about Connector&Terminal Code:

例：HX 250 02 -XXX

- 连接器、端子类型代号
- 排位代号
- 规格代号
- 产品代号

连接器类别 Connector Classification:

代号	P	R	RF	Y	A/B	BH	WA	WAP	WAQ	WAD	WAG	AB	AWB
名称	插头（带钩）	插座（带翅）	插座（平头）	孔座	针座（直式）	针座（加高型）	针座（弯式）	平弯 前平弯	反平弯 后平弯	定位平弯	高弯	立贴	卧贴

材质类别 Materials Classification:

热塑性塑料 Thermoplastics:

代号	Nylon(PA66)	PBT（G0-G30）	PC	PVC	PA9T
名称	尼龙66	聚对苯二甲酸丁二醇脂	聚碳酸脂	聚氯乙烯	尼龙9T（聚酰胺）

端子类别 Terminal Classification:

代号	PT	RT	H	HS	S、GS	N	P	Q
名称	插孔、端子	插针	横插	横插带锁	带锁	直插	直插片	旗形

材质类别 Materials Classification:

代号	Phos.Bronze	Brass	Copper alloys	Copper	Stainess or Steel	Fe
名称	磷青铜	黄铜	铜合金	红铜	不锈钢・钢材	铁

电镀类别 Plated Classification:

代号	Gold plated	Ag plated	Tin-Cu plated	Tin plated	Tin-Lead plated
名称	金	银	铜 锡	亮 锡	铅 锡

产品目录

PRODUCTS CONTENTS

名称 Name		间距 Pitch(mm)	页数 Page
彩 图 目 录			1～14
认 证 证 书			15～ 20
HX12500- 12501- (51021/1. 25)	SMT	1. 25	21～ 23
HX12503-(51146、53780/1. 25超薄)	SMT	1. 25	24
HX12504- (GH)	SMT	1. 25	25
HX15000- 15001- (ZH)	SMT	1. 5	26～ 28
HX15004- (SZN)		1. 5	29
HX15005- (JC15/ SZNW)		1. 5	30
HX20006-20007- (PH)	SMT	2. 0	31～ 33
HX20020- (SMH200/HY)	SMT	2. 0	34～35
HX20022- (SMH200-H)		2. 0	36
HX20028- (PHB/ PHSD)		2. 0	37～ 38
HX20012- (YDH200)		2. 0	39
HX20016- (PHD)		2. 0	40
HX20017- (PHDS)		2. 0	41
HX20018-(PA)单排	SMT	2. 0	42～43
HX20019- (PAD)双排		2. 0	44
HX20024-(35507、35362、 35363)		2. 0	45
HX20032- (51005、51006)		2. 0	46
HX20008- (SAN)单排		2. 0	47
HX20009- (SAND)双排		2. 0	48
HX20010- (JC20/SANW)		2. 0	49
HX20039- (YH200)		2. 0	50
HX20011-(杜邦2.0)		2. 0	51～ 52
HX20030- (20030))		2. 0	53
HX25002 -25003- (XH/TJC3)	SMT	2. 5	54～ 57
HX25036 -25037- (XHB/TJC26)单排	SMT	2. 5	58～ 60
HX25036 -25037- (XHB)双排		2. 5	61
HX25074- (XHS)		2. 5	62～ 63
HX25034 -25035- (HA)	SMT	2. 5	64～ 65
HX25076- (HB)		2. 5	66
HX25058- (XHD)单排		2. 5	67～ 68
HX25080- (XHDS)双排		2. 5	69
HX25060- (XHE)		2. 5	70～ 72
HX25043 -25044- (SMH250、SMP 250L、SMW250、SMAW250)		2. 5	73～ 74
HX25056- (25048HS、25045HP)		2. 5	75
HX25072- (25072)		2. 5	76

名称 Name	间距 Pitch(mm)	页数 Page
HX25004-25005-(EH)	2.5	77
HX25070-(EHB)	2.5	78
HX25006-(SCN)单排	2.5	79
HX25007-(SCND)双排	2.5	80
HX25008-(JC25/ SCNW)	2.5	81
HX25014-25015-(5264/TJC14)	2.5	82
HX25066-(XA)单排	2.5	83
HX25068-(XAD)双排	2.5	84
HX25018-25019-(250)	2.5	85
HX25045-25046-(LGC)	2.5	86
HX25012-25013-(CH2.5)	2.5	87
HX25024-25025-(EI/小四P)	2.5	88
HX25032-25033-(S11)	2.5	89
HX25011-(线扣)	2.5	90
HX25009-(35155)	2.5	91
HX25016-25017-(5102、5240)	2.5	92
HX25064-(RCY/SYP)	2.5	93
HX25082-(XM)	2.5	94
HX25022-25023- (SM)单排	2.5	95~97
HX25022-25023-(SM)双排	2.5	98~100
HX25022-25023-(SMD)	2.5	101
HX25406-(543)	2.54	102
HX25402-25403-(TJC8/杜邦)	2.54	103~104
HX25418-(TJC8A/杜邦带锁)	2.54	105~106
HX25428-(TJC8H)	2.54	107
HX25424-(TJC8D)	2.54	108
HX25404-25405-(5051/2510/TJC13)	2.54	109
HX25410-25411-(CH10、5045)	2.54	110
HX25432- (DC2、DC3)	2.54	111
HX25415-(25415)	2.54	112
HX30001-(43640、43645、43650)单排	3.0	113~114
HX30002-(43020、43025、43045)双排	3.0	115~116
HX30003- (30003)	3.0	117
HX37001 -37002-(5500、5600)	3.7	118~120
HX39600-39601-(VH) SMT	3.96	121~124
HX39616- (39616/VHRR)	3.96	125~126
HX39608- (VHR)	3.96	127
HX39610-(35156、35313)	3.96	128
HX39620-(SDN)	3.96	129

名称 Name	间距 Pitch(mm)	页数 Page
HX39602- 39603-(2139/3.96/ TJC6)	3. 96	130
HX39606-(5195)	3. 96	131
HX39607-(5196)	7. 92-3. 96…3. 96	132
HX39604-(90331/TJC7)	3. 96	133
HX39614-(SLP、SLR)	3. 96/5. 0	134
HX39612-(39612)	3. 96/4. 6	135~136
HX41405-41406-(FL)	4. 14	137~141
HX42000-42001-42002-42003-(5557、5559、 5566、 5569)单排	4. 2	142~144
HX42000-42001-42002-42003-(5557、5559、 5566、 5569)双排	4. 2	145~151
HX42008-(42474、42475)	4. 2	152
HX42005-42006-(SL/RV42)	4. 2	153
HX45000-45001-(CL014/0TP)	4. 5	154
HX45002-45003-(EL)	4. 5	155~156
HX45004-45005-(YL)	4. 5	157~160
HX45006-45007-(小型EL)	4. 5	161~162
HX50001-(QH)	5. 0	163
HX50004-(NV)	5. 0	164
HX50300-50301-(50300、50301)	5. 03	165~168
HX50800-50801-(8981/大四P/TJC10)	5. 08	169~170
HX50802-50803-(5058/5.08)	5. 08	171
HX50807-(5197)	5. 08	172
HX50808-(5198)	10. 16-5. 08…5. 08	173
HX50810-(MKH/ TJC52)	7. 62-5. 08…5. 08	174
HX55000-55001-(5025)	5. 5	175
HX62001-62002-(L6.2)	6. 2	176~178
HX62003-62004-(VL)	6. 2	179
HX62007-62008-(VLP、VLR)	6. 2	180~183
HX67000-67001-(3191)	6. 7	184~186
HX75000-75002-(5199)	7. 5-5…5	187
HX75003-75004-(TJC2)	7. 5-5…5	188
HX75005-75006-(TJC2A)	7. 5-5…5	189
HX75007-75004-(TJC2B)	7. 5-5…5	190
HX75011-75012-(YHL500、YHL500-B、YWL500)	7. 5-5…5	191
HX75016-(75016)	7. 5	192
HX80001-80002-(TJC4)	8-6…6	193
HX10001-10002-(TJC1)	10-8…8	194
HX45020-45022-(SMF)	4. 5	195
HX82001-82002-(Cy-X201/35108)	8. 0/5. 0	196~197

名称 Name	间距 Pitch(mm)	页数 Page
洗衣机系列连接器 Washing Machine Series Connector		198~202
HX18003~18013-(35150、35151) 型中继带锁连接器 HX18003~18013-(35150 、 35151)Secondary LockConnector	6.2/7.3/7.8/8.9	203~205
HX18014-(35224) 型中继带锁连接器 HX18014-(35224)Secondary Lock Connector	6.2/7.3/8.9	206
HX18016-(35180、35965) 型中继带锁连接器 HX18016-(35180 、 35965)Secondary Lock Connector	8.0/8.5/8.7	207
HX18019-18020~18038-(1806) 型条形连接器 HX18019-18020~18038-(1806)Pressure Welding Bar Connector	6.0/6.6	208~209
HX1. 8K-(1.8K) 型条形连接器 HX1.8K-(1.8K)Pressure Welding Bar Connector	6.0/6.6/8.0	210
HX63080-(42021、42022) 型车用连接器 HX63080-(42021 、 42022)Connector For Automobile	6.35	211~216
HX28050-(2. 8 汽配) 型车用连接器 HX28050-(110 Terminal)Connector For Automobile	4.0/5.0	217
HX63090-(6. 3 汽配) 型车用连接器 HX63090-(250 Terminal)Connector For Automobile	9.0/6.0	218~219
HX6. 0K-(35955) 车用连接器 HX6.0K-(35955)Connector For Automobile	6.2/7.25	220
HX25412-25413-25414-(SA) 车用连接器 HX25412-25413-25414-(SA)Connector For Automobile	2.54	221
车用系列连接器 Automobile Series Connector		222~225
HX-SCS-(SCS) 空调冰箱插件 HX-SCS-(SCS)Air-condition And Refrigerator Used Socket	5.8/5.8/10.05	226
HX201- 保险丝管系列连接器 HX201-Fuse Holder Series Connector		227~228
HX-DY- 电源骨架系列 HX-DY-Framework Of Power Supply Series		229
HX4. 8S-(35189) 微波炉系列连接器 HX4.8S-(35189)Microwave Oven Series Connector		230~232
HX2.8S-6.3S-(PS/35196) 微波炉系列连接器 HX2.8S-6.3S-(PS/35196)Microwave Oven Series Connector		233
硬护套系列 (2.8/4.8/6.3端子) Hard Sleeve Series(110/187/250Terminal)		234~243
软护套系列 (2.8/4.8/6.3端子) Soft Sleeve Series(110/187/250Terminal)		244~246
软护套 (子弹头) Shur Plug Sleeve		247
端子系列 Terminal Series		248~252
特种连接器系列 Special Type Connector Series		253~256
专用连接器系列 (专用品) Special Connector Series (Exclusive use)		257~263
端子压接相关标准 Cheek Items And Approval Standards Related To Pressure Connection		264
荣誉奖牌、检测设备 Honorary Medals Trsting Equipment		265~271
模具制造 Mould Maunfacturing		272
机械手、破碎机系列 Swing-ram Robots And Pulvevizer Series		273~279
公司位置地图 Company Location Map		280

51021/1.25 (1.25mm) P21

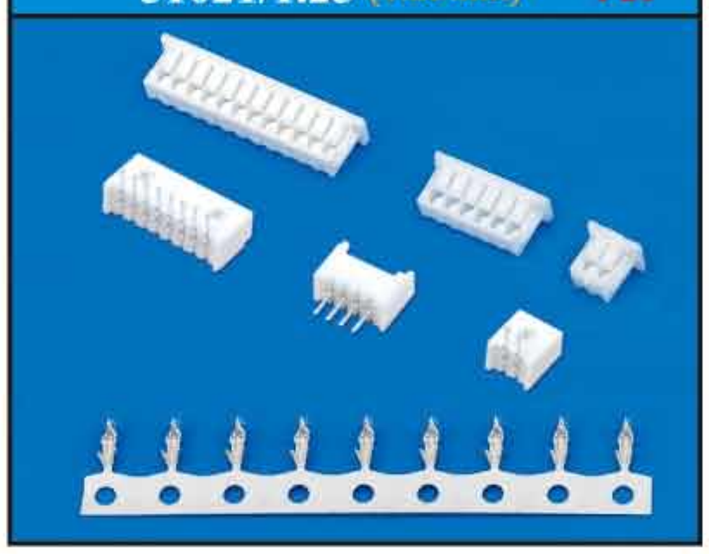

1.25 贴片 SMT(1.25mm) P22

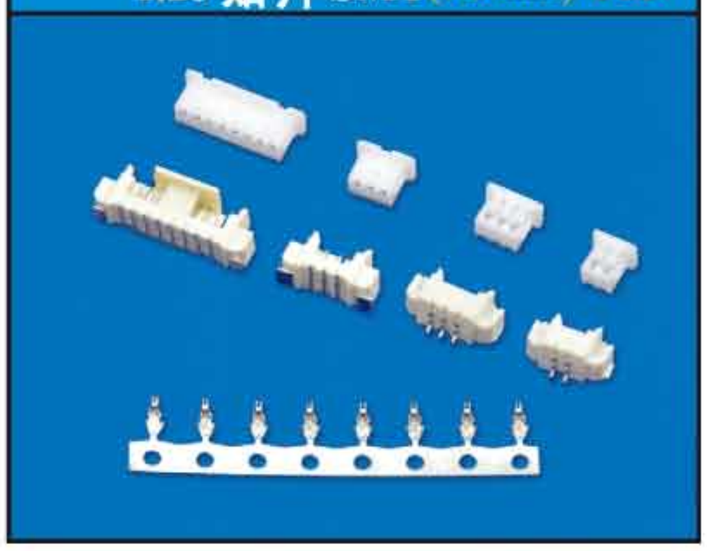

51021/1.25 (1.25mm) P23

1.25 超薄 贴片 SMT(1.25mm) P24

GH 贴片 SMT(1.25mm) P25

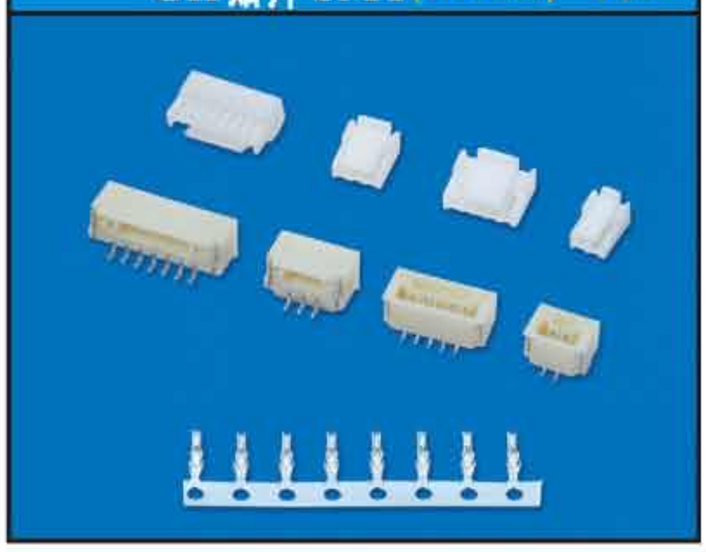

ZH (1.5mm) P26

ZH 贴片 SMT(1.5mm) P27

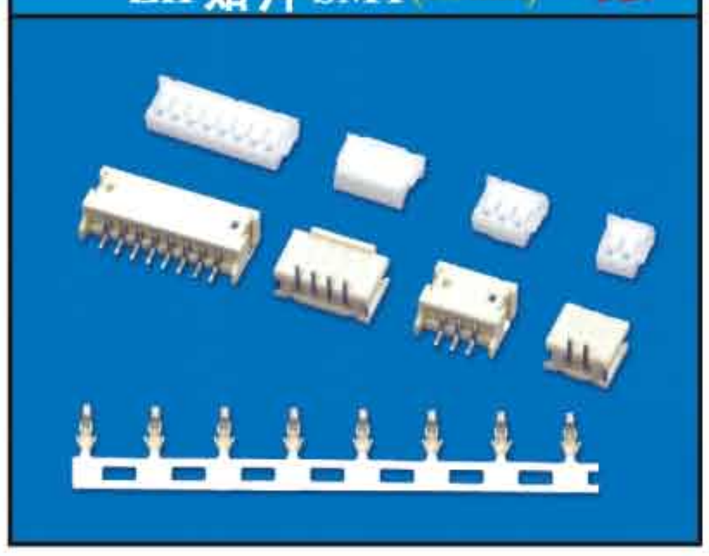

ZH (1.5mm) P28

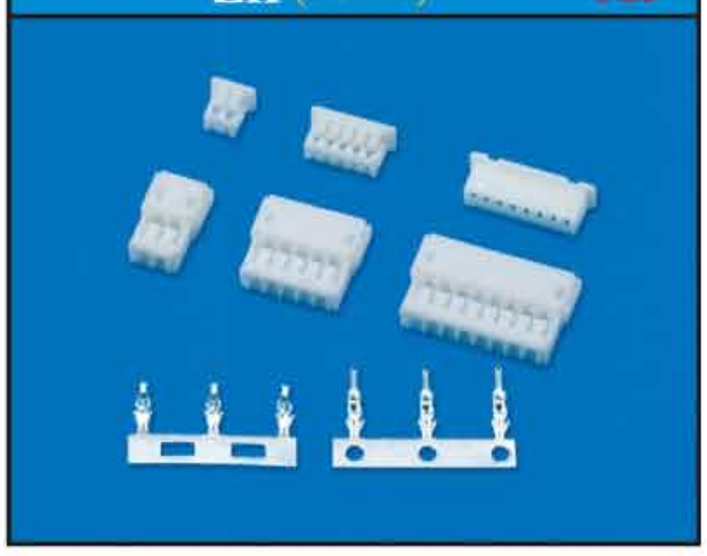

SZN (1.5mm) P29

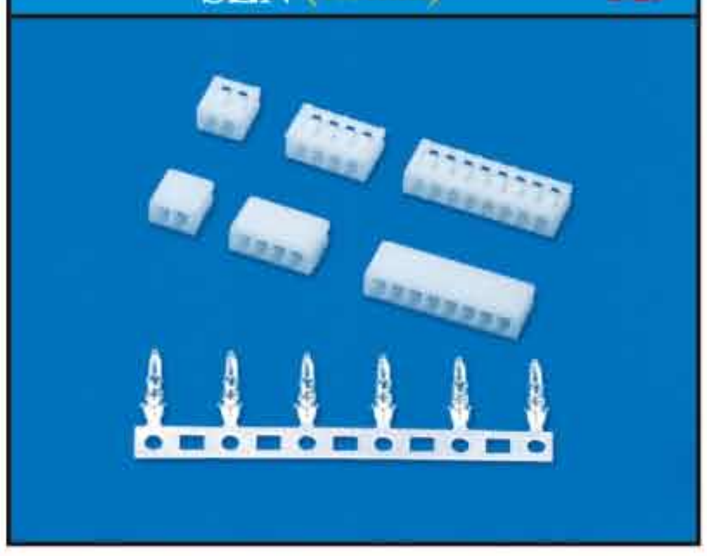

JC15/SZNW (1.5mm) P30

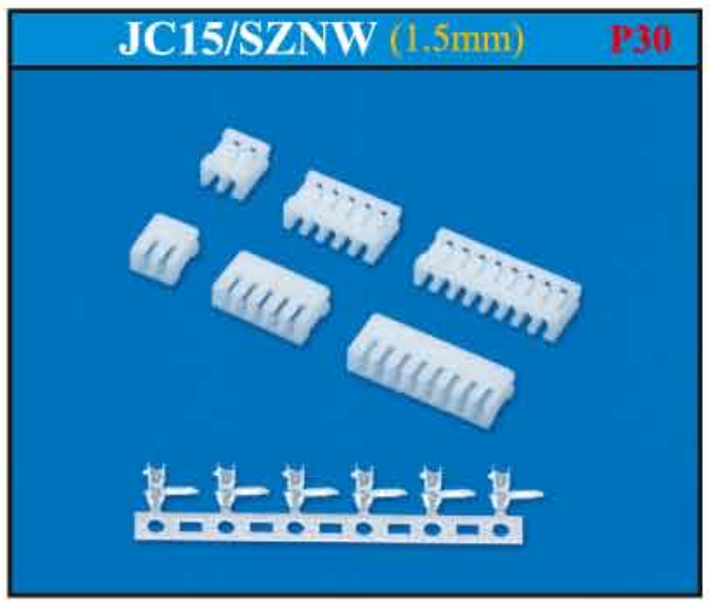

PH (2.0mm) P31

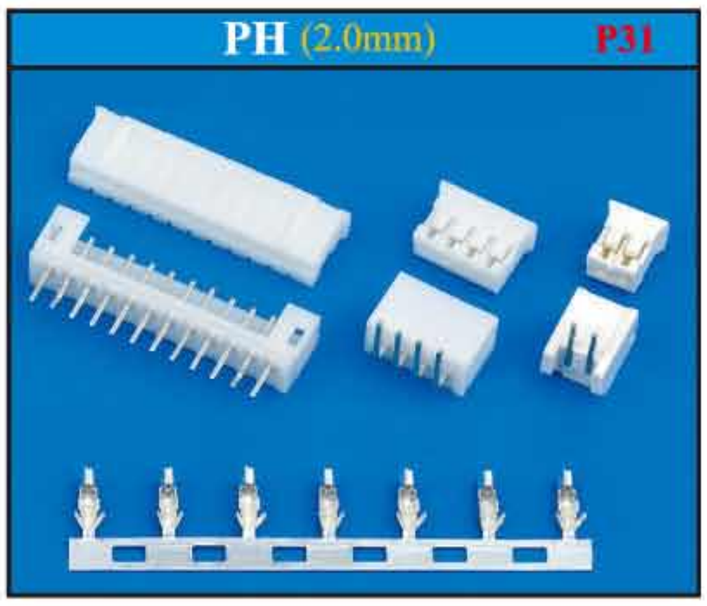

PH 贴片 SMT(2.0mm) P32

PH (2.0mm) P33

20020/SMH200/HY (2.0mm) P34

HY 贴片 SMT(2.0mm) P35

20022/SMH200-H (2.0mm) P36

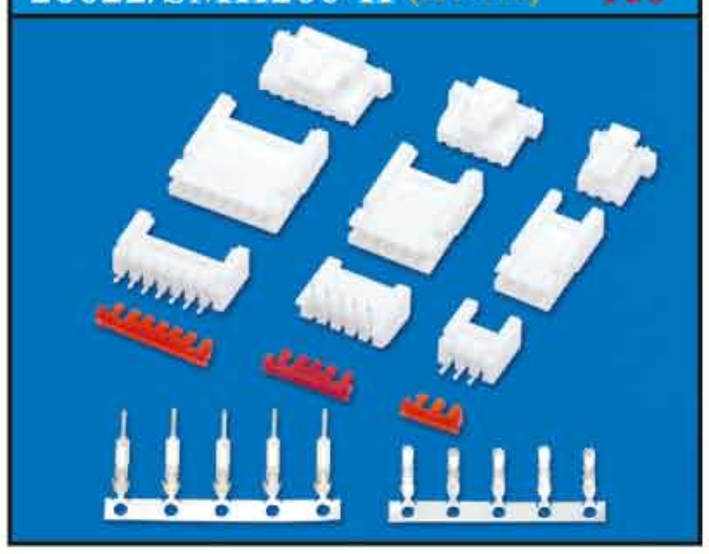

PHB/PHSD (2.0mm) P37

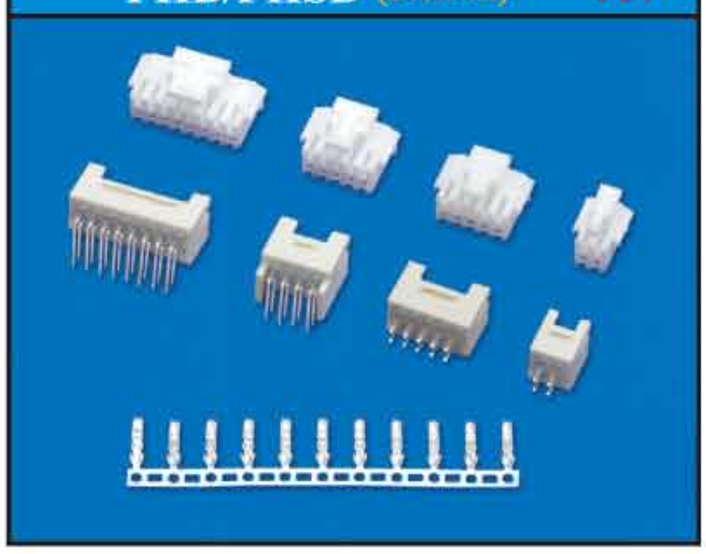

PHB/PHSD (2.0mm) P38

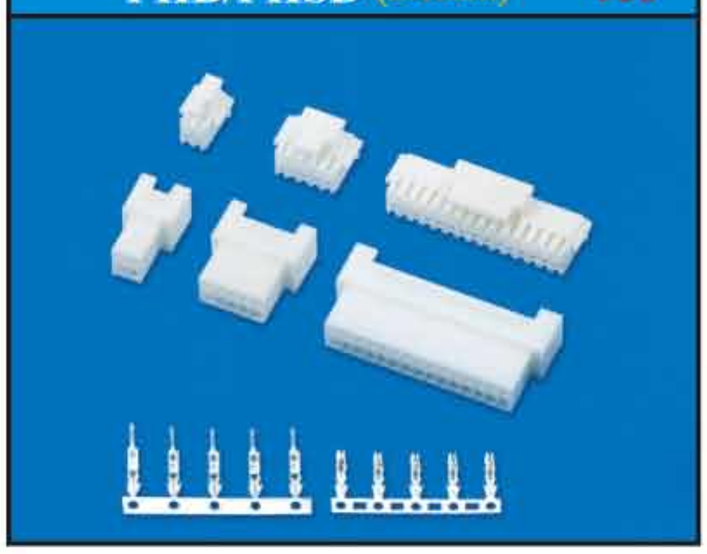

YDH200 (2.0mm) P39

PHD (2.0mm) P40

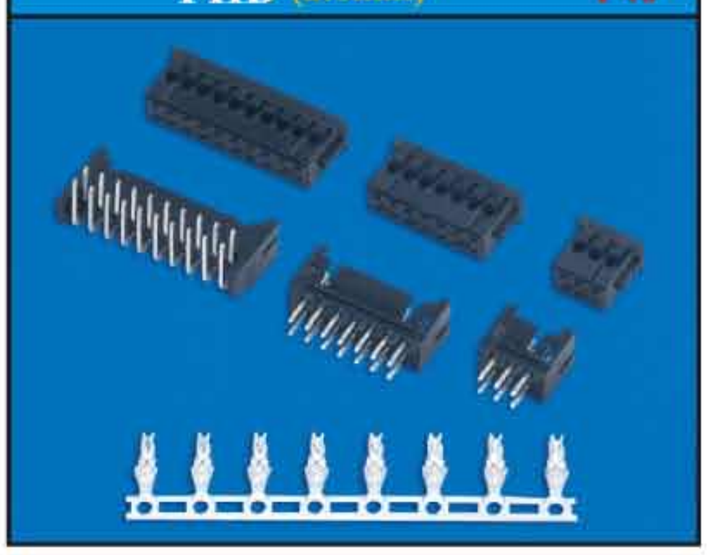

PHDS (2.0mm) P41

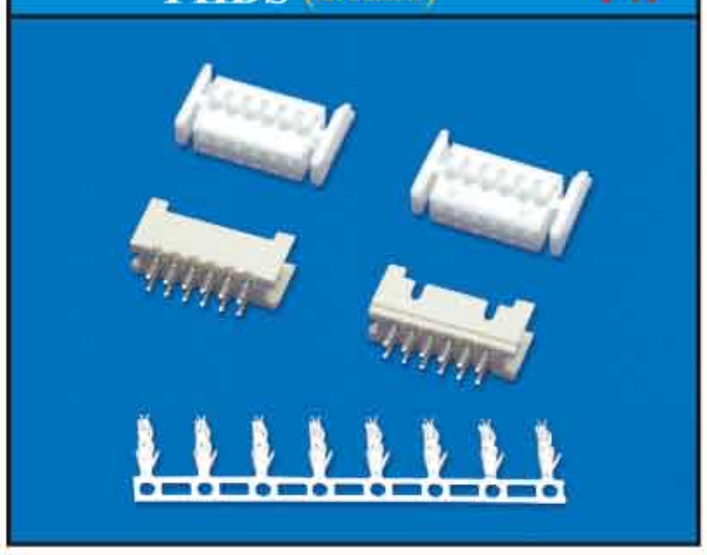

PA (2.0mm) P42

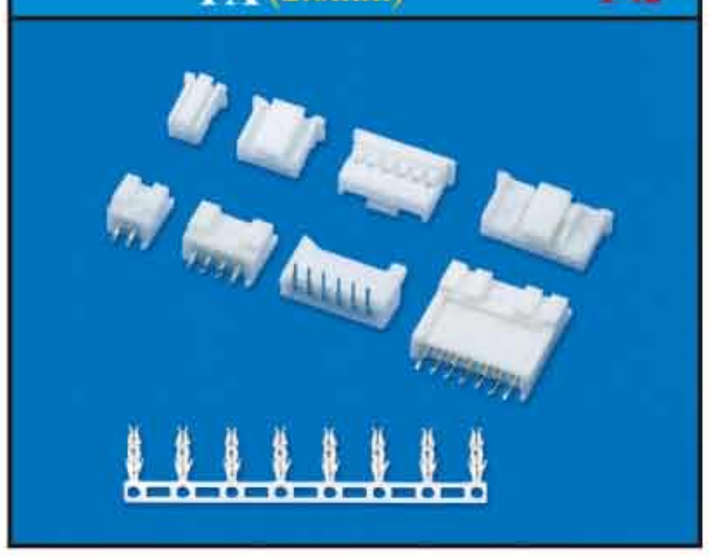

PA 贴 片 SMT (2.0mm) P43

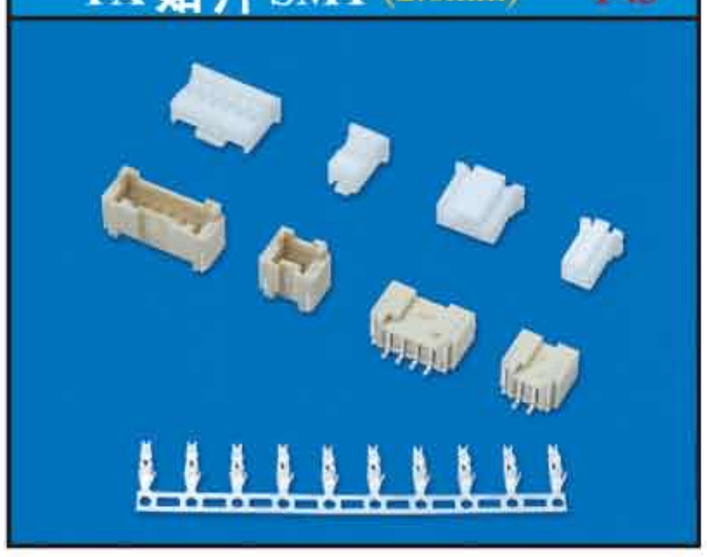

PAD(2.0mm) P44

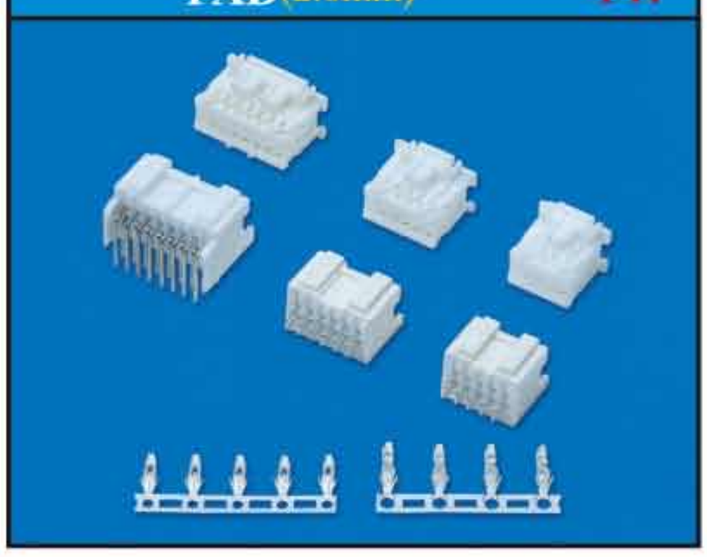

20024/35507 (2.0mm) P45

20032/51005、51006 (2.0mm) P46

SAN (2.0mm) P47

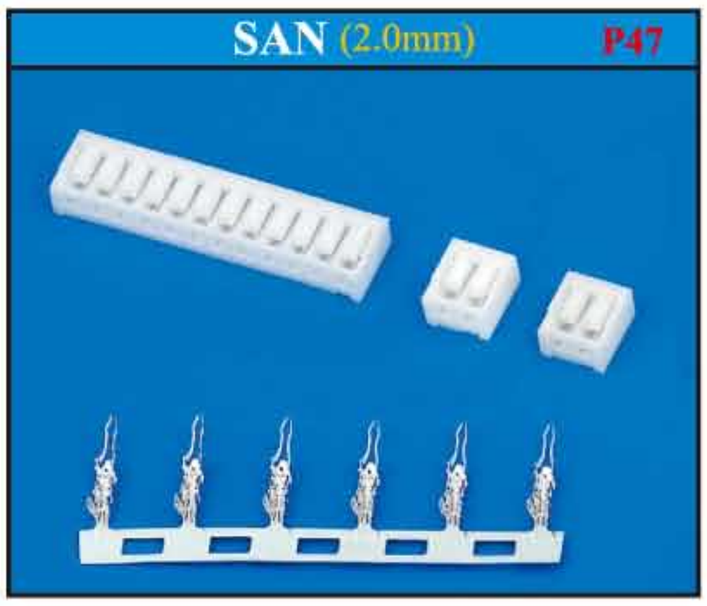

SAND (2.0mm) P48

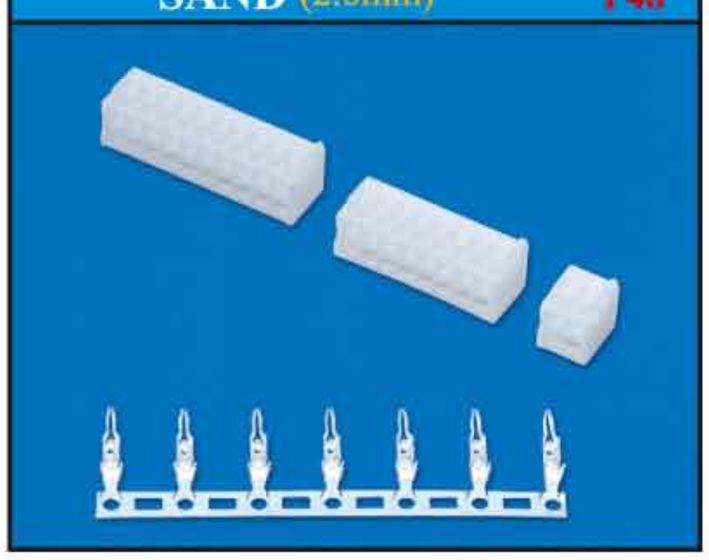

JC20/SANW (2.0mm) P49

YH200 (2.0mm) P50

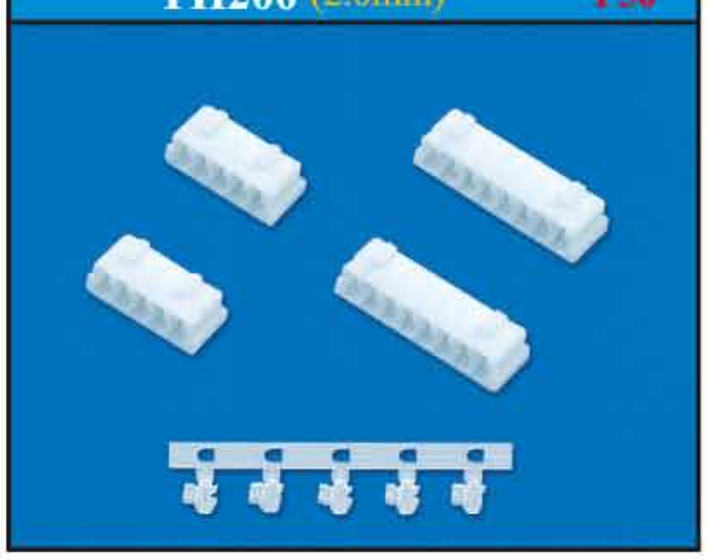

杜邦2.0单排 (2.0mm) P51

杜邦2.0双排 (2.0mm) P52

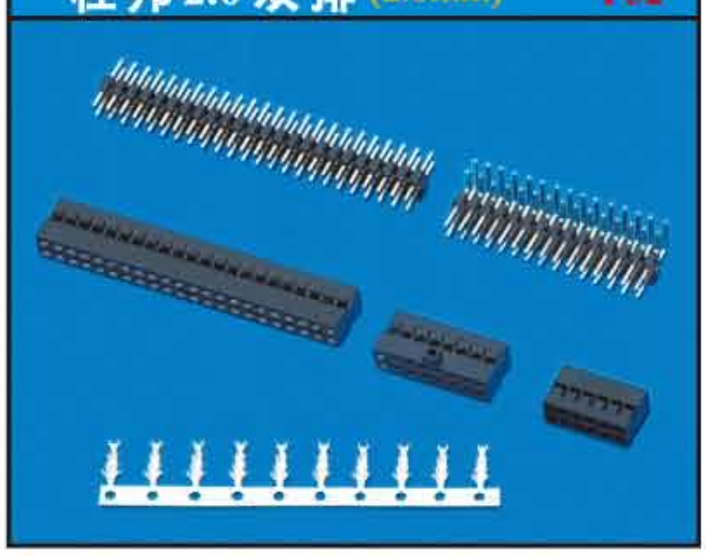

20030 (2.0mm) P53

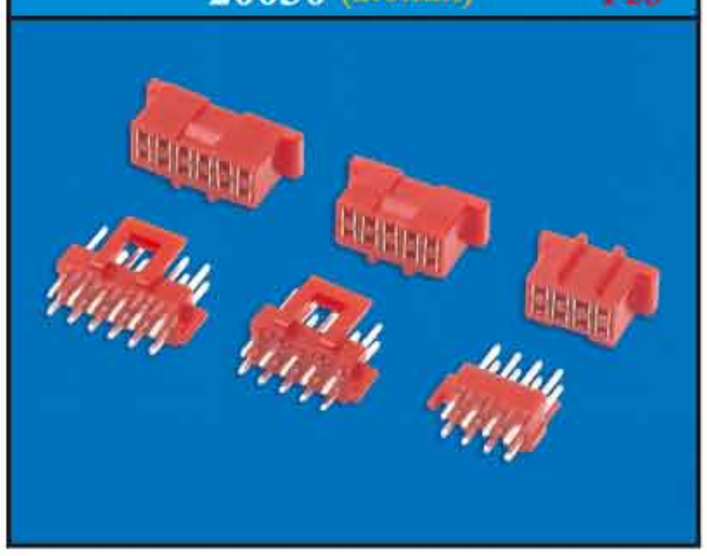

XH/TJC3 (2.5mm) P54

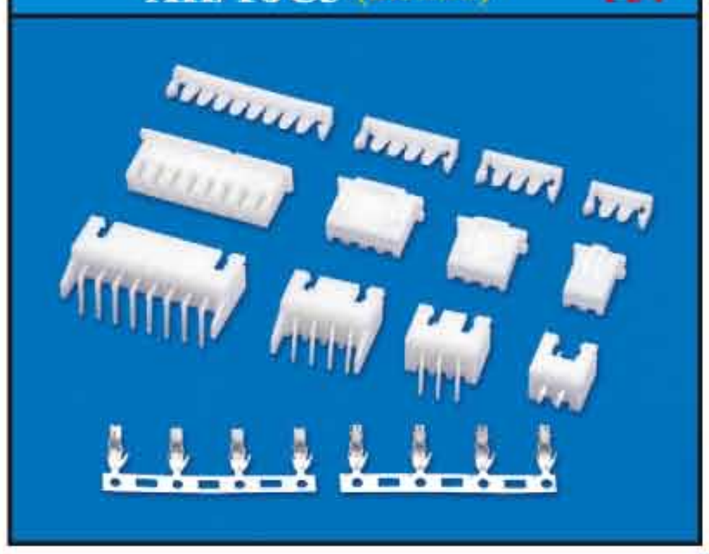

XH/TJC3 (2.5mm) P55

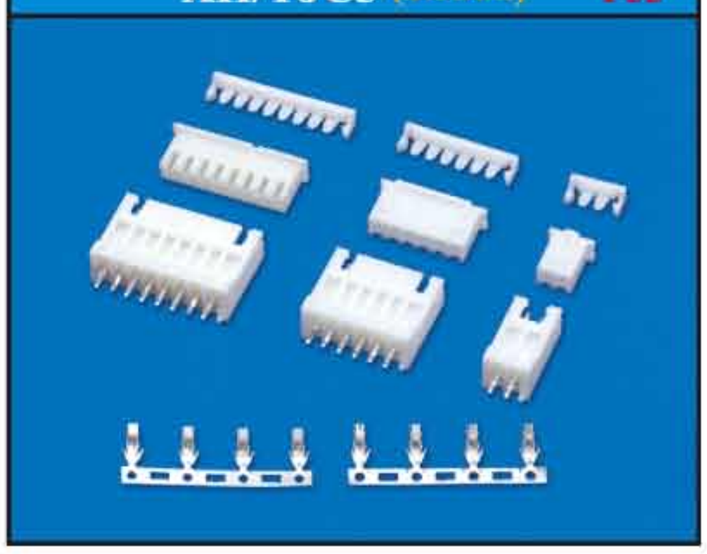

XH贴片SMT(2.5mm) P56

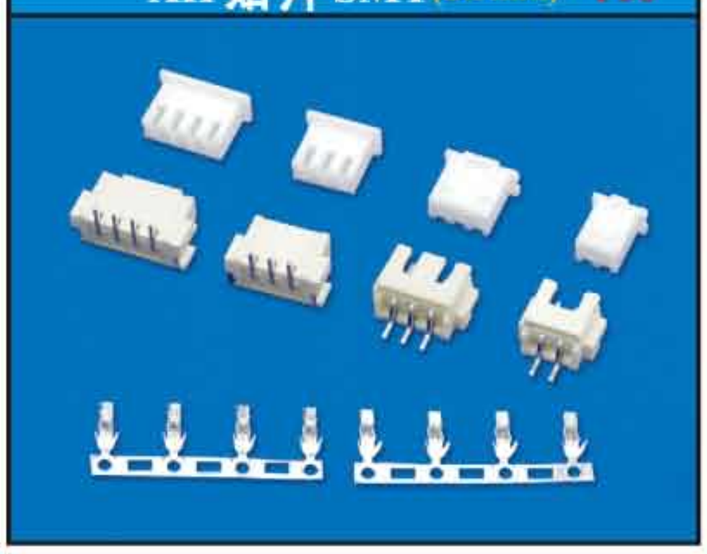

XH/TJC3 (2.5mm) P57

XHB/TJC26 (2.5mm) P58

XHB贴片SMT (2.5mm) P59

XHB (2.5mm) P60

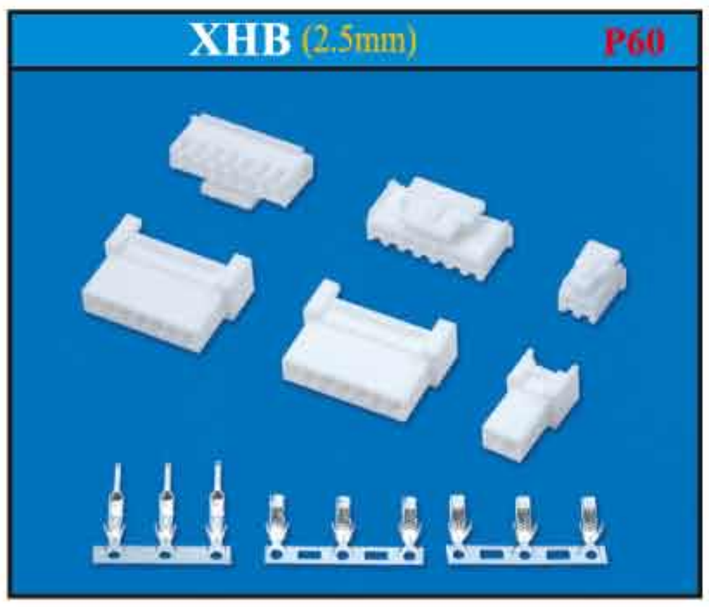

XHB双排 (2.5mm) P61

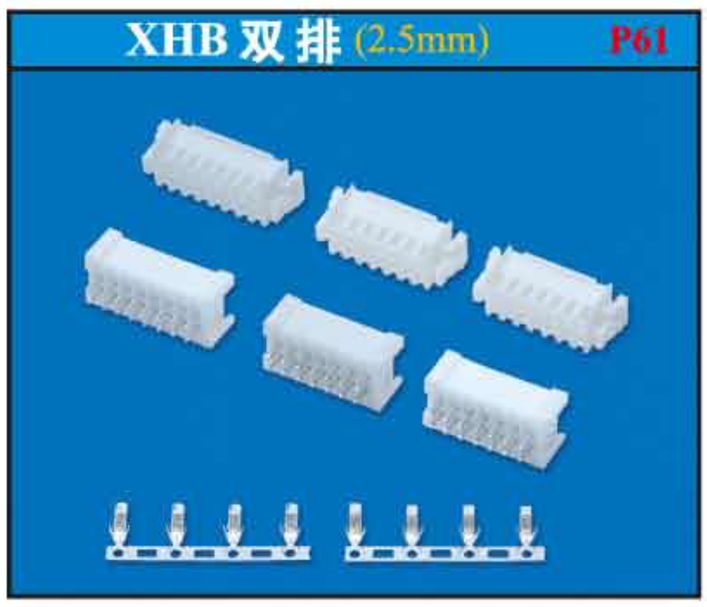

XHS (2.5mm) P62

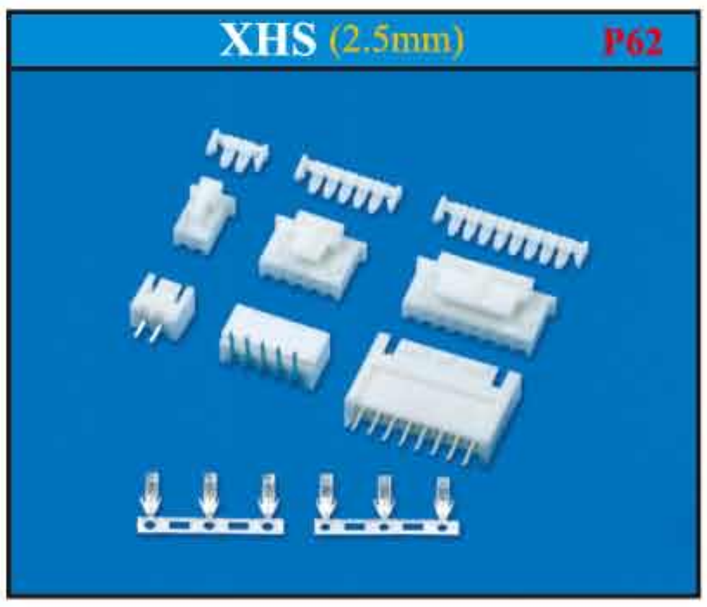

XHS (2.5mm) P63

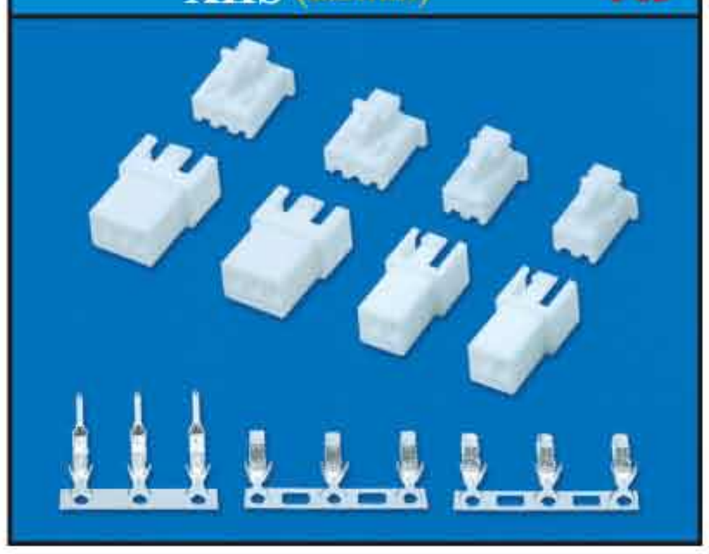

HA (2.5mm) P64

HA贴片SMT(2.5mm) P65

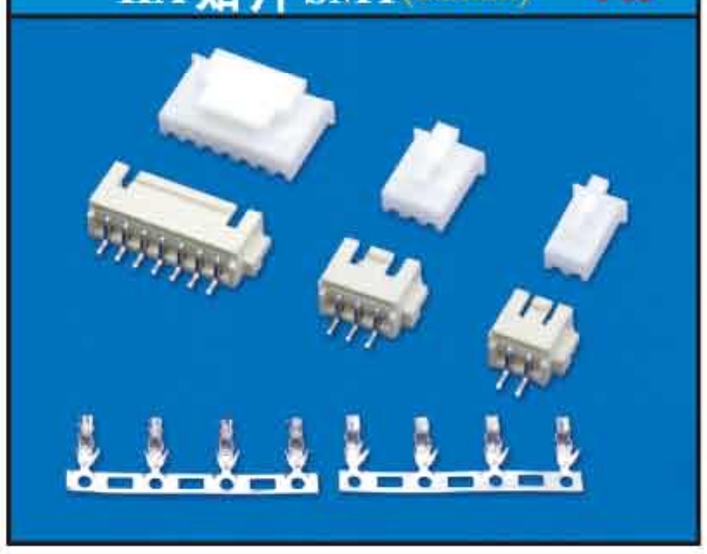

HB (2.5mm) P66

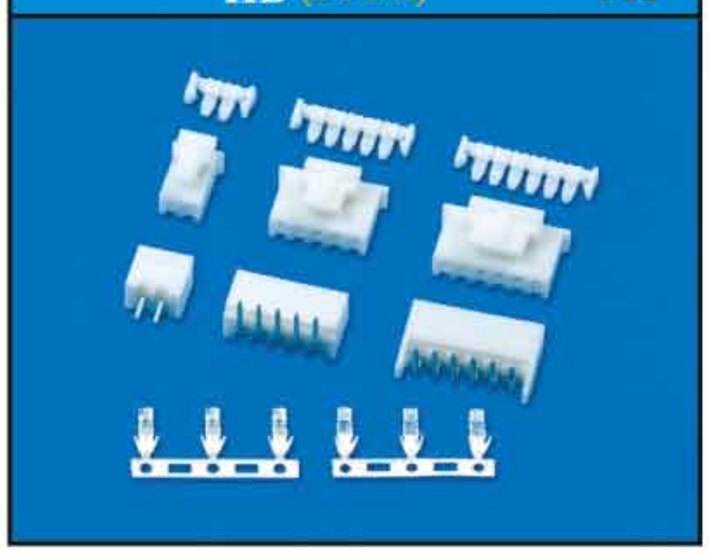

XHD (2.5mm) P67

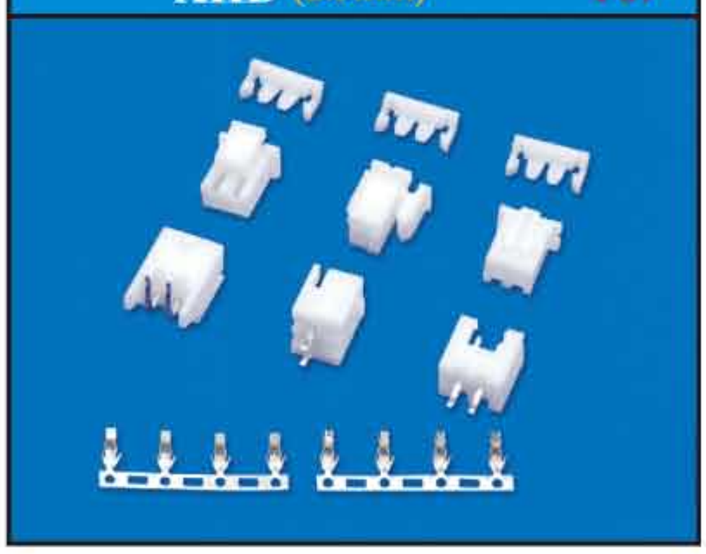

XHD (2.5mm) P68

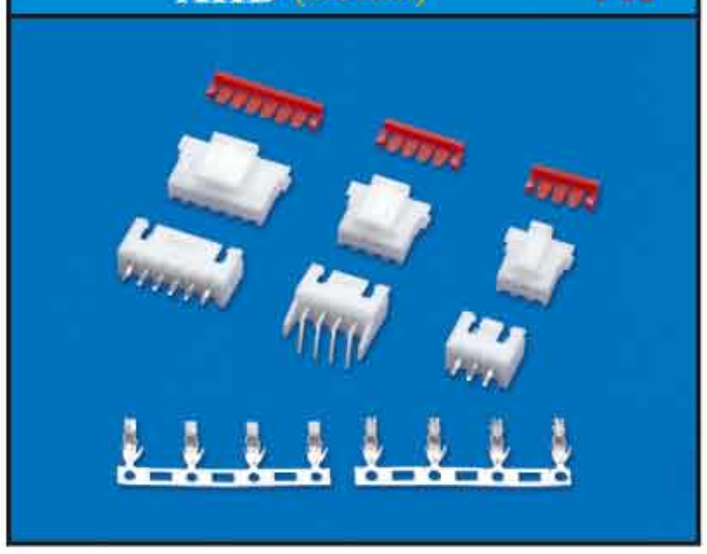

XHDS (2.5mm) P69

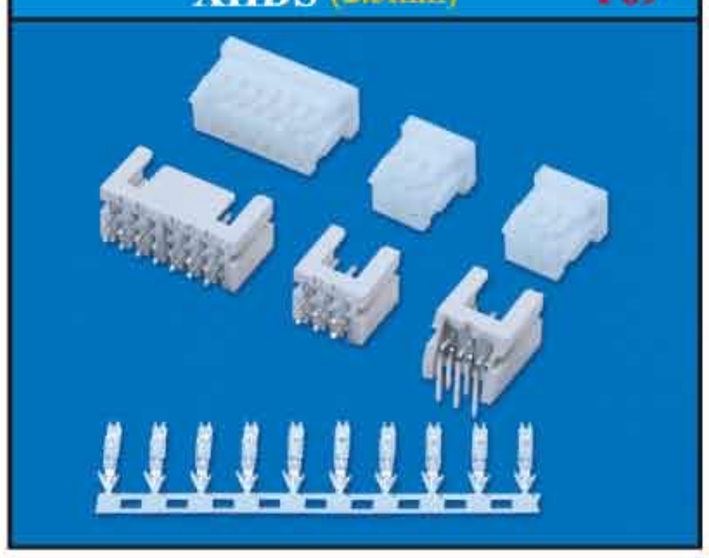

XHE (2.5mm) P70

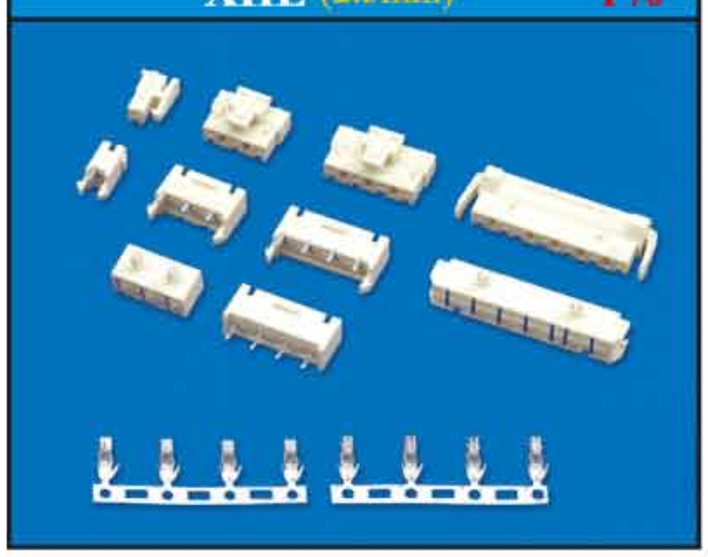

SMH250、SMP250L (2.5mm) P73

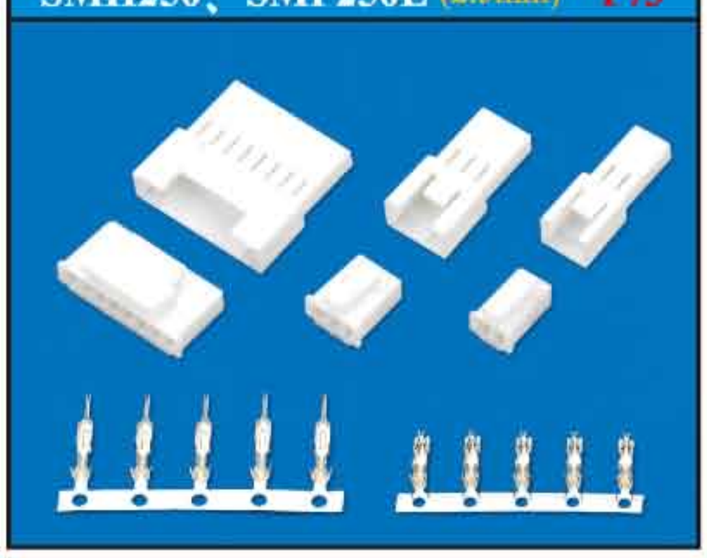

SMH250、SMW250 (2.5mm) P74

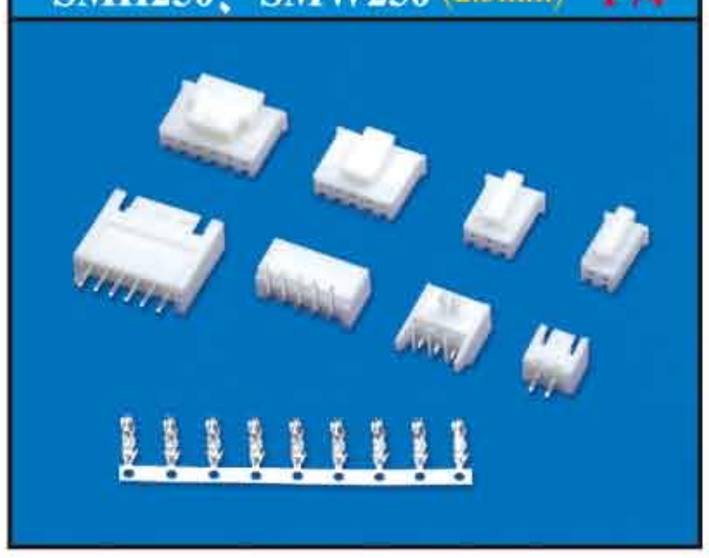

25056/25048HS、25045HP (2.5mm) P75

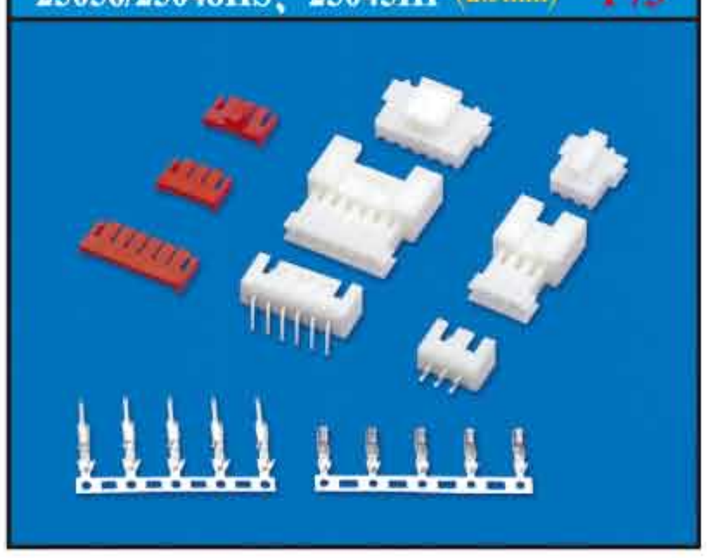

25072 (2.5mm) P76

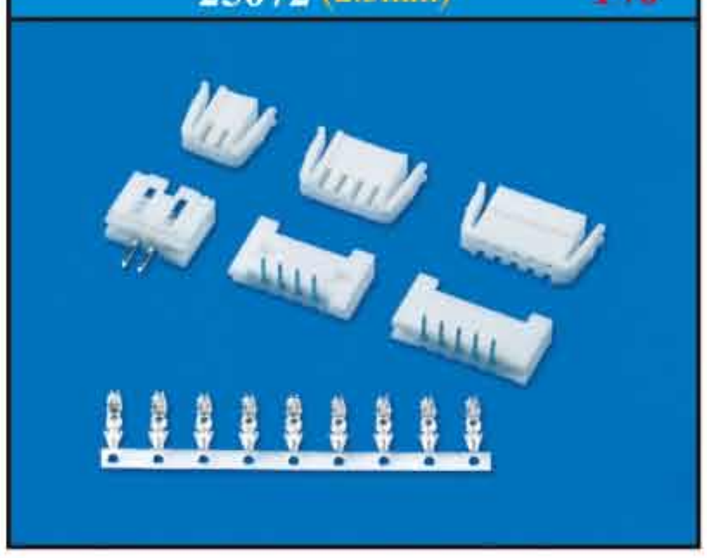

EH (2.5mm) P77

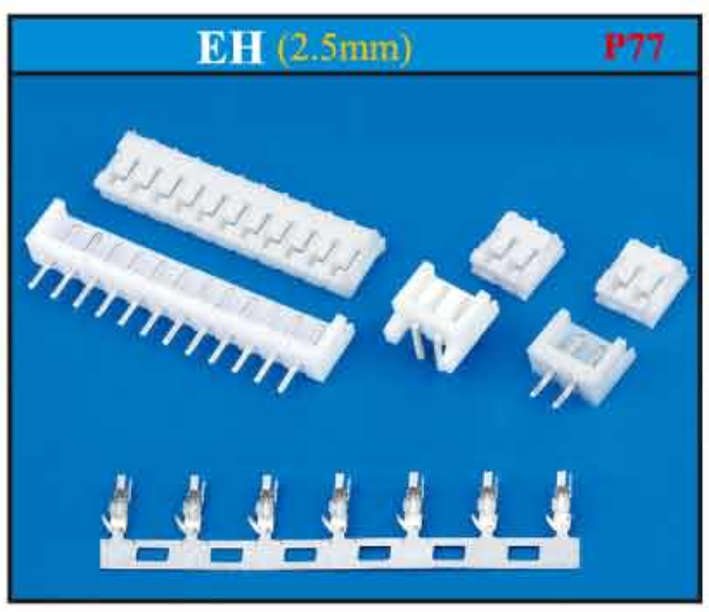

EHB (2.5mm) P78

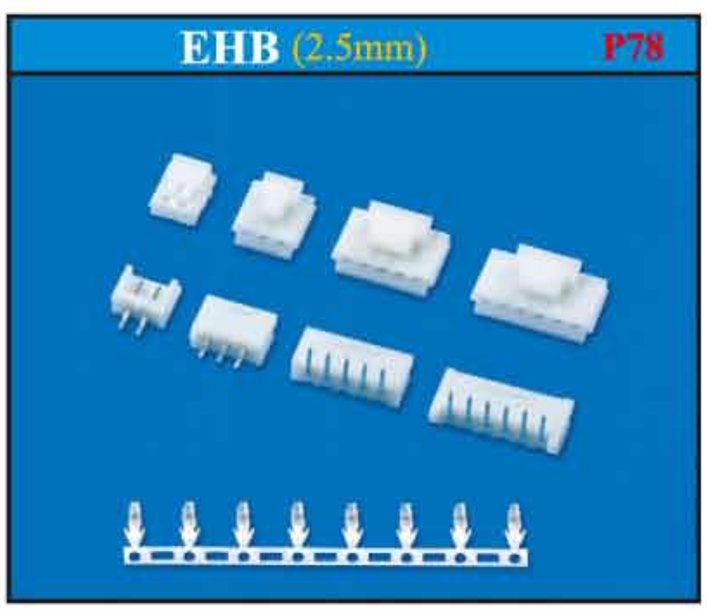

SCN (2.5mm) P79

SCND (2.5mm) P80

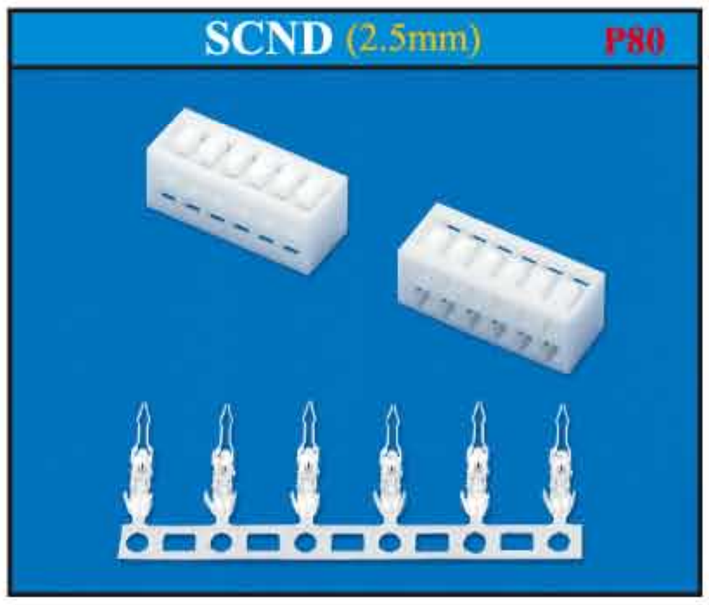

JC25/SCNW (2.5mm) P81

5264/TJC14 (2.5mm) P82

XA (2.5mm) P83

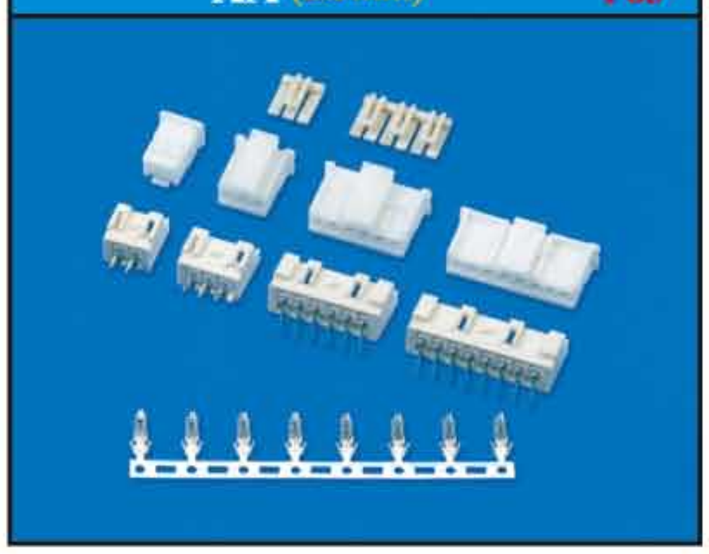

XAD (2.5mm) P84

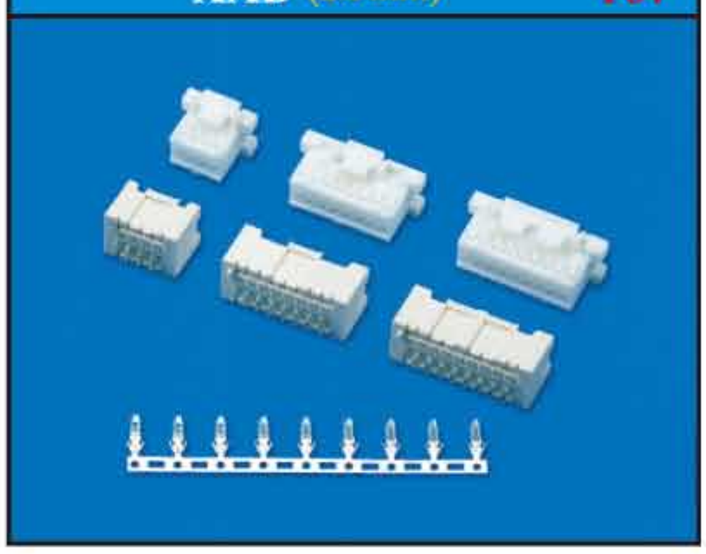

250 (2.5mm) P85

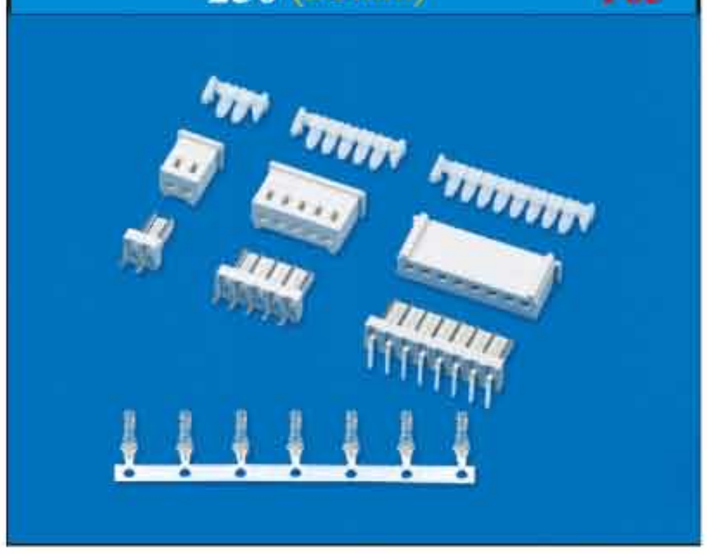

LGC (2.5mm) P86

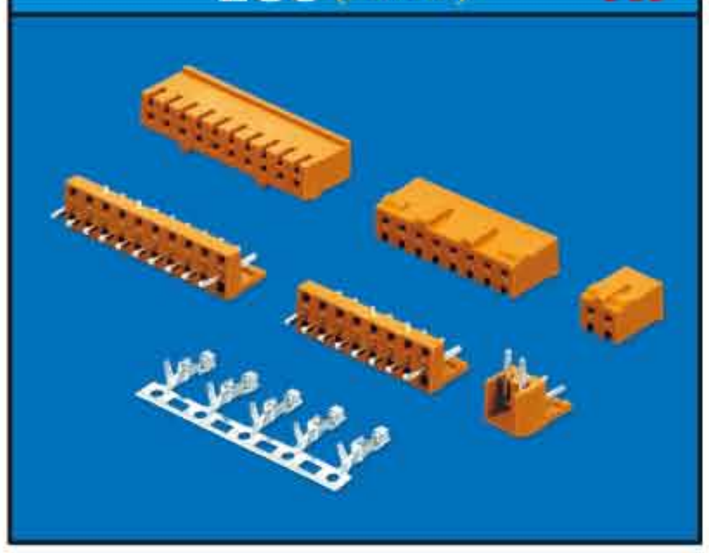

CH2.5 (2.5mm) P87

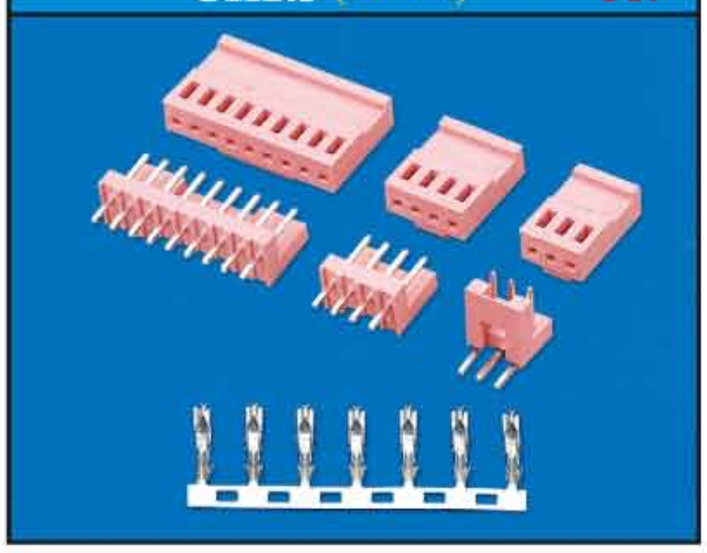

EI/ 小四 P (2.5mm) P88

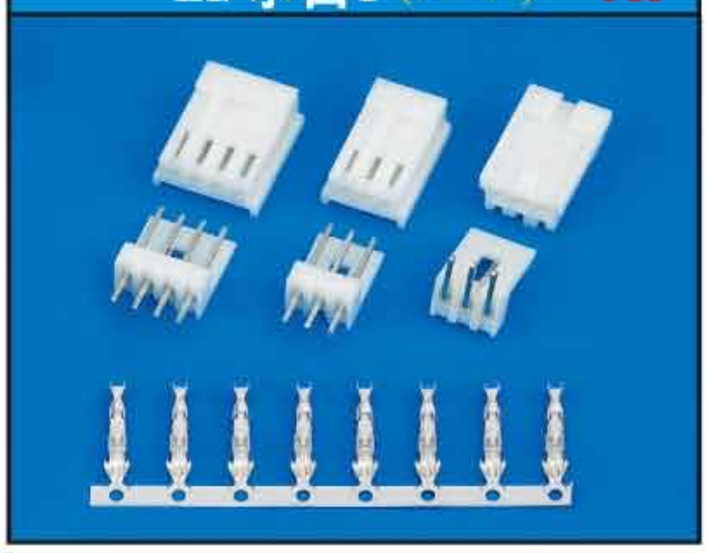

S11 (2.5mm) P89

线扣 (2.5mm) P90

35155 (2.5mm) P91

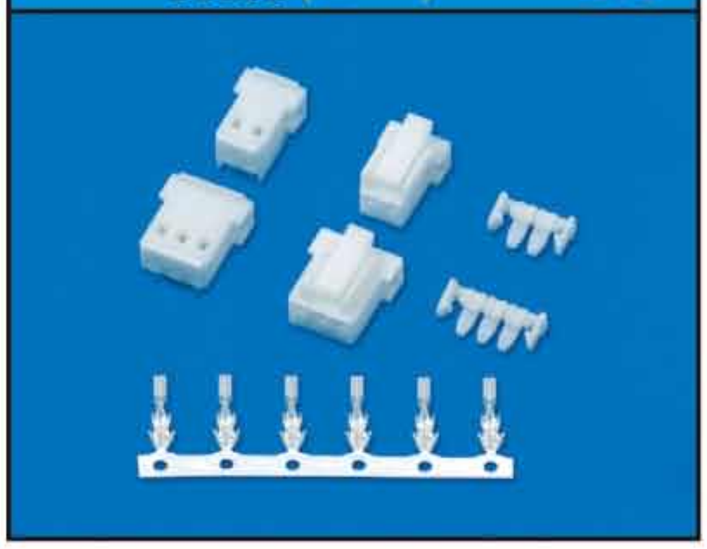

5102、5240 (2.5mm) P92

RCY/SYP (2.5mm) P93

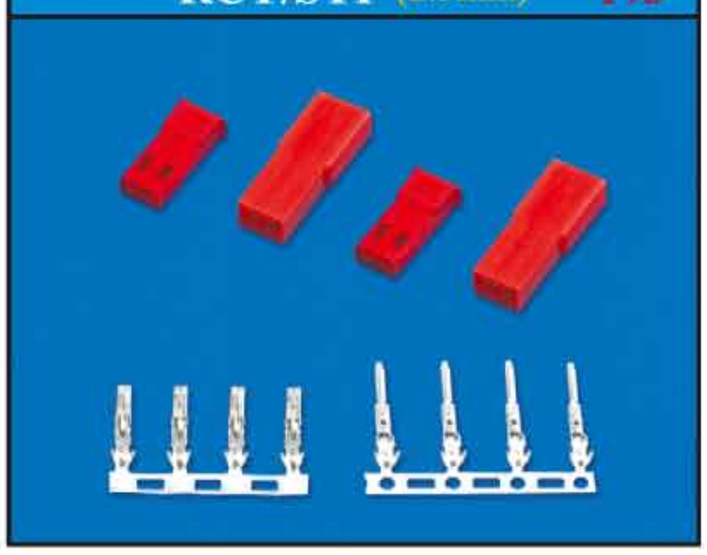

XM (2.5mm) P94

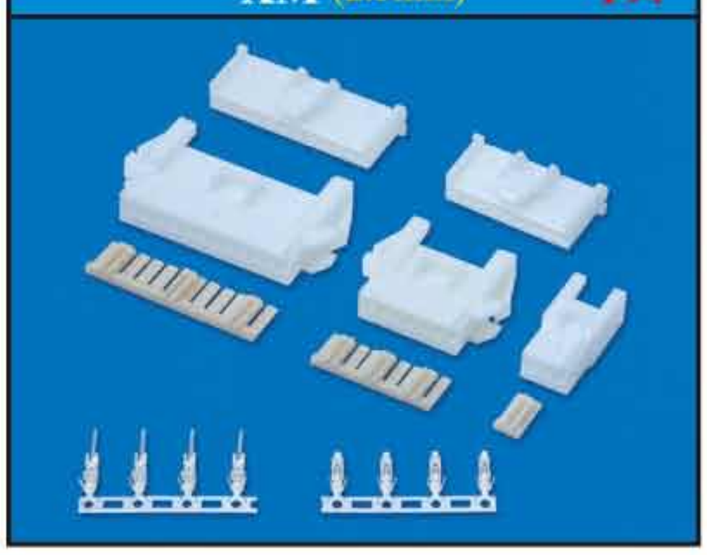

SM单排 (2.5mm) P95

SM双排 (2.5mm) P98

SMD (2.5mm) P101

543 (2.54mm) P102

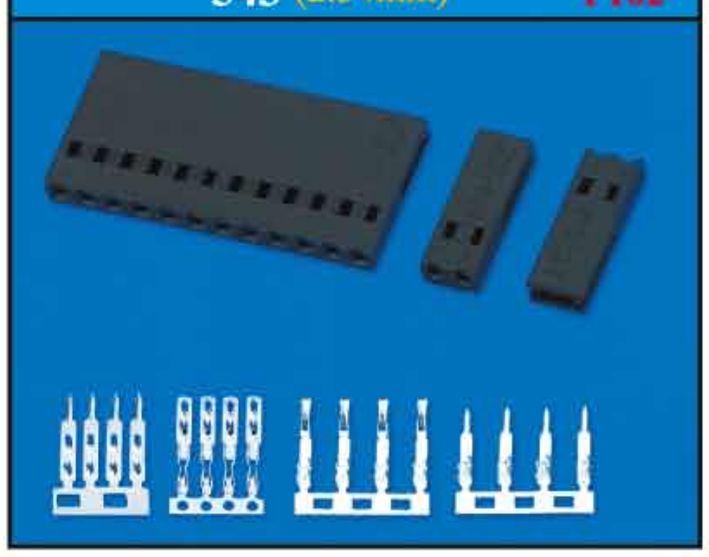

TJC8/杜邦单排 (2.54mm) P103

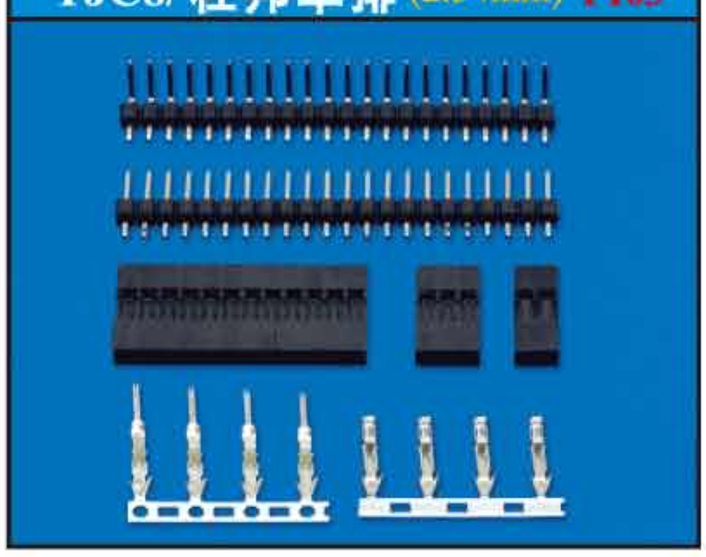

TJC8/杜邦双排 (2.54mm)P104

TJC8A/杜邦带锁 (2.54mm) P105

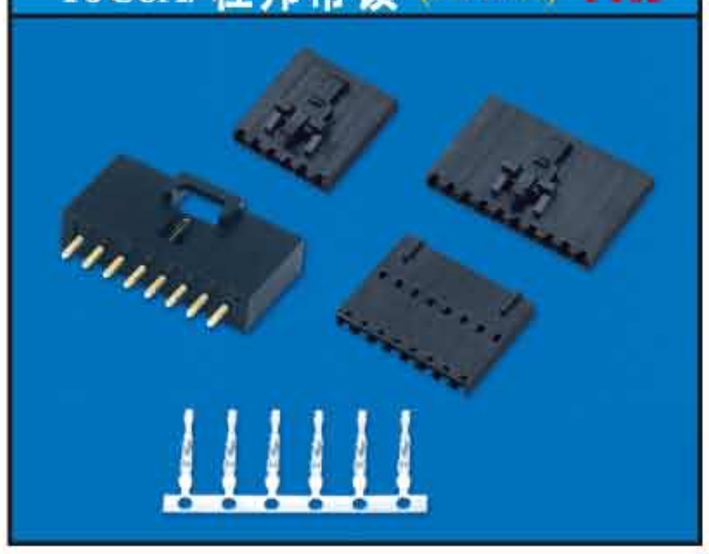

TJC8A/杜邦带锁 (2.54mm) P106

TJC8H (2.54mm) P107

TJC8D (2.54mm) P108

5051/2510/TJC13 (2.54mm) P109

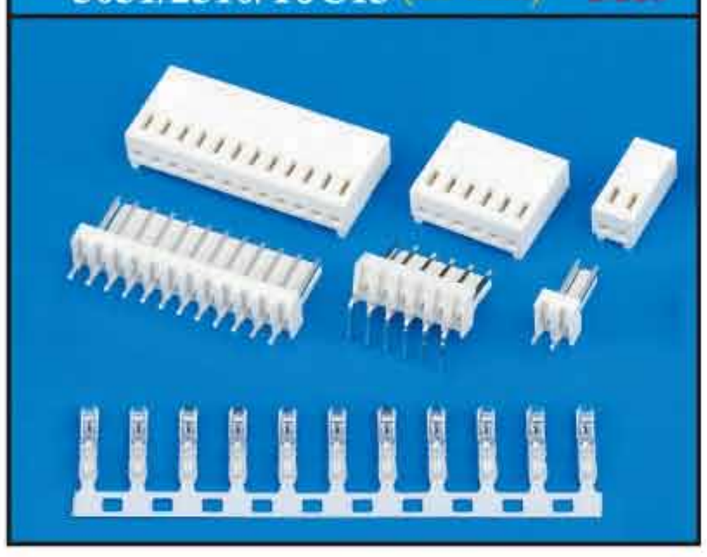

CH10 (2.54mm) P110

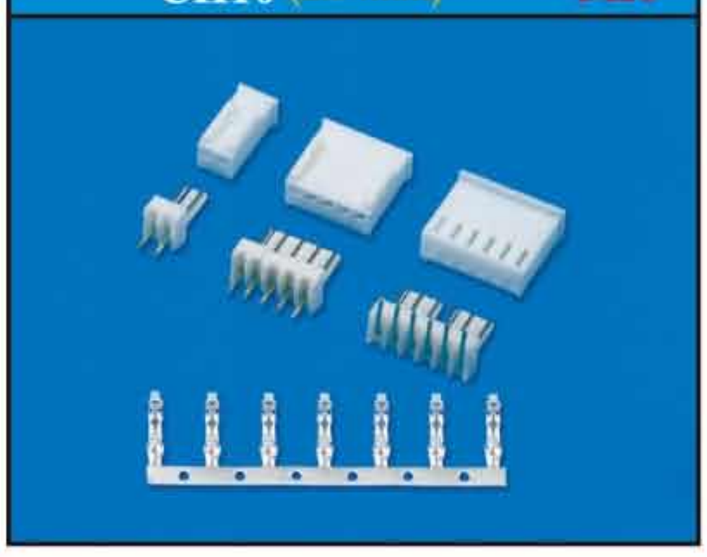

25432/DC2 (2.54mm) P111

25415 (2.54mm) P112

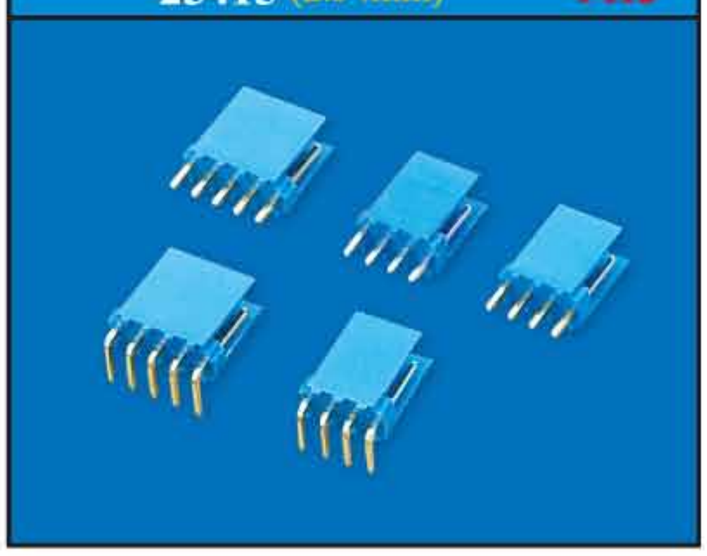

43645、43640 (3.0mm) P113

43645、43650 (3.0mm) P114

43020、43025 (3.0mm) P115

43025、43045 (3.0mm) P116

30003 (3.0mm) P117

5500、5600 (3.7mm) P118

39600/VH (3.96mm) P121

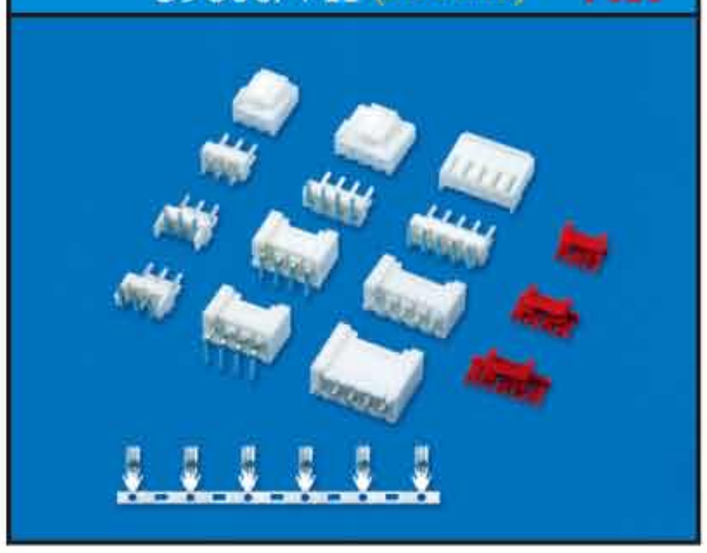

VH 贴片 SMT(3.96mm) P123

39600/VH (3.96mm) P124

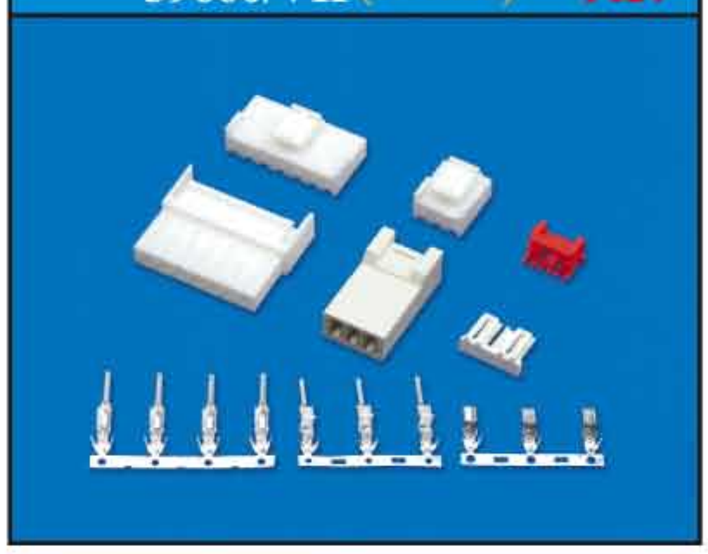

39616 (3.96mm) P125

39616/VHRR (3.96mm) P126

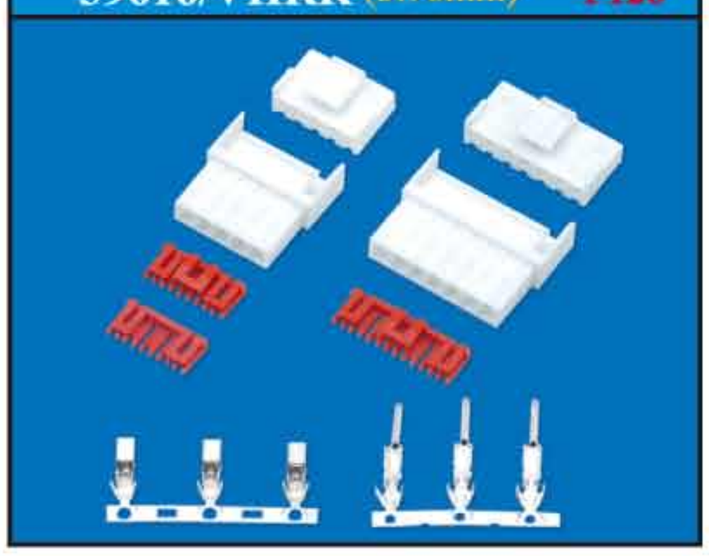

39608/VHR (3.96mm) P127

39610/35156 (3.96mm) P128

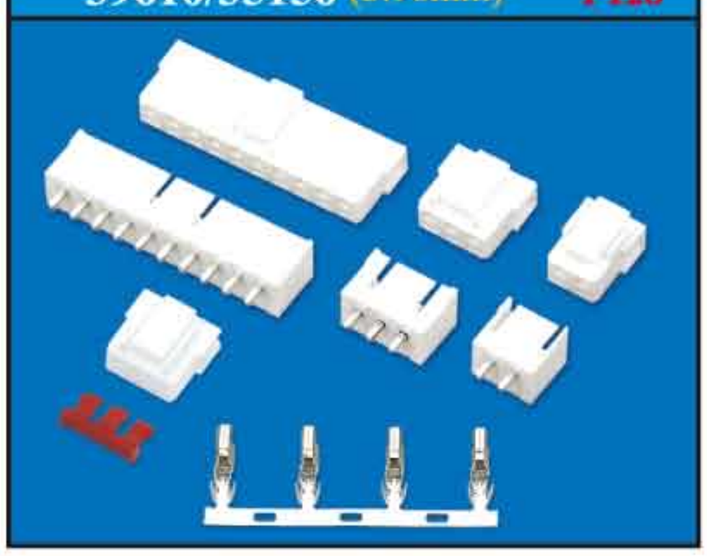

SDN (3.96mm) P129

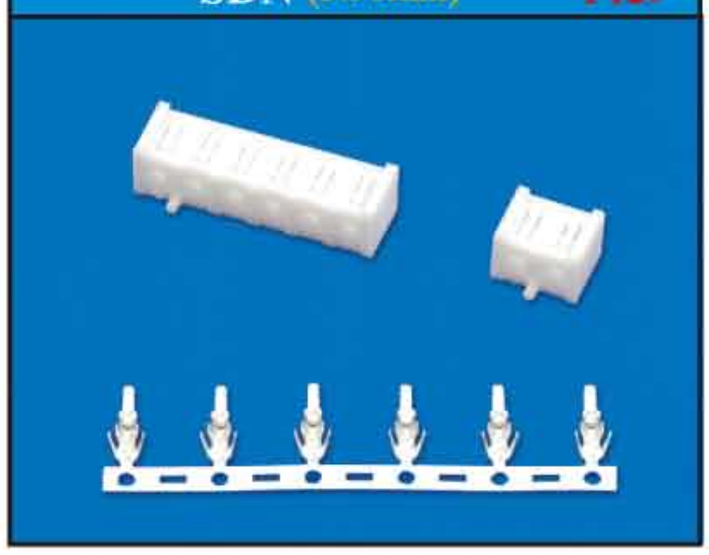

2139/3.96/TJC6 (3.96mm) P130

5195 (3.96mm) P131

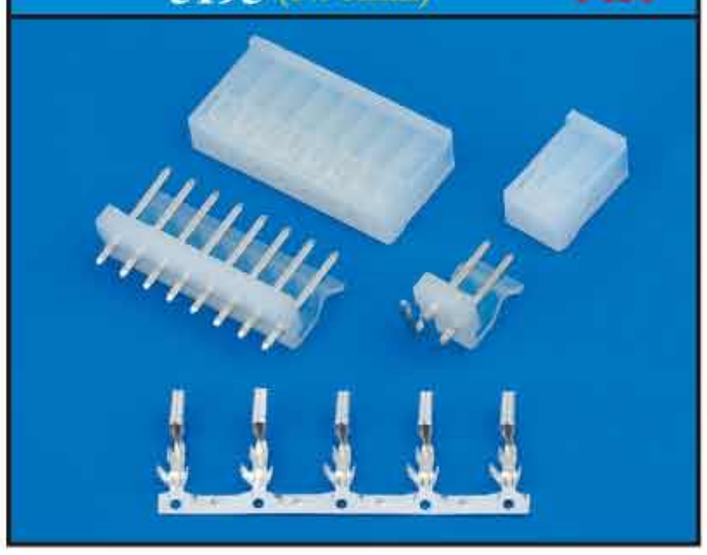

5196 (7.92-3.96...3.96mm) P132

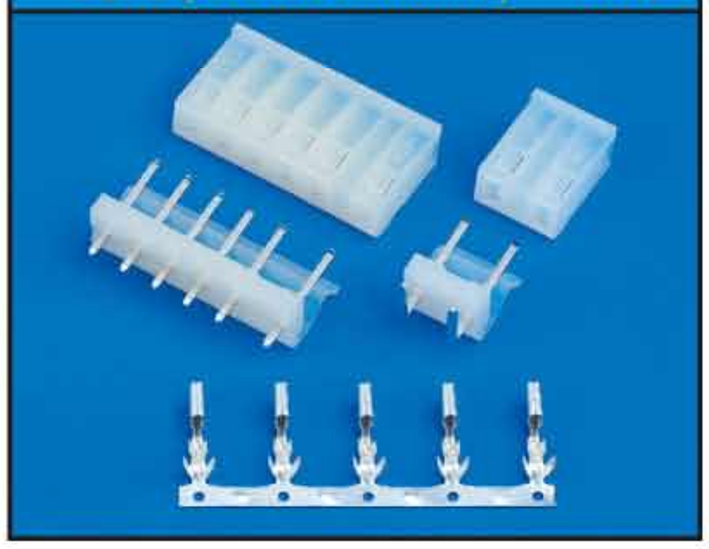

90331/TJC7 (3.96mm) P133

SLP、SLR (3.96/5.0mm) P134

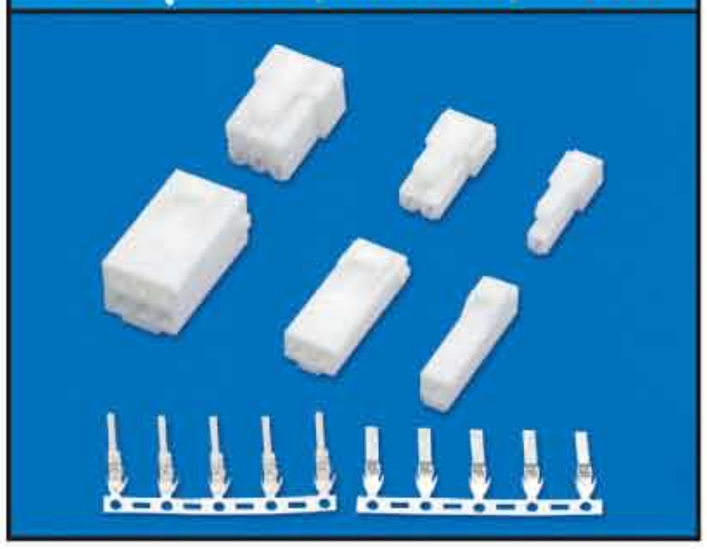

39612 (3.96/4.6mm) P135

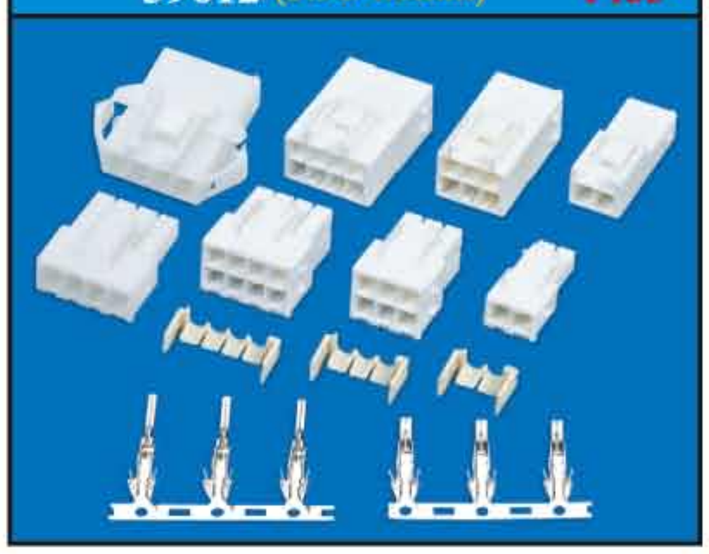

FL (4.14mm) P137

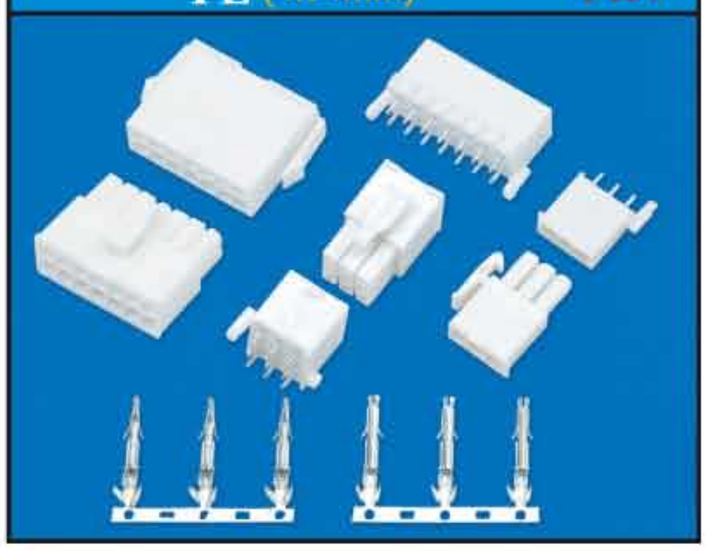

5557 单排 (4.2mm) P142

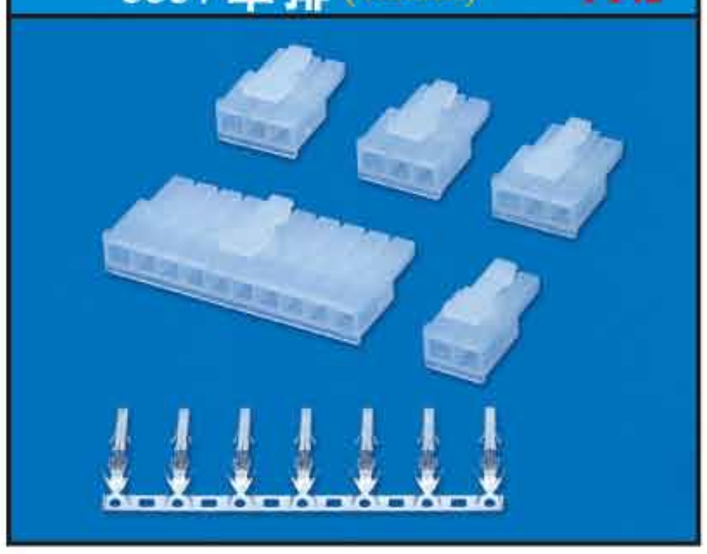

5559 单排 (4.2mm) P143

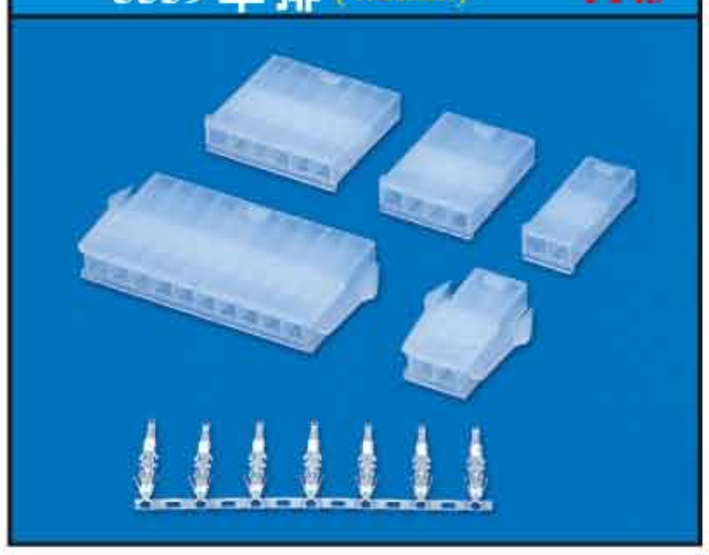

5557、5566、5569 单排 (4.2mm) P144

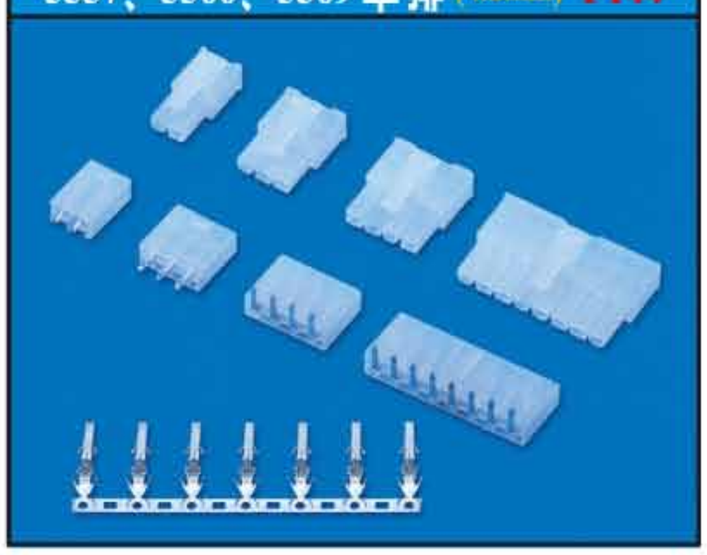

5557 双排 (4.2mm) P145

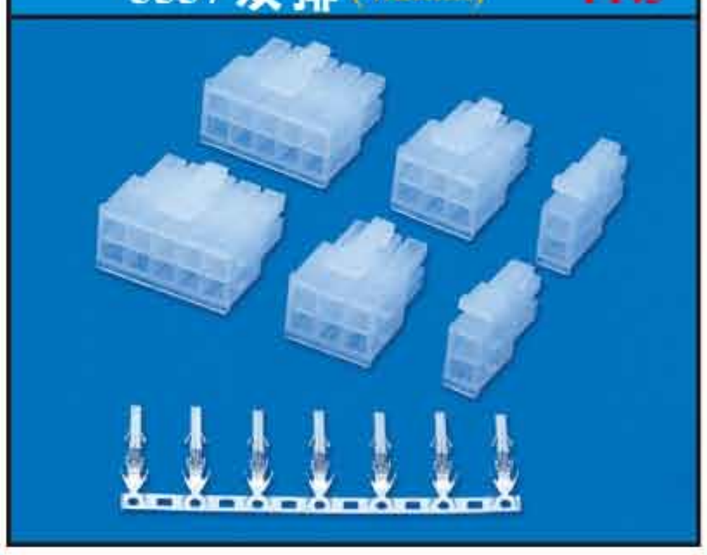

5559 双排 (4.2mm) P146

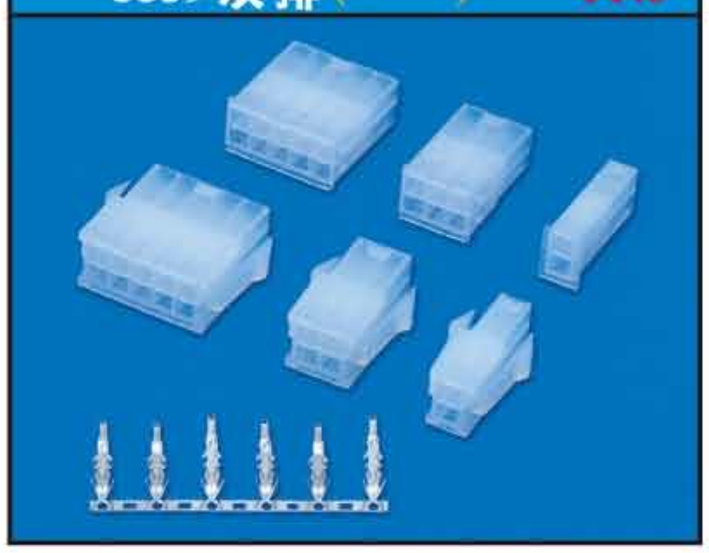

5557、5556、5569 双排 (4.2mm) P147

5557、5569 双排 (4.2mm) P148

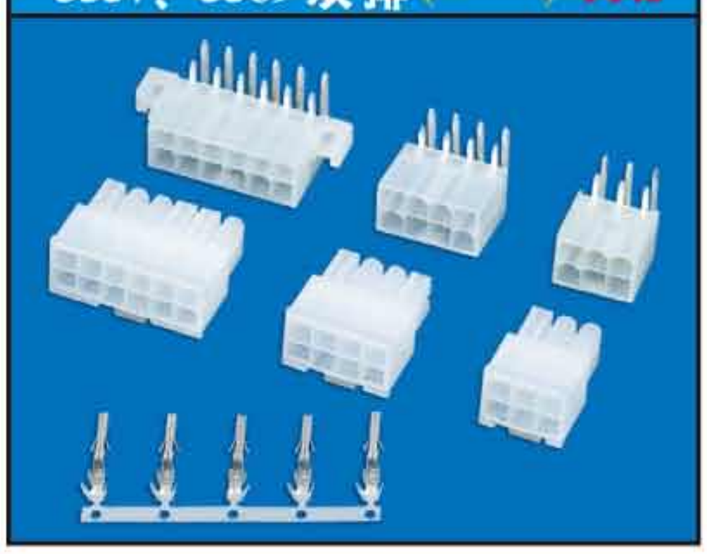

5557、5559 锁片 (4.2mm) P149

5557、5569 (4.2mm) P151

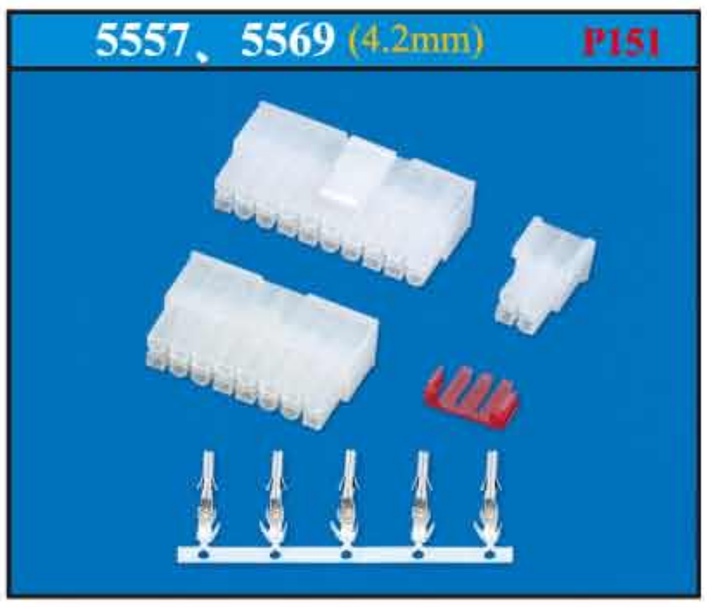

42474、42475 (4.2mm) P152

SL/RV42 (4.2mm) P153

CL014/OTP (4.5mm) P154

EL (4.5mm) P155

YL (4.5mm) P157

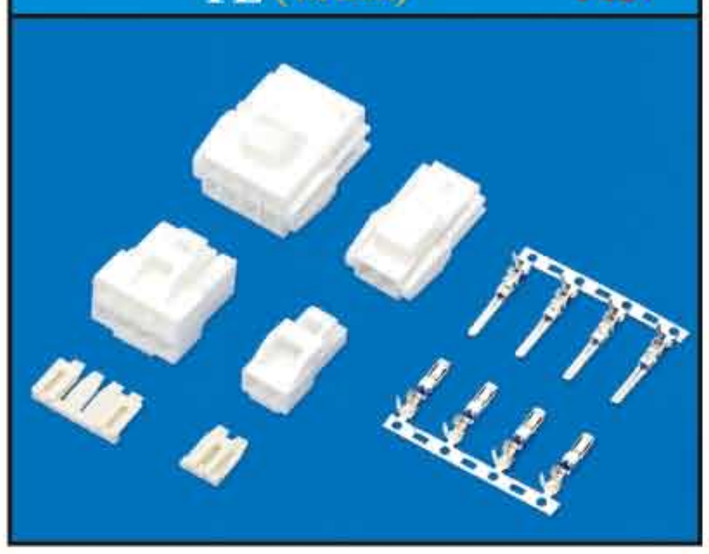

小型EL (4.5mm) P161

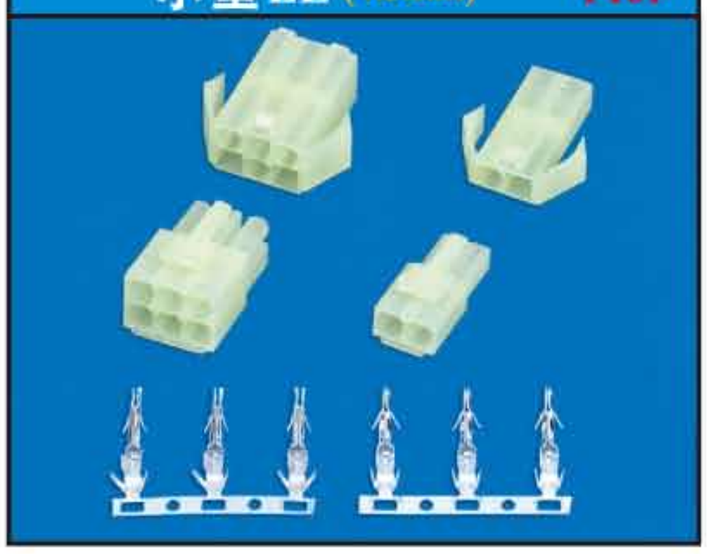

QH (5.0mm) P163

NV (5.0mm) P164

50300、50301 (5.03mm) P165

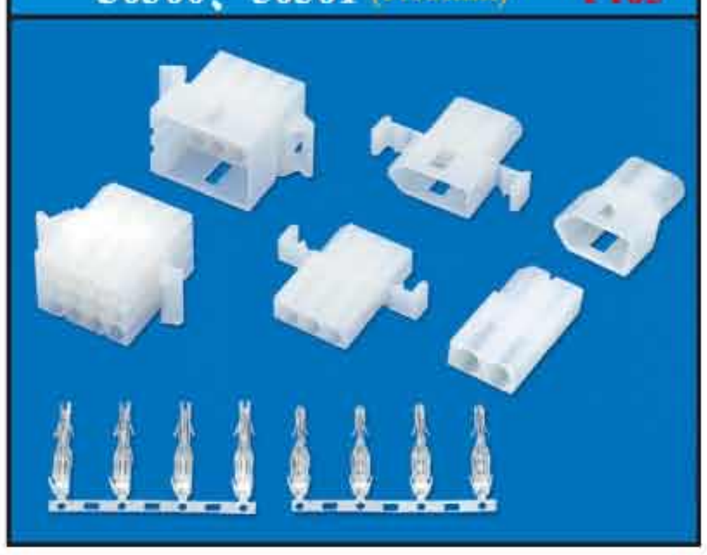

8981/大四P/TJC10 (5.08mm) P169

8981/大四P双排 (5.0/9.15mm) P170

5058/5.08 (5.08mm) P171

5197 (5.08mm) P172

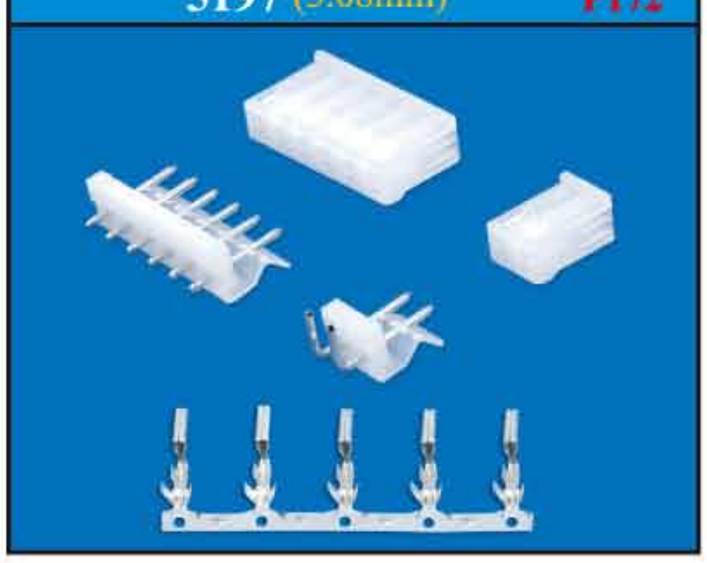

5198 (10.16-5.08...5.08mm) P173

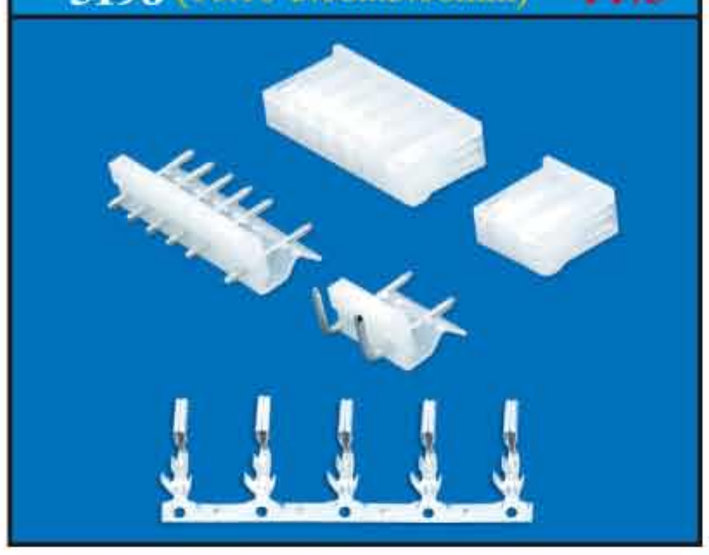

50810/MKH (7.62-5.08...5.08mm) P174

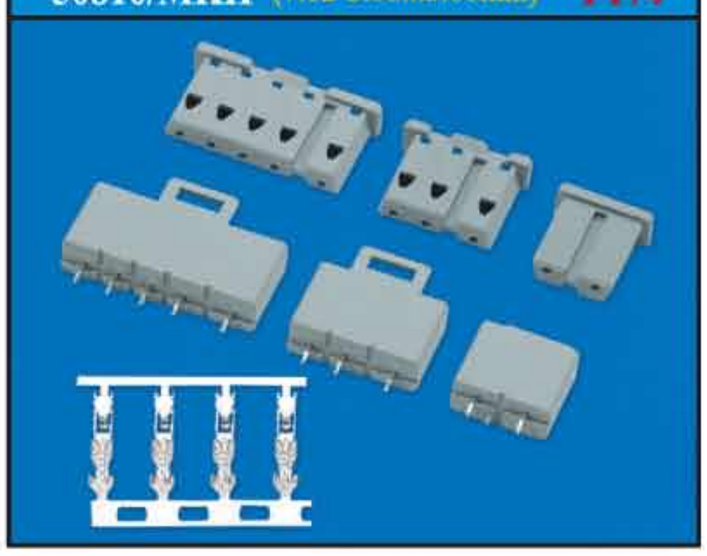

5025 (5.5mm) P175

L6.2 (6.2mm) P176

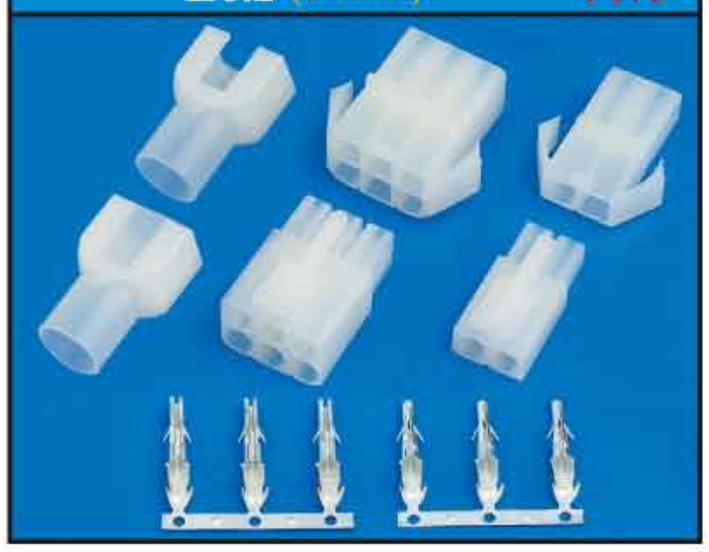

VL (6.2mm) P179

VLP/VLR (6.2/7.9mm) P180

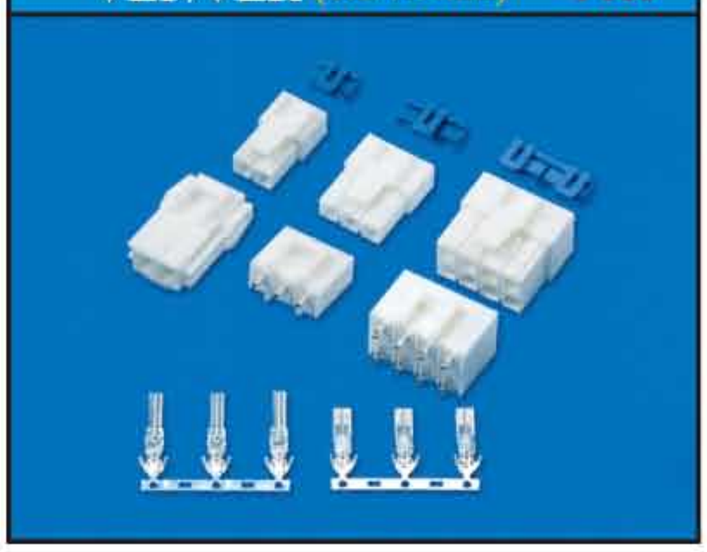

3191 (6.7mm) P184

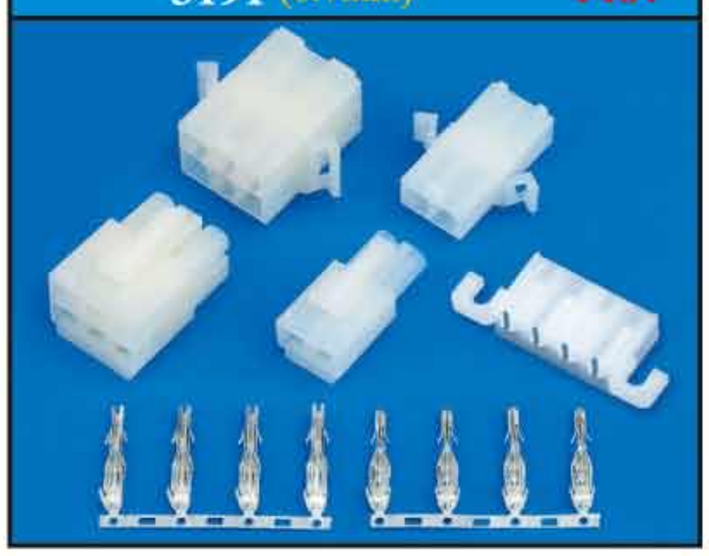

5199 (7.5-5...5mm) P187

TJC2 (7.5-5...5mm) P188

TJC2A (7.5-5...5mm) P189

TJC2B (7.5-5...5mm) P190

YHL500-B/YHL500 (7.5-5...5mm) P191

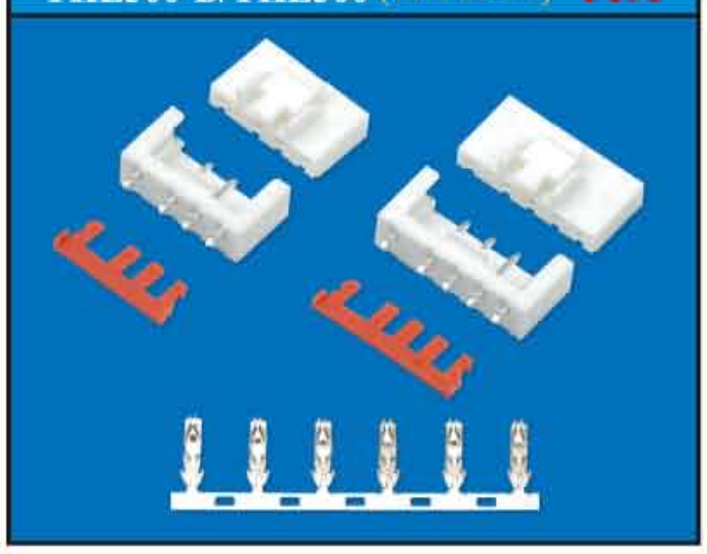

75016(7.5mm) P192

TJC4 (8-6...6mm) P193

TJC1 (10-8...8mm) P194

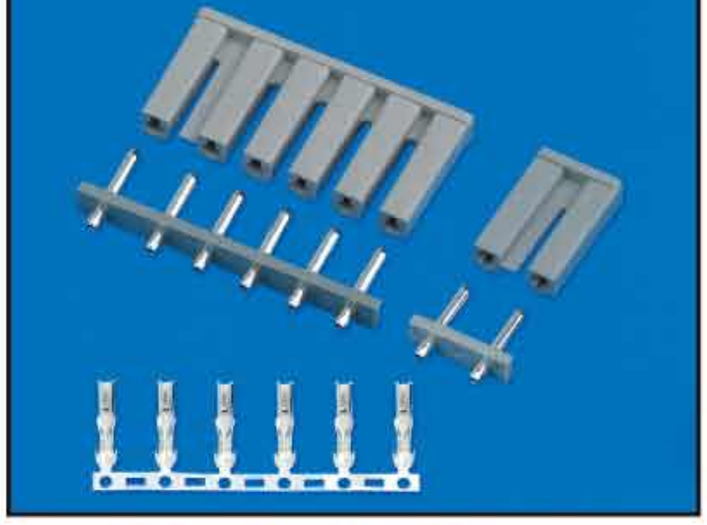

SMF (4.5mm) P195

Cy-X201/35108 (8.0/5.0mm) P196

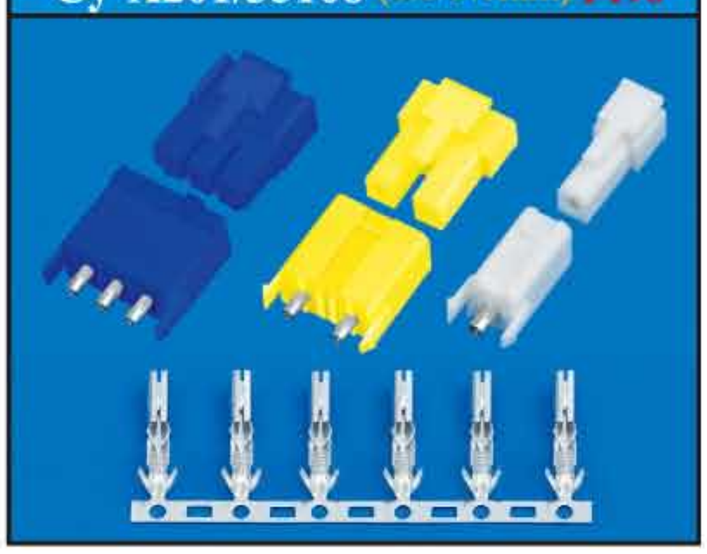

(4.8直插/2.8喇叭插)洗衣机 P198

(4.8直插)洗衣机系列 P199

(4.8带锁/6.3轻插)洗衣机系列 P200

洗衣机系列 P201

洗衣机系列 P202

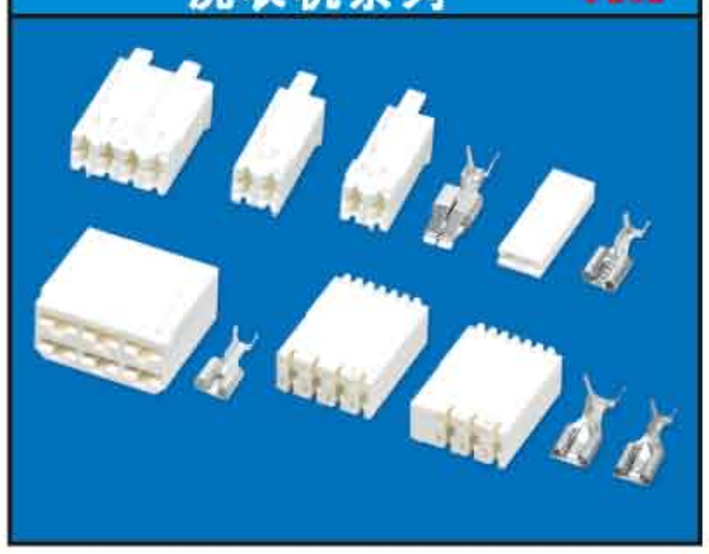

35150、35151/18003 P203

35524/18014 P206

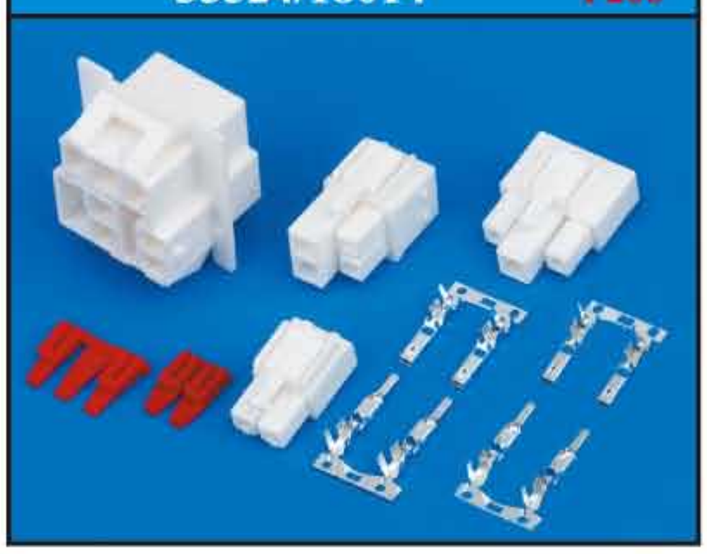

35180、35965/18016 P207

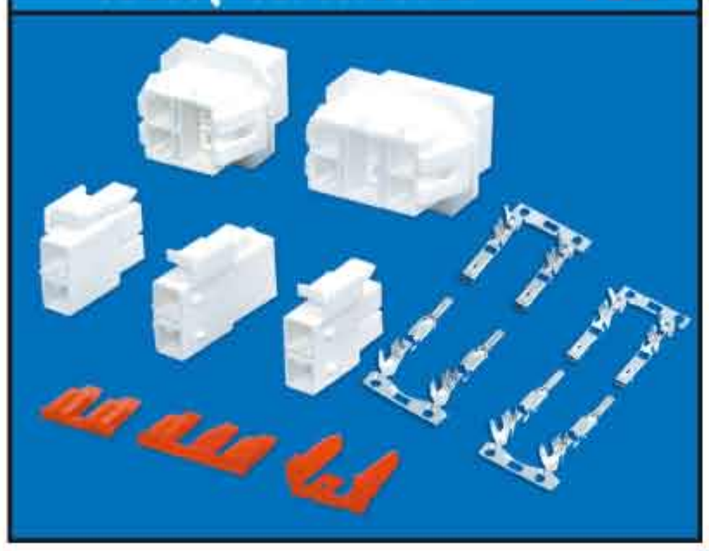

1806/18019、18020 P208

1.8K (6.0/6.6/8.0mm) P210

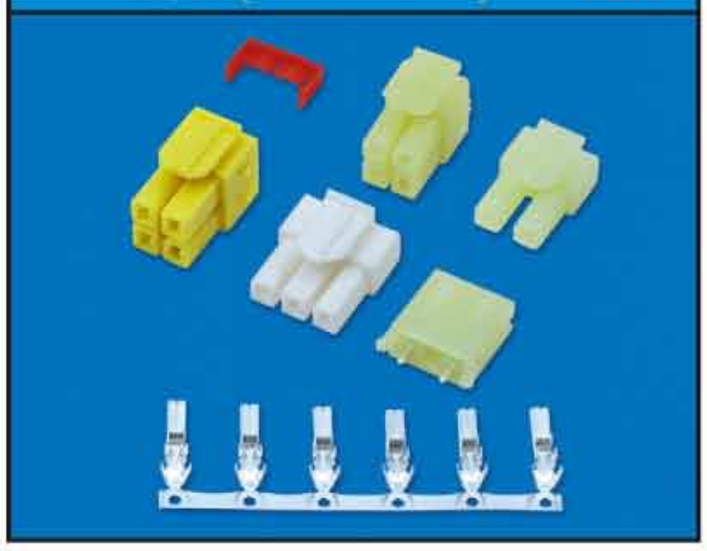

63080/42021、42022 (6.35mm) P211

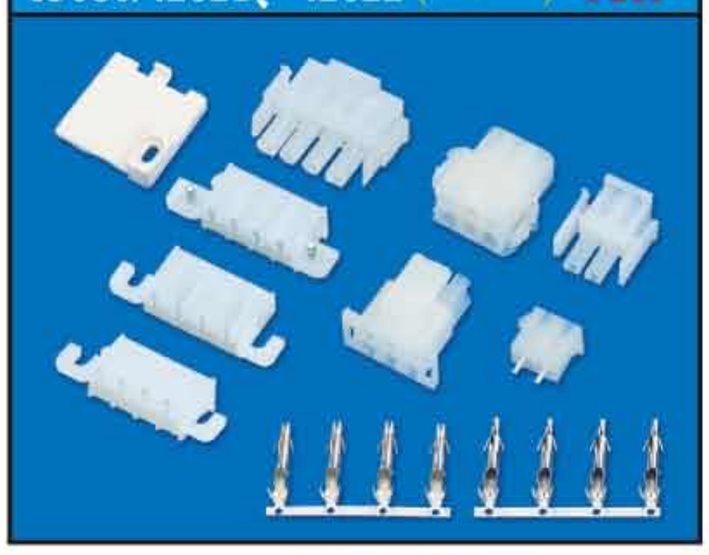

2.8 汽配 /28050 (4.0/5.0mm) P217

6.3 汽配 /63090 (9.0/6.0mm) P218

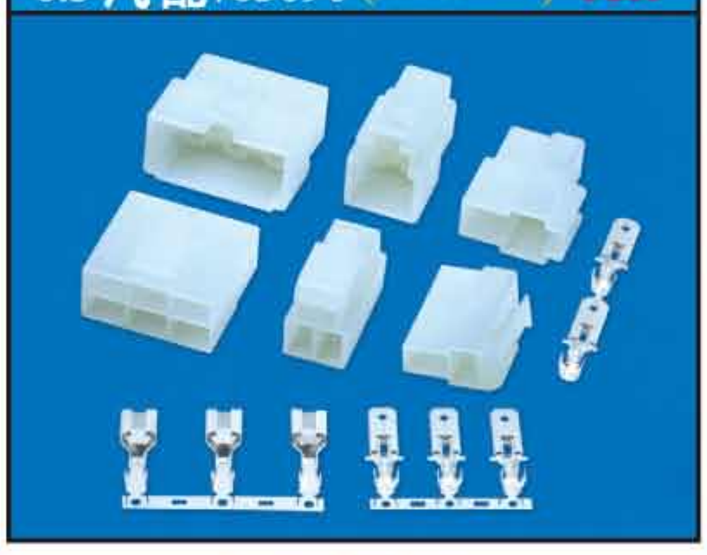

35955/6.0K 车用连接器 P220

SA/25412、25413 (2.54mm) P221

(60020) 车用连接器 P222

车用系列连接器 P223

车用系列连接器 P224

车用系列连接器 P225

SCS 空调、冰箱插件 P226

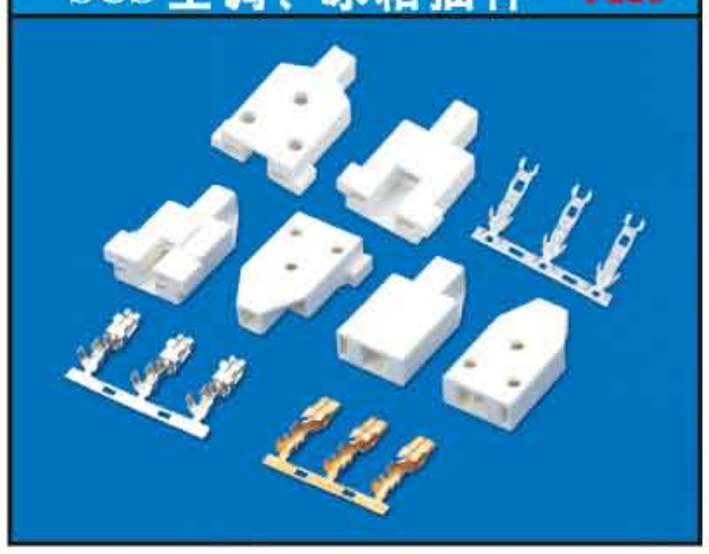

201- 保险丝管系列 P227

201- 保险丝管系列 P228

电源骨架系列 P229

(35189) 微波炉系列 P230

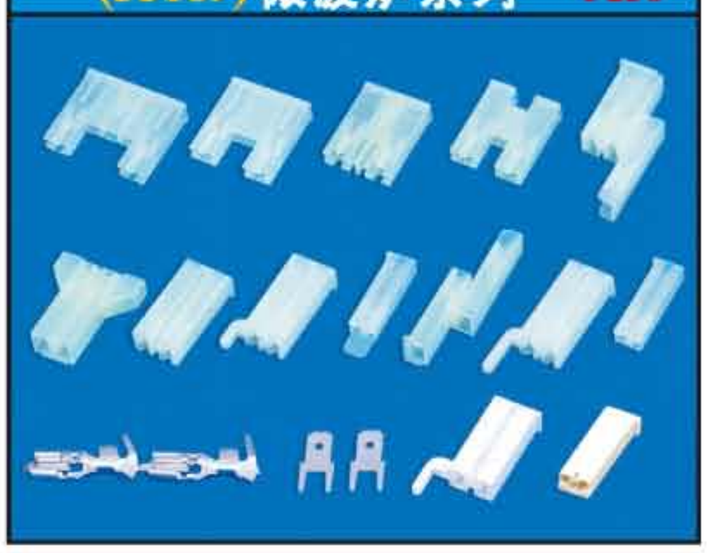

(PS/35196) 微波炉系列 P233

(2.8 直插) 硬护套系列 P234

(4.8 直插) 硬护套系列 P235

(6.3 直插) 硬护套系列 P236

(6.3 直插 / 带锁) 硬护套 P237

(4.8 旗形) 硬护套系列 P238

(4.8 旗形带锁) 硬护套系列 P239

(6.3 旗形) 硬护套系列 P240

(6.3 旗形带锁) 硬护套 P241

(6.3 枪形) 硬护套 P242

(6.3横插旗形带锁)硬护套 P243

(直形)软护套 P244

(旗形)软护套 P245

(直插带锁)软护套 P246

(子弹头)软护套 P247

线环端子系列 P248

叉形端子系列 P248

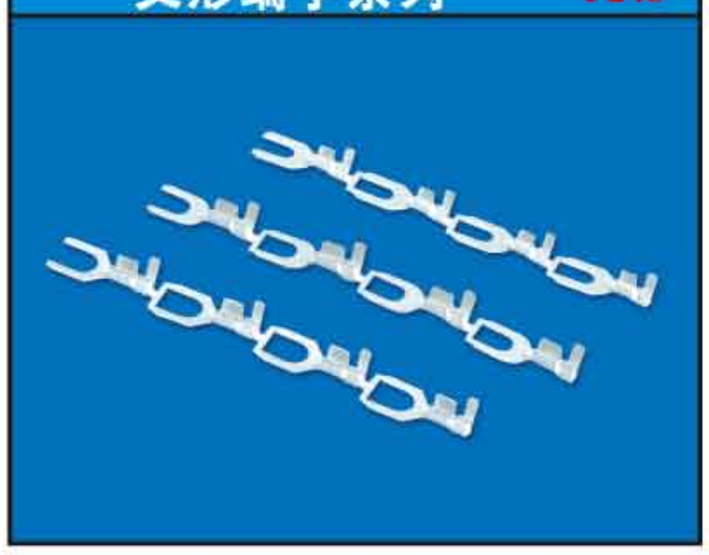

(4.8/6.3插片)端子系列 P248

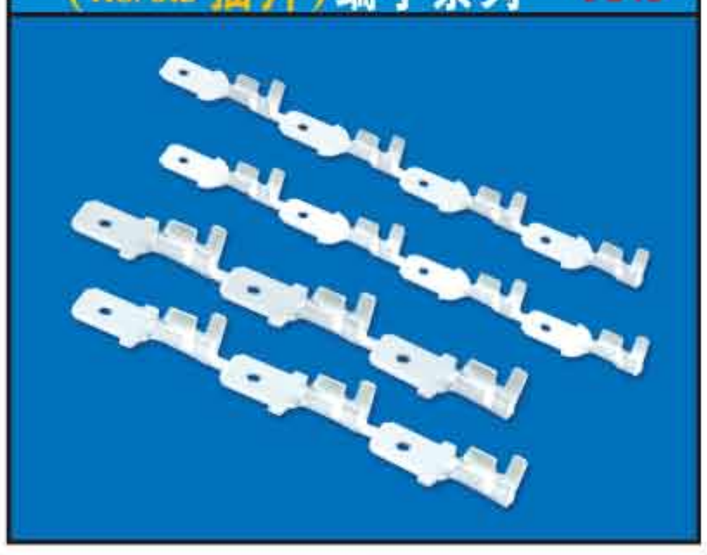

(2.8/4.8/6.3直插)端子系列 P249

(4.8/6.3直插带锁)端子系列 P249

(2.8/4.8/6.3直插带锁)端子系列 P249

(4.8/6.3旗形)端子系列 P250

(4.8/6.3横插旗形)端子系列 P250

(4.8/6.3多用插)端子系列 P250

(4.8/6.3)插片系列 P251

(U型)端子系列 P251

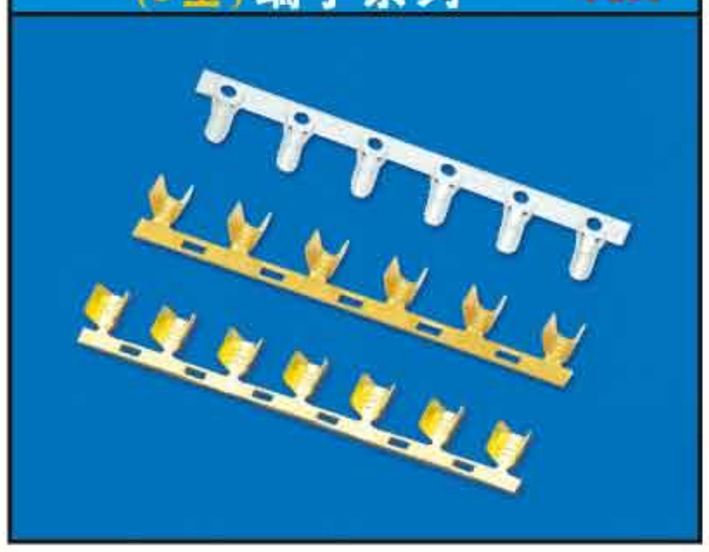

端子系列 P252

端子系列 P252

SMC(2.54mm) P253

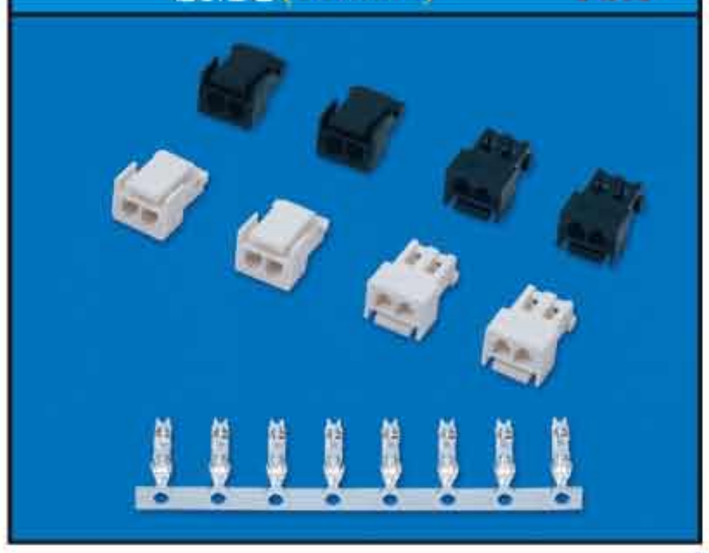

XHC、美尚美 P253

YH025 (2.5mm) P253

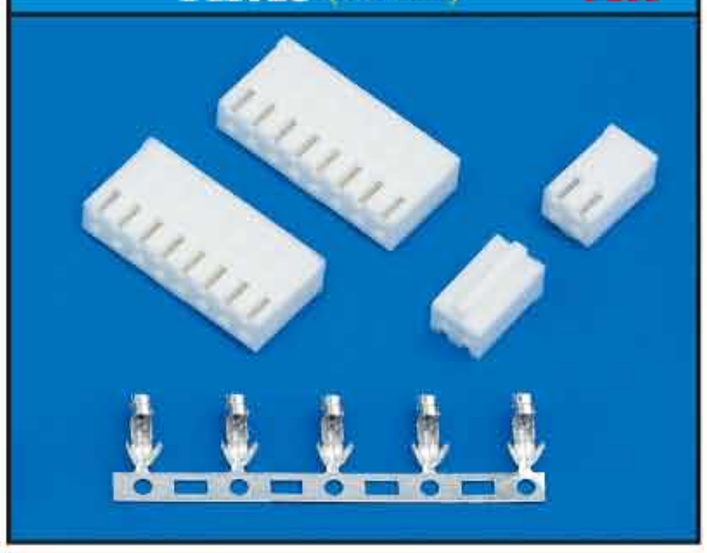

28000/28002 P254

80005-2Y (8.0mm) P254

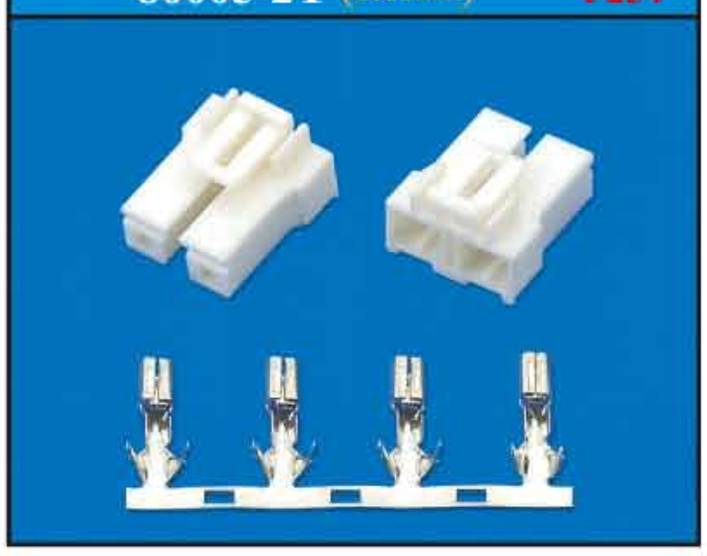

60010-2Y (6.0mm) P254

38000-5Y (3.8mm) P255

50005、50009 (5.0mm) P255

(2.8直插)硬护套 P255

63096、63097、63098 P255

节能破碎机 P275

机械手 P276

HXH® 红星电业
HONGXING ELECTRICAL

质量管理体系认证证书

证书编号：00120Q32623R2M/3302

兹证明

浙江红星电业有限公司

统一社会信用代码：91330382256020734B

中国浙江省乐清市城东街道宁康东路1113号

建立的质量管理体系符合标准：

GB/T 19001-2016 / ISO 9001:2015

通过认证范围如下：

电子连接器的设计、生产

首次发证日期：2014年5月19日 本次发证日期：2020年5月8日 有效期至：2023年5月18日

在一个监督周期后，本证书必须与CQC发出的监督审核合格通知书合并使用方可有效。请确认贵方有效的证书信息请登陆www.cqc.com.cn。本证书信息可在国家认证认可监督管理委员会官方网站（www.cnca.gov.cn）上查询

中国质量认证中心

中国·北京·南四环西路188号9区 100070

http://www.cqc.com.cn

A 0059377

QUALITY MANAGEMENT SYSTEM CERTIFICATE

Certificate No. 00120Q32623R2M/3302

We hereby certify that

Zhejiang Hongxing Electrical Co.,Ltd.

Unified Social Credit Code: 91330382256020734B

No.1113, Ningkang East Road, Chengdong Street,Yueqing City, Zhejiang Province, China

by reason of its

Quality Management System

has been awarded this certificate for compliance with the standard

GB/T 19001-2016 / ISO 9001:2015

The Quality Management System Applies in the following area:

Design, Production of Connector

Certified since: May 19, 2014 Valid from: May 8, 2020 Valid until: May 18, 2023

After a surveillance cycle, the certificate is valid only when used together with an Acceptance Notice of Surveillance Audit issued by CQC. Please access www.cqc.com.cn for checking validity of the certificate.
This certificate and its relevant information can query in the website of Certification and Accreditation Administration of the People's Republic of China (www.cnca.gov.cn).

CHINA QUALITY CERTIFICATION CENTRE

Section 9, No.188, Nanshanzuo(the South Fourth Ring Road) Xilu(West Road), Beijing, 100070,China

http://www.cqc.com.cn

A 0059377

<ISO9001:2015质量管理体系认证号：00120Q32623R2M/3302>

环境管理体系认证证书

证书编号：00120E31159R2M/3302

兹证明

浙江红星电业有限公司

中国浙江省乐清市城东街道宁康东路1113号

建立的环境管理体系符合标准：

GB/T 24001-2016 / ISO 14001:2015

通过认证范围如下：

电子连接器的设计、生产及相关管理活动

首次发证日期：2014年5月19日 本次发证日期：2020年4月30日 有效期至：2023年5月18日

在一个监督周期后，本证书必须与CQC发出的监督审核合格通知书合并使用方可有效。请确认贵方有效的证书信息请登陆www.cqc.com.cn。本证书信息可在国家认证认可监督管理委员会官方网站（www.cnca.gov.cn）上查询

中国质量认证中心

中国·北京·南四环西路188号9区 100070

http://www.cqc.com.cn

A 0058933

ENVIRONMENTAL MANAGEMENT SYSTEM CERTIFICATE

Certificate No. 00120E31159R2M/3302

We hereby certify that

Zhejiang Hongxing Electrical Co.,Ltd.

No 1113, Ningkang East Road, Chengdong Street,Yueqing City, Zhejiang Province, China

by reason of its

Environmental Management System

has been awarded this certificate for compliance with the standard

GB/T 24001-2016 / ISO 14001:2015

The Environmental Management System Applies in the following area:

Design, Production of Connector and Related Management Activities

Certified since: May 19, 2014 Valid from: April 30, 2020 Valid until: May 18, 2023

After a surveillance cycle, the certificate is valid only when used together with an Acceptance Notice of Surveillance Audit issued by CQC. Please access www.cqc.com.cn for checking validity of the certificate.
This certificate and its relevant information can query in the website of Certification and Accreditation Administration of the People's Republic of China (www.cnca.gov.cn).

CHINA QUALITY CERTIFICATION CENTRE

Section 9, No.188, Nanshanzuo(the South Fourth Ring Road) Xilu(West Road), Beijing, 100070,China

http://www.cqc.com.cn

A 0058933

<ISO14001:2015环境管理体系认证号：00120E31159R2M/3302>

HXH® 红星电业
HONGXING ELECTRICAL

Certificate of Registration

nqa

兹证明

浙江红星电业有限公司

浙江省温州市乐清市城东街道宁康东路 1113 号

的质量管理体系适用于

电子连接器的生产

已经 NQA 根据标准

IATF 16949:2016

（删减产品设计）

审核和注册

本注册要求组织必须按照上述标准保持其质量管理体系，并由 NQA 进行监督，若有任何争议，以英文证书为准

Managing Director

NQA Certificate No: T88427
IATF Certificate No: 0434777
Date: 18 November 2021
Valid Until: 17 November 2024
Version: 1

Reproduction of the IATF 'globe' logo in any form is strictly prohibited by copyright

Revision Date: Feb 2017 Page 1 of 1 Issue 1

Certificate of Registration

nqa

This is to certify that the Quality Management System of

Zhejiang Hongxing Electrical Co., Ltd.

No. 1113, East Ningkang Road, Chengdong Street, Yueqing, Wenzhou City, Zhejiang Province, 325600, China.

applicable to

The manufacture of electronic connectors

has been assessed and registered by
NQA, Warwick House, Houghton Hall Park, Houghton Regis, Dunstable LU5 5ZX, Bedfordshire, England

against the provisions of

IATF 16949:2016

(Clause 8.3 product design of IATF 16949 : 2016 is justifiably excluded)

This registration is subject to the company maintaining a quality management system, to the above standard, which will be monitored by NQA

Managing Director

NQA Certificate No: T88427
IATF Certificate No: 0434777
Date: 18 November 2021
Valid Until: 17 November 2024
Version: 1

Reproduction of the IATF 'globe' logo in any form is strictly prohibited by copyright

Revision Date: Feb 2017 Page 1 of 1 Issue 1

<IATF 16949:2016汽车体系认证号：0434777

CQC

职业健康安全管理体系认证证书

证书编号：00121S31755R0M/3302
兹证明

浙江红星电业有限公司

注册地址：中国浙江省温州市乐清市虹桥镇西工业区 C-6 号
经营地址：中国浙江省温州市乐清市城东街道宁康东路 1113 号

建立的职业健康安全管理体系已经符合如下管理体系标准
GB/T 45001-2020 / ISO45001:2018
本证书适用于与下述相关的所有活动
电子连接器的设计、生产及相关管理活动

首次发证日期：2021年6月16日 本次发证日期：2021年6月16日 有效期至：2024年6月15日

在一个监督周期内，本证书必须与CQC签发的监督审核合格通知书合并使用方可有效。查阅证书有效性请访问www.cqc.com.cn。本证书信息可在国家认证认可监督管理委员会官方网站（www.cnca.gov.cn）上查询

CNAS Signed by: Lu Mei IQNet CHINA QUALITY CERTIFICATION CENTRE

中国质量认证中心
中国·北京·南四环西路188号9区 100070
http://www.cqc.com.cn

B 0035489 2018年版

CQC

OCCUPATIONAL HEALTH AND SAFETY MANAGEMENT SYSTEM CERTIFICATE

Certificate No. 00121S31755R0M/3302

We hereby certify that

Zhejiang Hongxing Electrical Co.,Ltd.

Registration Address: No.C-6, West Industrial Zone, Hongqiao Town, Yueqing City, Wenzhou City, Zhejiang Province, China
Business Address: No.1113,Ningkang East Road,Chengdong Street, Yueqing City, Wenzhou City, Zhejiang Province, P.R.China

has been awarded this certificate for compliance with the standard
GB/T 45001-2020 / ISO45001:2018
The Occupational Health and Safety Management applies in the following area:
Design,Production of Connector and Related Management Activities

Certified since: June 16, 2021 Valid from: June 16, 2021 Valid until: June 15, 2024

After a surveillance cycle, the certificate is valid only when used together with an Acceptance Notice of Surveillance Audit issued by CQC. Please access www.cqc.com.cn for checking validity of the certificate.
This certificate and its relevant information can query in the website of Certification and Accreditation Administration of the People's Republic of China (www.cnca.gov.cn)

CNAS Signed by: Lu Mei IQNet CHINA QUALITY CERTIFICATION CENTRE

CHINA QUALITY CERTIFICATION CENTRE
Section 9, No.188, Nanshuanzhe South Fourth Ring Road) Xi'an(West Road), Beijing 100070,China
http://www.cqc.com.cn

B 0035489 2018年版

<ISO45001:2018 职业健康安全管理体系认证号：00121S31755R0M/3302>

HXH® 红星电业
HONGXING ELECTRICAL

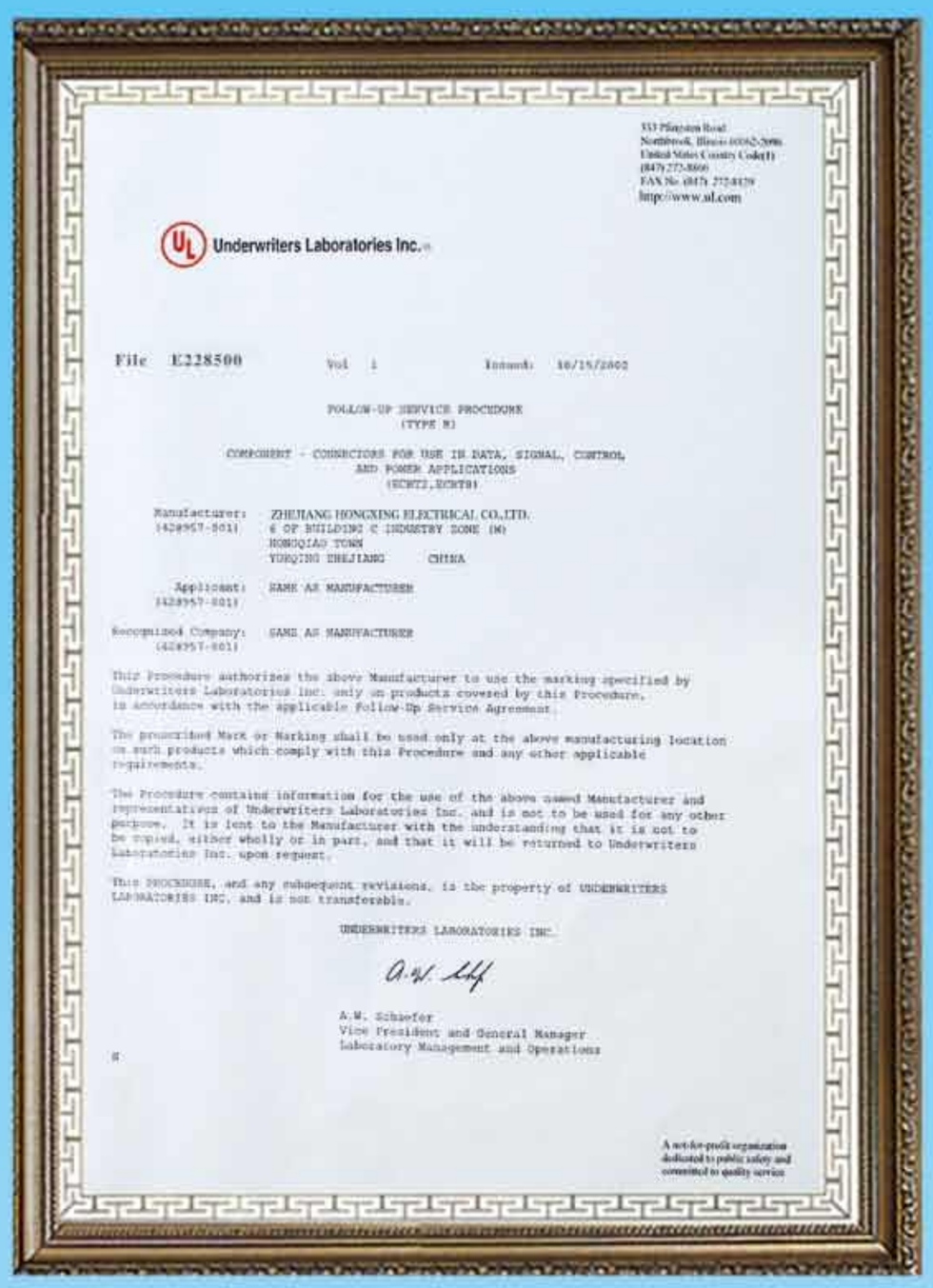

333 Pfingsten Road
Northbrook, Illinois 60062-2096
United States Country Code(1)
(847) 272-8800
FAX No (847) 272-8129
http://www.ul.com

Underwriters Laboratories Inc.®

File E228500 Vol 1 Issued: 10/15/2002

FOLLOW-UP SERVICE PROCEDURE
(TYPE 8)

COMPONENT - CONNECTORS FOR USE IN DATA, SIGNAL, CONTROL, AND POWER APPLICATIONS
(ECWTZ,ECWTR)

Manufacturer: (428957-001) ZHEJIANG HONGXING ELECTRICAL CO.,LTD.
6 OF BUILDING C INDUSTRY ZONE (N)
HONGQIAO TOWN
YUEQING ZHEJIANG CHINA

Applicant: (428957-001) SAME AS MANUFACTURER

Recognized Company: (428957-001) SAME AS MANUFACTURER

This Procedure authorizes the above Manufacturer to use the marking specified by Underwriters Laboratories Inc. only on products covered by this Procedure, in accordance with the applicable Follow-Up Service Agreement.

The prescribed Mark or Marking shall be used only at the above manufacturing location on such products which comply with this Procedure and any other applicable requirements.

The Procedure contains information for the use of the above named Manufacturer and representatives of Underwriters Laboratories Inc. and is not to be used for any other purpose. It is lent to the Manufacturer with the understanding that it is not to be copied, either wholly or in part, and that it will be returned to Underwriters Laboratories Inc. upon request.

This PROCEDURE, and any subsequent revisions, is the property of UNDERWRITERS LABORATORIES INC. and is not transferable.

UNDERWRITERS LABORATORIES INC.

A.W. Schaefer
Vice President and General Manager
Laboratory Management and Operations

A not-for-profit organization dedicated to public safety and committed to quality service

<接插件UL认证号：E228500>

the standard in safety — Underwriters Laboratories

File E314592 Vol 1 Issued: 2007-08-23
Revised:

FOLLOW-UP SERVICE PROCEDURE
(TYPE 8)

COMPONENT - CONNECTOR HOUSINGS
(ECWTZ)

Manufacturer: (428957-001) ZHEJIANG HONGXING ELECTRICAL CO.,LTD.
6 OF BUILDING C INDUSTRY ZONE (N)
HONGQIAO TOWN
YUEQING ZHEJIANG CHINA

Applicant: (428957-001) SAME AS MANUFACTURER

Recognized Company: (428957-001) SAME AS MANUFACTURER

This Procedure authorizes the above manufacturer to use the marking specified by Underwriters Laboratories Inc.(UL), or any authorized licensee of UL, only on products covered by this Procedure, in accordance with the applicable UL Services Agreement.

The prescribed Mark or Marking shall be used only at the above manufacturing location on such products which comply with this Procedure and any other applicable requirements.

The Procedure contains information for the use of the above named Manufacturer and representatives of Underwriters Laboratories Inc. and is not to be used for any other purpose. It is lent to the Manufacturer with the understanding that it is not to be copied, either wholly or in part, and that it will be returned to Underwriters Laboratories Inc. (UL) or any authorized licensee of UL, upon request.

This PROCEDURE, and any subsequent revision, is the property of Underwriters Laboratories Inc.(UL) and the authorized licensee of UL and is not transferable.

Underwriters Laboratories Inc.

Stephen Newson
Senior Vice President
Global Follow-Up Service Operations

William R. Carney
Director
North American Certification Program

<硬护套UL认证号：E314592>

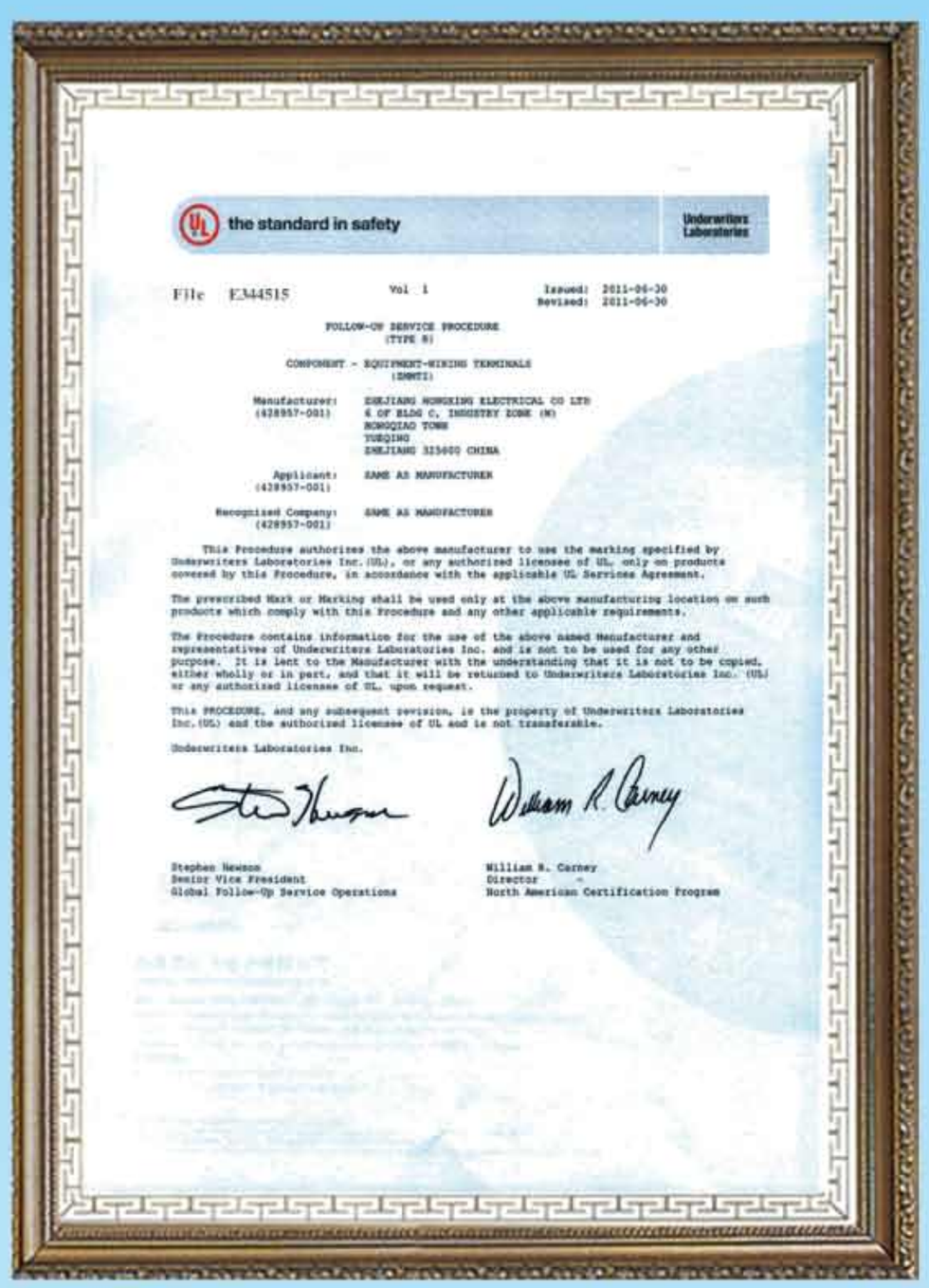

the standard in safety — Underwriters Laboratories

File E344515 Vol 1 Issued: 2011-06-30
Revised: 2011-06-30

FOLLOW-UP SERVICE PROCEDURE
(TYPE 8)

COMPONENT - EQUIPMENT-WIRING TERMINALS
(ZMWTI)

Manufacturer: (428957-001) ZHEJIANG HONGXING ELECTRICAL CO LTD
6 OF BLDG C, INDUSTRY ZONE (N)
HONGQIAO TOWN
YUEQING
ZHEJIANG 325600 CHINA

Applicant: (428957-001) SAME AS MANUFACTURER

Recognized Company: (428957-001) SAME AS MANUFACTURER

This Procedure authorizes the above manufacturer to use the marking specified by Underwriters Laboratories Inc.(UL), or any authorized licensee of UL, only on products covered by this Procedure, in accordance with the applicable UL Services Agreement.

The prescribed Mark or Marking shall be used only at the above manufacturing location on such products which comply with this Procedure and any other applicable requirements.

The Procedure contains information for the use of the above named Manufacturer and representatives of Underwriters Laboratories Inc. and is not to be used for any other purpose. It is lent to the Manufacturer with the understanding that it is not to be copied, either wholly or in part, and that it will be returned to Underwriters Laboratories Inc. (UL) or any authorized licensee of UL, upon request.

This PROCEDURE, and any subsequent revision, is the property of Underwriters Laboratories Inc.(UL) and the authorized licensee of UL and is not transferable.

Underwriters Laboratories Inc.

Stephen Newson
Senior Vice President
Global Follow-Up Service Operations

William R. Carney
Director
North American Certification Program

<端子UL认证号：E344515>

CQC 产品认证证书

证书编号：CQC22134328106
发证日期：2022 年 01 月 11 日
有效期至：2027 年 01 月 11 日

委托人名称及注册地址：浙江红星电业有限公司 乐清市虹桥镇西工业区 C-6 号

制造商名称及注册地址：浙江红星电业有限公司 乐清市虹桥镇西工业区 C-6 号

生产企业名称及生产地址：浙江红星电业有限公司 浙江省乐清市宁康东路 1113 号

产品名称和型号、规格：连接器
见附件，材料名称：PA66,材料牌号：EPR27，全色,球压:235℃，灼热丝可燃性指数(GWFI): 960/0.5，灼热丝起燃温度(GWIT): 875/0.5，燃烧等级: V-2@1.5mm, CTI600 红外光谱,差示扫描量热和热重分析见报告 V-118-V2021-E0178

产品标准和技术要求：GB/T 5169.21-2017, GB/T 5169.12-2013, GB/T 5169.13-2013, GB/T 5169.16-2017, GB/T 4207-2012, GB/T 6040-2019, GB/T 19466.1-2004, GB/T 19466.2-2004, GB/T 19466.3-2004, ISO 11358-1:2014

认证模式：产品检测+获证后监督

上述产品符合 CQC13-036047-2009 认证规则要求，特发此证。
证书有效期内本证书的有效性依据发证机构的定期监督获得保持。

可通过登录下方二维码或登录国家认监委网站（www.cnca.gov.cn）查询证书信息

签发：谢肇煦
中国质量认证中心

http://www.cqc.com.cn 中国·北京·南四环西路188号9区 100070 电话：+86 10 83886666

<连接器（全色料）CQC认证号：CQC22134328106>

TEL:0577-62117777 61220177 FAX:0577-62317697 62323797

HXH® 红星电业
HONGXING ELECTRICAL

产品认证证书

证书编号：CQC14134106986

申请人名称及地址

浙江红星电业有限公司
乐清市虹桥镇西工业区 D-6 号

制造商名称及地址

浙江红星电业有限公司
乐清市虹桥镇西工业区 D-6 号

生产企业名称及地址

浙江红星电业有限公司(V020197)
浙江省乐清市宁康东路 1113 号

产品名称和系列、规格、型号

连接器

PA66 牌号：3004 全色 绝压:220℃，灼热丝可燃性指数(GWFI):960/0.4，灼热丝起燃温度(GWIT):725/0.4，燃烧等级:V-0/0.4mm,相比电痕化指数：CTI600，弯曲强度:102.6MPa(白色)，101.9 MPa(红色)94.3 MPa(黑色)，105.8 MPa(黄色)，热变形温度：68.1℃/1.8MPa、120℃/h(白色)，60.9℃/1.8MPa、120℃/h(红色)，65.9℃/1.8MPa、120℃/h(黑色)，59.5℃/1.8MPa、120℃/h(黄色)，红外光谱,差示扫描量热和热重分析见报告 CQC2014-0222,V-118-V2015-E0019
（系列型号见附件）

产品标准和技术要求

GB/T 5169.21-2017，GB/T 5169.12-2013，GB/T 5169.13-2013，GB/T 5169.16-2017，GB/T 9345-2008，GB/T1634.1-2019，GB/T 6040-2019，GB/T 19466.1-2004，GB/T 19466.2-2004，GB/T 19466.3-2004，ISO 11358-1:2014，GB/T 4207-2012

认证模式

产品检测+获证后监督

上述产品符合 CQC13-036047-2009 认证规则的要求，特发此证。
发证日期：2020 年 10 月 13 日　　有效期至：2025 年 10 月 13 日
证书有效期内本证书的有效性依据发证机构的定期监督获得保持。
本证书为变更证书，证书首次颁发日期：2014 年 03 月 26 日

主任：

中国质量认证中心

中国．北京．南四环西路 188 号 9区 100070
http://www.cqc.com.cn

C 0394583

<连接器(全色)CQC认证号：CQC14134106986>

产品认证证书

证书编号：CQC14134106350

申请人名称及地址

浙江红星电业有限公司
乐清市虹桥镇西工业区 D-6 号

制造商名称及地址

浙江红星电业有限公司
乐清市虹桥镇西工业区 D-6 号

生产企业名称及地址

浙江红星电业有限公司(V020197)
浙江省乐清市宁康东路 1113 号

产品名称和系列、规格、型号

连接器(PA66)

材料：PA66 牌号：B50H1 米黄色 绝压:245℃，灼热丝可燃性指数(GWFI):960/0.4，灼热丝起燃温度(GWIT):900/0.4，燃烧等级:V-0/0.4mm,相比电痕化指数：CTI375，弯曲强度:112.2MPa,热变形温度：97.0℃/1.8MPa、120℃/h，红外光谱,差示扫描量热和热重分析见报告 CQC2014-0223 型号见附件

产品标准和技术要求

GB/T 5169.21-2017，GB/T 5169.12-2013，GB/T 5169.13-2013，GB/T 5169.16-2017，GB/T 9341-2008，GB/T1634.1-2019，GB/T 6040-2019，GB/T 19466.1-2004，GB/T 19466.2-2004，GB/T 19466.3-2004，ISO 11358-1:2014，GB/T 4207-2012

认证模式

产品型式试验+获证后监督

上述产品符合 CQC13-036047-2009 认证规则的要求，特发此证。
发证日期：2020 年 10 月 13 日　　有效期至：2025 年 10 月 13 日
证书有效期内本证书的有效性依据发证机构的定期监督获得保持。
本证书为变更证书，证书首次颁发日期：2014 年 03 月 14 日

主任：

中国质量认证中心

中国．北京．南四环西路 188 号 9区 100070
http://www.cqc.com.cn

C 0394582

<连接器(750℃灼热丝料)CQC认证号：CQC14134106350>

产品认证证书

证书编号：CQC14002115069

申请人名称及地址

浙江红星电业有限公司
乐清市虹桥镇西工业区 D-6 号

制造商名称及地址

浙江红星电业有限公司
乐清市虹桥镇西工业区 D-6 号

生产企业名称及地址

浙江红星电业有限公司(V020197)
浙江省乐清市宁康东路 1113 号

产品名称和系列、规格、型号

扁平快速连接端头
HXB 3S-21T(0.75-6mm2)（覆盖型号见附件）

产品标准和技术要求

GB/T17196-2017

认证模式

产品型式试验+初次工厂检查+获证后监督

上述产品符合 CQC11-448319-2016 认证规则的要求，特发此证。
发证日期：2018 年 06 月 29 日
本证书的有效性依据发证机构的定期监督获得保持。
本证书为变更证书，证书首次颁发日期：2014 年 08 月 28 日
经中国合格评定国家认可委员会认可 CNAS C001-P

主任：

中国质量认证中心

中国．北京．南四环西路 188 号 9区 100070
http://www.cqc.com.cn

C 0116303

<扁平快速连接端头CQC认证号：CQC14002115069>

产品认证证书

证书编号：CQC14003115010

申请人名称及地址

浙江红星电业有限公司
乐清市虹桥镇西工业区C-6号

制造商名称及地址

浙江红星电业有限公司
乐清市虹桥镇西工业区C-6号

生产企业名称及地址

浙江红星电业有限公司 (V020197)
浙江省乐清市宁康东路1113号

产品名称和系列、规格、型号

舌片式圆形端接件(环形端子)

HX320A-T(接线容量:20AWG、22AWG、24AWG)，HX320B-T(接线容量:16AWG、18AWG、20AWG)，HX430A-T(接线容量:16AWG、18AWG、20AWG)，HX430B-T(接线容量:12AWG、14AWG、16AWG)，HX530A-T(接线容量:14AWG、18AWG、20AWG)，HX530B-T(接线容量:12AWG、14AWG)，HX630B-T(接线容量:10AWG、12AWG、14AWG)

产品标准和技术要求

GB/T15286-1994

认证模式

产品型式试验+初次工厂检查+获证后监督

上述产品符合CQC11-471841-2009认证规则的要求，特发此证。
发证日期：2016年06月15日
证书有效期内本证书的有效性依据发证机构的定期监督获得保持。
本证书为变更证书，证书首次颁发日期：2014年08月28日

主任：

中国质量认证中心

中国．北京．南四环西路 188 号 9区 100070
http://www.cqc.com.cn

C 0078918

<舌片式圆形端接件(环形端子)CQC认证号：CQC14003115010>

HXH® 红星电业
HONGXING ELECTRICAL

CERTIFICATE
No. B 079214 0001 Rev. 01

Holder of Certificate: Zhejiang Hongxing Electrical Co., Ltd.
No.1113, Ningbang East Road
325600 Yueqing, Zhejiang
PEOPLE'S REPUBLIC OF CHINA

Certification Mark:

Product: Connector

The product was tested on a voluntary basis and complies with the essential requirements. The certification mark shown above can be affixed on the product. It is not permitted to alter the certification mark in any way. In addition the certification holder must not transfer the certificate to third parties. See also notes overleaf.

Test report no.: 704101215802-01

Valid until: 2025-03-09

Date: 2020-03-11

Page 1 of 4
TÜV SÜD Product Service GmbH · Certification Body · Ridlerstraße 65 · 80339 Munich · Germany

CERTIFICATE
No. B 079214 0001 Rev. 01

Table 1 – Product information (1 of 3)

Sin	Housing (male/female)	Contact (female)	Housing (male)	Contact (male)	Wires	Hybrids	Rated voltage / Rated current / Impulse voltage
HX1.25-3-AA					HX1.25-3-AAA		250 / 3A / 2500
HX1B0AA	HX1B0AA-ZUT	HX1B0AA-PT	-	-	HX1B0AA-AUA		125 / 0.7 / 1500
HX2B0AA	HX2B0AA-ZUT	HX2B0AA-PT			HX2B0AA-AUA		125 / 1A / 2500
HX3B0AA	HX3B0AA-ZUT	HX3B0AA-PT	HX3B0AA-AUA	HX3B0AA-PT	HX3B0AA-AUA		125 / 1A / 2500
HX4B0AA	HX4B0AA-ZUT	HX4B0AA-PT	HX4B0AA-AUA	HX4B0AA-PT	-	HX4B0AA-AUA	125 / 1A / 2500
HX6B0AA	HX6B0AA-HEU	HX6B0AA-PT	-	-	HX6B0AA-AUA		250V / 3A / 2500V
HX8B0AA	HX8B0AA-ZUT	HX8B0AA-PT	HX8B0AA-AUA	HX8B0AA-PT	-		250V / 3A / 2500V
HX8B0AA1	HX8B0AA1-ZUT	HX8B0AA1-PT	-	-	HX8B0AA1-AUA		250V / 3A / 2500V
HX20B0AA	HX20B0AA-ZUT	HX20B0AA-PT	HX20B0AA-AUA	HX20B0AA-PT	HX20B0AA-AUA		250V / 3A / 2500V
HX20B0AA1	HX20B0AA1-ZUT	HX20B0AA1-PT	HX20B0AA1-AUA	HX20B0AA1-PT	HX20B0AA1-AUA		250V / 3A / 2500V
HX30B0AA	HX30B0AA-ZUT	HX30B0AA-PT	HX30B0AA-AUA	HX30B0AA-PT	HX30B0AA-AUA		250V / 3A / 2500V
HX30B0AA1	HX30B0AA1-ZUT	HX30B0AA1-PT	-	-	HX30B0AA1-AUA		250V / 3A / 2500V
HX40B0AA	HX40B0AA-ZUT	HX40B0AA-PT	HX40B0AA-AUA	HX40B0AA-PT	HX40B0AA-AUA		250V / 3A / 2500V
HX40B0AA1	HX40B0AA1-ZUT	HX40B0AA1-PT	HX40B0AA1-AUA	HX40B0AA1-PT	-	HX40B0AA1-AUA	250V / 3A / 2500V
HX50B0AA	HX50B0AA-ZUT	HX50B0AA-PT	HX50B0AA-AUA	HX50B0AA-PT	HX50B0AA-AUA		250V / 3A / 2500V
HX50B0AA1	HX50B0AA1-ZUT	HX50B0AA1-PT	-	-	HX50B0AA1-AUA		250V / 3A / 2500V
HX60B0AA	HX60B0AA-ZUT	HX60B0AA-PT	HX60B0AA-AUA	HX60B0AA-PT		HX60B0AA-AUA	250V / 3A / 2500V
HX70B0AA	HX70B0AA-ZUT	HX70B0AA-PT			HX70B0AA-AUA	HX70B0AA-AUA	250V / 3A / 2500V
HX80B0AA	HX80B0AA-ZUT	HX80B0AA-PT			HX80B0AA-AUA	-	250V / 3A / 2500V

Page 3 of 4
TÜV SÜD Product Service GmbH · Certification Body · Ridlerstraße 65 · 80339 Munich · Germany

CERTIFICATE
No. B 079214 0001 Rev. 01

Table 1 – Product information (2 of 3)

Sin	Housing (male/female)	Contact (female)	Housing (male)	Contact (male)	Wires	Hybrids	Rated voltage / Rated current / Impulse voltage
HX2B0AA1	HX2B0AA1-ZUT	HX2B0AA1-PT	HX2B0AA1-AUA	HX2B0AA1-PT		HX2B0AA1-AUA	250V / 3A / 2500V
HX3B0AA1	HX3B0AA1-ZUT	HX3B0AA1-PT	HX3B0AA1-AUA	HX3B0AA1-PT	-	-	250V / 3A / 2500V
HX1B0AA1	HX1B0AA1-ZUT	HX1B0AA1-PT1a HX1B0AA1-PT2a	HX1B0AA1-AUA	HX1B0AA1-PT1a HX1B0AA1-PT2a		HX1B0AA1-AUA	250V / 3A / 2500V
HX6B0AA1	HX6B0AA1-ZUT	HX6B0AA1-PT1	HX6B0AA1-AUA	HX6B0AA1-PT1	HX6B0AA1-AUA		250V / 3A / 2500V
HX8B0AA1	HX8B0AA1-ZUT	HX8B0AA1-PT1	HX8B0AA1-AUA	HX8B0AA1-PT1	-	-	250V / 3A / 2500V
HX20B0AA1	HX20B0AA1-ZUT	HX20B0AA1-PT1	-	-	HX20B0AA1-AUA	-	250V / 3A / 2500V
HX30B0AA1	HX30B0AA1-ZUT	HX30B0AA1-PT1	-	-	HX30B0AA1-AUA	-	250V / 3A / 2500V

(a) integer from 10 to 17, indicates the number of poles
(b) integer from 2 to 15, indicates the number of poles
(c) integer from 2 to 16, indicates the number of poles
(d) integer from 2 to 8, indicates the number of poles
(e) integer from 2 to 20, indicates the number of poles
(a) integer from 2 to 15, indicates the number of poles
(f) integer from 2 to 12, indicates the number of poles
(g) integer from 3 to 24, indicates the number of poles
(f) integer from 2 to 6, indicates the number of poles
(i) integer from 2 to 10, indicates the number of poles
(j) integer from 1 to 5, indicates the number of poles
(k) integer from 1 to 12, indicates the number of poles
(l) integer from 1 to 5, indicates the number of poles

Tested according to: EN 61984:2009

Production Facility(ies): 079214

Page 4 of 4
TÜV SÜD Product Service GmbH · Certification Body · Ridlerstraße 65 · 80339 Munich · Germany

<连接器TUV认证号：B0792140001>

CERTIFICATE
No. B 079214 0003 Rev. 01

Holder of Certificate: Zhejiang Hongxing Electrical Co., Ltd.
No.1113, Ningbang East Road
325600 Yueqing, Zhejiang
PEOPLE'S REPUBLIC OF CHINA

Certification Mark:

Product: Connection device
Flat Quick-Connect Terminations

The product was tested on a voluntary basis and complies with the essential requirements. The certification mark shown above can be affixed on the product. It is not permitted to alter the certification mark in any way. In addition the certification holder must not transfer the certificate to third parties. See also notes overleaf.

Test report no.: 704101215802-01

Valid until: 2025-03-09

Date: 2020-03-10

Page 1 of 3
TÜV SÜD Product Service GmbH · Certification Body · Ridlerstraße 65 · 80339 Munich · Germany

CERTIFICATE
No. B 079214 0003 Rev. 01

Model(s):
Female connectors:
HX 280-T, HX480N-T, HX4.8S-T, HX4.8GS-T, HX480-T, HX480S-T, HX630N-T, HX6.3S-T, HX6.3GS-T, HX630-T, HX630S-T, HX6.3HS-T

Male tabs:
HX280-RT, HX480-RA, HX480-RD, HX630-RA, HX630-RE, HX630-RD

Parameters:
Rated Voltage: 250VAC
Nominal Size: 2.8 × 0.5 (for HX280-T, HX280-RT); 4.8 × 0.5 (for HX480N-T, HX4.8S-T, HX4.8GS-T, HX480-T, HX480-T, HX480S-T, HX480-RA, HX480-RD); 6.3 × 0.8 (for HX630N-T, HX6.3S-T, HX6.3GS-T, HX630-T, HX630S-T, HX6.3HS-T, HX630-RA, HX630-RE, HX630-RD)
Rated Current: 10A (for HX280-T, HX280-RT); 12A (for HX480N-T, HX4.8S-T, HX4.8GS-T, HX480-T, HX480S-T, HX480-RA, HX480-RD); 15A (for HX630N-T, HX6.3S-T, HX6.3GS-T, HX630-T, HX630S-T, HX6.3HS-T, HX630-RA, HX630-RE, HX630-RD)
Size of Conductor (Cross-sectional Area): 0.75 mm² (for HX280-T, HX280-RT); 1.5 mm² (for HX480N-T, HX4.8S-T, HX4.8GS-T, HX480-T, HX480S-T); 2.5 mm² (for HX630N-T, HX6.3S-T, HX6.3GS-T, HX630-T, HX630S-T, HX6.3HS-T)
Max. Permissible Temperature: 85°C
Remark: Combination of the tab and the female connector see table 1

Page 2 of 3
TÜV SÜD Product Service GmbH · Certification Body · Ridlerstraße 65 · 80339 Munich · Germany

CERTIFICATE
No. B 079214 0003 Rev. 01

TABLE 1

No.	Type of Female Connectors	Type of Male Tabs	Nominal Size (mm)	Conductors (mm²)	Rated Current
1	HX280-T	HX280-RT	2.8 × 0.5	0.75	10A
2	HX480N-T	HX480-RA	4.8 × 0.5	1.5	12A
3	HX4.8S-T				
4	HX4.8GS-T				
5	HX480-T	HX480-RD			
6	HX480S-T				
7	HX630N-T	HX630-RA	6.3 × 0.8	2.5	15A
8	HX6.3S-T				
9	HX6.3GS-T				
10	HX630-T	HX630-RE			
11	HX630S-T				
12	HX6.3HS-T	HX630-RD			

Tested according to: EN 61210:2010

Production Facility(ies): 079214

Page 3 of 3
TÜV SÜD Product Service GmbH · Certification Body · Ridlerstraße 65 · 80339 Munich · Germany

<快接端子TUV认证号：B0792140003>

Attestation of Conformity
No. N8A 079214 0004 Rev. 00

Holder of Certificate: Zhejiang Hongxing Electrical Co., Ltd.
No.1113, Ningbang East Road
325600 Yueqing, Zhejiang
PEOPLE'S REPUBLIC OF CHINA

Product: Connection device
Flat Quick-Connect Terminations

This Attestation of Conformity is issued on a voluntary basis according to the Low Voltage Directive 2014/35/EU relating to electrical equipment designed for use within certain voltage limits. It confirms that the rated equipment complies with the principal protection requirements of the directive and is based on the technical specifications applicable at the time of issuance.
It refers only to the particular sample submitted for testing and certification. See also notes overleaf.

Test report no.: 704101215802-01

Date: 2020-03-10

Page 1 of 3
After preparation of the necessary technical documentation as well as the EU declaration of conformity the required CE marking can be affixed on the product. The declaration of conformity is issued under the sole responsibility of the manufacturer. Other relevant EU directives have to be observed.
TÜV SÜD Product Service GmbH · Certification Body · Ridlerstraße 65 · 80339 Munich · Germany

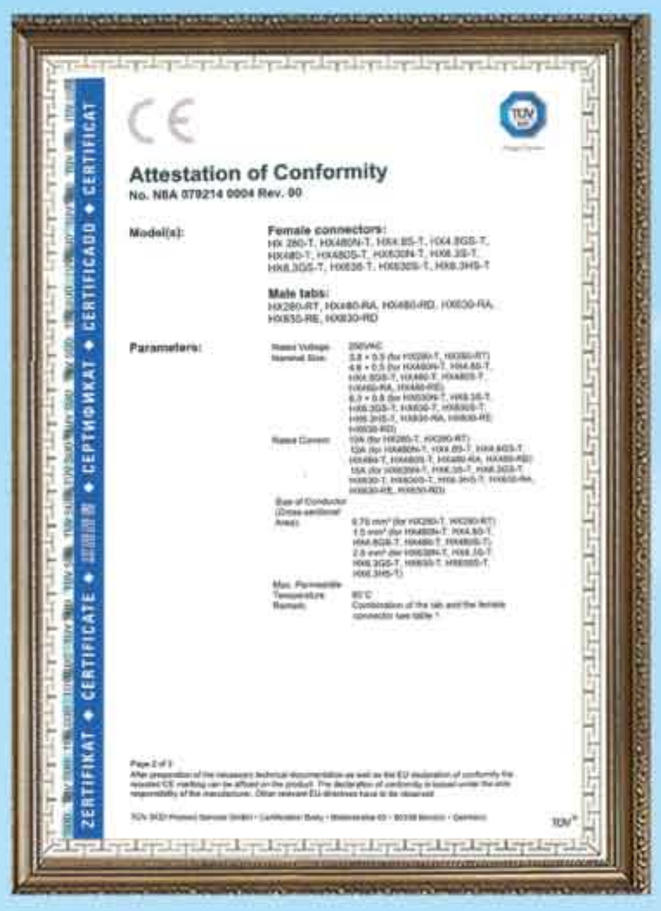

Attestation of Conformity
No. N8A 079214 0004 Rev. 00

Model(s):
Female connectors:
HX 280-T, HX480N-T, HX4.8S-T, HX4.8GS-T, HX480-T, HX480S-T, HX630N-T, HX6.3S-T, HX6.3GS-T, HX630-T, HX630S-T, HX6.3HS-T

Male tabs:
HX280-RT, HX480-RA, HX480-RD, HX630-RA, HX630-RE, HX630-RD

Parameters:
Rated Voltage: 250VAC
Nominal Size: 2.8 × 0.5 (for HX280-T, HX280-RT); 4.8 × 0.5 (for HX480N-T, HX4.8S-T, HX4.8GS-T, HX480-T, HX480-T, HX480S-T, HX480-RA, HX480-RD); 6.3 × 0.8 (for HX630N-T, HX6.3S-T, HX6.3GS-T, HX630-T, HX630S-T, HX6.3HS-T, HX630-RA, HX630-RE, HX630-RD)
Rated Current: 10A (for HX280-T, HX280-RT); 12A (for HX480N-T, HX4.8S-T, HX4.8GS-T, HX480-T, HX480S-T, HX480-RA, HX480-RD); 15A (for HX630N-T, HX6.3S-T, HX6.3GS-T, HX630-T, HX630S-T, HX6.3HS-T, HX630-RA, HX630-RE, HX630-RD)
Size of Conductor (Cross-sectional Area): 0.75 mm² (for HX280-T, HX280-RT); 1.5 mm² (for HX480N-T, HX4.8S-T, HX4.8GS-T, HX480-T, HX480S-T); 2.5 mm² (for HX630N-T, HX6.3S-T, HX6.3GS-T, HX630-T, HX630S-T, HX6.3HS-T)
Max. Permissible Temperature: 85°C
Remark: Combination of the tab and the female connector see table 1

Page 2 of 3
After preparation of the necessary technical documentation as well as the EU declaration of conformity the required CE marking can be affixed on the product. The declaration of conformity is issued under the sole responsibility of the manufacturer. Other relevant EU directives have to be observed.
TÜV SÜD Product Service GmbH · Certification Body · Ridlerstraße 65 · 80339 Munich · Germany

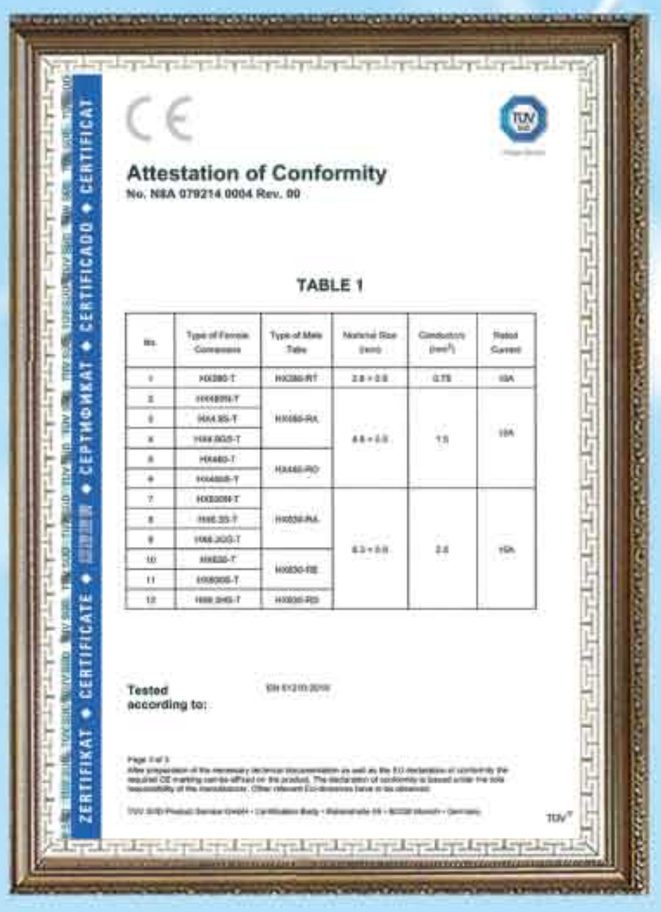

Attestation of Conformity
No. N8A 079214 0004 Rev. 00

TABLE 1

No.	Type of Female Connectors	Type of Male Tabs	Nominal Size (mm)	Conductors (mm²)	Rated Current
1	HX280-T	HX280-RT	2.8 × 0.5	0.75	10A
2	HX480N-T	HX480-RA	4.8 × 0.5	1.5	12A
3	HX4.8S-T				
4	HX4.8GS-T				
5	HX480-T	HX480-RD			
6	HX480S-T				
7	HX630N-T	HX630-RA	6.3 × 0.8	2.5	15A
8	HX6.3S-T				
9	HX6.3GS-T				
10	HX630-T	HX630-RE			
11	HX630S-T				
12	HX6.3HS-T	HX630-RD			

Tested according to: EN 61210:2010

Page 3 of 3
After preparation of the necessary technical documentation as well as the EU declaration of conformity the required CE marking can be affixed on the product. The declaration of conformity is issued under the sole responsibility of the manufacturer. Other relevant EU directives have to be observed.
TÜV SÜD Product Service GmbH · Certification Body · Ridlerstraße 65 · 80339 Munich · Germany

<快接端子TUV-CE认证号：N8A0792140004>

HXH® 红星电业
HONGXING ELECTRICAL

CE

Certificate – Сертификат – 證明書 – Certificat – 증명서 – شهادة

Form QAT_10-M05, version 00, effective since March 25th, 2020

Certificate of Compliance

No. IN201218.ZHEWD85

Test Report / Technical Construction File no. BSTDG201215660302CR

Certificate's Holder: Zhejiang Hongxing Electrical Co., Ltd.
No. 1113, Ningkang East Road, Yueqing City, Zhejiang Province, China

Certification ECM Mark: Type Approved

Product: Connector

Model(s): *(see the following annex)*

Verification to: Standard: EN 61984:2009

related to CE Directive(s): 2014/35/EU (Low Voltage)

Remark: This document has been issued on a voluntary basis and upon request of the manufacturer. It is our opinion that the technical documentation received from the manufacturer is satisfactory for the requirements of the ECM Certification Mark. The conformity mark above can be affixed on the products accordingly to the ECM regulation about its release and its use.

Additional information and clarification about the Marking:

The manufacturer is responsible for the CE Marking process, and if necessary, must refer to a Notified Body. This document has been issued on the basis of the regulation on ECM Voluntary Mark for the certification of products, RG01_ECM rev.3 available at: www.entecerma.it

Issuance date: 18 December 2020

Expiry date: 17 December 2025

Reviewer: Technical expert Amanda Payne

Approver: ECM Service Director Luca Bedonni

Ente Certificazione Macchine Srl
Via Ca' Bella, 243 – Loc. Castello di Serravalle – 40053 Valsamoggia (BO) - ITALY
☎ +39 051 6705141 +39 051 6705156 info@entecerma.it www.entecerma.it

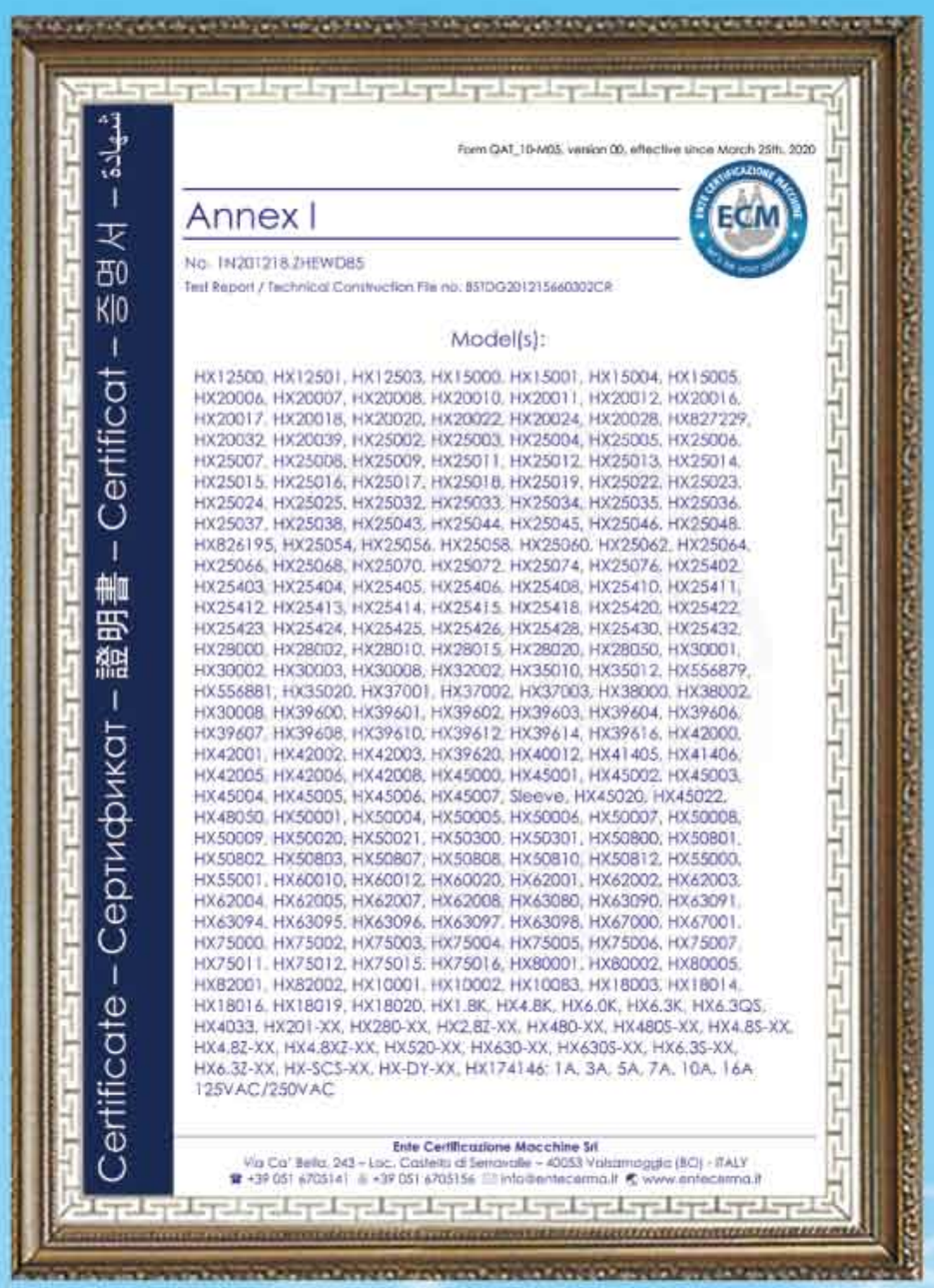

Certificate – Сертификат – 證明書 – Certificat – 증명서 – شهادة

Form QAT_10-M05, version 00, effective since March 25th, 2020

Annex I

No. IN201218.ZHEWD85

Test Report / Technical Construction File no. BSTDG201215660302CR

Model(s):

HX12500, HX12501, HX12503, HX15000, HX15001, HX15004, HX15005, HX20006, HX20007, HX20008, HX20010, HX20011, HX20012, HX20016, HX20017, HX20018, HX20020, HX20022, HX20024, HX20028, HX827229, HX20032, HX20039, HX25002, HX25003, HX25004, HX25005, HX25006, HX25007, HX25008, HX25009, HX25011, HX25012, HX25013, HX25014, HX25015, HX25016, HX25017, HX25018, HX25019, HX25022, HX25023, HX25024, HX25025, HX25032, HX25033, HX25034, HX25035, HX25036, HX25037, HX25038, HX25043, HX25044, HX25045, HX25046, HX25048, HX826195, HX25054, HX25056, HX25058, HX25060, HX25062, HX25064, HX25066, HX25068, HX25070, HX25072, HX25074, HX25076, HX25402, HX25403, HX25404, HX25405, HX25406, HX25408, HX25410, HX25411, HX25412, HX25413, HX25414, HX25415, HX25418, HX25420, HX25422, HX25423, HX25424, HX25425, HX25426, HX25428, HX25430, HX25432, HX28000, HX28002, HX28010, HX28015, HX28020, HX28050, HX30001, HX30002, HX30003, HX30008, HX32002, HX35010, HX35012, HX556879, HX556881, HX35020, HX37001, HX37002, HX37003, HX38000, HX38002, HX30008, HX39600, HX39601, HX39602, HX39603, HX39604, HX39606, HX39607, HX39608, HX39610, HX39612, HX39614, HX39616, HX42000, HX42001, HX42002, HX42003, HX39620, HX40012, HX41405, HX41406, HX42005, HX42006, HX42008, HX45000, HX45001, HX45002, HX45003, HX45004, HX45005, HX45006, HX45007, Sleeve, HX45020, HX45022, HX48050, HX50001, HX50004, HX50005, HX50006, HX50007, HX50008, HX50009, HX50020, HX50021, HX50300, HX50301, HX50800, HX50801, HX50802, HX50803, HX50807, HX50808, HX50810, HX50812, HX55000, HX55001, HX60010, HX60012, HX60020, HX62001, HX62002, HX62003, HX62004, HX62005, HX62007, HX62008, HX63080, HX63090, HX63091, HX63094, HX63095, HX63096, HX63097, HX63098, HX67000, HX67001, HX75000, HX75002, HX75003, HX75004, HX75005, HX75006, HX75007, HX75011, HX75012, HX75015, HX75016, HX80001, HX80002, HX80005, HX82001, HX82002, HX10001, HX10002, HX10083, HX18003, HX18014, HX18016, HX18019, HX18020, HX1.8K, HX4.8K, HX6.0K, HX6.3K, HX6.3QS, HX4033, HX201-XX, HX280-XX, HX2.8Z-XX, HX480-XX, HX480S-XX, HX4.8S-XX, HX4.8Z-XX, HX4.8XZ-XX, HX520-XX, HX630-XX, HX630S-XX, HX6.3S-XX, HX6.3Z-XX, HX-SCS-XX, HX-DY-XX, HX174146; 1A, 3A, 5A, 7A, 10A, 16A 125VAC/250VAC

Ente Certificazione Macchine Srl
Via Ca' Bella, 243 – Loc. Castello di Serravalle – 40053 Valsamoggia (BO) - ITALY
☎ +39 051 6705141 +39 051 6705156 info@entecerma.it www.entecerma.it

<连接器CE认证号：IN201218.ZHEWD85>

Certificate – Сертификат – 證明書 – Certificat – 증명서 – شهادة

Form QAT_10-M05, version 00, effective since March 25th, 2020

Certificate of Compliance

No. IN201218.ZHEWD84

Test Report / Technical Construction File no. BSTDG201215660301CR

Certificate's Holder: Zhejiang Hongxing Electrical Co., Ltd.
No. 1113, Ningkang East Road, Yueqing City, Zhejiang Province, China

Certification ECM Mark: Type Approved

Product: Terminal

Model(s): *(see the following annex)*

Verification to: Standard: EN 61210:2010, EN 60998-1:2004

related to CE Directive(s): 2014/35/EU (Low Voltage)

Remark: This document has been issued on a voluntary basis and upon request of the manufacturer. It is our opinion that the technical documentation received from the manufacturer is satisfactory for the requirements of the ECM Certification Mark. The conformity mark above can be affixed on the products accordingly to the ECM regulation about its release and its use.

Additional information and clarification about the Marking:

The manufacturer is responsible for the CE Marking process, and if necessary, must refer to a Notified Body. This document has been issued on the basis of the regulation on ECM Voluntary Mark for the certification of products, RG01_ECM rev.3 available at: www.entecerma.it

Issuance date: 18 December 2020

Expiry date: 17 December 2025

Reviewer: Technical expert Amanda Payne

Approver: ECM Service Director Luca Bedonni

Ente Certificazione Macchine Srl
Via Ca' Bella, 243 – Loc. Castello di Serravalle – 40053 Valsamoggia (BO) - ITALY
☎ +39 051 6705141 +39 051 6705156 info@entecerma.it www.entecerma.it

Certificate – Сертификат – 證明書 – Certificat – 증명서 – شهادة

Form QAT_10-M05, version 00, effective since March 25th, 2020

Annex I

No. IN201218.ZHEWD84

Test Report / Technical Construction File no. BSTDG201215660301CR

Model(s):

HX12500-T, HX12503-T, HX15000-T, HX15004-T, HX15005-T, HX20006-T, HX20008-T, HX20010-T, HX20011-T, HX20012-T, HX20016-T, HX20020-T, HX20022-T, HX20024-T, HX20028-T, HX80005-T, HX20032-T, HX20039-T, HX630N-T, HX25002-T, HX25004-T, HX25006-T, HX25007-T, HX25008-T, HX25012-T, HX25014-T, HX25016-T, HX25017-T, HX25018-T, HX18020-T, HX25022-T, HX25023-T, HX25024-T, HX25032-T, HX-DY-T, HX25043-T, HX25044-T, HX25045-T, HX480N-T, HX25056-T, HX25064-T, HX25066-T, HX62007-T, HX25402-T, HX25404-T, HX25406-T, HX25407-T, HX25408-T, HX25410-T, HX25412-T, HX25418-T, HX25422-T, HX25423-T, HX25425-T, HX25426-T, HX4032-T, HX25432-T, HX28000-T, HX28008-T, HX4.8Z-T, HX28050-T, HX30001-T, HX30002-T, HX32002-T, HX35020-T, HX37003-T, HX38000-T, HX39600-T, HX39602-T, HX39606-T, HX39610-T, HX39612-T, HX39614-T, HX39616-T, HX39620-T, HX41405-T, HX41406-T, HX42000-T, HX42001-T, HX42005-T, HX42006-T, HX45000-T, HX45001-T, HX45002-T, HX45003-T, HX45004-T, HX45005-T, HX45020-T, HX50008-T, HX50800-T, HX50801-T, HX58010-T, HX60020-T, HX62001-T, HX62002-T, HX62003-T, HX62004-T, HX62008-T, HX63080-T, HX63090-T, HX63092-T, HX67000-T, HX67001-T, HX67005-T, HX75003-T, HX75007-T, HX75011-T, HX75012-T, HX75015-T, HX82001-T, HX10001-T, HX18000-T, HX18001-T, HX18002-T, HX18019-T, HX28000-T, HX28010-T, HX28018-T, HX201-T, HX6.3Z-T, HX280N-T, HX320A-T, HX320D-T, HX3.5M-T, HX3.5G-T, HX3.96M-T, HX3.96F-T, HX430A-T, HX430B-T, HX430C-T, HX430D-T, HX430U-T, HX480-T, HX480P-T, HX480S-T, HX480NT-T, HX480H-T, HX4.8S-T, HX4.8GS-T, HX520H-T, HX530A-T, HX530B-T, HX530D-T, HX6.0K-T, HX630-T, HX630P-T, HX630S-T, HX630NT-T, HX630H-T, HX6.3S-T, HX6.3GS-T, HX6.3HS-T, HX630A-T, HX2.8GS-T, HX187R-T, HX250R-T, HX63250T, HX-XG-T, HX-XK-T, HX-SIN-T, HX-L52T, HX-S52T, HX556879-T, E-10985, HX-SCS-T; 6A, 10A, 12A, 15A, 20A 125VAC/250VAC

Ente Certificazione Macchine Srl
Via Ca' Bella, 243 – Loc. Castello di Serravalle – 40053 Valsamoggia (BO) - ITALY
☎ +39 051 6705141 +39 051 6705156 info@entecerma.it www.entecerma.it

<端子CE认证号：IN201218.ZHEWD84>

(51021/1.25)型条形连接器

(51021/1.25) Pressure Welding Bar Connector

间距（Pitch）：1.25mm（.049"）

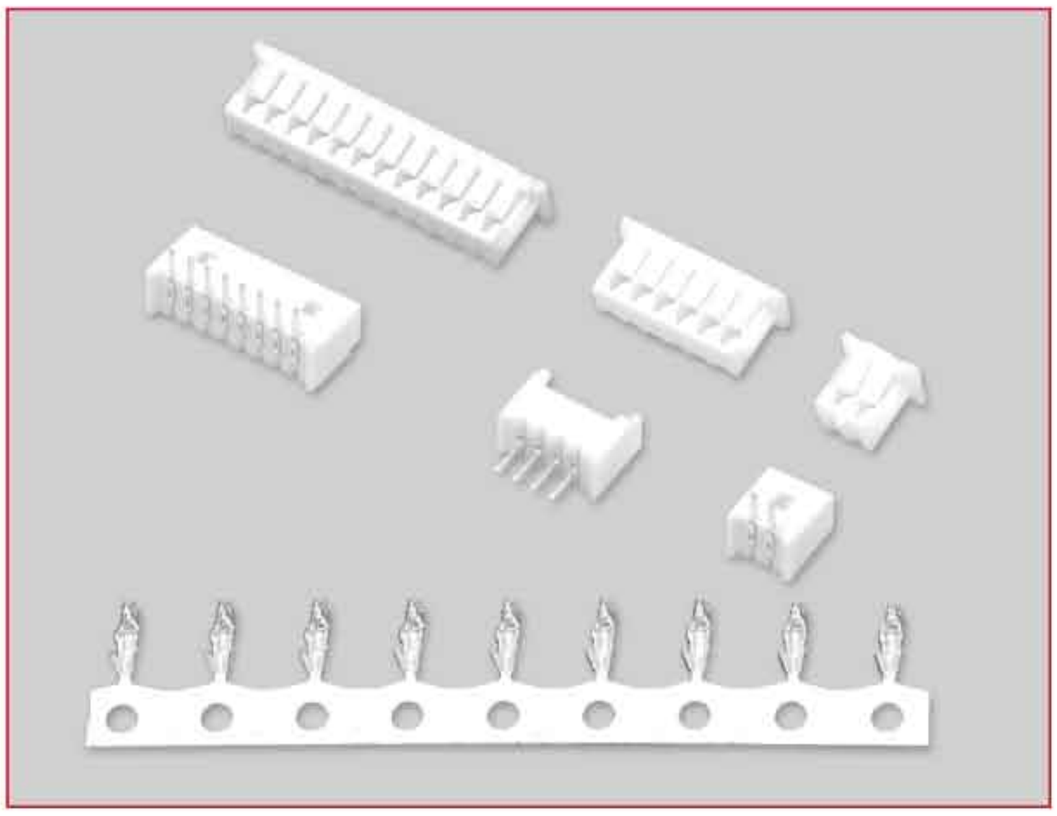

技术参数 SPECIFICATIONS

- 线数（Poles）：2～15
- 适用线规（Applicable wires）：AWG32#～28#
- 适应基板厚度（Applicable PC board thickness）：0.8mm
- 温度范围（Temperature range）：-25℃～85℃
- 额定电压（Voltage rating）：125V.Ac/Dc
- 额定电流（Current rating）：1A
- 接触电阻（Contact resistance）：≤0.02Ω
- 绝缘电阻（Insulation resistance）：≥100MΩ
- 耐压（Withstand voltage）：500V.Ac/1min
- 材料（Material）：
  - 孔座（Housing）：尼龙（PA66) UL94V-0
  - 针座（Wafer）：尼龙（PA66) UL94V-0
  - 端子（Terminal）：磷青铜（Phos.bronze Tin/plated)

端子 TERMINAL（50058/1.25）

型号 Type	适用线规 Applicable wires		电线外径 O.D of wire ins	数量 Quantity
	mm²	AWG#	mm	
HX12500-PT	0.032～0.08	32～28	0.5～1.0	10000PCS/盘

HX12500-PT(50058/1.25)

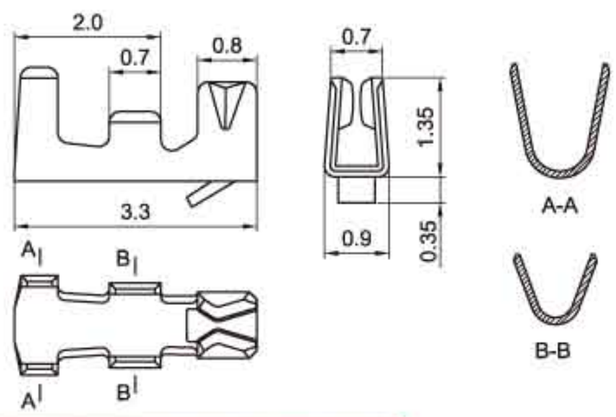

HX12500-Y(51021/1.25)

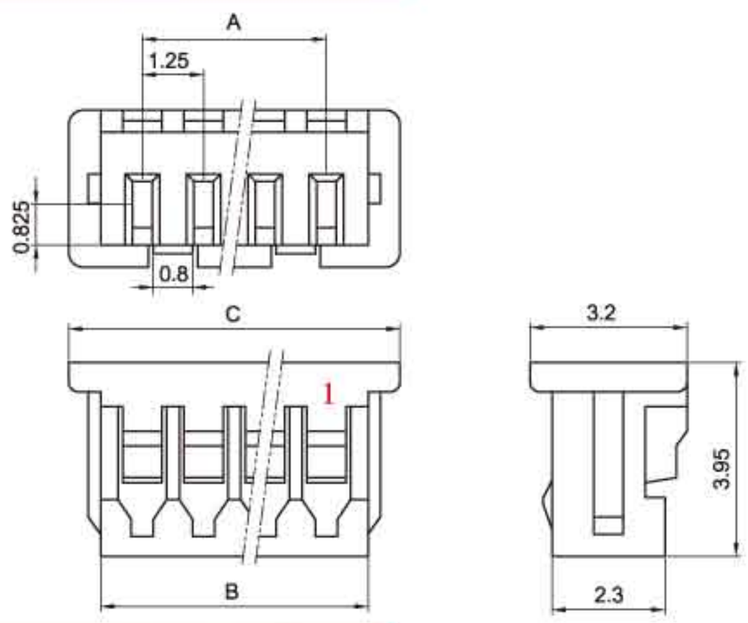

HX12501-A(53047/1.25)

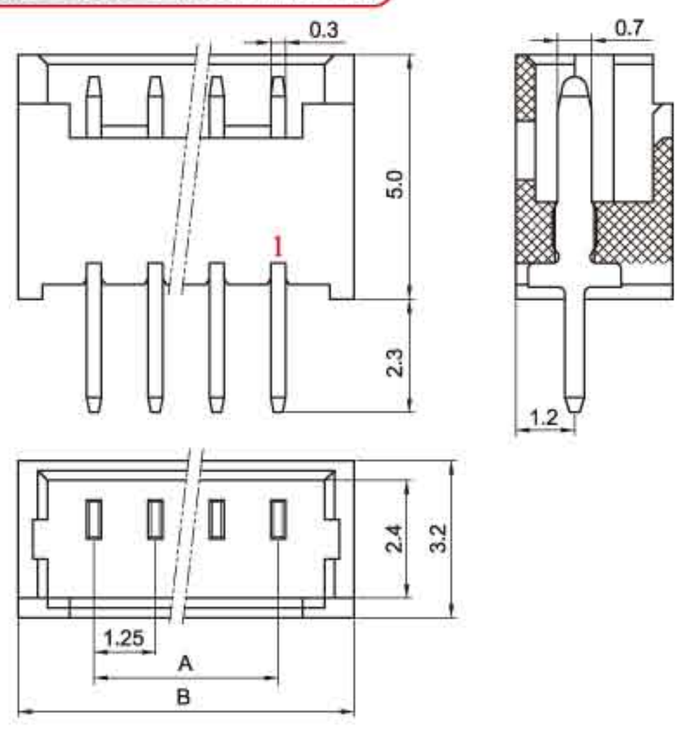

HX12501-WA(53048/1.25)

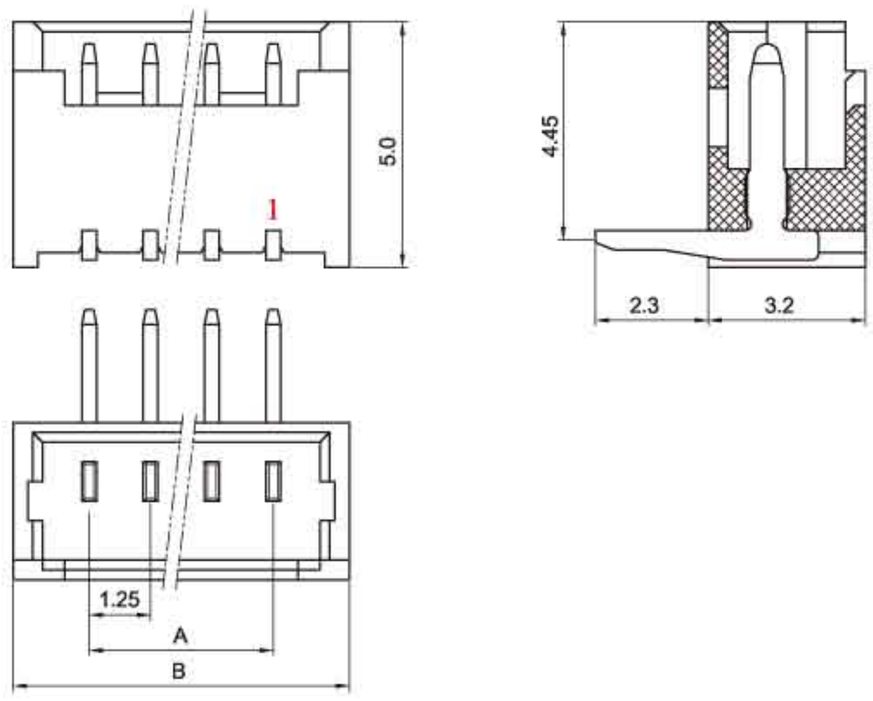

安装尺寸 MOUNTING MEASUREMENT

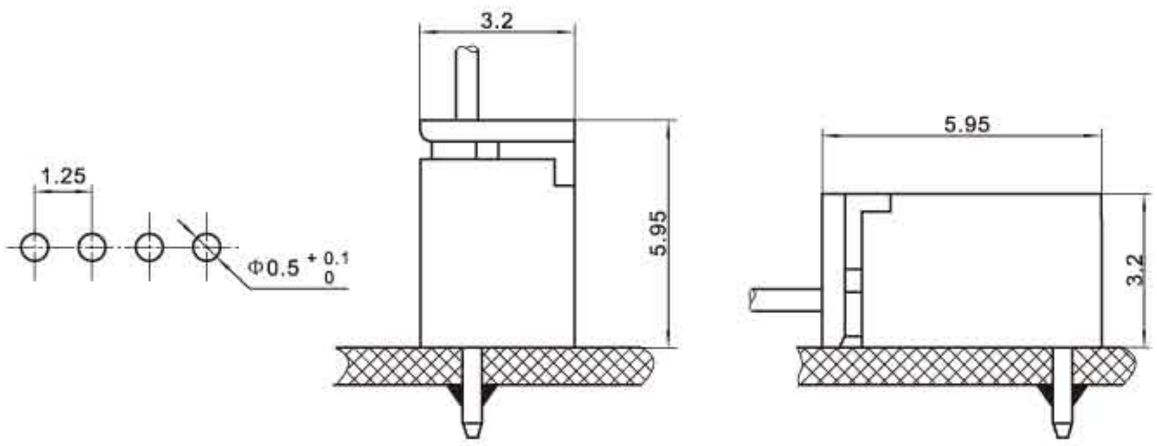

孔座 HOUSING(51021/1.25)

线数 Poles	型号 Type	尺寸Dimensions(mm) A	B	C
2	HX12500-2Y	1.25	2.95	4.25
3	HX12500-3Y	2.50	4.20	5.50
4	HX12500-4Y	3.75	5.45	6.75
5	HX12500-5Y	5.00	6.70	8.00
6	HX12500-6Y	6.25	7.95	9.25
7	HX12500-7Y	7.50	9.20	10.50
8	HX12500-8Y	8.75	10.45	11.75
9	HX12500-9Y	10.00	11.70	13.00
10	HX12500-10Y	11.25	12.95	14.25
11	HX12500-11Y	12.50	14.20	15.50
12	HX12500-12Y	13.75	15.45	16.75
13	HX12500-13Y	15.00	16.70	18.00
14	HX12500-14Y	16.25	17.95	19.25
15	HX12500-15Y	17.50	19.20	20.50

针座 WAFER(53047、53048/1.25)

线数 Poles	型号 Type 直式(180°)	弯式(90°)	尺寸Dimensions(mm) A	B
2	HX12501-2A	HX12501-2WA	1.25	4.35
3	HX12501-3A	HX12501-3WA	2.50	5.60
4	HX12501-4A	HX12501-4WA	3.75	6.85
5	HX12501-5A	HX12501-5WA	5.00	8.10
6	HX12501-6A	HX12501-6WA	6.25	9.35
7	HX12501-7A	HX12501-7WA	7.50	10.60
8	HX12501-8A	HX12501-8WA	8.75	11.85
9	HX12501-9A	HX12501-9WA	10.00	13.10
10	HX12501-10A	HX12501-10WA	11.25	14.35
11	HX12501-11A	HX12501-11WA	12.50	15.60
12	HX12501-12A	HX12501-12WA	13.75	16.85
13	HX12501-13A	HX12501-13WA	15.00	18.10
14	HX12501-14A	HX12501-14WA	16.25	19.35
15	HX12501-15A	HX12501-15WA	17.50	20.60

技术参数 SPECIFICATIONS

- 线数（Poles）：2～15
- 适用线规（Applicable wires）：AWG32#～28#
- 温度范围（Temperature range）：-25℃～85℃
- 额定电压（Voltage rating）：125V.Ac/Dc
- 额定电流（Current rating）：1A
- 接触电阻（Contact resistance）：≤0.02Ω
- 绝缘电阻（Insulation resistance）：≥100MΩ
- 耐压（Withstand voltage）：500V.Ac/1min
- 材料（Material）：
  - 孔座（Housing）：尼龙（PA66）UL94V-0
  - 针座（Wafer）：PA-9T UL94V-0
  - 端子（Terminal）：磷青铜（Phos.bronze Tin/plated）
- 包装方式（Package）：贴片（Wafer）
  - 散装 Loosen Package
  - 管装 Pipe Package
  - 编带 Tape And Reel Package

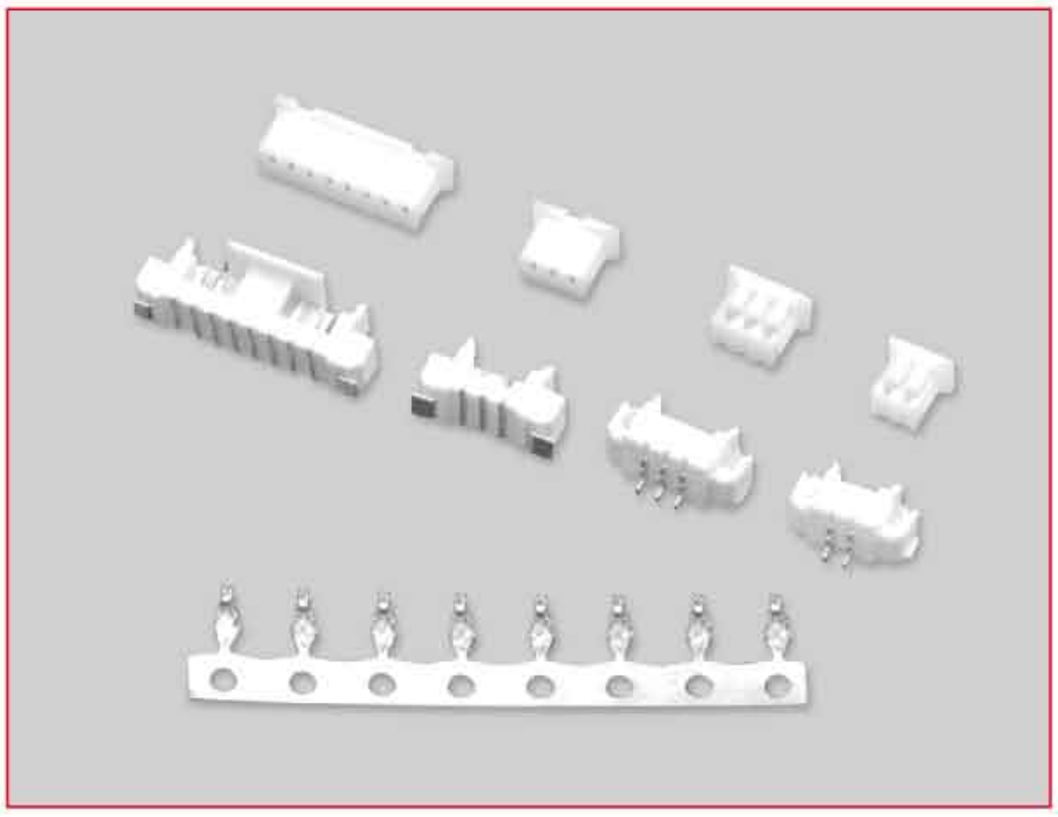

端子 TERMINAL（50058/1.25）

型号 Type	适用线规 Applicable wires		电线外径 O.D of wire ins	数量 Quantity
	mm²	AWG#	mm	
HX12500-PT	0.032～0.08	32～28	0.5～1.0	10000PCS/盘

HX12500-PT（50058/1.25）

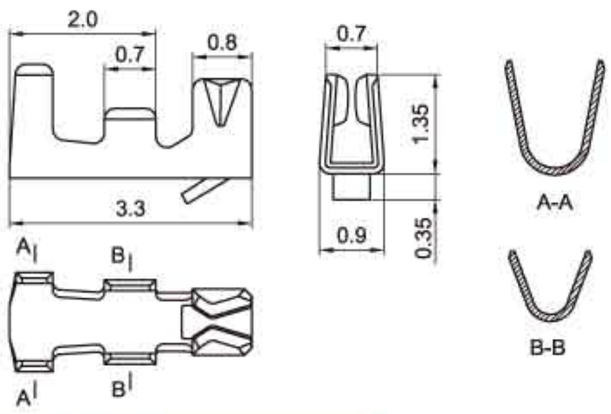

HX12500-Y（51021/1.25）

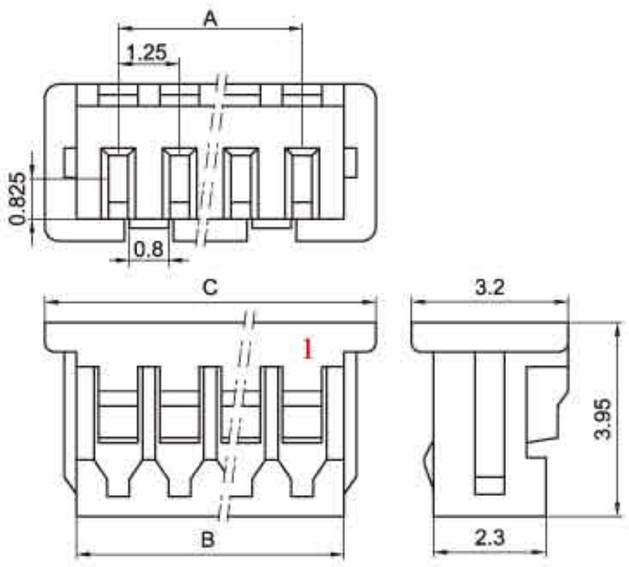

HX12501-AB（53398/1.25立贴）

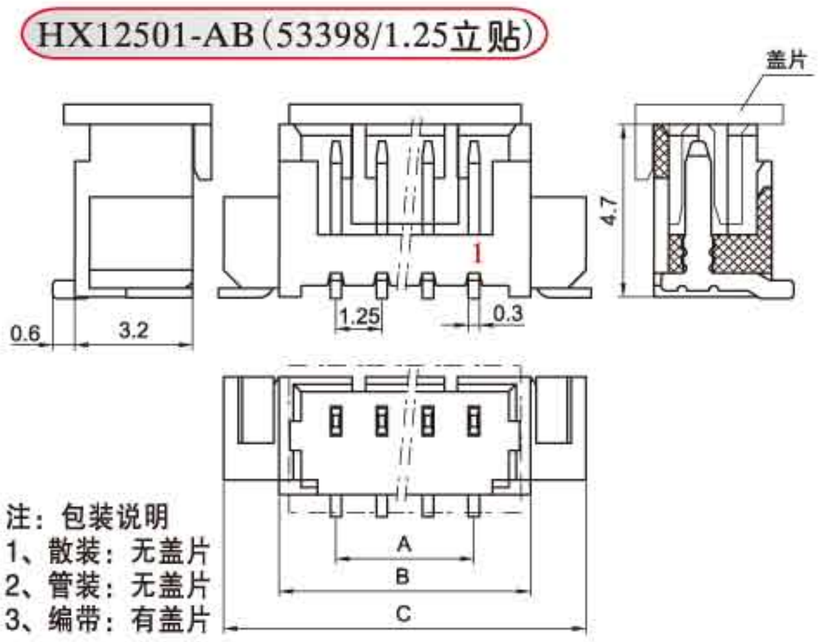

注：包装说明
1、散装：无盖片
2、管装：无盖片
3、编带：有盖片

HX12501-AWB（53261/1.25卧贴）

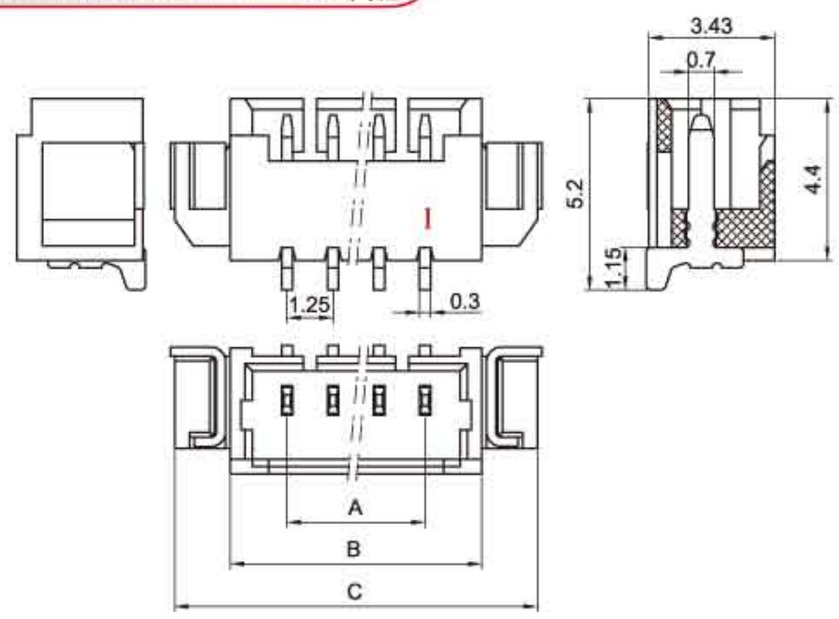

安装尺寸 MOUNTING MEASUREMENT

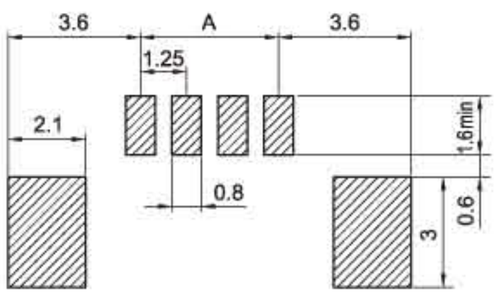

1.25 立贴、卧贴

孔座 HOUSING（51021/1.25）

线数 Poles	型号 Type	尺寸Dimensions(mm) A	B	C
2	HX12500-2Y	1.25	2.95	4.25
3	HX12500-3Y	2.50	4.20	5.50
4	HX12500-4Y	3.75	5.45	6.75
5	HX12500-5Y	5.00	6.70	8.00
6	HX12500-6Y	6.25	7.95	9.25
7	HX12500-7Y	7.50	9.20	10.50
8	HX12500-8Y	8.75	10.45	11.75
9	HX12500-9Y	10.00	11.70	13.00
10	HX12500-10Y	11.25	12.95	14.25
11	HX12500-11Y	12.50	14.20	15.50
12	HX12500-12Y	13.75	15.45	16.75
13	HX12500-13Y	15.00	16.70	18.00
14	HX12500-14Y	16.25	17.95	19.25
15	HX12500-15Y	17.50	19.20	20.50

针座 WAFER（53261、53398/1.25）

线数 Poles	型号 Type 立贴（180°）	卧贴（90°）	尺寸Dimensions(mm) A	B	C
2	HX12501-2AB	HX12501-2AWB	1.25	4.35	7.35
3	HX12501-3AB	HX12501-3AWB	2.50	5.60	8.60
4	HX12501-4AB	HX12501-4AWB	3.75	6.85	9.85
5	HX12501-5AB	HX12501-5AWB	5.00	8.10	11.10
6	HX12501-6AB	HX12501-6AWB	6.25	9.35	12.35
7	HX12501-7AB	HX12501-7AWB	7.50	10.60	13.60
8	HX12501-8AB	HX12501-8AWB	8.75	11.85	14.85
9	HX12501-9AB	HX12501-9AWB	10.00	13.10	16.10
10	HX12501-10AB	HX12501-10AWB	11.25	14.35	17.35
11	HX12501-11AB	HX12501-11AWB	12.50	15.60	18.60
12	HX12501-12AB	HX12501-12AWB	13.75	16.85	19.85
13	HX12501-13AB	HX12501-13AWB	15.00	18.10	21.10
14	HX12501-14AB	HX12501-14AWB	16.25	19.35	22.35
15	HX12501-15AB	HX12501-15AWB	17.50	20.60	23.60

(51021/1.25)型条形连接器

(51021/1.25) Pressure Welding Bar Connector

间距（Pitch）：1.25mm（.049"）

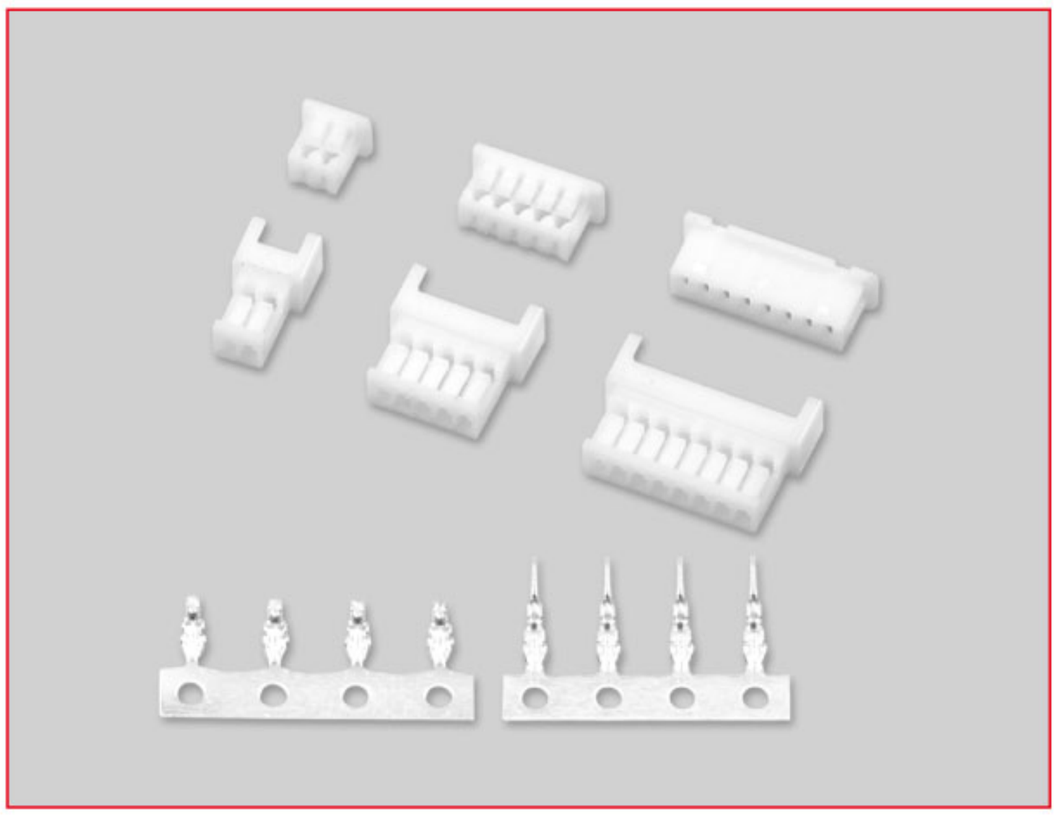

技术参数 SPECIFICATIONS

- 线数（Poles）：2～15
- 适用线规（Applicable wires）：AWG32#～28#
- 温度范围（Temperature range）：-25℃～85℃
- 额定电压（Voltage rating）：125V.Ac/Dc
- 额定电流（Current rating）：1A
- 接触电阻（Contact resistance）：≤0.02Ω
- 绝缘电阻（Insulation resistance）：≥100MΩ
- 耐压（Withstand voltage）：500V.Ac/1min
- 材料（Material）：
  - 插头（Plug housing）：尼龙（PA66）UL94V-0
  - 插座（Receptacle housing）：尼龙（PA66）UL94V-0
  - 端子（Terminal）：磷青铜（Phos.bronze Tin/plated）

端子 TERMINAL(1.25)

型号 Type	适用线规 Applicable wires		电线外径 O.D of wire ins	数量 Quantity
	mm^2	AWG#	mm	
HX12500-PT	0.032～0.08	32～28	0.5～1.0	10000PCS/盘
HX12500-RT	0.032～0.08	32～28	0.5～1.0	10000PCS/盘

HX12500-PT(50058/1.25)

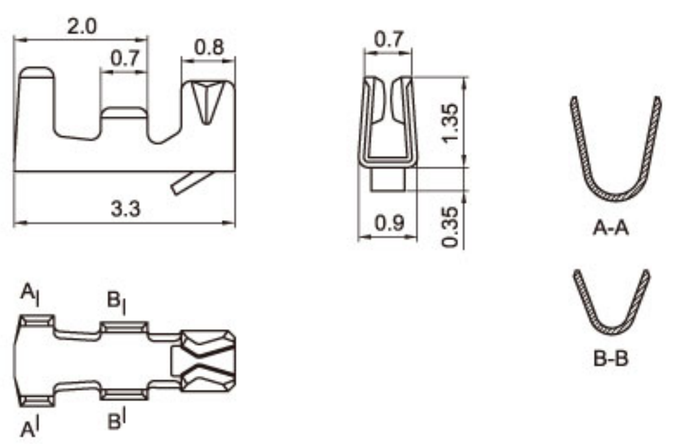

HX12500-RT(50058/1.25)

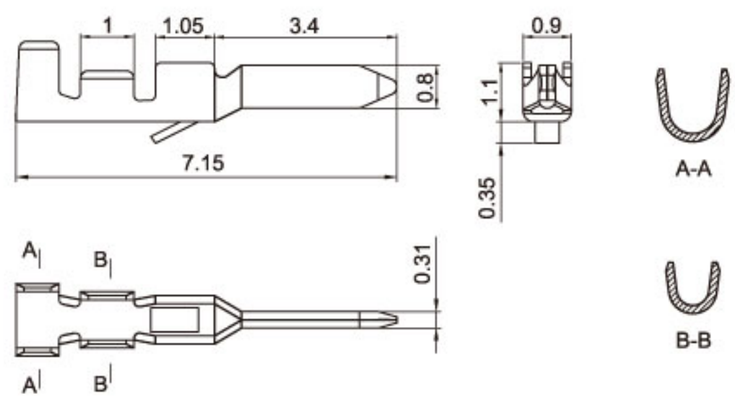

HX12500-R(1.25)

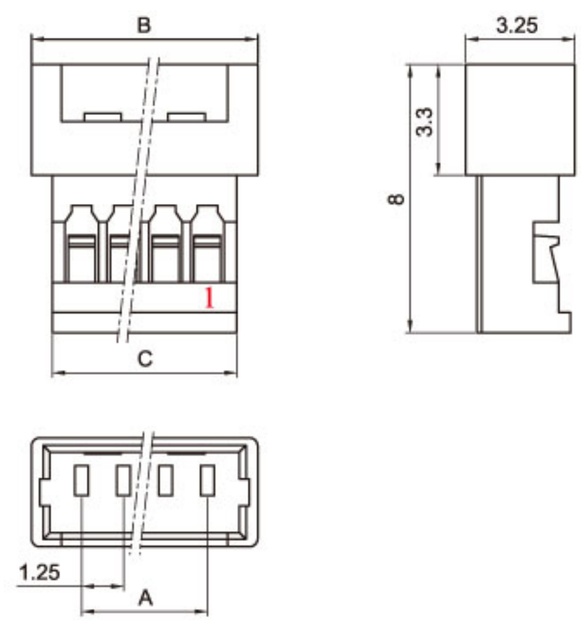

HX12500-Y(51021/1.25)

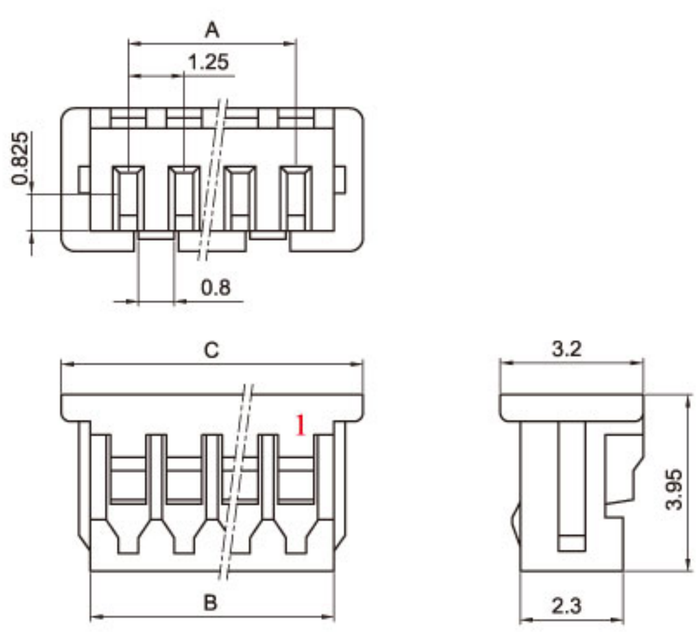

插头 PLUG HOUSING(51021/1.25)

线数 Poles	型号 Type	尺寸Dimensions(mm)		
		A	B	C
2	HX12500-2Y	1.25	2.95	4.25
3	HX12500-3Y	2.50	4.20	5.50
4	HX12500-4Y	3.75	5.45	6.75
5	HX12500-5Y	5.00	6.70	8.00
6	HX12500-6Y	6.25	7.95	9.25
7	HX12500-7Y	7.50	9.20	10.50
8	HX12500-8Y	8.75	10.45	11.75
9	HX12500-9Y	10.00	11.70	13.00
10	HX12500-10Y	11.25	12.95	14.25
11	HX12500-11Y	12.50	14.20	15.50
12	HX12500-12Y	13.75	15.45	16.75
13	HX12500-13Y	15.00	16.70	18.00
14	HX12500-14Y	16.25	17.95	19.25
15	HX12500-15Y	17.50	19.20	20.50

插座 RECEPTACLE HOUSING (1.25)

线数 Poles	型号 Type	尺寸Dimensions(mm)		
		A	B	C
2	HX12500-2R	1.25	4.25	3.00
3	HX12500-3R	2.50	5.50	4.25
4	HX12500-4R	3.75	6.75	5.50
5	HX12500-5R	5.00	8.00	6.75
6	HX12500-6R	6.25	9.25	8.00
7	HX12500-7R	7.50	10.50	9.25
8	HX12500-8R	8.75	11.75	10.50
9	HX12500-9R	10.00	13.00	11.75
10	HX12500-10R	11.25	14.25	13.00
11	HX12500-11R	12.50	15.50	14.25
12	HX12500-12R	13.75	16.75	15.50
13	HX12500-13R	15.00	18.00	16.75
14	HX12500-14R	16.25	19.25	18.00
15	HX12500-15R	17.50	20.50	19.25

安装尺寸 MOUNTING MEASUREMENT

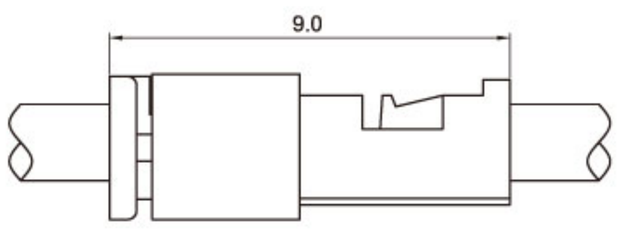

技术参数 SPECIFICATIONS

- 线数（Poles）：2～15、20、30
- 适用线规（Applicable wires）：AWG32#～28#
- 温度范围（Temperature range）：-25℃～85℃
- 额定电压（Voltage rating）：125V.Ac/Dc
- 额定电流（Current rating）：1A
- 接触电阻（Contact resistance）：≤0.02Ω
- 绝缘电阻（Insulation resistance）：≥100MΩ
- 耐压（Withstand voltage）：500V.Ac/1min
- 材料（Material）：
  - 孔座（Housing）：尼龙（PA66）UL94V-0
  - 针座（Wafer）：PA-9T UL94V-0
  - 端子（Terminal）：磷青铜（Phos.bronze Tin/plated）
- 包装方式（Package）：贴片（Wafer）
  - 散装 Loosen Package
  - 编带 Tape And Reel Package

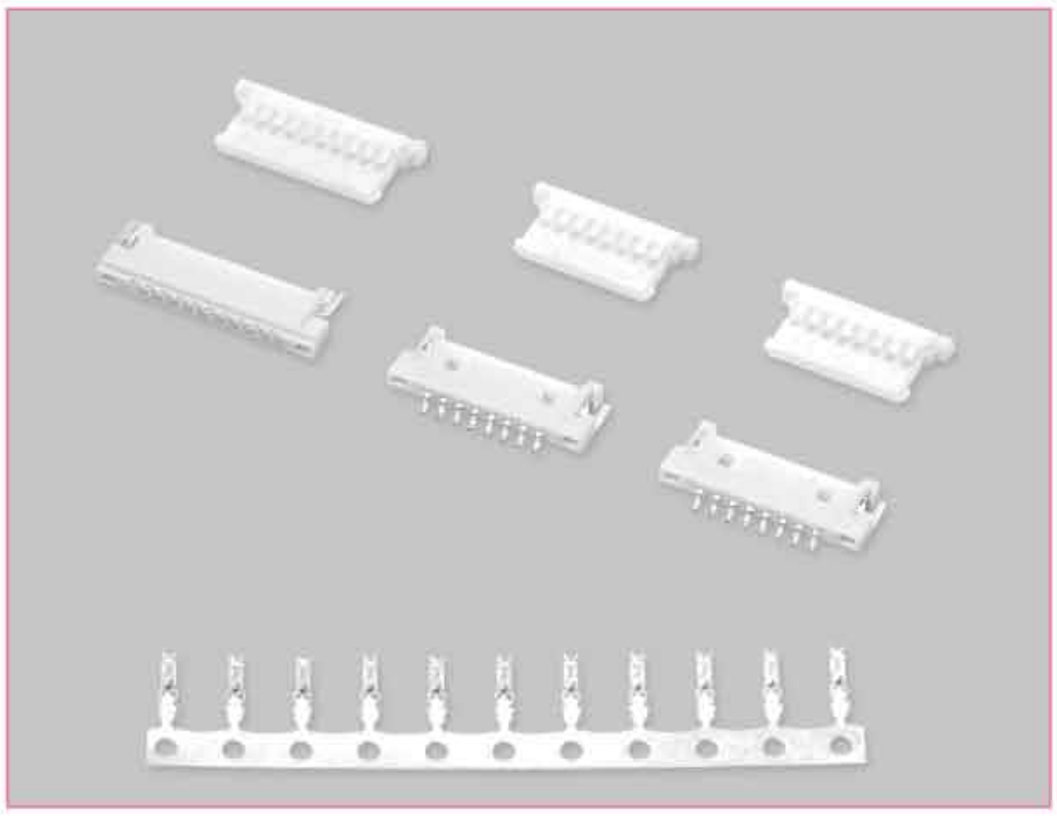

端子 TERMINAL（50641/1.25超薄）

型号 Type	适用线规 Applicable wires		电线外径 O.D of wire ins	数量 Quantity
	mm²	AWG#	mm	
HX12503-PT	0.032～0.08	32～28	0.5～1.0	10000PCS/盘

HX12503-PT（50641/1.25超薄）

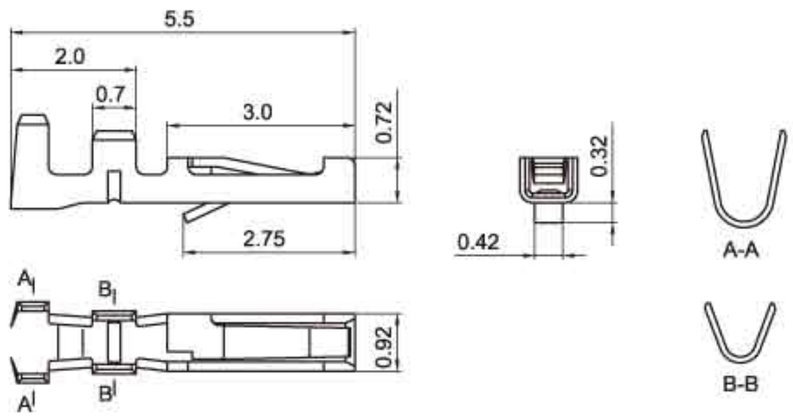

HX12503-Y（51146/1.25超薄）

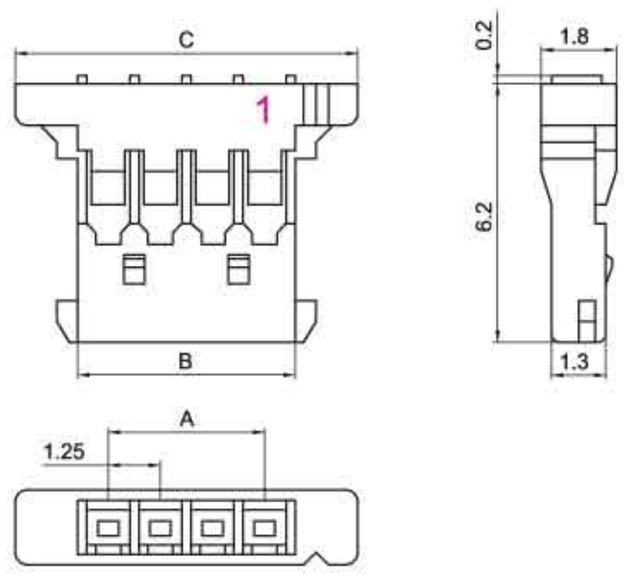

HX12503-AWB（53780/1.25超薄卧贴）

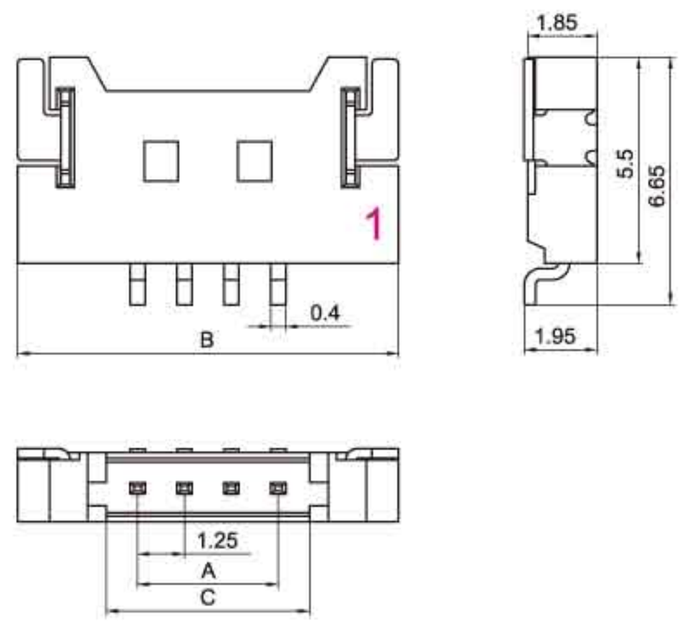

安装尺寸 MOUNTING MEASUREMENT

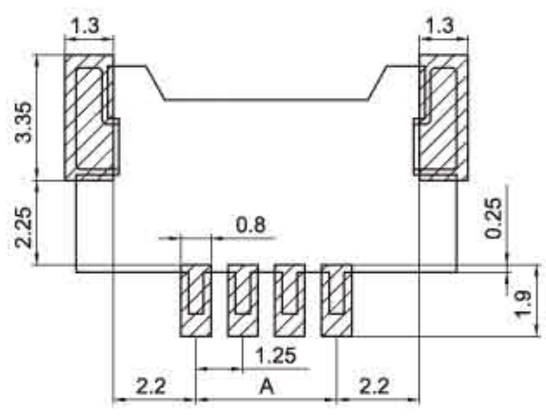

孔座 HOUSING（51146/1.25超薄）

线数 Poles	型号 Type	尺寸Dimensions(mm) A	B	C
2	HX12503-2Y	1.25	2.72	5.72
3	HX12503-3Y	2.50	3.97	6.97
4	HX12503-4Y	3.75	5.22	8.22
5	HX12503-5Y	5.00	6.47	9.47
6	HX12503-6Y	6.25	7.72	10.72
7	HX12503-7Y	7.50	8.97	11.97
8	HX12503-8Y	8.75	10.22	13.22
9	HX12503-9Y	10.00	11.47	14.47
10	HX12503-10Y	11.25	12.72	15.72
11	HX12503-11Y	12.50	13.97	16.97
12	HX12503-12Y	13.75	15.22	18.22
13	HX12503-13Y	15.00	16.47	19.47
14	HX12503-14Y	16.25	17.72	20.72
15	HX12503-15Y	17.50	18.97	21.97
20	HX12503-20Y	23.75	25.22	28.22
30	HX12503-30Y	36.25	37.72	40.72

针座 WAFER（53780/1.25超薄）

线数 Poles	型号 Type	尺寸Dimensions(mm) A	B	C
2	HX12503-2AWB	1.25	7.65	2.92
3	HX12503-3AWB	2.50	8.90	4.17
4	HX12503-4AWB	3.75	10.15	5.42
5	HX12503-5AWB	5.00	11.40	6.67
6	HX12503-6AWB	6.25	12.65	7.92
7	HX12503-7AWB	7.50	13.90	9.17
8	HX12503-8AWB	8.75	15.15	10.42
9	HX12503-9AWB	10.00	16.40	11.67
10	HX12503-10AWB	11.25	17.65	12.92
11	HX12503-11AWB	12.50	18.90	14.17
12	HX12503-12AWB	13.75	20.15	15.42
13	HX12503-13AWB	15.00	21.40	16.67
14	HX12503-14AWB	16.25	22.65	17.92
15	HX12503-15AWB	17.50	23.90	19.17
20	HX12503-20AWB	23.75	30.15	25.42
30	HX12503-30AWB	36.25	42.65	37.92

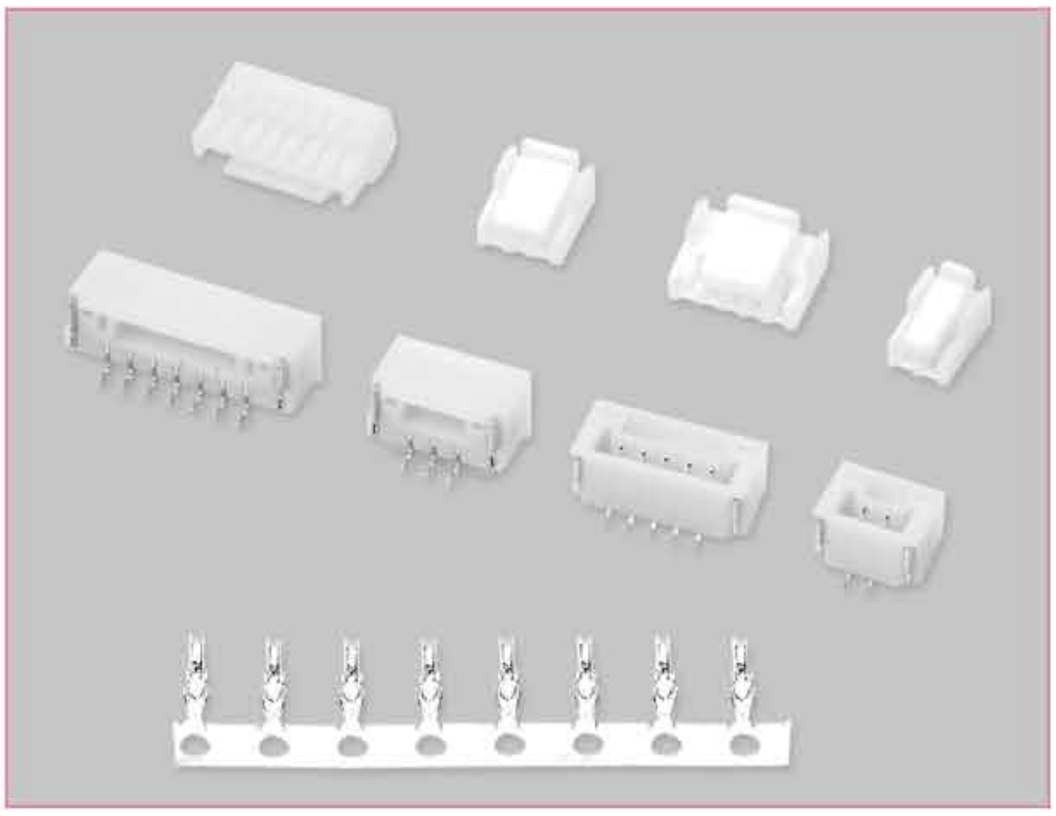

技术参数 SPECIFICATIONS

- 线数（Poles）：2～15
- 适用线规（Applicable wires）：AWG30#～26#
- 温度范围（Temperature range）：-25℃～85℃
- 额定电压（Voltage rating）：50V.Ac/Dc
- 额定电流（Current rating）：1A
- 接触电阻（Contact resistance）：≤0.02Ω
- 绝缘电阻（Insulation resistance）：≥100MΩ
- 耐压（Withstand voltage）：500V.Ac/1min
- 材料（Material）：
  - 孔座（Housing）：尼龙（PA66）UL94V-0
  - 针座（Wafer）：PA-9T UL94V-0
  - 端子（Terminal）：磷青铜（Phos.bronze Tin/plated）
- 包装方式（Package）：贴片（Wafer）
  - 散装 Loosen Package
  - 编带 Tape And Reel Package

端子 TERMINAL(GH)

型号 Type	适用线规 Applicable wires		电线外径 O.D of wire ins	数量 Quantity
	mm²	AWG#	mm	
HX12504-PT	0.05~0.13	30~26	0.76~1.0	PCS/盘

HX12504-PT(GH)

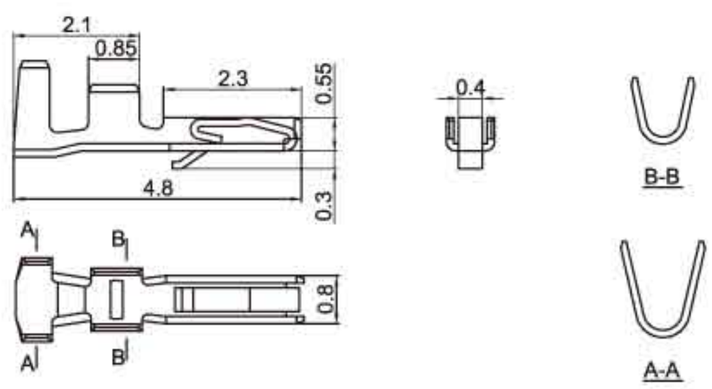

HX12504-Y(GH)

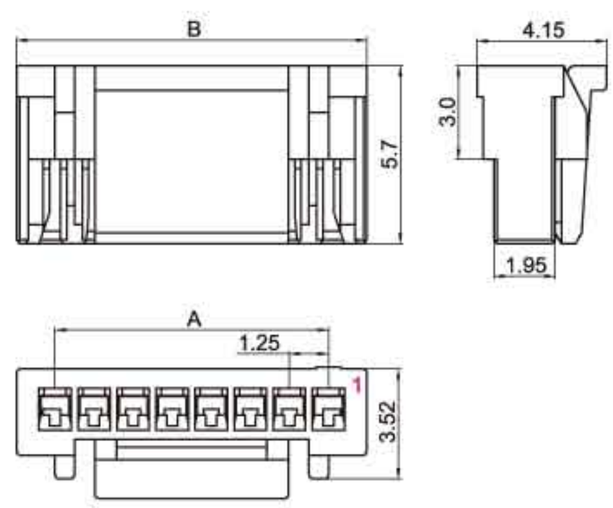

HX12504-AB(GH立贴)

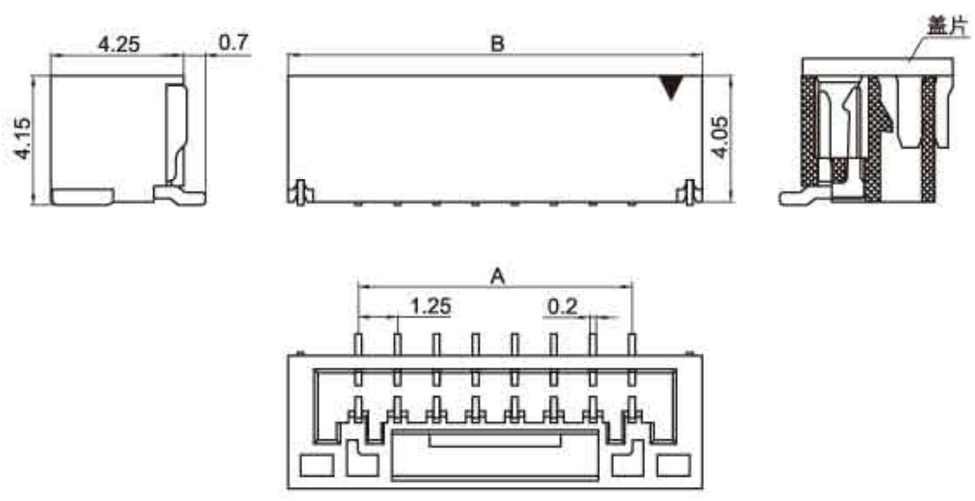

HX12504-AWB(GH卧贴)

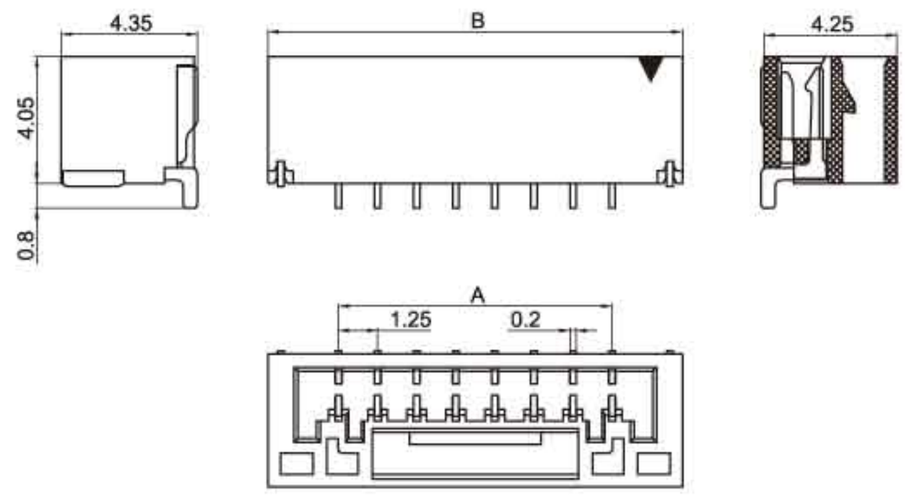

安装尺寸 MOUNTING MEASUREMENT

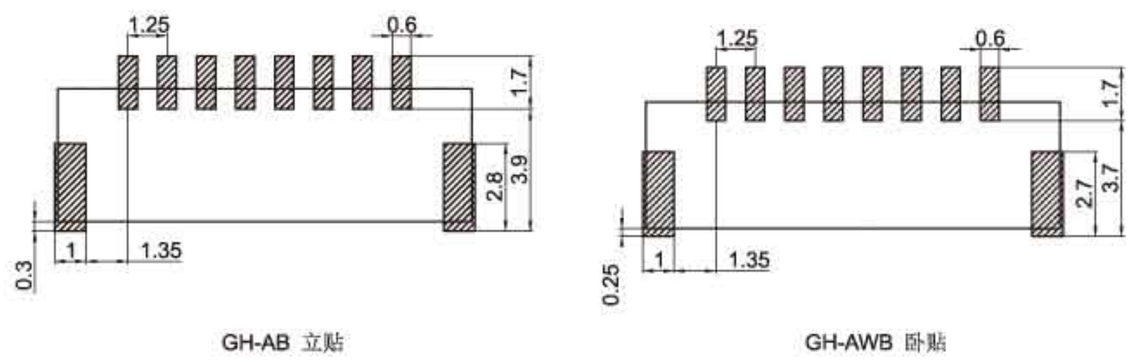

孔座 HOUSING(GH)

线数 Poles	型号 Type	尺寸Dimensions(mm) A	B
2	HX12504-2Y	1.25	3.70
3	HX12504-3Y	2.50	4.95
4	HX12504-4Y	3.75	6.20
5	HX12504-5Y	5.00	7.45
6	HX12504-6Y	6.25	8.70
7	HX12504-7Y	7.50	9.95
8	HX12504-8Y	8.75	11.20
9	HX12504-9Y	10.00	12.45
10	HX12504-10Y	11.25	13.70
11	HX12504-11Y	12.50	14.95
12	HX12504-12Y	13.75	16.20
13	HX12504-13Y	15.00	17.45
14	HX12504-14Y	16.25	18.70
15	HX12504-15Y	17.50	19.95

针座 WAFER(GH)

线数 Poles	型号 Type	尺寸Dimensions(mm) A	B
2	HX12504-2AB/AWB	1.25	5.75
3	HX12504-3AB/AWB	2.50	7.00
4	HX12504-4AB/AWB	3.75	8.25
5	HX12504-5AB/AWB	5.00	9.50
6	HX12504-6AB/AWB	6.25	10.75
7	HX12504-7AB/AWB	7.50	12.00
8	HX12504-8AB/AWB	8.75	13.25
9	HX12504-9AB/AWB	10.00	14.50
10	HX12504-10AB/AWB	11.25	15.75
11	HX12504-11AB/AWB	12.50	17.00
12	HX12504-12AB/AWB	13.75	18.25
13	HX12504-13AB/AWB	15.00	19.50
14	HX12504-14AB/AWB	16.25	20.75
15	HX12504-15AB/AWB	17.50	22.00

技术参数 SPECIFICATIONS

- 线数（Poles）：2～15
- 适用线规（Applicable wires）：AWG32#～26#
- 适应基板厚度（Applicable PC board thickness）：1.6mm
- 温度范围（Temperature range）：-25℃～85℃
- 额定电压（Voltage rating）：125V.Ac/Dc
- 额定电流（Current rating）：1A
- 接触电阻（Contact resistance）：≤0.02Ω
- 绝缘电阻（Insulation resistance）：≥500MΩ
- 耐压（Withstand voltage）：500V.Ac/1min
- 材料（Material）：
  - 孔座（Housing）：尼龙（PA66）UL94V-0
  - 针座（Wafer）：尼龙（PA66）UL94V-0
  - 端子（Terminal）：磷青铜（Phos.bronze Tin/plated）

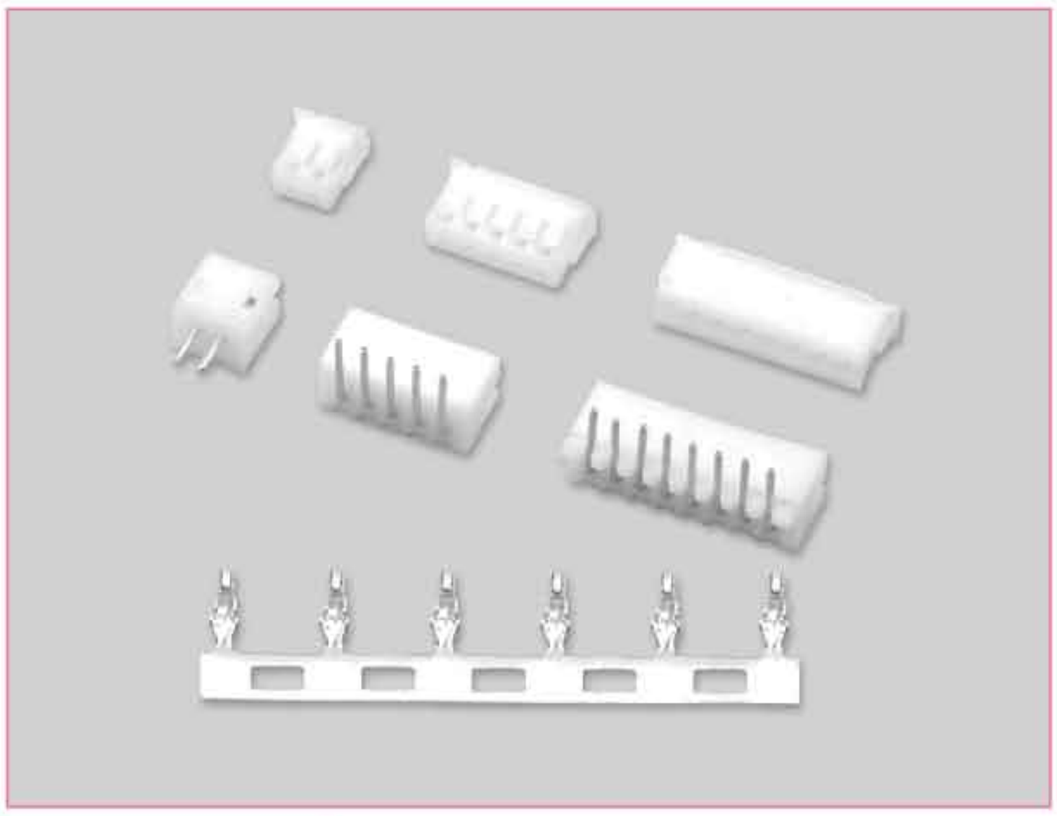

端子 TERMINAL（ZH）

型号 Type	适用线规 Applicable wires		电线外径 O.D of wire ins	数 量 Quantity
	mm²	AWG#	mm	
HX15000-PT	0.032～0.14	32～26	0.6～1.2	15000PCS/盘

HX15000-PT（ZH）

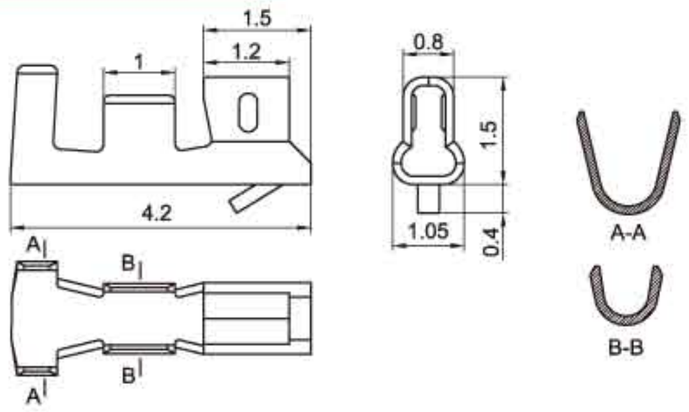

HX15000-Y（ZH）

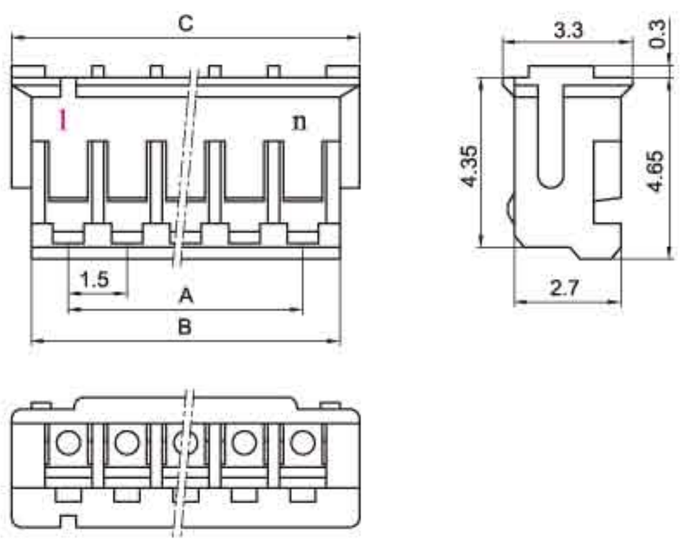

HX15001-A（ZH）

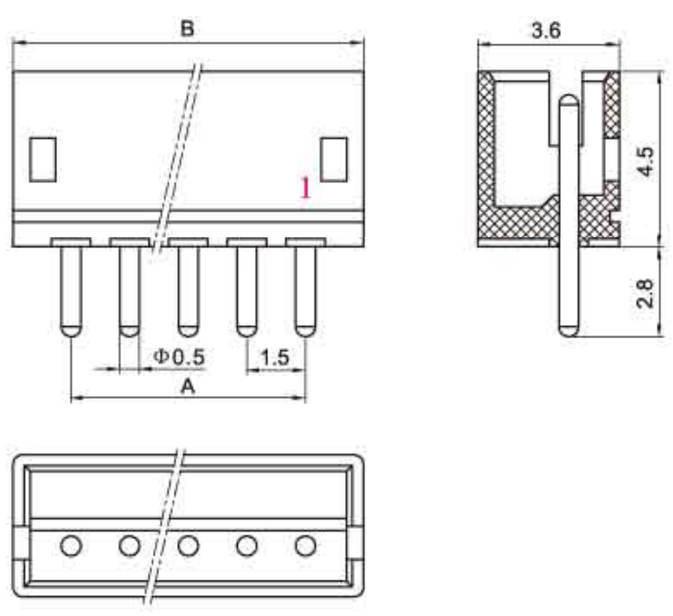

HX15001-WAP（ZH）

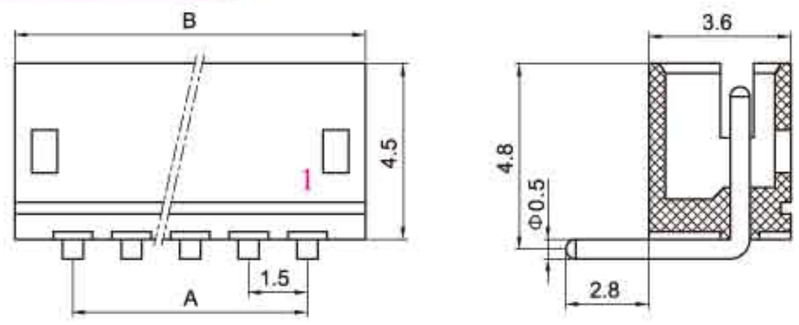

HX15001-WAD（ZH）

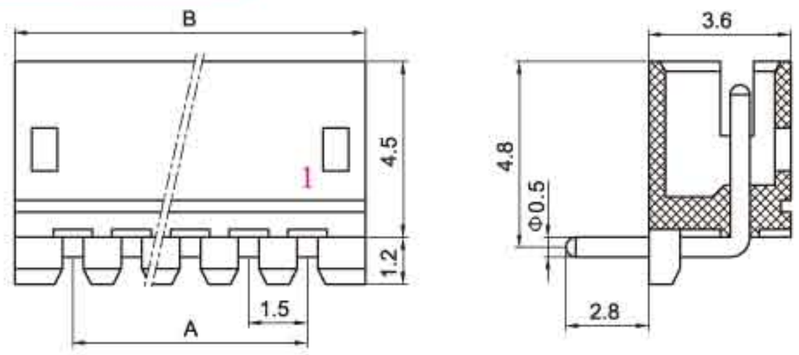

安装尺寸 MOUNTING MEASUREMENT

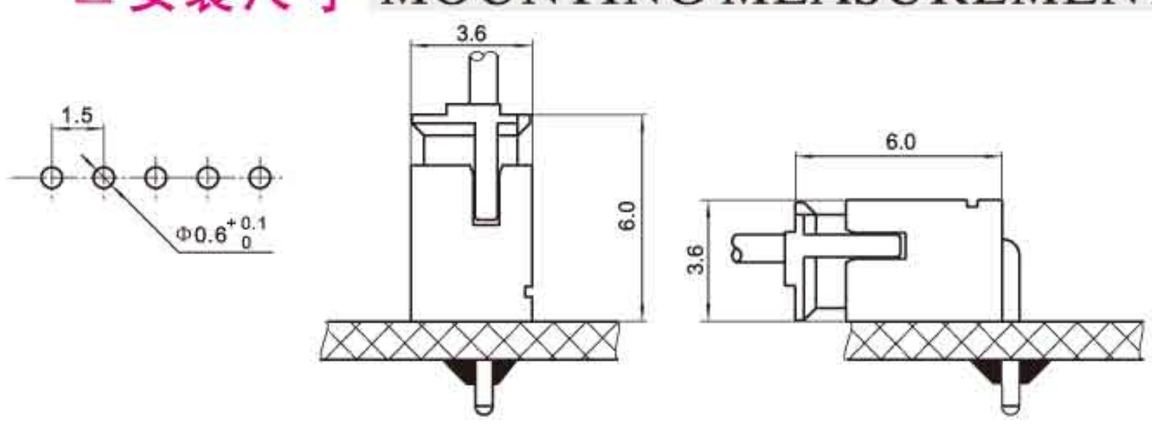

孔座 HOUSING（ZH）

线数 Poles	型号 Type	尺寸 Dimensions(mm) A	B	C
2	HX15000-2Y	1.5	3.4	4.5
3	HX15000-3Y	3.0	4.9	6.0
4	HX15000-4Y	4.5	6.4	7.5
5	HX15000-5Y	6.0	7.9	9.0
6	HX15000-6Y	7.5	9.4	10.5
7	HX15000-7Y	9.0	10.9	12.0
8	HX15000-8Y	10.5	12.4	13.5
9	HX15000-9Y	12.0	13.9	15.0
10	HX15000-10Y	13.5	15.4	16.5
11	HX15000-11Y	15.0	16.9	18.0
12	HX15000-12Y	16.5	18.4	19.5
13	HX15000-13Y	18.0	19.9	21.0
14	HX15000-14Y	19.5	21.4	22.5
15	HX15000-15Y	21.0	22.9	24.0

针座 WAFER（ZH）

线数 Poles	型号 Type	尺寸 Dimensions(mm) A	B
2	HX15001-2A/2WA	1.5	4.5
3	HX15001-3A/3WA	3.0	6.0
4	HX15001-4A/4WA	4.5	7.5
5	HX15001-5A/4WA	6.0	9.0
6	HX15001-6A/6WA	7.5	10.5
7	HX15001-7A/7WA	9.0	12.0
8	HX15001-8A/8WA	10.5	13.5
9	HX15001-9A/9WA	12.0	15.0
10	HX15001-10A/10WA	13.5	16.5
11	HX15001-11A/11WA	15.0	18.0
12	HX15001-12A/12WA	16.5	19.5
13	HX15001-13A/13WA	18.0	21.0
14	HX15001-14A/14WA	19.5	22.5
15	HX15001-15A/15WA	21.0	24.0

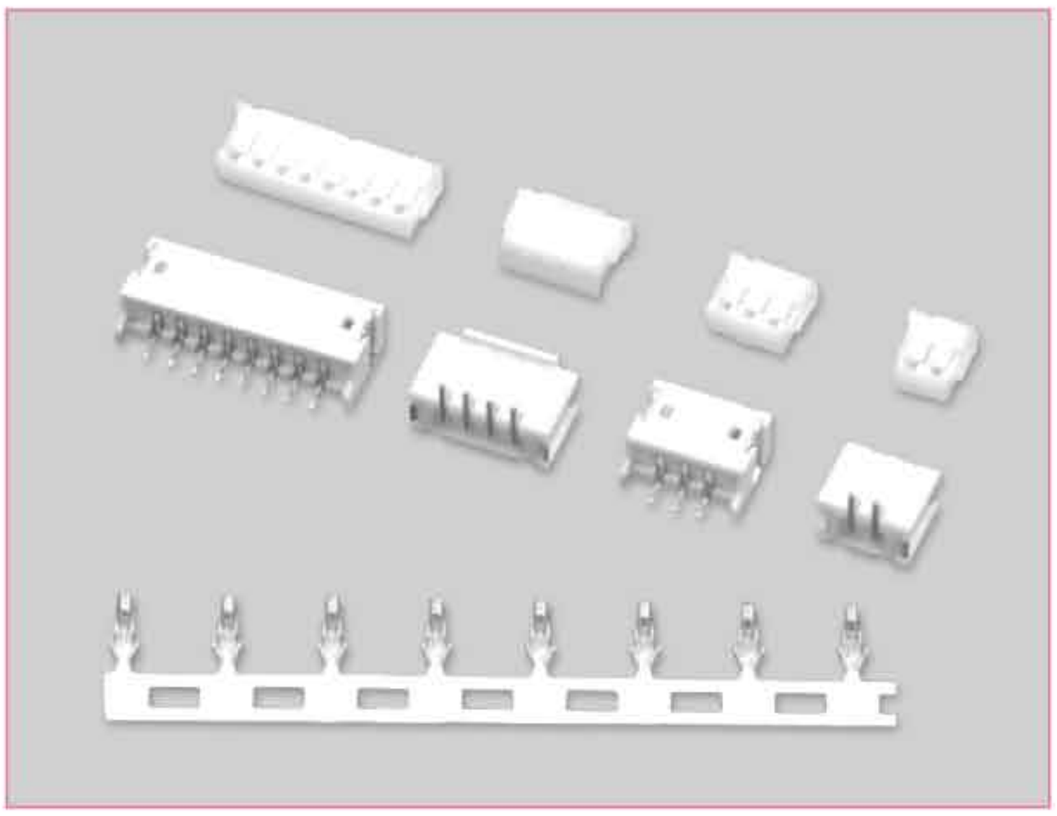

技术参数 SPECIFICATIONS

- 线数（Poles）：2～15
- 适用线规（Applicable wires）：AWG32#～26#
- 温度范围（Temperature range）：-25℃～85℃
- 额定电压（Voltage rating）：125V.Ac/Dc
- 额定电流（Current rating）：1A
- 接触电阻（Contact resistance）：≤0.02Ω
- 绝缘电阻（Insulation resistance）：≥500MΩ
- 耐压（Withstand voltage）：500V.Ac/1min
- 材料（Material）：
  - 孔座（Housing）：尼龙（PA66）UL94V-0
  - 针座（Wafer）：PA-9T UL94V-0
  - 端子（Terminal）：磷青铜（Phos.bronze Tin/plated）
- 包装方式（Package）：贴片（Wafer）
  - 散装 Loosen Package
  - 管装 Pipe Package
  - 编带 Tape And Reel Package

端子 TERMINAL（ZH）

型号 Type	适用线规 Applicable wires		电线外径 O.D of wire ins	数 量 Quantity
	mm²	AWG#	mm	
HX15000-PT	0.032~0.14	32~26	0.6~1.2	15000PCS/盘

HX15000-PT（ZH）

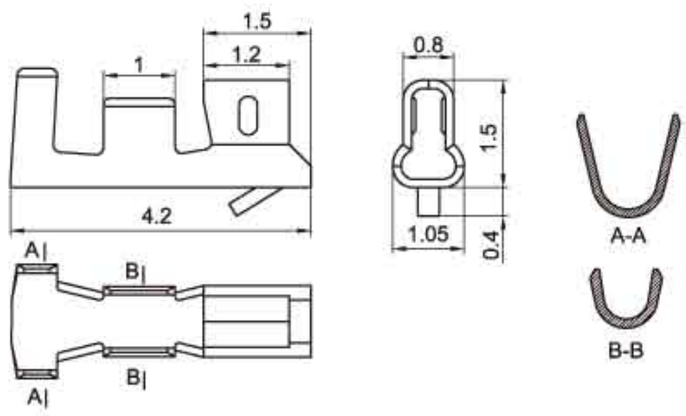

HX15000-Y（ZH）

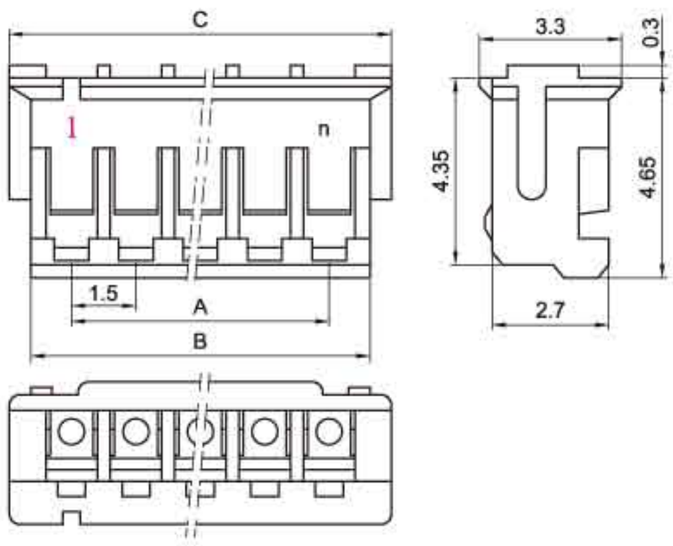

HX15001-AB（ZH 立贴）

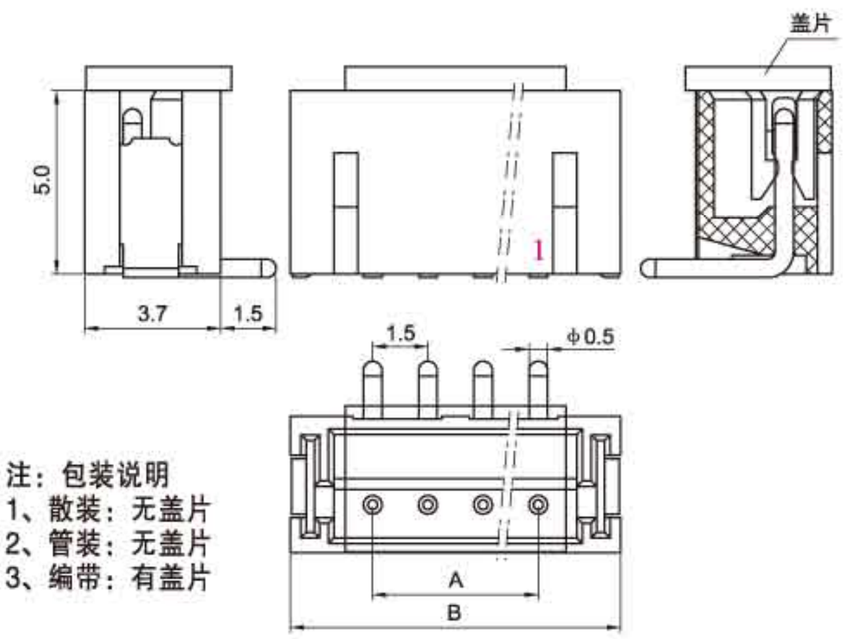

注：包装说明
1、散装：无盖片
2、管装：无盖片
3、编带：有盖片

HX15001-AWB（ZH 卧贴）

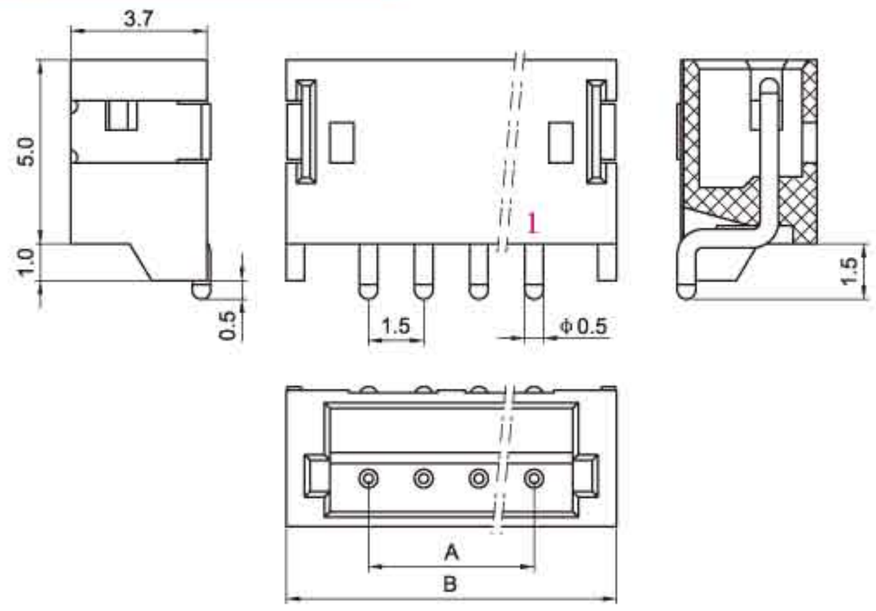

安装尺寸 MOUNTING MEASUREMENT

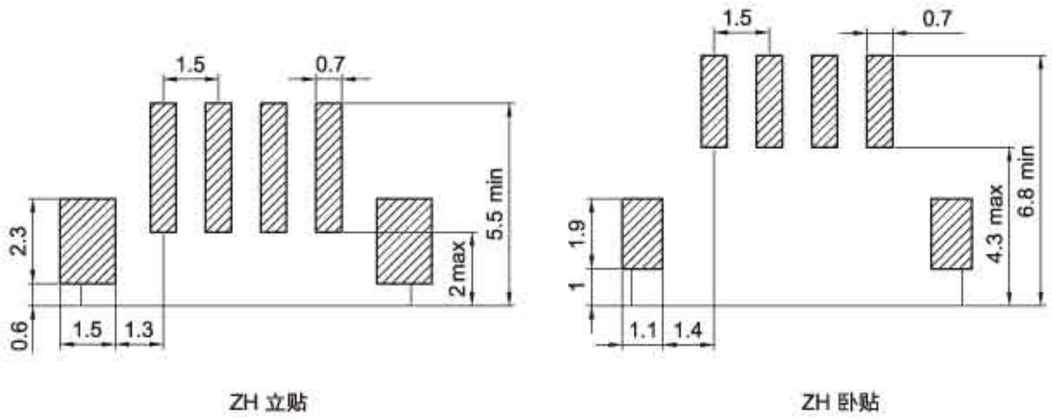

孔座 HOUSING（ZH）

线数 Poles	型号 Type	尺寸Dimensions(mm) A	B	C
2	HX15000-2Y	1.5	3.4	4.5
3	HX15000-3Y	3.0	4.9	6.0
4	HX15000-4Y	4.5	6.4	7.5
5	HX15000-5Y	6.0	7.9	9.0
6	HX15000-6Y	7.5	9.4	10.5
7	HX15000-7Y	9.0	10.9	12.0
8	HX15000-8Y	10.5	12.4	13.5
9	HX15000-9Y	12.0	13.9	15.0
10	HX15000-10Y	13.5	15.4	16.5
11	HX15000-11Y	15.0	16.9	18.0
12	HX15000-12Y	16.5	18.4	19.5
13	HX15000-13Y	18.0	19.9	21.0
14	HX15000-14Y	19.5	21.4	22.5
15	HX15000-15Y	21.0	22.9	24.0

针座 WAFER（ZH）

线数 Poles	型号 Type 立贴（180°）	卧贴（90°）	尺寸Dimensions(mm) A	B
2	HX15001-2AB	HX15001-2AWB	1.5	6.0
3	HX15001-3AB	HX15001-3AWB	3.0	7.5
4	HX15001-4AB	HX15001-4AWB	4.5	9.0
5	HX15001-5AB	HX15001-5AWB	6.0	10.5
6	HX15001-6AB	HX15001-6AWB	7.5	12.0
7	HX15001-7AB	HX15001-7AWB	9.0	13.5
8	HX15001-8AB	HX15001-8AWB	10.5	15.0
9	HX15001-9AB	HX15001-9AWB	12.0	16.5
10	HX15001-10AB	HX15001-10AWB	13.5	18.0
11	HX15001-11AB	HX15001-11AWB	15.0	19.5
12	HX15001-12AB	HX15001-12AWB	16.5	21.0
13	HX15001-13AB	HX15001-13AWB	18.0	22.5
14	HX15001-14AB	HX15001-14AWB	19.5	24.0
15	HX15001-15AB	HX15001-15AWB	21.0	25.5

技术参数 SPECIFICATIONS

- 线数（Poles）：2～15
- 适用线规（Applicable wires）：AWG32#～26#
- 温度范围（Temperature range）：-25℃～85℃
- 额定电压（Voltage rating）：125V.Ac/Dc
- 额定电流（Current rating）：1A
- 接触电阻（Contact resistance）：≤0.02Ω
- 绝缘电阻（Insulation resistance）：≥500MΩ
- 耐压（Withstand voltage）：500V.Ac/1min
- 材料（Material）：
  - 插头（Plug housing）：尼龙（PA66）UL94V-0
  - 插座（Receptacle housing）：尼龙（PA66）UL94V-0
  - 端子（Terminal）：磷青铜（Phos.bronze Tin/plated）

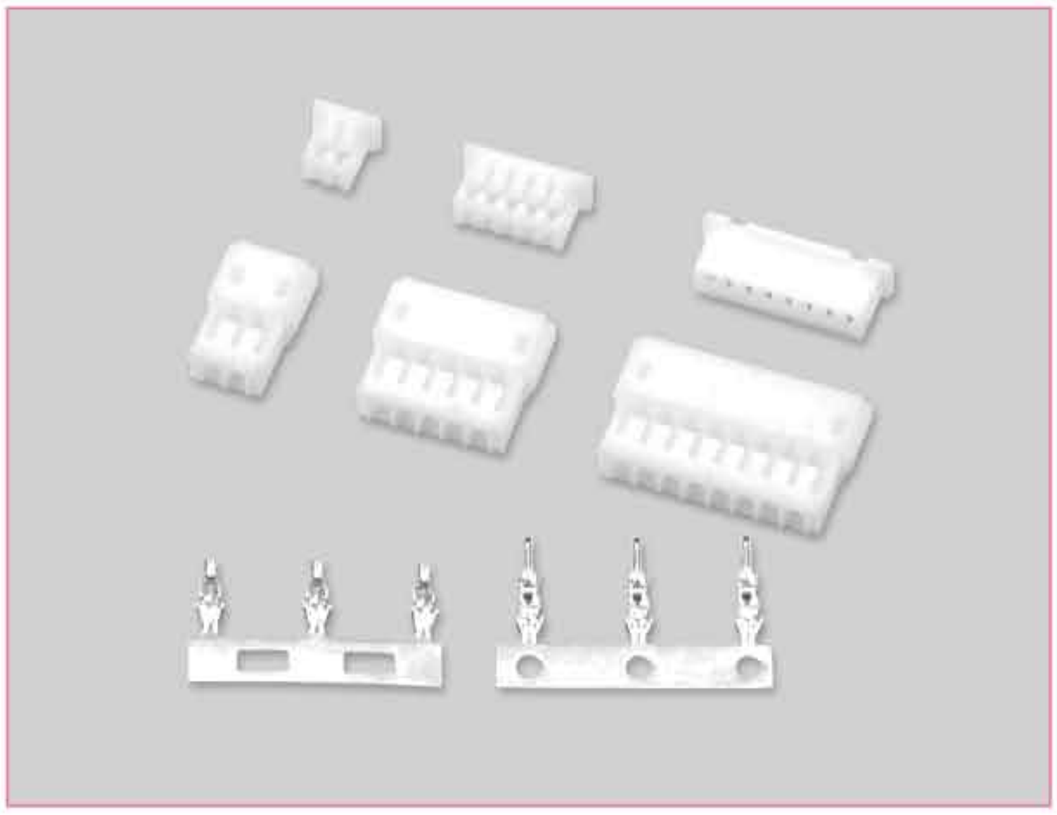

端子 TERMINAL(ZH)

型号 Type	适用线规 Applicable wires		电线外径 O.D of wire ins	数量 Quantity
	mm^2	AWG#	mm	
HX15000-PT	0.032～0.14	32～26	0.6～1.2	15000PCS/盘
HX15000-RT	0.032～0.14	32～26	0.6～1.2	12000PCS/盘

HX15000-PT(ZH)

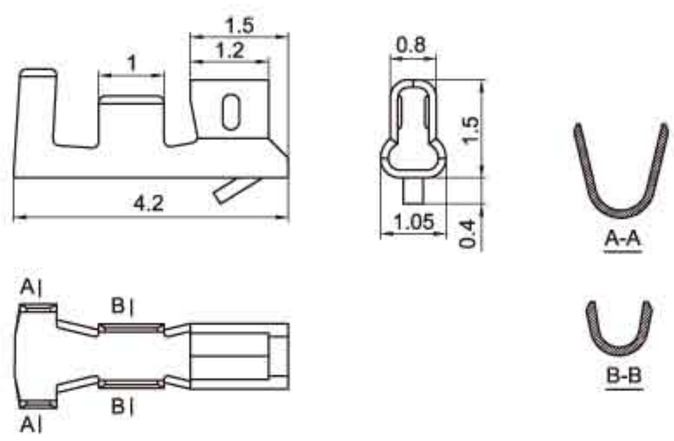

HX15000-Y(ZH)

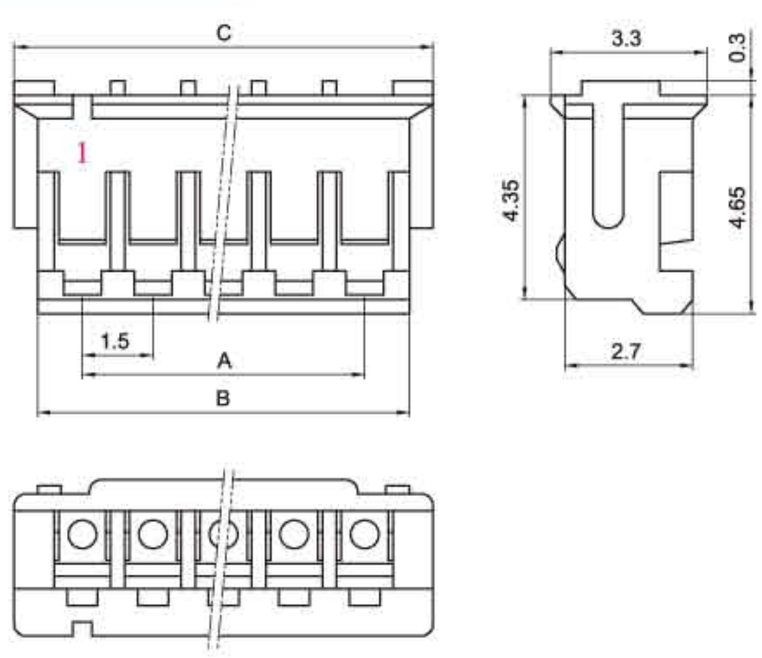

HX15000-RT(ZH)

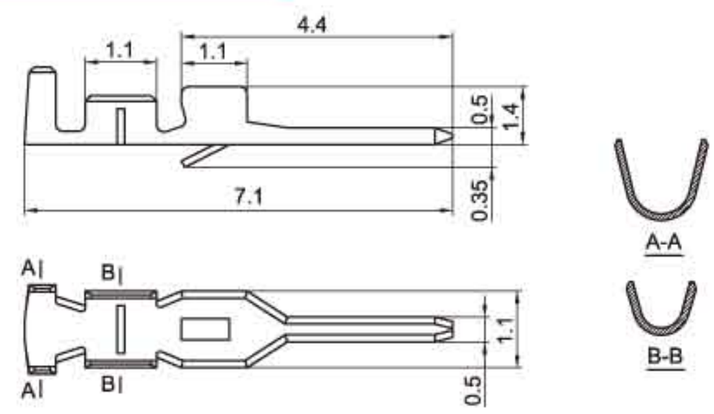

HX15000-R(ZH)

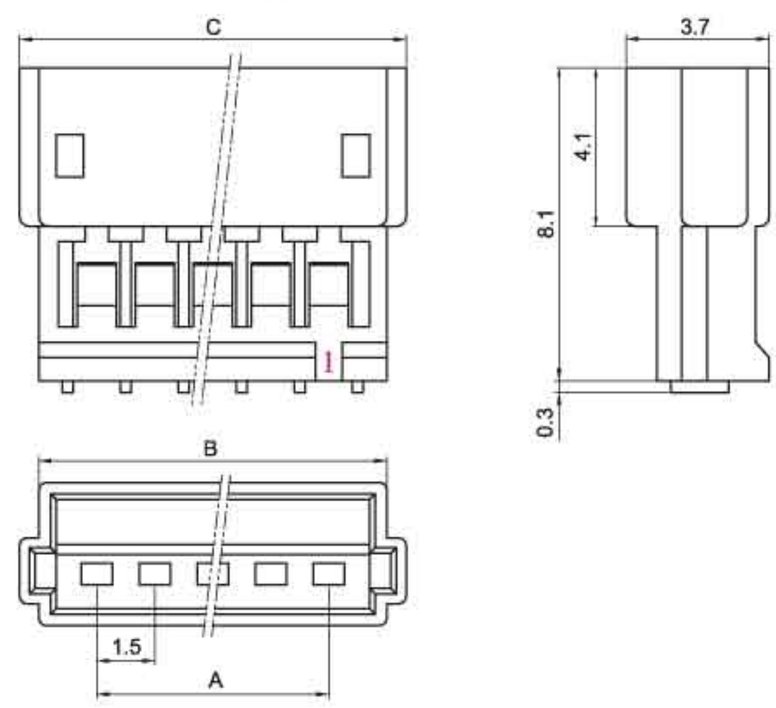

插头 PLUG HOUSING(ZH)

线数 Poles	型号 Type	尺寸Dimensions(mm) A	B	C
2	HX15000-2Y	1.5	3.4	4.4
3	HX15000-3Y	3.0	4.9	5.9
4	HX15000-4Y	4.5	6.4	7.4
5	HX15000-5Y	6.0	7.9	8.9
6	HX15000-6Y	7.5	9.4	10.4
7	HX15000-7Y	9.0	10.9	11.9
8	HX15000-8Y	10.5	12.4	13.4
9	HX15000-9Y	12.0	13.9	14.9
10	HX15000-10Y	13.5	15.4	16.4
11	HX15000-11Y	15.0	16.9	17.9
12	HX15000-12Y	16.5	18.4	19.4
13	HX15000-13Y	18.0	19.9	20.9
14	HX15000-14Y	19.5	21.4	22.4
15	HX15000-15Y	21.0	22.9	23.9

插座 RECEPTACLE HOUSING(ZH)

线数 Poles	型号 Type	尺寸Dimensions(mm) A	B	C
2	HX15000-2R	1.5	4.5	5.5
3	HX15000-3R	3.0	6.0	7.0
4	HX15000-4R	4.5	7.5	8.5
5	HX15000-5R	6.0	9.0	10.0
6	HX15000-6R	7.5	10.5	11.5
7	HX15000-7R	9.0	12.0	13.0
8	HX15000-8R	10.5	13.5	14.5
9	HX15000-9R	12.0	15.0	16.0
10	HX15000-10R	13.5	16.5	17.5
11	HX15000-11R	15.0	18.0	19.0
12	HX15000-12R	16.5	19.5	20.5
13	HX15000-13R	18.0	21.0	22.0
14	HX15000-14R	19.5	22.5	23.5
15	HX15000-15R	21.0	24.0	25.0

安装尺寸 MOUNTING MEASUREMENT

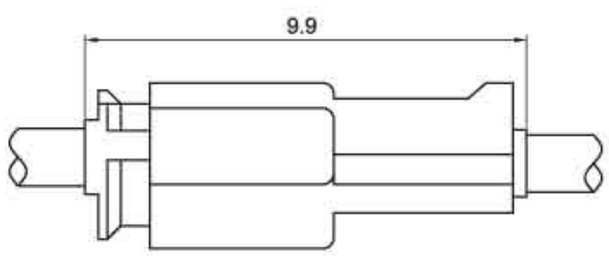

(SZN)型条形连接器
(SZN) Pressure Welding Bar Connector

间距（Pitch）：1.5mm（.059"）

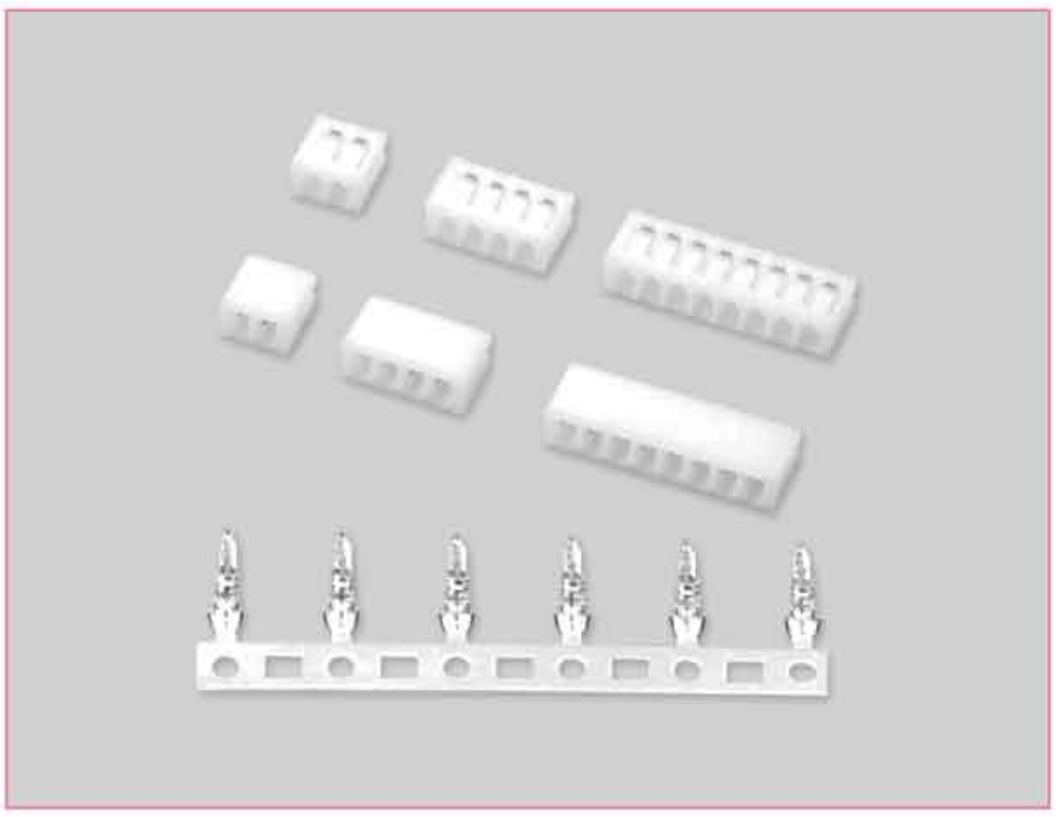

技术参数 SPECIFICATIONS

- 线数（Poles）：2～20
- 适用线规（Applicable wires）：AWG30#～26#
- 适应基板厚度（Applicable PC board thickness）：0.6~1.2mm
- 温度范围（Temperature range）：-25℃～85℃
- 额定电压（Voltage rating）：50V.Ac/Dc
- 额定电流（Current rating）：0.7A
- 接触电阻（Contact resistance）：≤0.02Ω
- 绝缘电阻（Insulation resistance）：≥500MΩ
- 耐压（Withstand voltage）：500V.Ac/1min
- 材料（Material）：
  - 孔座（Housing）：尼龙（PA66）UL94V-0
  - 端子（Terminal）：磷青铜（Phos.bronze Tin/plated）

端子 TERMINAL (SZN)

型号 Type	适用线规 Applicable wires		电线外径 O.D of wire ins	数 量 Quantity
	mm²	AWG#	mm	
HX15004-PT	0.05～0.13	30～26	0.7～1.1	8000PCS/盘

HX15004-PT (SZN)

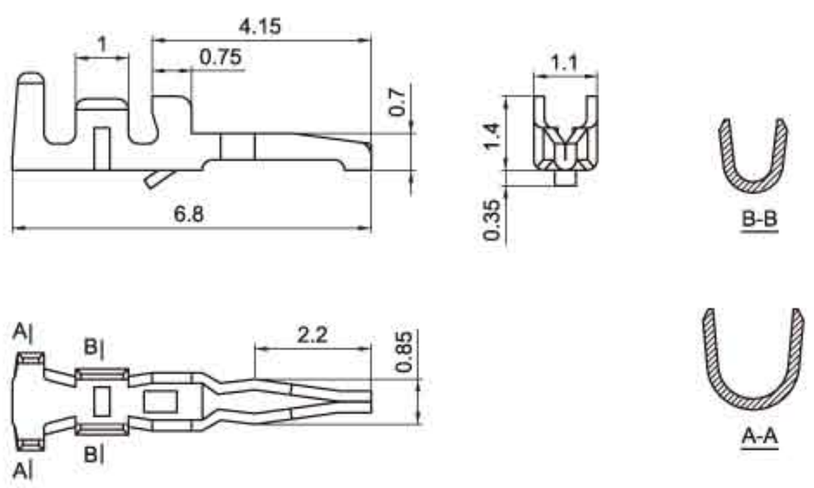

安装尺寸 MOUNTING MEASUREMENT

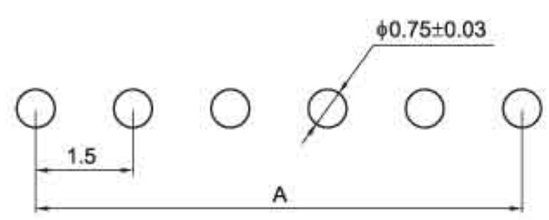

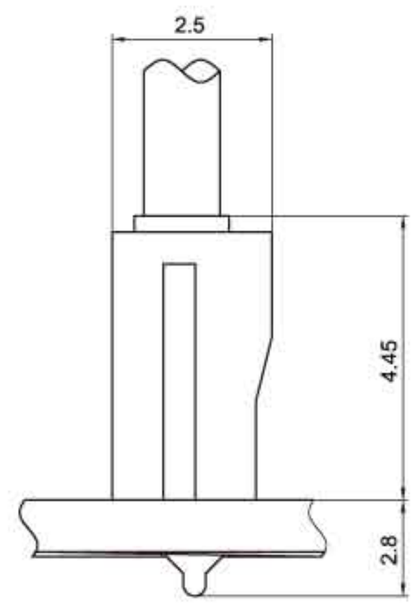

HX15004-Y (SZN)

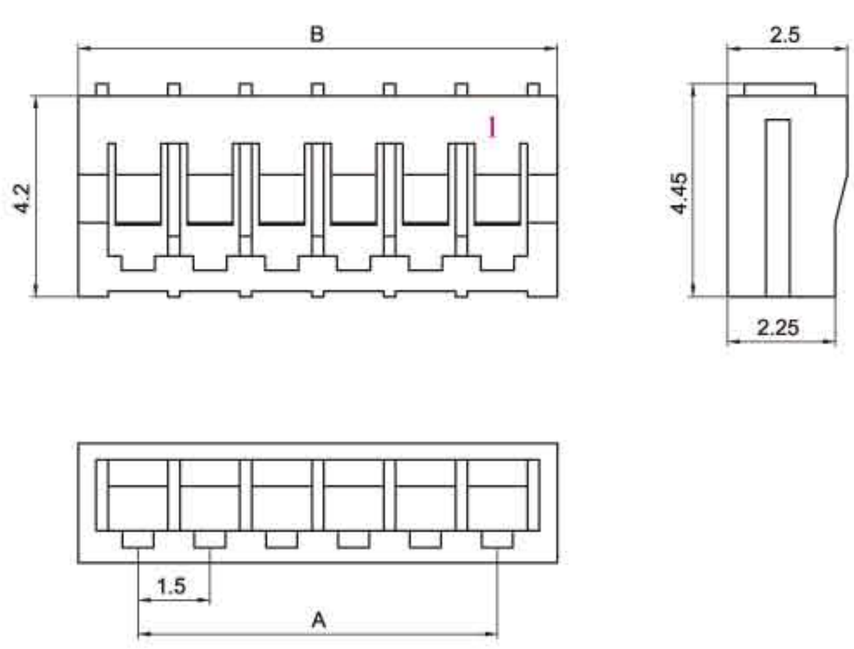

孔座 HOUSING (SZN)

线数 Poles	型号 Type	尺寸Dimensions(mm)	
		A	B
2	HX15004-2Y	1.5	4.0
3	HX15004-3Y	3.0	5.5
4	HX15004-4Y	4.5	7.0
5	HX15004-5Y	6.0	8.5
6	HX15004-6Y	7.5	10.0
7	HX15004-7Y	9.0	11.5
8	HX15004-8Y	10.5	13.0
9	HX15004-9Y	12.0	14.5
10	HX15004-10Y	13.5	16.0
11	HX15004-11Y	15.0	17.5
12	HX15004-12Y	16.5	19.0
13	HX15004-13Y	18.0	20.5
14	HX15004-14Y	19.5	22.0
15	HX15004-15Y	21.0	23.5
16	HX15004-16Y	22.5	25.0
17	HX15004-17Y	24.0	26.5
18	HX15004-18Y	25.5	28.0
19	HX15004-19Y	27.0	29.5
20	HX15004-20Y	28.5	31.0

(JC15/SZNW)型条形连接器
(JC15/SZNW) Pressure Welding Bar Connector

间距（Pitch）：1.5mm（.059"）

技术参数 SPECIFICATIONS

- 线数（Poles）：2～20
- 适用线规（Applicable wires）：AWG30#～26#
- 适应基板厚度（Applicable PC board thickness）：0.6~1.2mm
- 温度范围（Temperature range）：-25℃～85℃
- 额定电压（Voltage rating）：50V.Ac/Dc
- 额定电流（Current rating）：0.7A
- 接触电阻（Contact resistance）：≤0.02Ω
- 绝缘电阻（Insulation resistance）：≥500MΩ
- 耐压（Withstand voltage）：500V.Ac/1min
- 材料（Material）：
  - 孔座（Housing）：尼龙（PA66）UL94V-0
  - 端子（Terminal）：磷青铜（Phos.bronze Tin/plated）

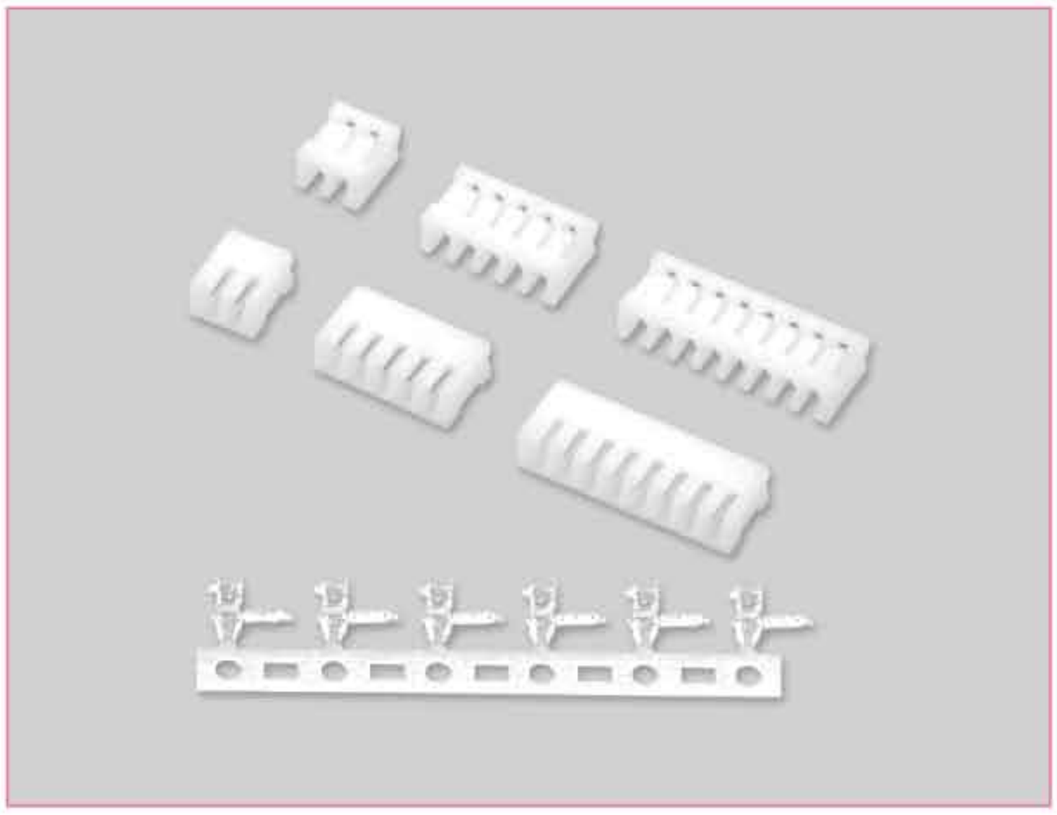

端子 TERMINAL (JC15)

型号 Type	适用线规 Applicable wires		电线外径 O.D of wire ins	数量 Quantity
	mm^2	AWG#	mm	
HX15005-PT	0.05～0.13	30～26	0.7～1.1	10000PCS/盘

HX15005-PT(JC15)

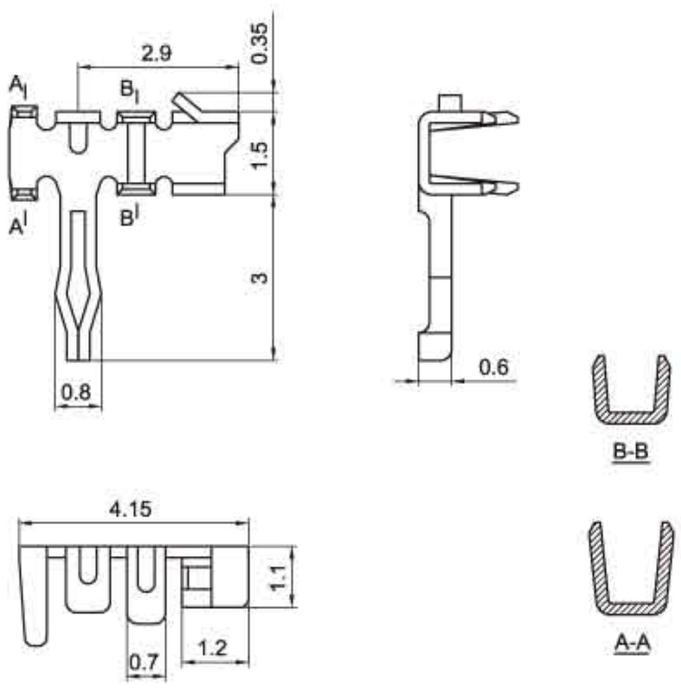

HX15005-Y (JC15)

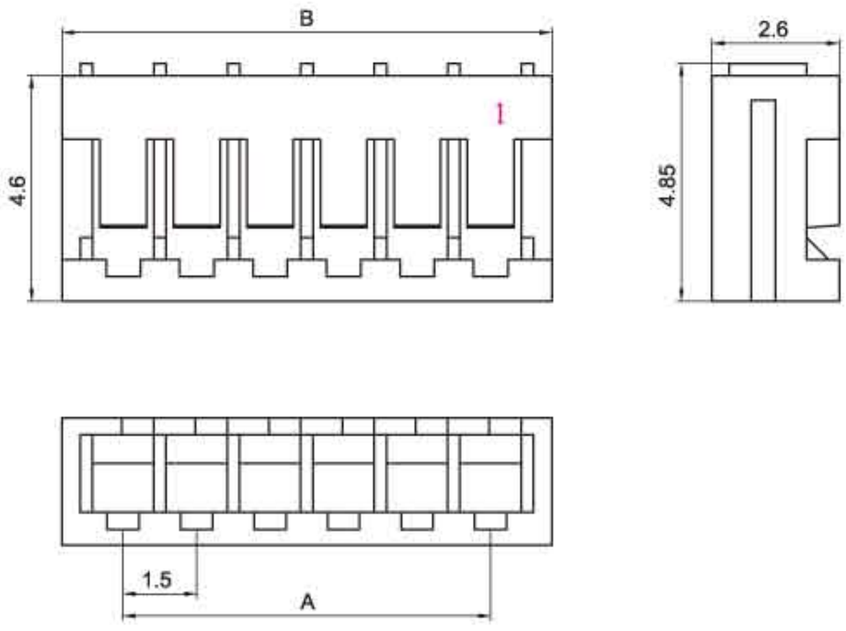

安装尺寸 MOUNTING MEASUREMENT

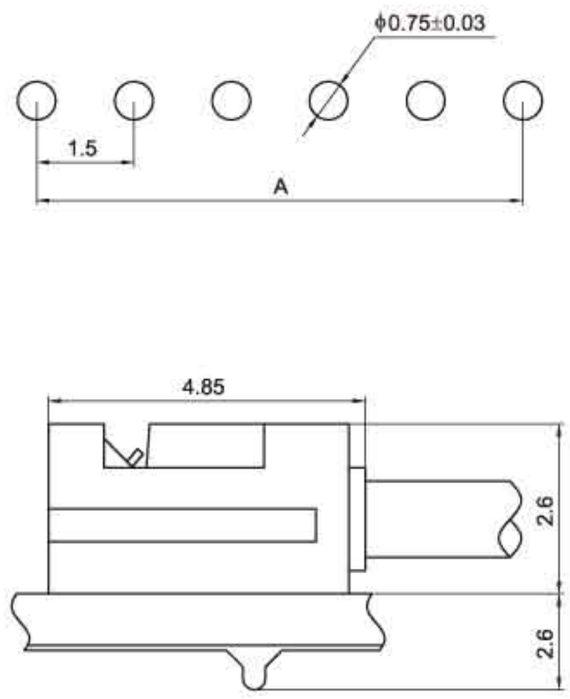

孔座 HOUSING (JC15)

线数 Poles	型号 Type	尺寸Dimensions(mm) A	B
2	HX15005-2Y	1.5	4.0
3	HX15005-3Y	3.0	5.5
4	HX15005-4Y	4.5	7.0
5	HX15005-5Y	6.0	8.5
6	HX15005-6Y	7.5	10.0
7	HX15005-7Y	9.0	11.5
8	HX15005-8Y	10.5	13.0
9	HX15005-9Y	12.0	14.5
10	HX15005-10Y	13.5	16.0
11	HX15005-11Y	15.0	17.5
12	HX15005-12Y	16.5	19.0
13	HX15005-13Y	18.0	20.5
14	HX15005-14Y	19.5	22.0
15	HX15005-15Y	21.0	23.5
16	HX15005-16Y	22.5	25.0
17	HX15005-17Y	24.0	26.5
18	HX15005-18Y	25.5	28.0
19	HX15005-19Y	27.0	29.5
20	HX15005-20Y	28.5	31.0

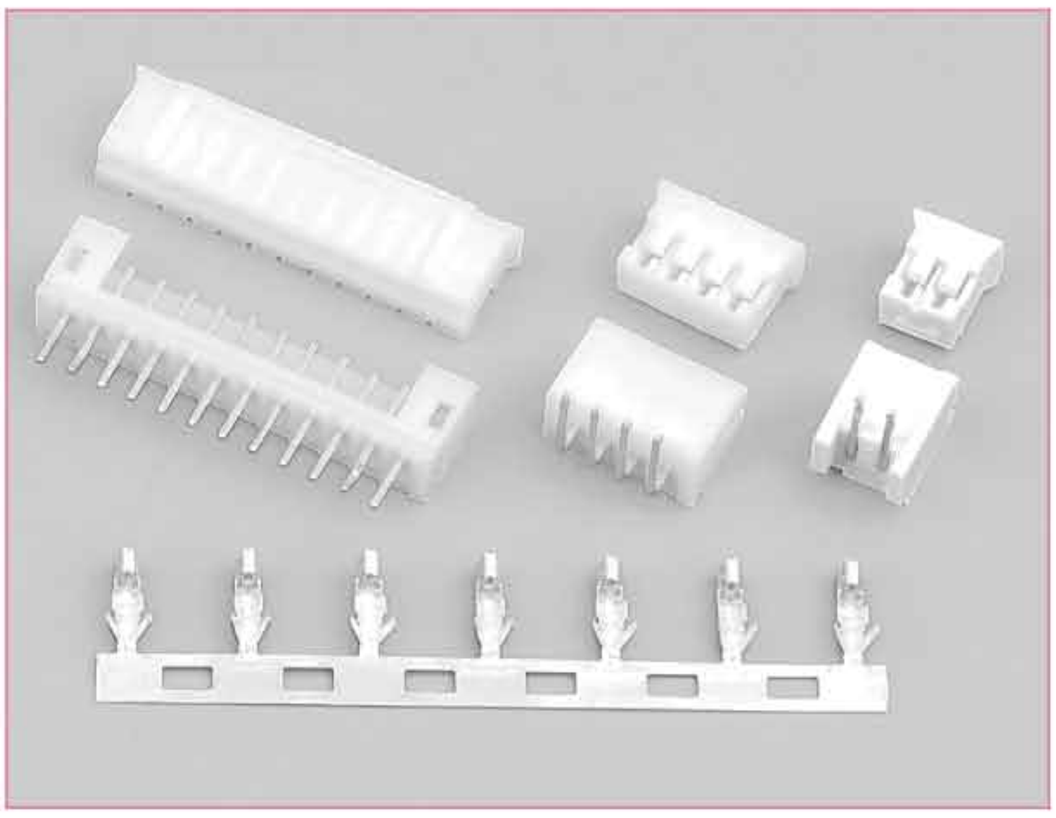

技术参数 SPECIFICATIONS

- 线数（Poles）：2～16
- 适用线规（Applicable wires）：AWG30#～22#
- 适应基板厚度（Applicable PC board thickness）：0.8 ～1.6mm
- 温度范围（Temperature range）：-25℃～85℃
- 额定电压（Voltage rating）：250V.Ac/Dc
- 额定电流（Current rating）：2A
- 接触电阻（Contact resistance）：≤0.02Ω
- 绝缘电阻（Insulation resistance）：≥1000MΩ
- 耐压（Withstand voltage）：800V.Ac/1min
- 材料（Material）：
  - 孔座（Housing）：尼龙（PA66) UL94V-0
  - 针座（Wafer）：尼龙（PA66) UL94V-0
  - 端子（Terminal）：磷青铜（Phos.bronze Tin/plated)

端子 TERMINAL(PH)

型号 Type	适用线规 Applicable wires		电线外径 O.D of wire ins	数 量 Quantity
	mm^2	AWG#	mm	
HX20006-PT	0.05～0.22	30～24	0.7～1.5	10000PCS/盘
HX20006-31PT	0.2～0.33	24～22	1.3～1.6	10000PCS/盘

HX20006-PT(PH)

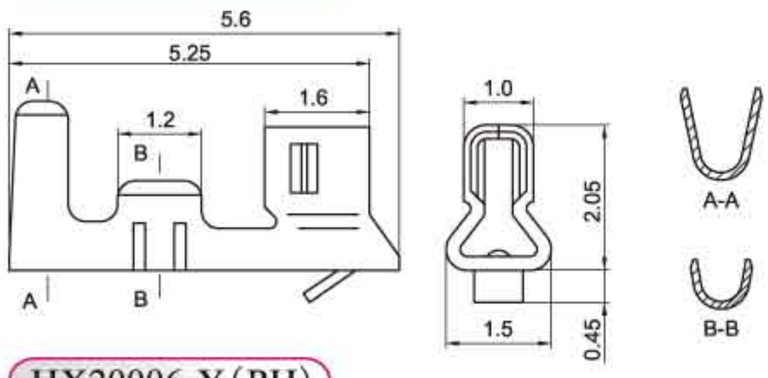

HX20006-Y(PH)

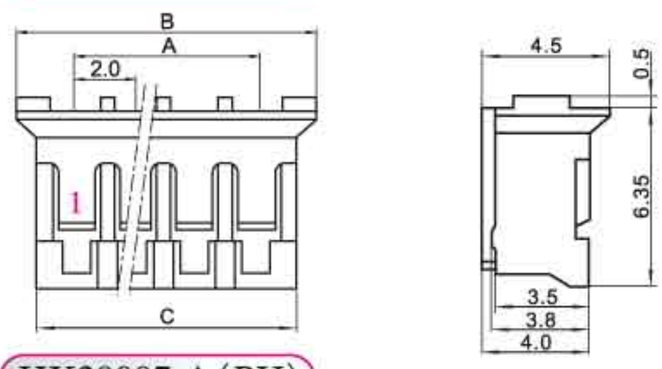

HX20007-A(PH)

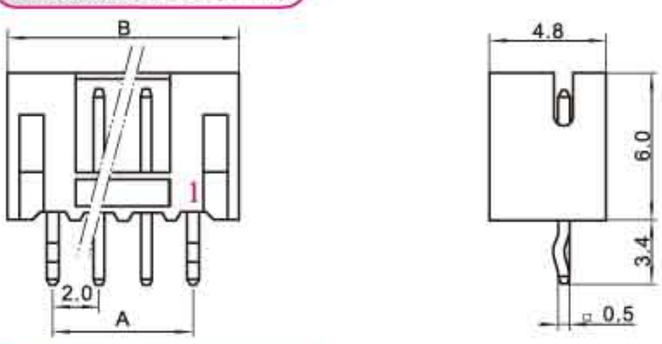

HX20007-AN(PH)

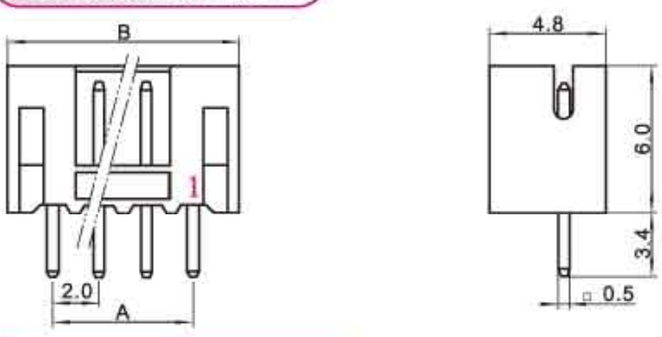

HX20007-WAP(PH)

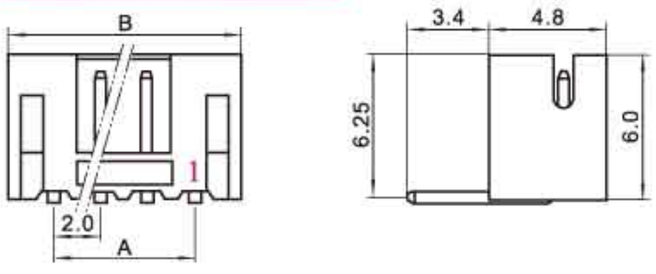

HX20007-WAD(PH)

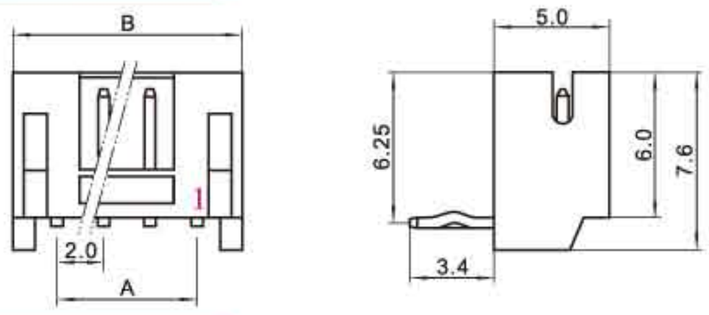

HX20007-WAG(PH)

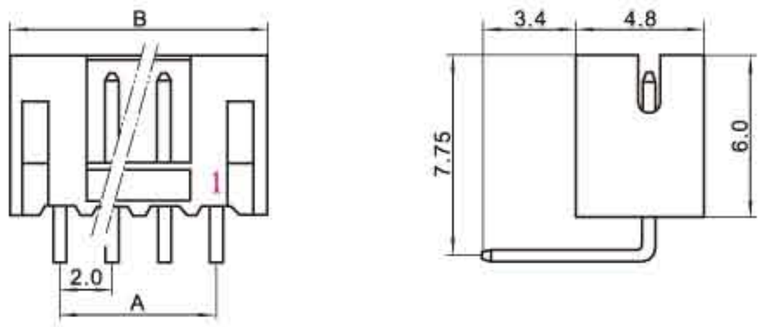

安装尺寸 MOUNTING MEASUREMENT

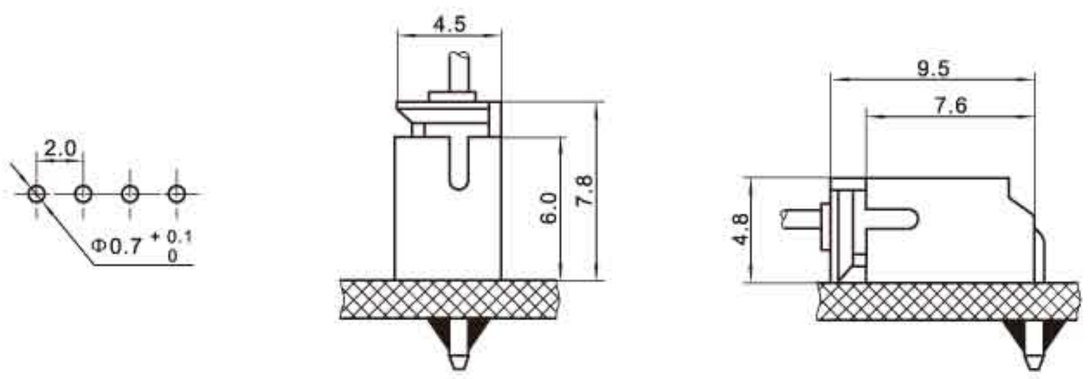

孔座 HOUSING(PH)

线数 Poles	型号 Type	尺寸Dimensions(mm)		
		A	B	C
2	HX20006-2Y	2.0	5.8	4.75
3	HX20006-3Y	4.0	7.8	6.75
4	HX20006-4Y	6.0	9.8	8.75
5	HX20006-5Y	8.0	11.8	10.75
6	HX20006-6Y	10.0	13.8	12.75
7	HX20006-7Y	12.0	15.8	14.75
8	HX20006-8Y	14.0	17.8	16.75
9	HX20006-9Y	16.0	19.8	18.75
10	HX20006-10Y	18.0	21.8	20.75
11	HX20006-11Y	20.0	23.8	22.75
12	HX20006-12Y	22.0	25.8	24.75
13	HX20006-13Y	24.0	27.8	26.75
14	HX20006-14Y	26.0	29.8	28.76
15	HX20006-15Y	28.0	31.8	30.75
16	HX20006-16Y	30.0	33.8	32.75

针座 WAFER(PH)

线数 Poles	型号 Type		尺寸Dimensions(mm)	
	直式(180°)	弯式(90°)	A	B
2	HX20007-2A	HX20007-2WA	2.0	6.0
3	HX20007-3A	HX20007-3WA	4.0	8.0
4	HX20007-4A	HX20007-4WA	6.0	10.0
5	HX20007-5A	HX20007-5WA	8.0	12.0
6	HX20007-6A	HX20007-6WA	10.0	14.0
7	HX20007-7A	HX20007-7WA	12.0	16.0
8	HX20007-8A	HX20007-8WA	14.0	18.0
9	HX20007-9A	HX20007-9WA	16.0	20.0
10	HX20007-10A	HX20007-10WA	18.0	22.0
11	HX20007-11A	HX20007-11WA	20.0	24.0
12	HX20007-12A	HX20007-12WA	22.0	26.0
13	HX20007-13A	HX20007-13WA	24.0	28.0
14	HX20007-14A	HX20007-14WA	26.0	30.0
15	HX20007-15A	HX20007-15WA	28.0	32.0
16	HX20007-16A	HX20007-16WA	30.0	34.0

技术参数 SPECIFICATIONS

- 线数（Poles）：2～14
- 适用线规（Applicable wires）：AWG30#～22#
- 温度范围（Temperature range）：-25℃～85℃
- 额定电压（Voltage rating）：250V.Ac/Dc
- 额定电流（Current rating）：2A
- 接触电阻（Contact resistance）：≤0.02Ω
- 绝缘电阻（Insulation resistance）：≥1000MΩ
- 耐压（Withstand voltage）：800V.Ac/1min
- 材料（Material）：
  - 孔座（Housing）：尼龙（PA66）UL94V-0
  - 针座（Wafer）：PA-9T UL94V-0
  - 端子（Terminal）：磷青铜（Phos.bronze Tin/plated）
- 包装方式（Package）：贴片（Wafer）
  - 散装 Loosen Package
  - 管装 Pipe Package
  - 编带 Tape And Reel Package

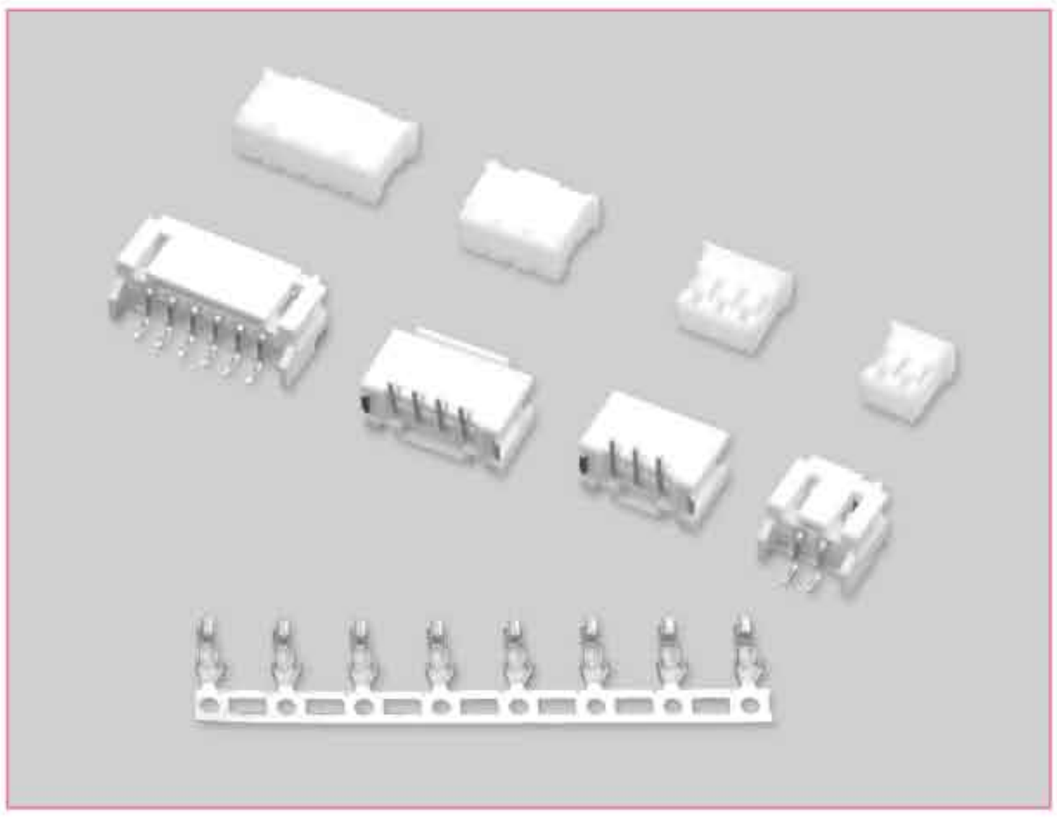

端子 TERMINAL（PH）

型号 Type	适用线规 Applicable wires		电线外径 O.D of wire ins	数量 Quantity
	mm²	AWG#	mm	
HX20006-PT	0.05～0.22	30～24	0.7～1.5	10000PCS/盘
HX20006-31PT	0.2～0.33	24～22	1.3～1.6	10000PCS/盘

HX20006-PT(PH)

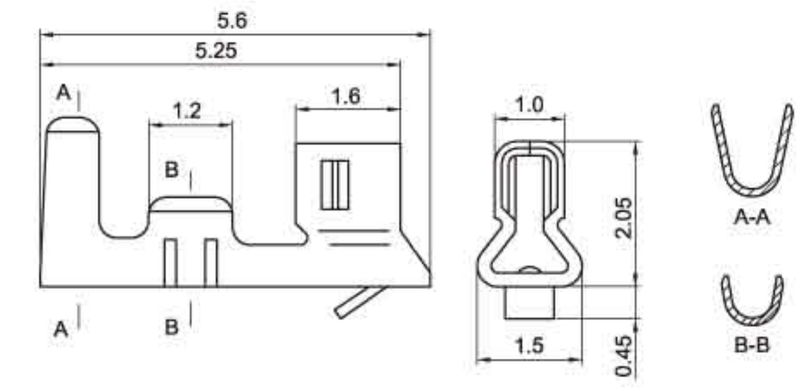

HX20006-Y(PH)

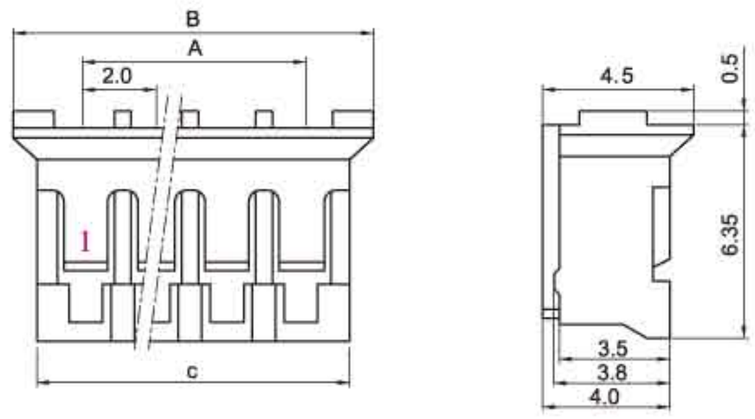

HX20007-AB(PH 立贴)

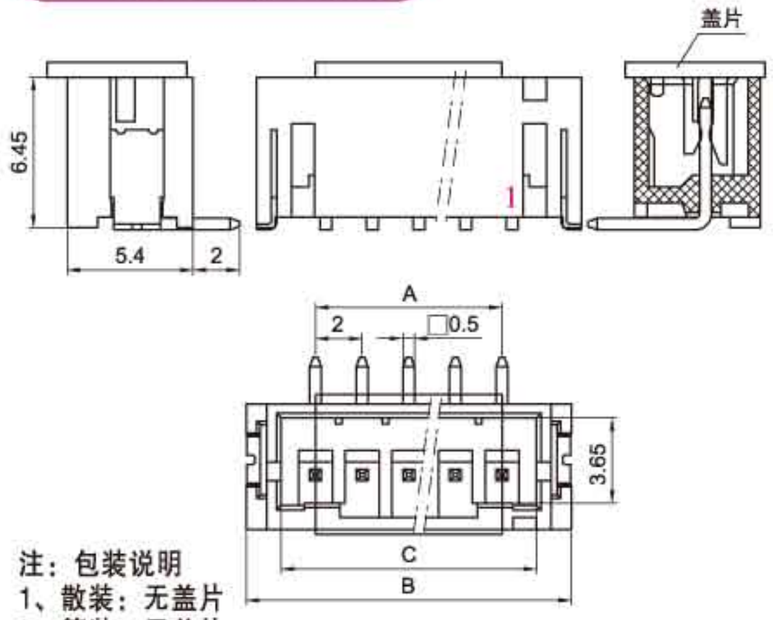

注：包装说明
1、散装：无盖片
2、管装：无盖片
3、编带：有盖片

HX20007-AWB(PH 卧贴)

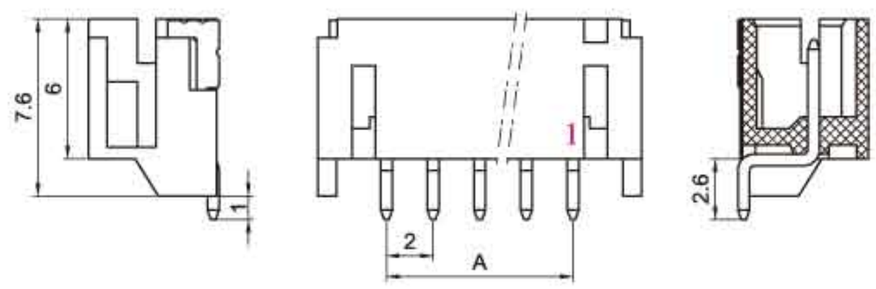

安装尺寸 MOUNTING MEASUREMENT

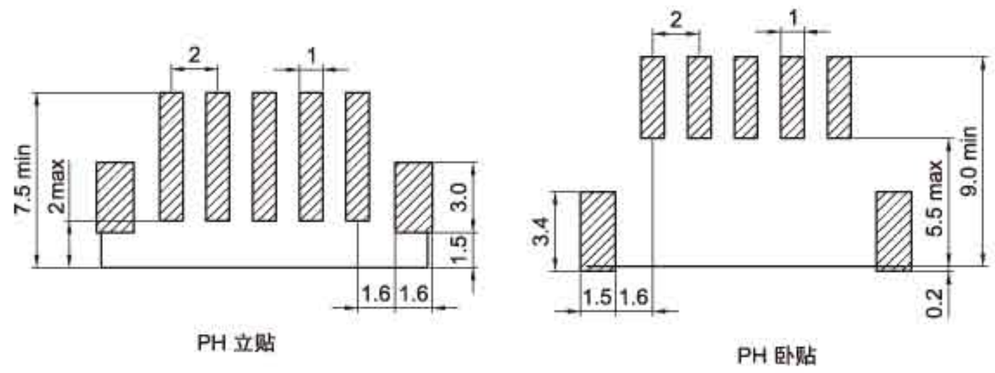

孔座 HOUSING（PH）

线数 Poles	型号 Type	尺寸Dimensions(mm) A	B	C
2	HX20006-2Y	2.0	5.8	4.75
3	HX20006-3Y	4.0	7.8	6.75
4	HX20006-4Y	6.0	9.8	8.75
5	HX20006-5Y	8.0	11.8	10.75
6	HX20006-6Y	10.0	13.8	12.75
7	HX20006-7Y	12.0	15.8	14.75
8	HX20006-8Y	14.0	17.8	16.75
9	HX20006-9Y	16.0	19.8	18.75
10	HX20006-10Y	18.0	21.8	20.75
11	HX20006-11Y	20.0	23.8	22.75
12	HX20006-12Y	22.0	25.8	24.75
13	HX20006-13Y	24.0	27.8	26.75
14	HX20006-14Y	26.0	29.8	28.75

针座 WAFER（PH）

线数 Poles	型号 Type 立贴（180°）	卧贴（90°）	尺寸Dimensions(mm) A	B	C
2	HX20007-2AB	HX20007-2AWB	2.0	8.0	5.0
3	HX20007-3AB	HX20007-3AWB	4.0	10.0	7.0
4	HX20007-4AB	HX20007-4AWB	6.0	12.0	9.0
5	HX20007-5AB	HX20007-5AWB	8.0	14.0	11.0
6	HX20007-6AB	HX20007-6AWB	10.0	16.0	13.0
7	HX20007-7AB	HX20007-7AWB	12.0	18.0	15.0
8	HX20007-8AB	HX20007-8AWB	14.0	20.0	17.0
9	HX20007-9AB	HX20007-9AWB	16.0	22.0	19.0
10	HX20007-10AB	HX20007-10AWB	18.0	24.0	21.0
11	HX20007-11AB	HX20007-11AWB	20.0	26.0	23.0
12	HX20007-12AB	HX20007-12AWB	22.0	28.0	25.0
13	HX20007-13AB	HX20007-13AWB	24.0	30.0	27.0
14	HX20007-14AB	HX20007-14AWB	26.0	32.0	29.0

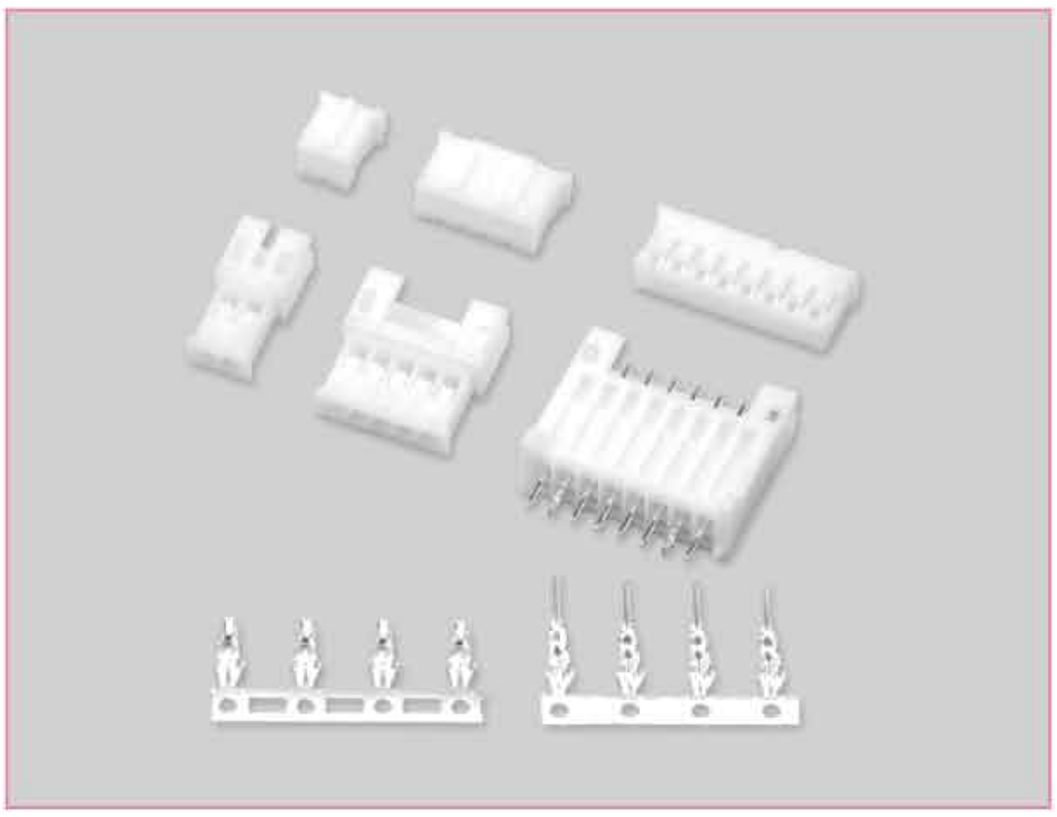

技术参数 SPECIFICATIONS

- 线数（Poles）：2～16
- 适用线规（Applicable wires）：AWG30#～22#
- 适应基板厚度（Applicable PC board thickness）：0.8 ～1.6mm
- 温度范围（Temperature range）：-25℃～85℃
- 额定电压（Voltage rating）：250V.Ac/Dc
- 额定电流（Current rating）：2A
- 接触电阻（Contact resistance）：≤0.02Ω
- 绝缘电阻（Insulation resistance）：≥1000MΩ
- 耐压（Withstand voltage）：800V.Ac/1min
- 材料（Material）：
  - 插头（Plug housing）：尼龙（PA66）UL94V-0
  - 插座（Receptacle housing）：尼龙（PA66）UL94V-0
  - 针座（Wafer）：尼龙（PA66）UL94V-0
  - 端子（Terminal）：磷青铜（Phos.bronze Tin/plated）

端子 TERMINAL(PH)

型号 Type	适用线规 Applicable wires		电线外径 O.D of wire ins	数 量 Quantity
	mm²	AWG#	mm	
HX20006-PT	0.05～0.22	30～24	0.7～1.5	10000PCS/盘
HX20006-31PT	0.2～0.33	24～22	1.3～1.6	10000PCS/盘
HX20006-RT	0.05～0.22	30～24	0.7～1.5	12000PCS/盘

HX20006-PT(PH)

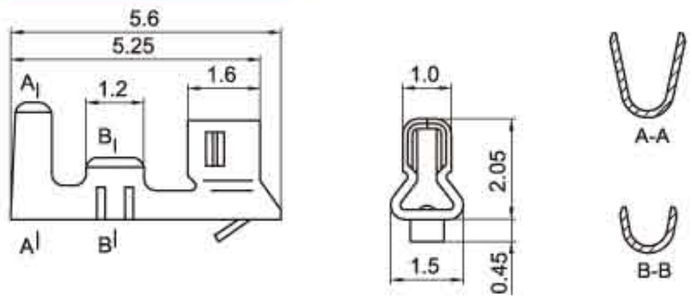

HX20006-Y(PH)

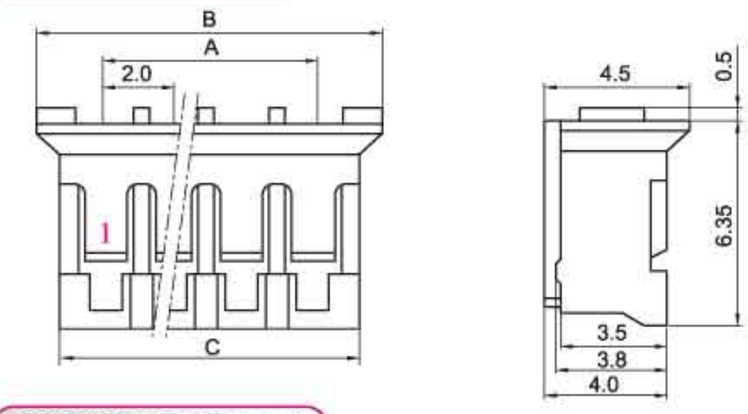

HX20006-RT(PH)

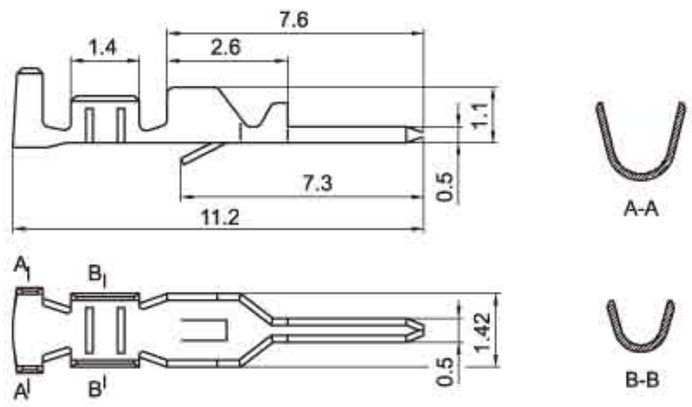

HX20006-R(PH)

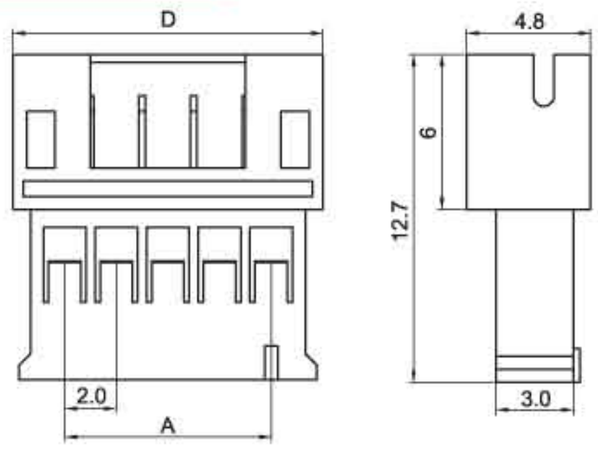

HX20007-BH(PH)

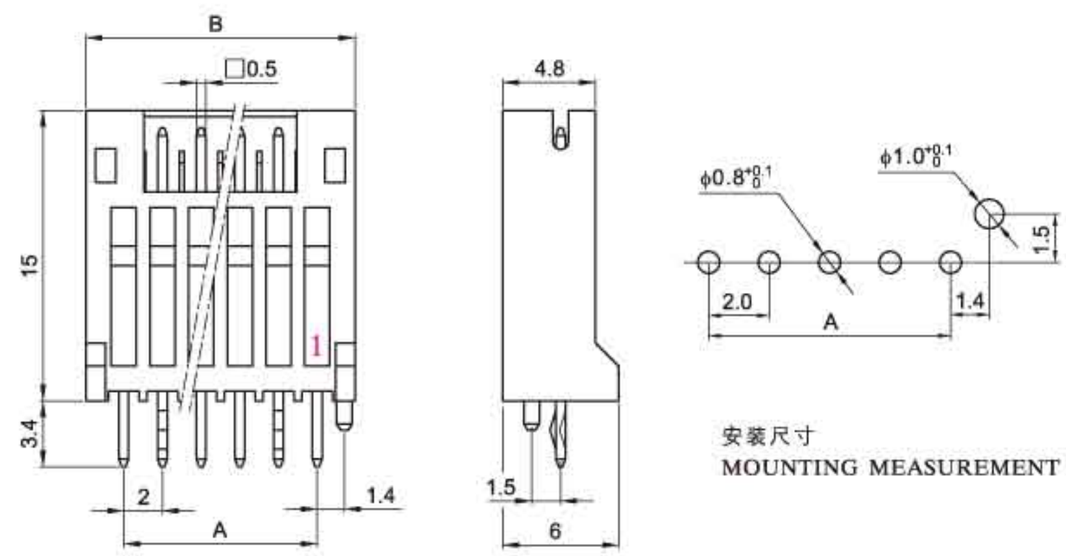

HX20007-BE(PH)

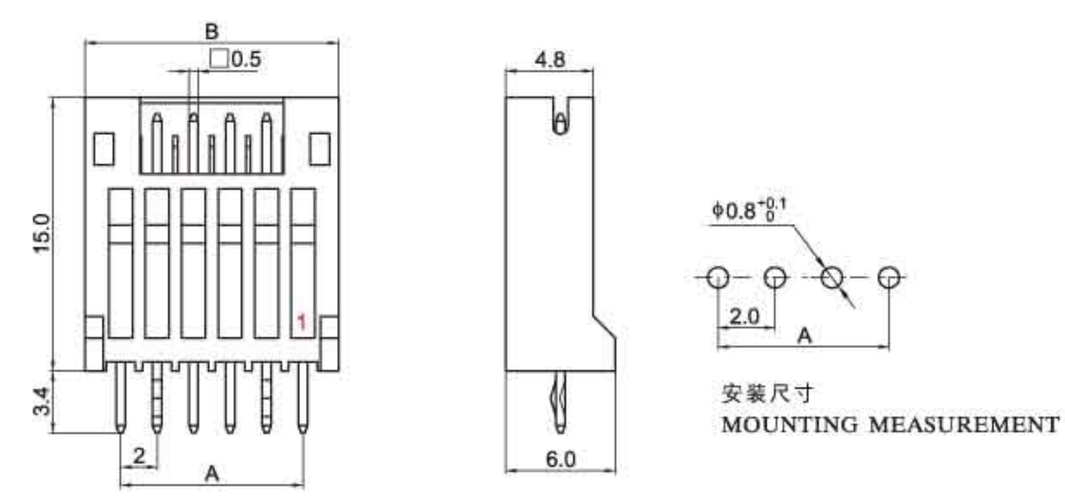

插头座 HOUSING(PH)

线数 Poles	型号 Type	尺寸Dimensions(mm)			
		A	B	C	D
2	HX20006-2Y/R	2.0	5.8	4.75	6.0
3	HX20006-3Y/R	4.0	7.8	6.75	8.0
4	HX20006-4Y/R	6.0	9.8	8.75	10.0
5	HX20006-5Y/R	8.0	11.8	10.75	12.0
6	HX20006-6Y/R	10.0	13.8	12.75	14.0
7	HX20006-7Y/R	12.0	15.8	14.75	16.0
8	HX20006-8Y/R	14.0	17.8	16.75	18.0
9	HX20006-9Y/R	16.0	19.8	18.75	20.0
10	HX20006-10Y/R	18.0	21.8	20.75	22.0
11	HX20006-11Y/R	20.0	23.8	22.75	24.0
12	HX20006-12Y/R	22.0	25.8	24.75	26.0
13	HX20006-13Y/R	24.0	27.8	26.75	28.0
14	HX20006-14Y/R	26.0	29.8	28.75	30.0
15	HX20006-15Y/R	28.0	31.8	30.75	32.0
16	HX20006-16Y/R	30.0	33.8	32.75	34.0

针座 WAFER(PH)

线数 Poles	型号 Type	尺寸Dimensions(mm)	
		A	B
2	HX20007-2BH/BE	2.0	5.9
3	HX20007-3BH/BE	4.0	7.9
4	HX20007-4BH/BE	6.0	9.9
5	HX20007-5BH/BE	8.0	11.9
6	HX20007-6BH/BE	10.0	13.9
7	HX20007-7BH/BE	12.0	15.9
8	HX20007-8BH/BE	14.0	17.9
9	HX20007-9BH/BE	16.0	19.9
10	HX20007-10BH/BE	18.0	21.9
11	HX20007-11BH/BE	20.0	23.9
12	HX20007-12BH/BE	22.0	25.9
13	HX20007-13BH/BE	24.0	27.9
14	HX20007-14BH/BE	26.0	29.9
15	HX20007-15BH/BE	28.0	31.9
16	HX20007-16BH/BE	30.0	33.9

(20020/SMH200/HY)型条形连接器

(20020/SMH200/HY) Pressure Welding Bar Connector

间距（Pitch）：2.0mm（.079"）

技术参数 SPECIFICATIONS

- 线数（Poles）：2～15
- 适用线规（Applicable wires）：AWG28#～22#
- 适应基板厚度（Applicable PC board thickness）：1.6mm
- 温度范围（Temperature range）：-25℃～85℃
- 额定电压（Voltage rating）：250V.Ac/Dc
- 额定电流（Current rating）：3A
- 接触电阻（Contact resistance）：≤0.02Ω
- 绝缘电阻（Insulation resistance）：≥1000MΩ
- 耐压（Withstand voltage）：800V.Ac/1min
- 材料（Material）：

  插头（Plug housing）：尼龙（PA66）UL94V-0

  插座（Receptacle housing）：尼龙（PA66）UL94V-0

  针座（Wafer）：尼龙（PA66）UL94V-0

  端子（Terminal）：磷青铜（Phos.bronze Tin/plated）

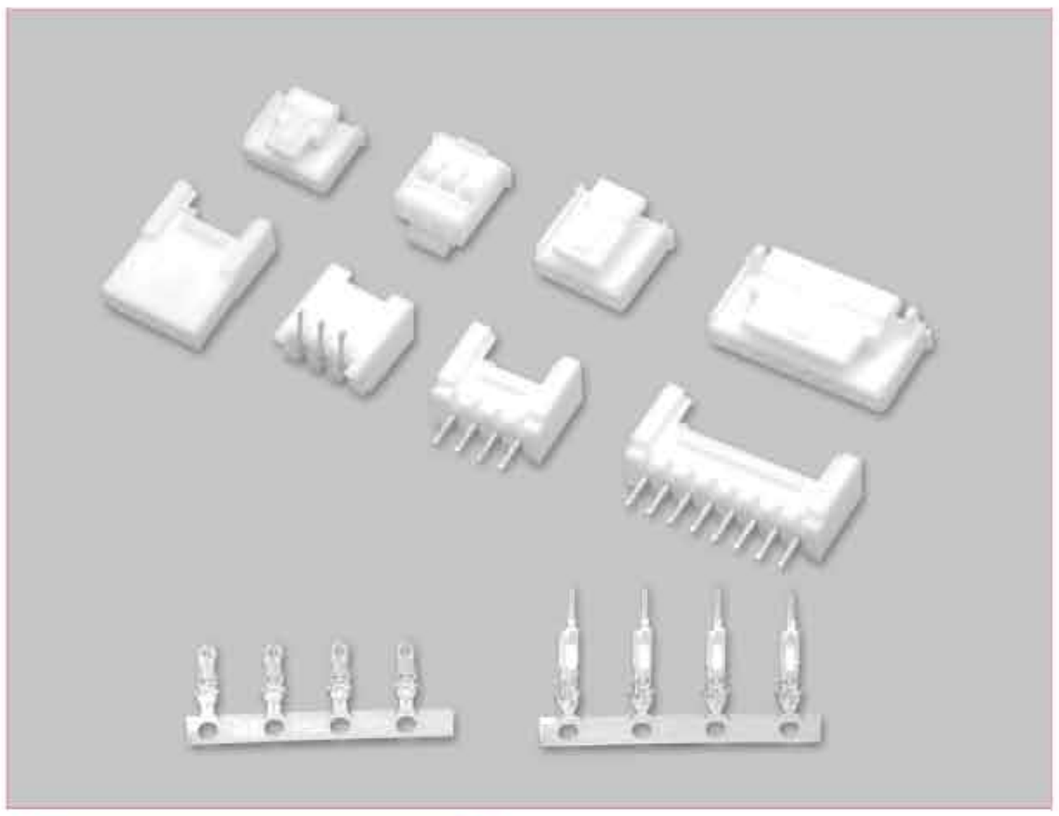

端子 TERMINAL（YST200/YDT200）

型号 Type	适用线规 Applicable wires		电线外径 O.D of wire ins	数量 Quantity
	mm^2	AWG#	mm	
HX20012-PT	0.08～0.33	28～22	1.0～1.5	12000PCS/盘
HX20020-RT	0.08～0.33	28～22	1.0～1.5	10000PCS/盘

HX20012-PT（YST200）

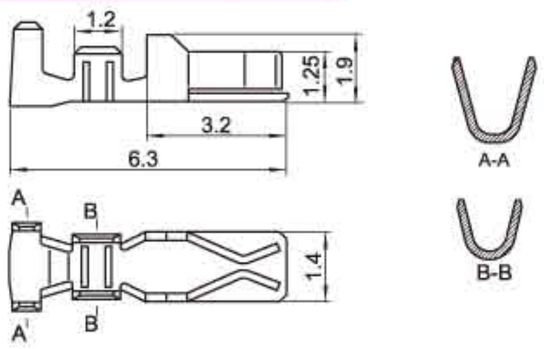

HX20020-P（SMH200/HY）

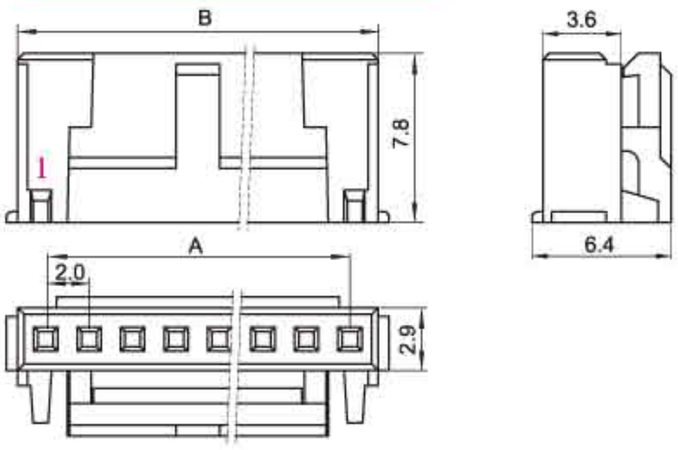

HX20020-RT（YDT200）

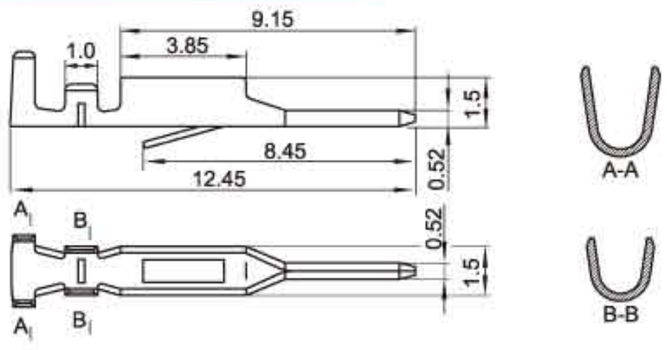

HX20020-R（SMH200-PL/HY）

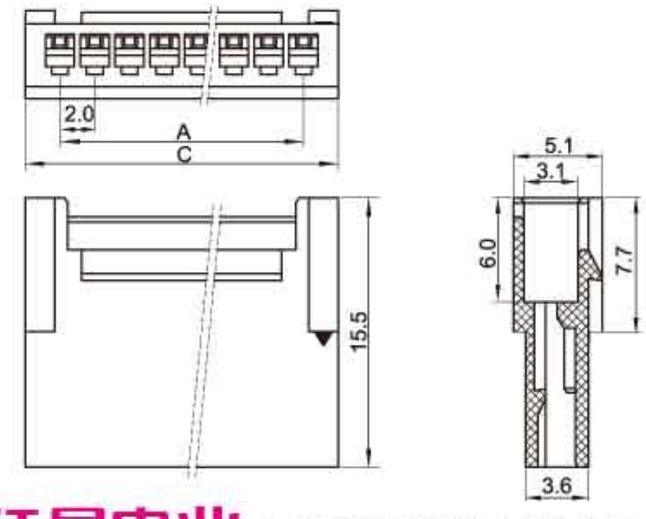

HX20020-A（SMW200/HY）

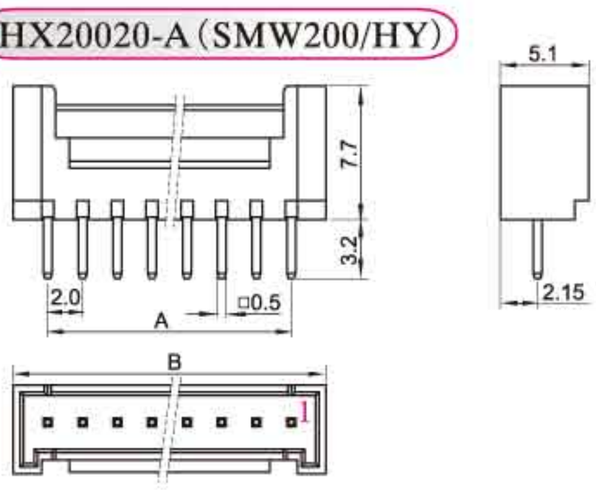

HX20020-WA（SMAW200/HY）

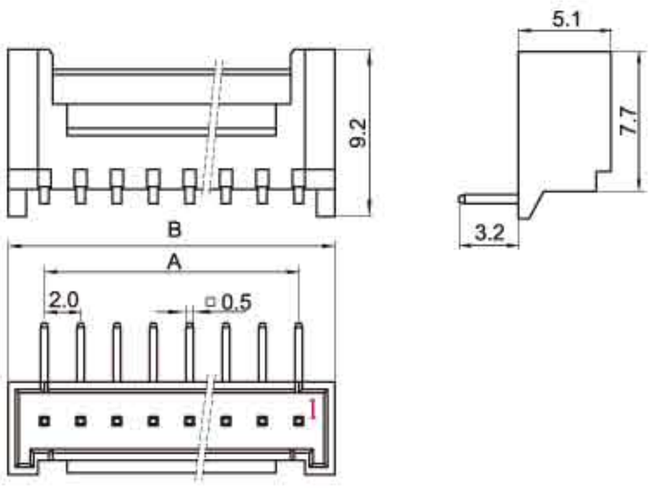

安装尺寸 MOUNTING MEASUREMENT

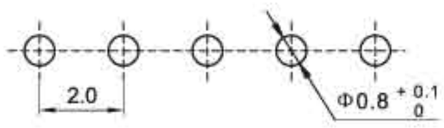

插头座 HOCSING（SMH200/SMH200-PL）

线数 Poles	型号 Type	尺寸Dimensions(mm) A	B	C
2	HX20020-2P/R	2.0	4.6	5.98
3	HX20020-3P/R	4.0	6.6	7.98
4	HX20020-4P/R	6.0	8.6	9.98
5	HX20020-5P/R	8.0	10.6	11.98
6	HX20020-6P/R	10.0	12.6	13.98
7	HX20020-7P/R	12.0	14.6	15.98
8	HX20020-8P/R	14.0	16.6	17.98
9	HX20020-9P/R	16.0	18.6	19.98
10	HX20020-10P/R	18.0	20.6	21.98
11	HX20020-11P/R	20.0	22.6	23.98
12	HX20020-12P/R	22.0	24.6	25.98
13	HX20020-13P/R	24.0	26.6	27.98
14	HX20020-14P/R	26.0	28.6	29.98
15	HX20020-15P/R	28.0	30.6	31.98

针座 WAFER（SMW200/SMAW200）

线数 Poles	型号 Type	尺寸Dimensions(mm) A	B
2	HX20020-2A/WA	2.0	5.98
3	HX20020-3A/WA	4.0	7.98
4	HX20020-4A/WA	6.0	9.98
5	HX20020-5A/WA	8.0	11.98
6	HX20020-6A/WA	10.0	13.98
7	HX20020-7A/WA	12.0	15.98
8	HX20020-8A/WA	14.0	17.98
9	HX20020-9A/WA	16.0	19.98
10	HX20020-10A/WA	18.0	21.98
11	HX20020-11A/WA	20.0	23.98
12	HX20020-12A/WA	22.0	25.98
13	HX20020-13A/WA	24.0	27.98
14	HX20020-14A/WA	26.0	29.98
15	HX20020-15A/WA	28.0	31.98

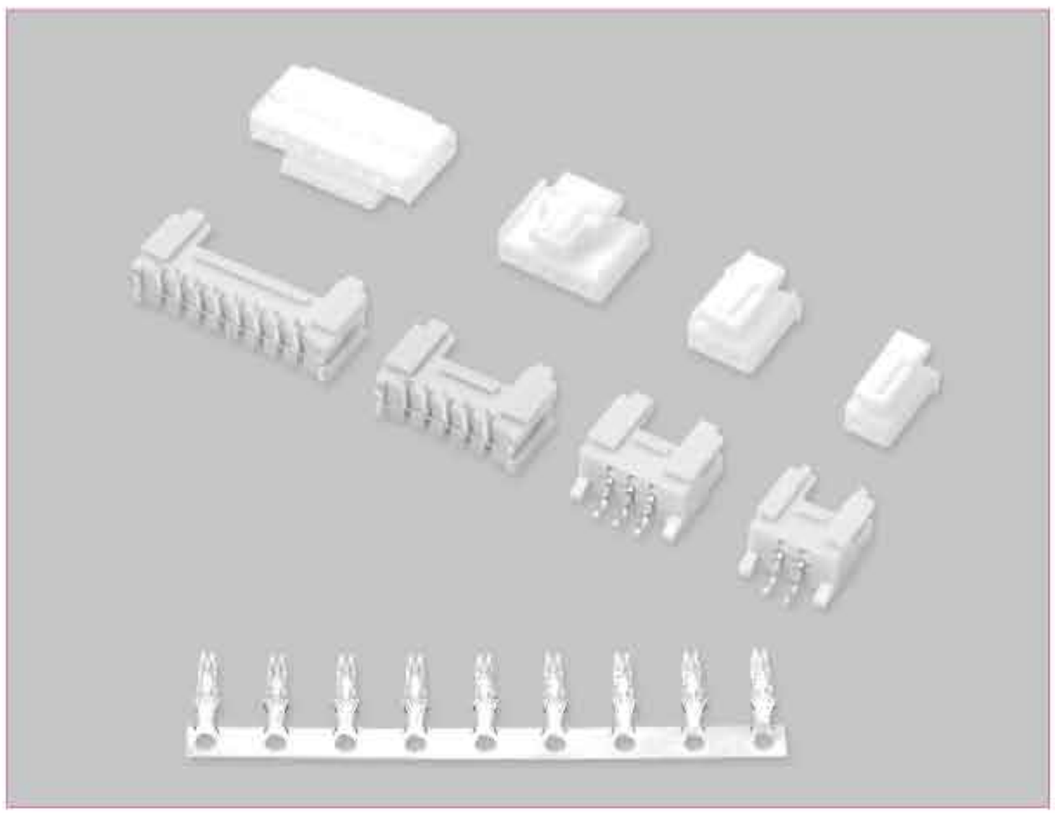

技术参数 SPECIFICATIONS

- 线数（Poles）：2～15
- 适用线规（Applicable wires）：AWG28#～22#
- 温度范围（Temperature range）：-25℃～85℃
- 额定电压（Voltage rating）：250V.Ac/Dc
- 额定电流（Current rating）：3A
- 接触电阻（Contact resistance）：≤0.02Ω
- 绝缘电阻（Insulation resistance）：≥1000MΩ
- 耐压（Withstand voltage）：800V.Ac/1min
- 材料（Material）：
  - 孔座（Housing）：尼龙（PA66）UL94V-0
  - 针座（Wafer）：PA-9T UL94V-0
  - 端子（Terminal）：磷青铜（Phos.bronze Tin/plated）
- 包装方式（Package）：贴片（Wafer）
  - 散装 Loosen Package
  - 管装 Pipe Package
  - 编带 Tape And Reel Package

端子 TERMINAL(YST200/DF11)

型号 Type	适用线规 Applicable wires		电线外径 O.D of wire ins	数量 Quantity
	mm²	AWG#	mm	
HX20012-PT	0.08~0.33	28~22	0.9~1.5	12000PCS/盘

HX20012-PT(YST200/DF11)

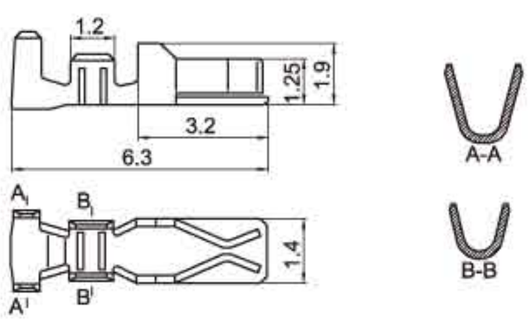

HX20020-P(SMH200/HY)

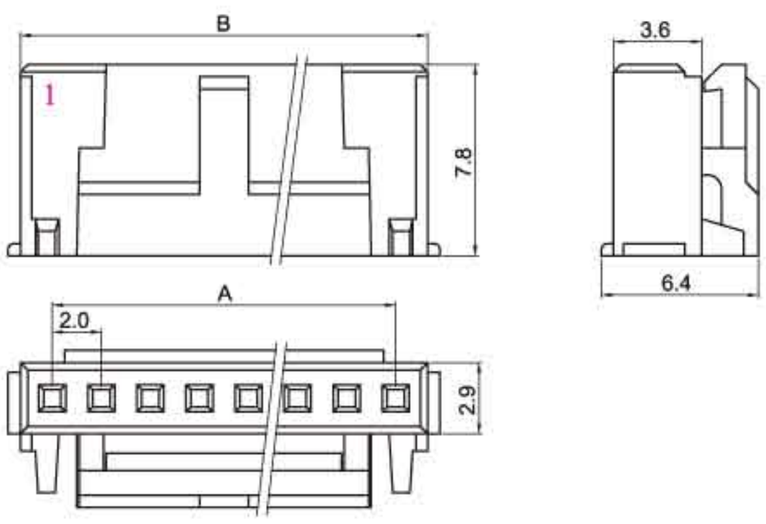

HX20020-AB(HY 立贴)

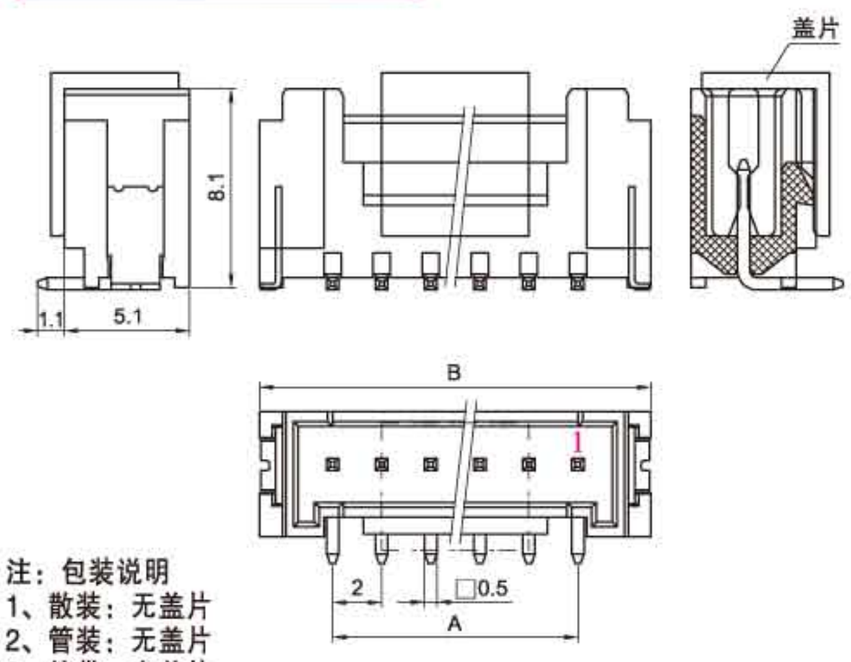

注：包装说明
1、散装：无盖片
2、管装：无盖片
3、编带：有盖片

HX20020-AWB(HY 卧贴)

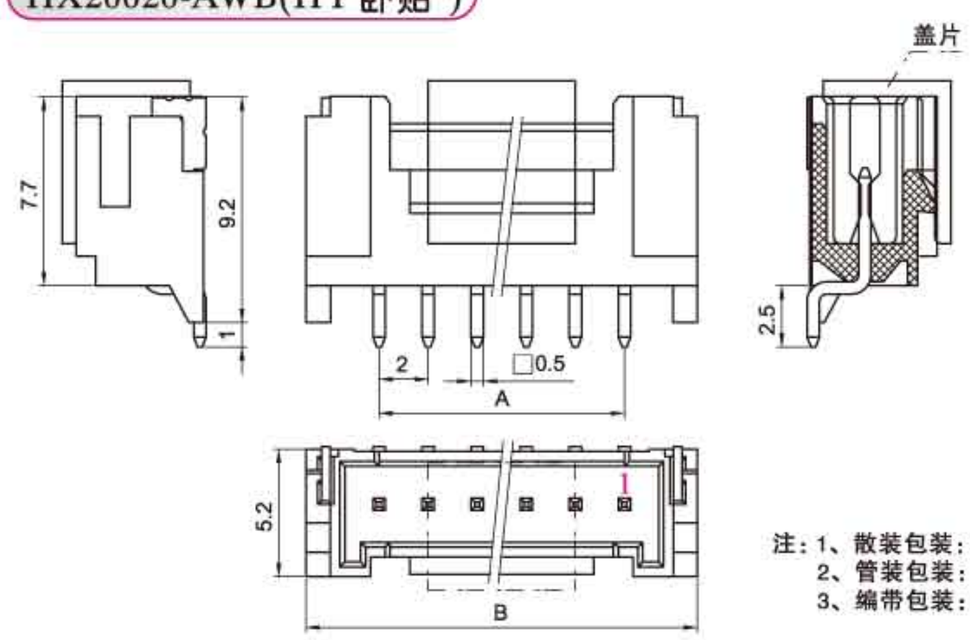

注：1、散装包装：无盖片
2、管装包装：无盖片
3、编带包装：有盖片

安装尺寸 MOUNTING MEASUREMENT

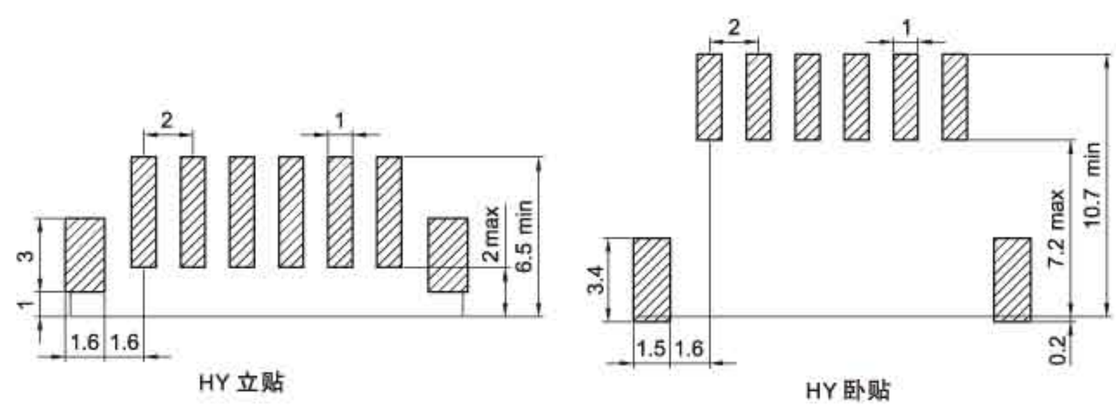

孔座 HOUSING(SMH200/HY)

线数 Poles	型号 Type	尺寸Dimensions(mm) A	B
2	HX20020-2P	2.0	4.6
3	HX20020-3P	4.0	6.6
4	HX20020-4P	6.0	8.6
5	HX20020-5P	8.0	10.6
6	HX20020-6P	10.0	12.6
7	HX20020-7P	12.0	14.6
8	HX20020-8P	14.0	16.6
9	HX20020-9P	16.0	18.6
10	HX20020-10P	18.0	20.6
11	HX20020-11P	20.0	22.6
12	HX20020-12P	22.0	24.6
13	HX20020-13P	24.0	26.6
14	HX20020-14P	26.0	28.6
15	HX20020-15P	28.0	30.6

针座 WAFER(HY)

线数 Poles	型号 Type 立贴（180°）	卧贴（90°）	尺寸Dimensions(mm) A	B
2	HX20020-2AB	HX20020-2AWB	2.0	8.0
3	HX20020-3AB	HX20020-3AWB	4.0	10.0
4	HX20020-4AB	HX20020-4AWB	6.0	12.0
5	HX20020-5AB	HX20020-5AWB	8.0	14.0
6	HX20020-6AB	HX20020-6AWB	10.0	16.0
7	HX20020-7AB	HX20020-7AWB	12.0	18.0
8	HX20020-8AB	HX20020-8AWB	14.0	20.0
9	HX20020-9AB	HX20020-9AWB	16.0	22.0
10	HX20020-10AB	HX20020-10AWB	18.0	24.0
11	HX20020-11AB	HX20020-11AWB	20.0	26.0
12	HX20020-12AB	HX20020-12AWB	22.0	28.0
13	HX20020-13AB	HX20020-13AWB	24.0	30.0
14	HX20020-14AB	HX20020-14AWB	26.0	32.0
15	HX20020-15AB	HX20020-15AWB	28.0	34.0

(20022/SMH200-H)型条形连接器

(20022/SMH200-H) Pressure Welding Bar Connector

间距（Pitch）：2.0mm（.079"）

技术参数 SPECIFICATIONS

- 线数（Poles）：2～15
- 适用线规（Applicable wires）：AWG28#～22#
- 温度范围（Temperature range）：-25℃～85℃
- 额定电压（Voltage rating）：250V.Ac/Dc
- 额定电流（Current rating）：3A
- 接触电阻（Contact resistance）：≤0.02Ω
- 绝缘电阻（Insulation resistance）：≥1000MΩ
- 耐压（Withstand voltage）：800V.Ac/1min
- 材料（Material）：

  插头（Plug housing）：尼龙（PA66）UL94V-0
  插座（Receptacle housing）：尼龙（PA66）UL94V-0
  插片（Retainer）：尼龙（PA66）UL94V-2(0)
  端子（Terminal）：磷青铜（Phos.bronze Tin/plated）

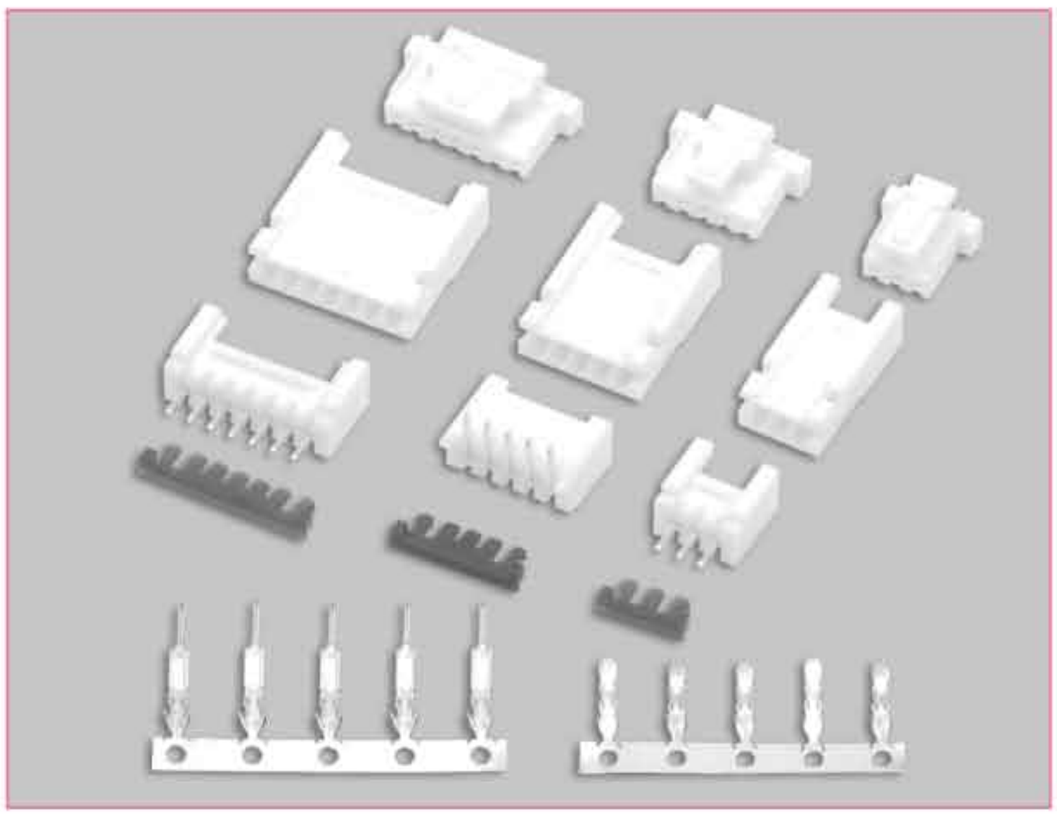

端子 TERMINAL（YST200-C/YDT200-C）

型号 Type	适用线规 Applicable wires		电线外径 O.D of wire ins	数 量 Quantity
	mm^2	AWG#	mm	
HX20022-PT	0.08～0.33	28～22	1.0～1.5	10000PCS/盘
HX20022-RT	0.08～0.33	28～22	1.0～1.5	10000PCS/盘

HX20022-PT（YST200-C）

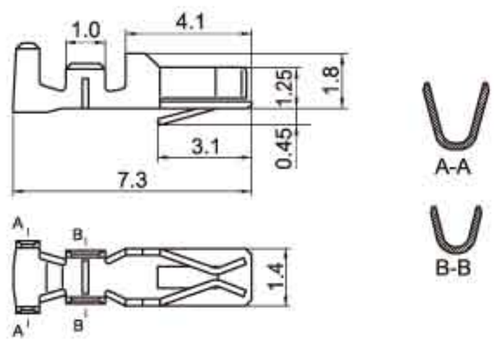

HX20022-RT（YDT200-C）

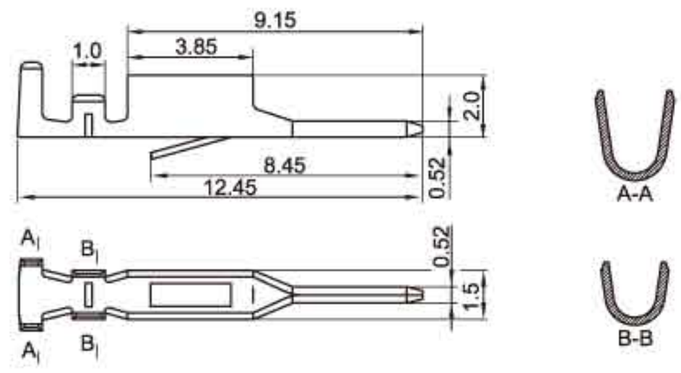

HX20022-P（SMH200-H）

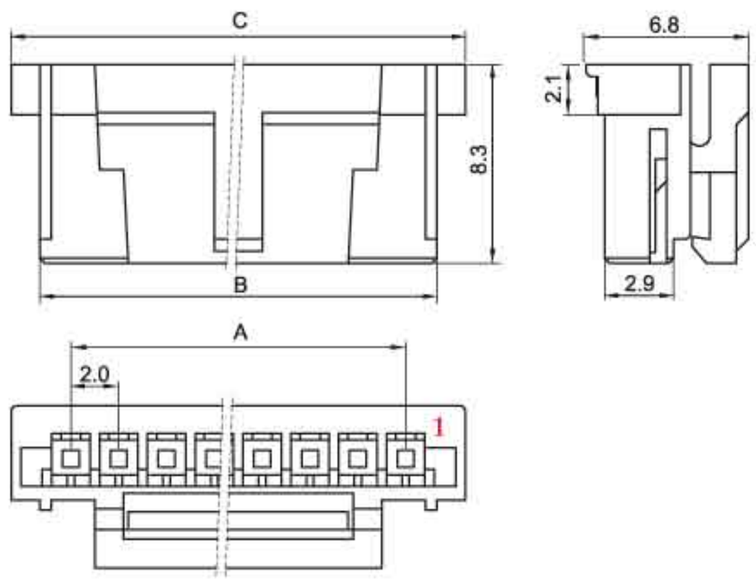

HX20022-R（SMH200-HPR）

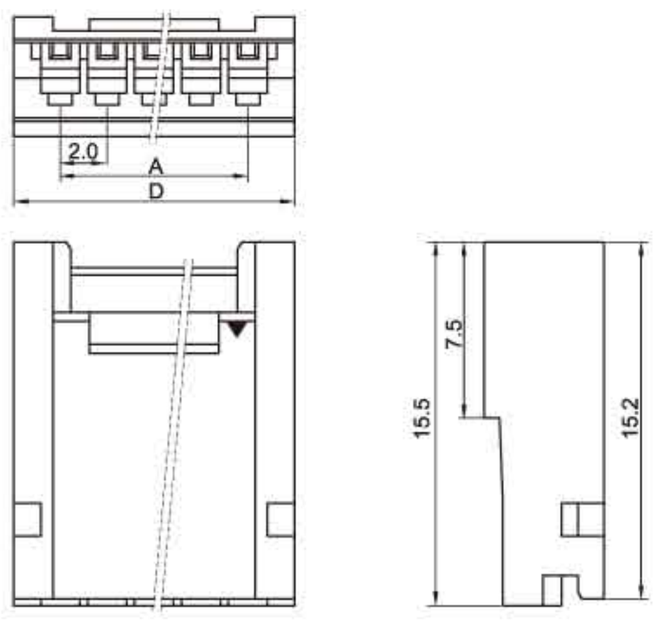

HX20022-S（SMH200-HRT）

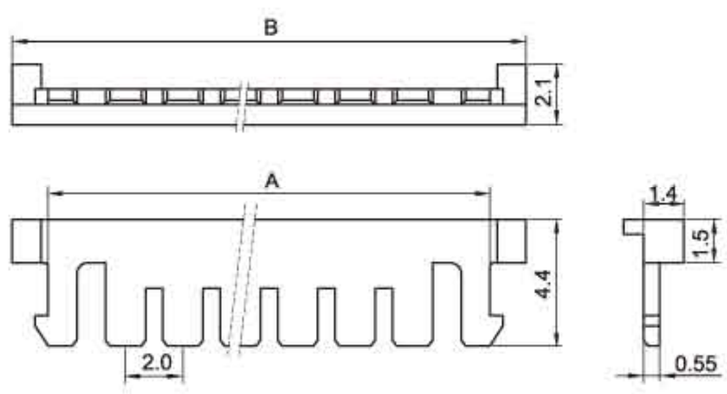

插头座 HOUSING（SMH200-H/SMH200-HPR）

线数 Poles	型号 Type	尺寸Dimensions(mm) A	B	C	D
2	HX20022-2P/R	2.0	4.6	7.0	6.0
3	HX20022-3P/R	4.0	6.6	9.0	8.0
4	HX20022-4P/R	6.0	8.6	11.0	10.0
5	HX20022-5P/R	8.0	10.6	13.0	12.0
6	HX20022-6P/R	10.0	12.6	15.0	14.0
7	HX20022-7P/R	12.0	14.6	17.0	16.0
8	HX20022-8P/R	14.0	16.6	19.0	18.0
9	HX20022-9P/R	16.0	18.6	21.0	20.0
10	HX20022-10P/R	18.0	20.6	23.0	22.0
11	HX20022-11P/R	20.0	22.6	25.0	24.0
12	HX20022-12P/R	22.0	24.6	27.0	26.0
13	HX20022-13P/R	24.0	26.6	29.0	28.0
14	HX20022-14P/R	26.0	28.6	31.0	30.0
15	HX20022-15P/R	28.0	30.6	33.0	32.0

插片 RETAINER（SMH200-HRT）

线数 Poles	型号 Type	尺寸Dimensions(mm) A	B
2	HX20022-2S	3.4	5.9
3	HX20022-3S	5.4	7.9
4	HX20022-4S	7.4	9.9
5	HX20022-5S	9.4	11.9
6	HX20022-6S	11.4	13.9
7	HX20022-7S	13.4	15.9
8	HX20022-8S	15.4	17.9
9	HX20022-9S	17.4	19.9
10	HX20022-10S	19.4	21.9
11	HX20022-11S	21.4	23.9
12	HX20022-12S	23.4	25.9
13	HX20022-13S	25.4	27.9
14	HX20022-14S	27.4	29.9
15	HX20022-15S	29.4	31.9

针座 WAFER

针座与HX20020-A.WA(HY)针座适用（P34）
Wafer is interchangable with HX20020-A.WA(P34)

(PHB/PHSD)型条形连接器
(PHB/PHSD) Pressure Welding Bar Connector

间距(Pitch)：2.0mm(.079")

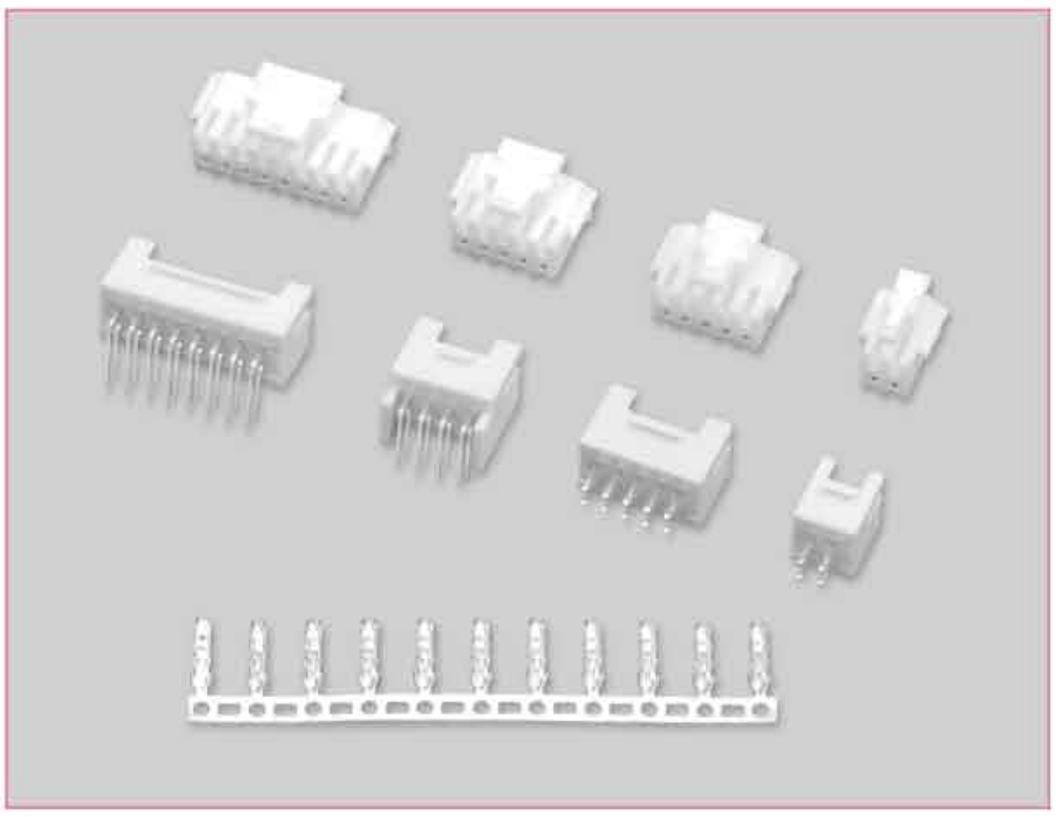

技术参数 SPECIFICATIONS

- 线数（Poles）：4～40
- 适用线规（Applicable wires）：AWG28#～22#
- 适应基板厚度（Applicable PC board thickness）：1.6mm
- 温度范围（Temperature range）：-25℃～85℃
- 额定电压（Voltage rating）：250V.Ac/Dc
- 额定电流（Current rating）：3A
- 接触电阻（Contact resistance）：≤0.02Ω
- 绝缘电阻（Insulation resistance）：≥1000MΩ
- 耐压（Withstand voltage）：800V.Ac/1min
- 材料（Material）：
  - 孔座（Housing）：尼龙（PA66) UL94V-0
  - 针座（Wafer）：尼龙（PA66) UL94V-0
  - 端子（Terminal）：磷青铜（Phos.bronze Tin/plated)

端子 TERMINAL(PHB)

型号 Type	适用线规 Applicable wires		电线外径 O.D of wire ins	数量 Quantity
	mm^2	AWG#	mm	
HX20028-PT	0.08～0.33	28～22	1.0～1.5	10000PCS/盘

HX20028-PT(PHB)

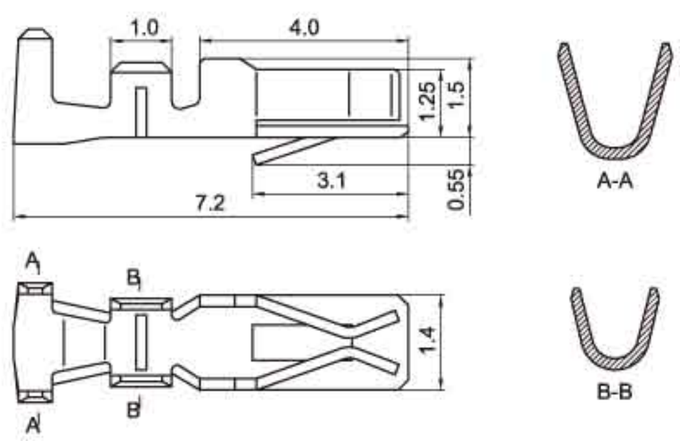

HX20028-Y(PHB)

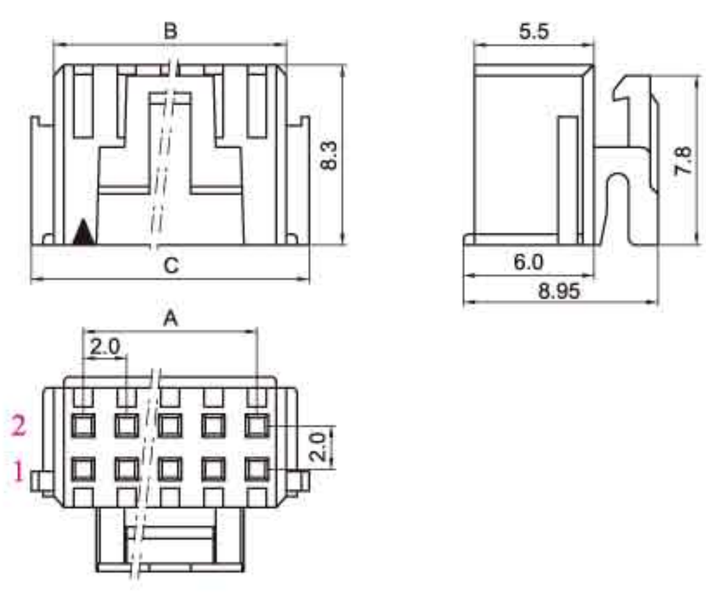

HX20028-A(PHB)

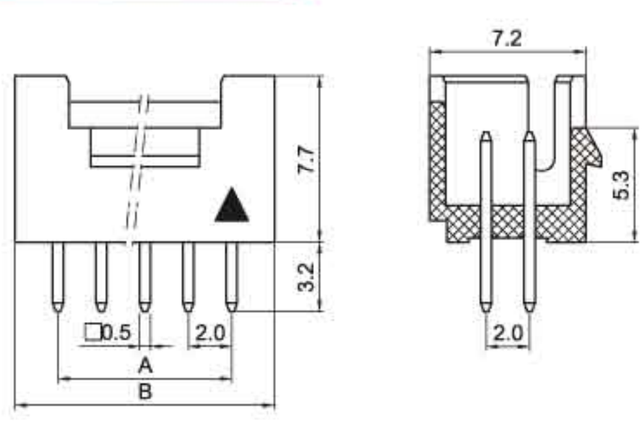

HX20028-WAP(PHB)

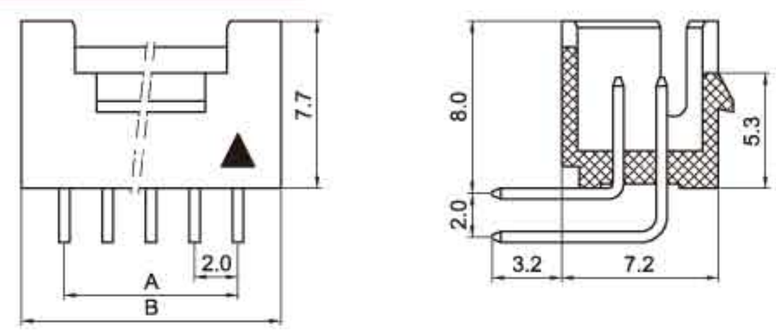

HX20028-WAD(PHB)

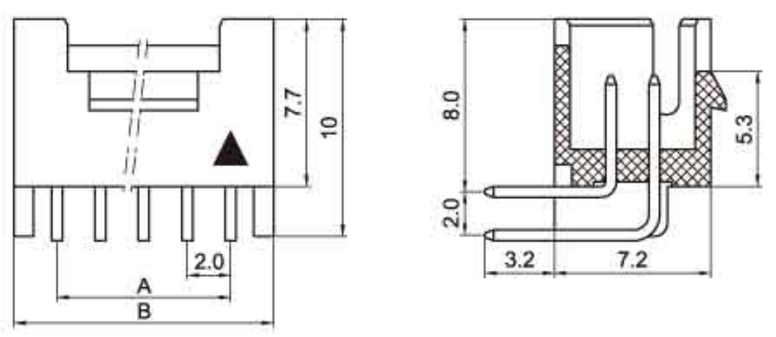

安装尺寸 MOUNTING MEASUREMENT

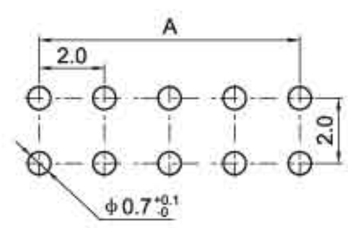

孔座 HOUSING(PHB/PHSD)

线数 Poles	型号 Type	尺寸Dimensions(mm)		
		A	B	C
4	HX20028-4Y	2.0	4.7	6.8
6	HX20028-6Y	4.0	6.7	8.8
8	HX20028-8Y	6.0	8.7	10.8
10	HX20028-10Y	8.0	10.7	12.8
12	HX20028-12Y	10.0	12.7	14.8
14	HX20028-14Y	12.0	14.7	16.8
16	HX20028-16Y	14.0	16.7	18.8
18	HX20028-18Y	16.0	18.7	20.8
20	HX20028-20Y	18.0	20.7	22.8
22	HX20028-22Y	20.0	22.7	24.8
24	HX20028-24Y	22.0	24.7	26.8
26	HX20028-26Y	24.0	26.7	28.8
28	HX20028-28Y	26.0	28.7	30.8
30	HX20028-30Y	28.0	30.7	32.8
32	HX20028-32Y	30.0	32.7	34.8
34	HX20028-34Y	32.0	34.7	36.8
36	HX20028-36Y	34.0	36.7	38.8
38	HX20028-38Y	36.0	38.7	40.8
40	HX20028-40Y	38.0	40.7	42.8

针座 WAFER(PHB/PHSD)

线数 Poles	型号 Type		尺寸Dimensions(mm)	
	直式(180°)	弯式(90°)	A	B
4	HX20028-4A	HX20028-4WA	2.0	6.0
6	HX20028-6A	HX20028-6WA	4.0	8.0
8	HX20028-8A	HX20028-8WA	6.0	10.0
10	HX20028-10A	HX20028-10WA	8.0	12.0
12	HX20028-12A	HX20028-12WA	10.0	14.0
14	HX20028-14A	HX20028-14WA	12.0	16.0
16	HX20028-16A	HX20028-16WA	14.0	18.0
18	HX20028-18A	HX20028-18WA	16.0	20.0
20	HX20028-20A	HX20028-20WA	18.0	22.0
22	HX20028-22A	HX20028-22WA	20.0	24.0
24	HX20028-24A	HX20028-24WA	22.0	26.0
26	HX20028-26A	HX20028-26WA	24.0	28.0
28	HX20028-28A	HX20028-28WA	26.0	30.0
30	HX20028-30A	HX20028-30WA	28.0	32.0
32	HX20028-32A	HX20028-32WA	30.0	34.0
34	HX20028-34A	HX20028-34WA	32.0	36.0
36	HX20028-36A	HX20028-36WA	34.0	38.0
38	HX20028-38A	HX20028-38WA	36.0	40.0
40	HX20028-40A	HX20028-40WA	38.0	42.0

技术参数 SPECIFICATIONS

- 线数（Poles）：4～40
- 适用线规（Applicable wires）：AWG28#～22#
- 适应基板厚度（Applicable PC board thickness）：1.6mm
- 温度范围（Temperature range）：-25℃～85℃
- 额定电压（Voltage rating）：250V.Ac/Dc
- 额定电流（Current rating）：3A
- 接触电阻（Contact resistance）：≤0.02Ω
- 绝缘电阻（Insulation resistance）：≥1000MΩ
- 耐压（Withstand voltage）：800V.Ac/1min
- 材料（Material）：
  - 孔座（Housing）：尼龙（PA66）UL94V-0
  - 针座（Wafer）：尼龙（PA66）UL94V-0
  - 端子（Terminal）：磷青铜（Phos.bronze Tin/plated）

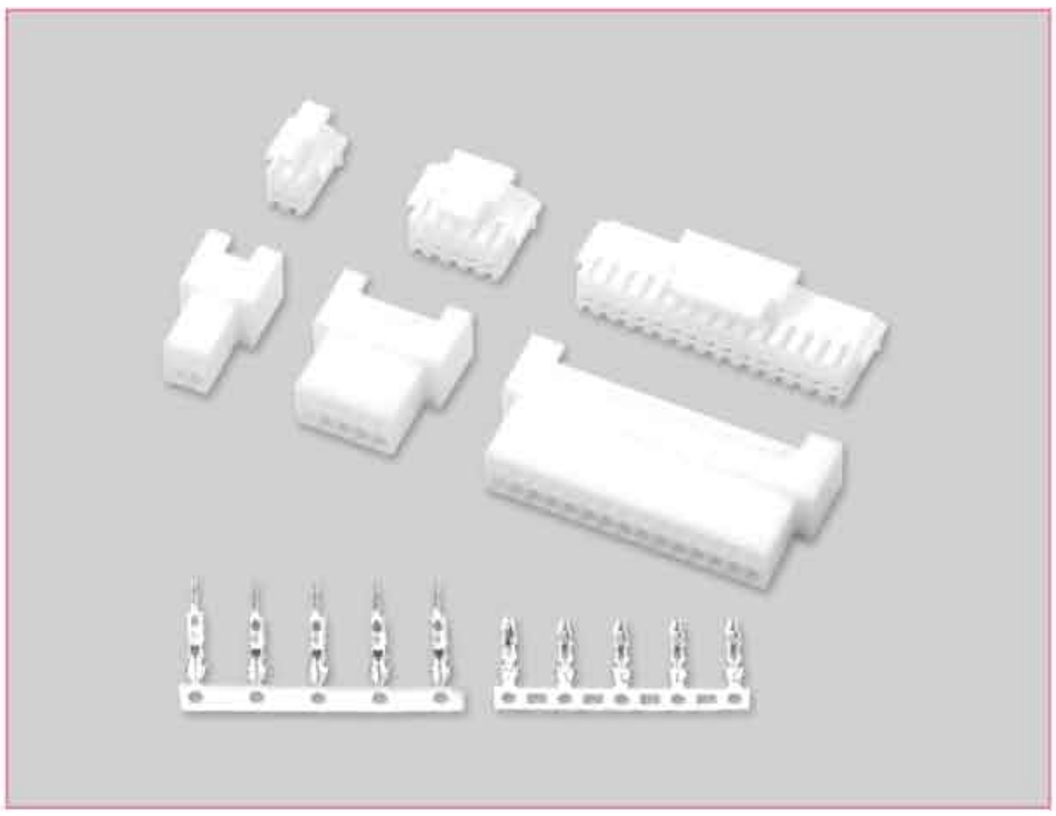

端子 TERMINAL（PHB、YDT200）

型号 Type	适用线规 Applicable wires		电线外径 O.D of wire ins	数 量 Quantity
	mm^2	AWG#	mm	
HX20028-PT	0.08～0.33	28～22	0.9～1.5	10000PCS/盘
HX20020-RT	0.08～0.33	28～22	0.9～1.5	10000PCS/盘

HX20020-RT（YDT200）

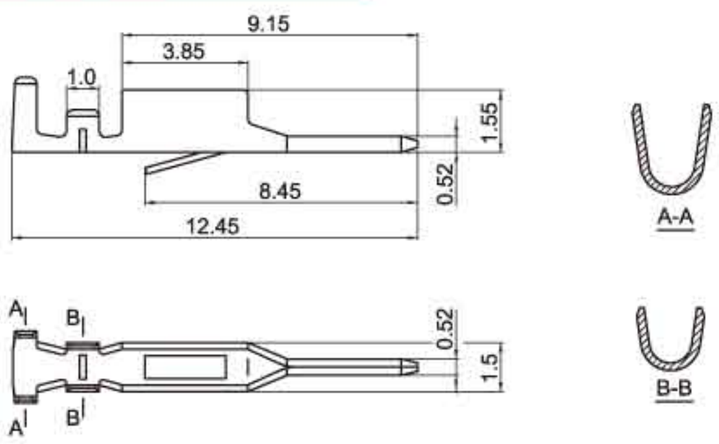

HX20028-R（PHB）

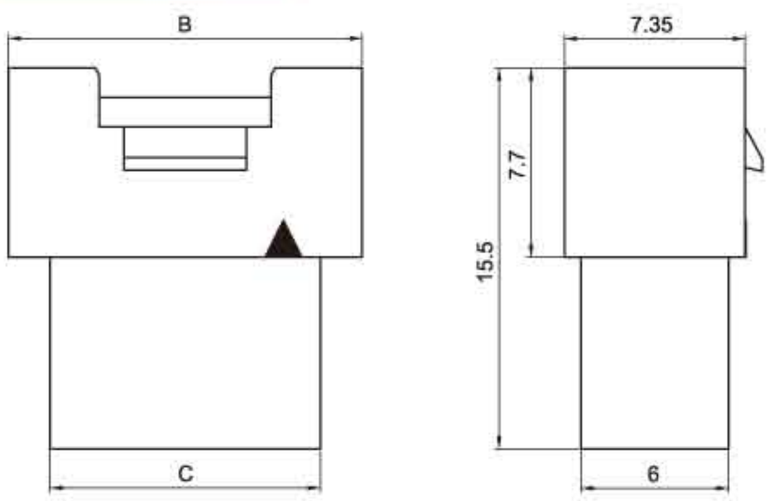

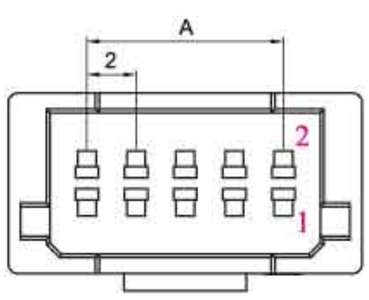

HX20028-PT（PHB）

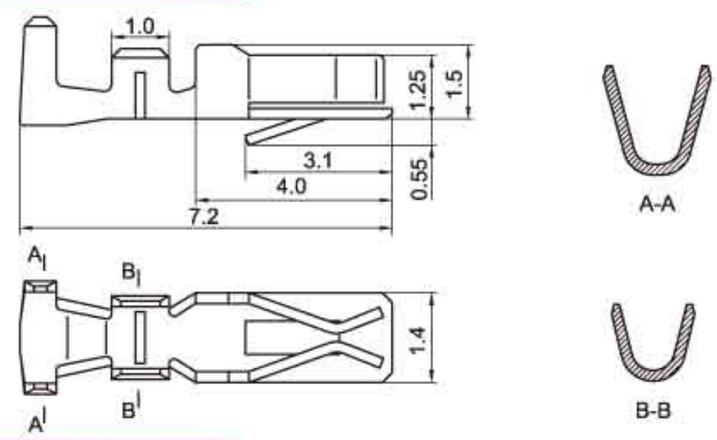

HX20028-Y（PHB）

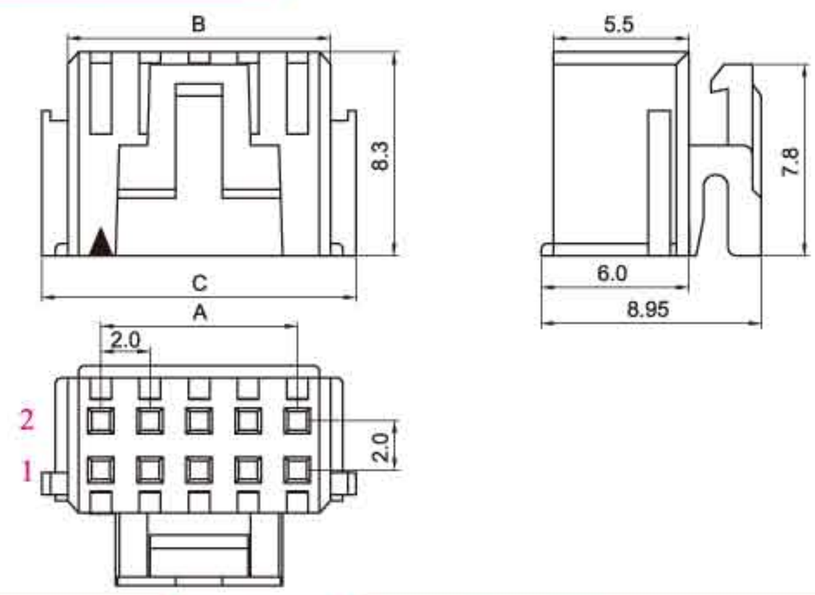

插头 PLUG HOUSING（PHB）

线数 Poles	型号 Type	尺寸Dimensions(mm) A	B	C
4	HX20028-4Y	2.0	4.7	6.8
6	HX20028-6Y	4.0	6.7	8.8
8	HX20028-8Y	6.0	8.7	10.8
10	HX20028-10Y	8.0	10.7	12.8
12	HX20028-12Y	10.0	12.7	14.8
14	HX20028-14Y	12.0	14.7	16.8
16	HX20028-16Y	14.0	16.7	18.8
18	HX20028-18Y	16.0	18.7	20.8
20	HX20028-20Y	18.0	20.7	22.8
22	HX20028-22Y	20.0	22.7	24.8
24	HX20028-24Y	22.0	24.7	26.8
26	HX20028-26Y	24.0	26.7	28.8
28	HX20028-28Y	18.0	20.7	22.8
30	HX20028-30Y	20.0	22.7	24.8
32	HX20028-32Y	22.0	24.7	26.8
34	HX20028-34Y	24.0	26.7	28.8
36	HX20028-34Y	22.0	24.7	26.8
38	HX20028-34Y	21.0	26.7	28.8
40	HX20028-34Y	38.0	40.7	42.8

插座 RECEPTACLE HOUSING（PHB）

线数 Poles	型号 Type	尺寸Dimensions(mm) A	B	C
4	HX20028-4R	2.0	8.4	5.0
6	HX20028-6R	4.0	10.4	7.0
8	HX20028-8R	6.0	12.4	9.0
10	HX20028-10R	8.0	14.4	11.0
12	HX20028-12R	10.0	16.4	13.0
14	HX20028-14R	12.0	18.4	15.0
16	HX20028-16R	14.0	20.4	17.0
18	HX20028-18R	16.0	22.4	19.0
20	HX20028-20R	18.0	24.4	21.0
22	HX20028-22R	20.0	26.4	23.0
24	HX20028-24R	22.0	28.4	25.0
26	HX20028-26R	24.0	30.4	27.0
28	HX20028-28R	18.0	24.4	29.0
30	HX20028-30R	20.0	26.4	31.0
32	HX20028-32R	22.0	28.4	33.0
34	HX20028-34R	24.0	30.4	35.0
36	HX20028-34R	22.0	28.4	37.0
38	HX20028-34R	21.0	30.4	39.0
40	HX20028-34R	38.0	44.4	41.0

安装尺寸 MOUNTING MEASUREMENT

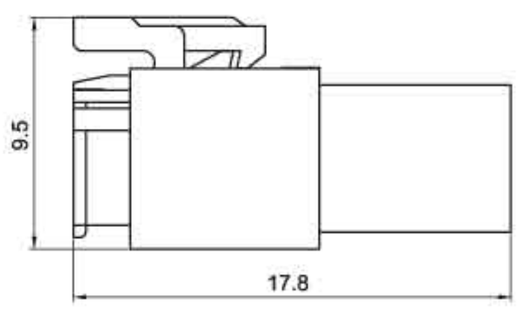

(YDH200)型条形连接器
(YDH200) Pressure Welding Bar Connector

间距（Pitch）：2.0mm（.079"）

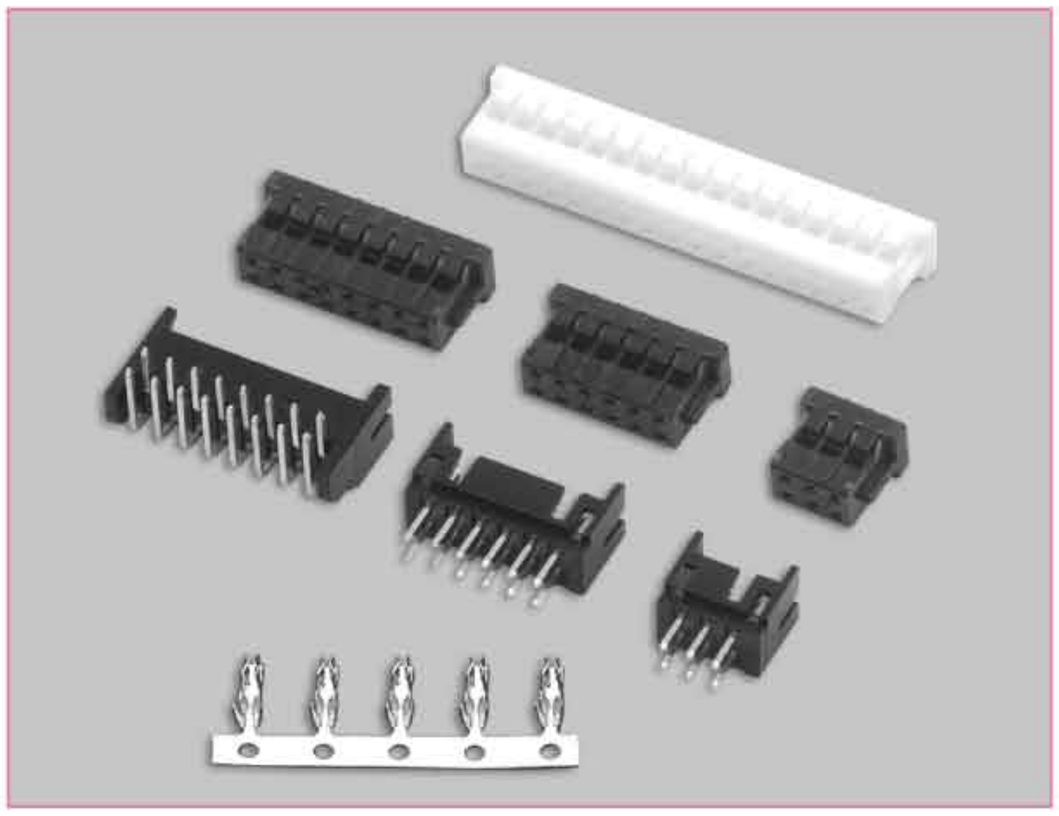

技术参数 SPECIFICATIONS

- 线数（Poles）：4～36
- 适用线规（Applicable wires）：AWG28#～22#
- 适应基板厚度（Applicable PC board thickness）：1.6mm
- 温度范围（Temperature range）：-25℃～85℃
- 额定电压（Voltage rating）：250V.Ac/Dc
- 额定电流（Current rating）：3A
- 接触电阻（Contact resistance）：≤0.02Ω
- 绝缘电阻（Insulation resistance）：≥1000MΩ
- 耐压（Withstand voltage）：800V.Ac/1min
- 材料（Material）：
  - 孔座（Housing）：尼龙（PA66）UL94V-2(0)
  - 针座（Wafer）：尼龙（PA66）UL94V-2(0)
  - 端子（Terminal）：磷青铜（Phos.bronze Tin/plated）

端子 TERMINAL（YST200、DF11）

型号 Type	适用线规 Applicable wires		电线外径 O.D of wire ins	数量 Quantity
	mm^2	AWG#	mm	
HX20012-PT	0.08～0.33	28～22	1.0～1.5	12000PCS/盘

HX20012-PT（YST200、DF11）

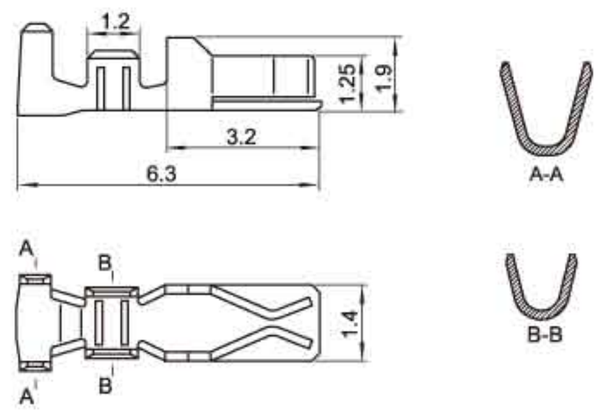

HX20012-Y（YDH200）

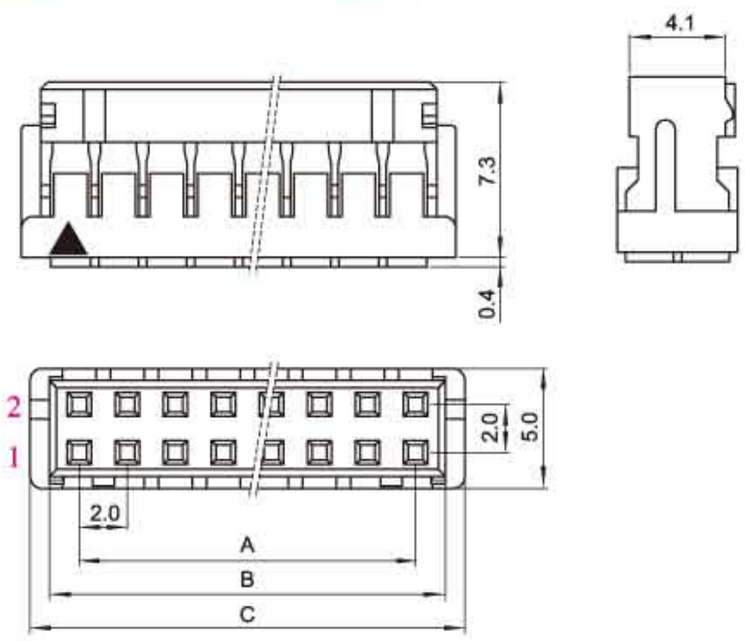

HX20012-A（YDW200/YDH200）

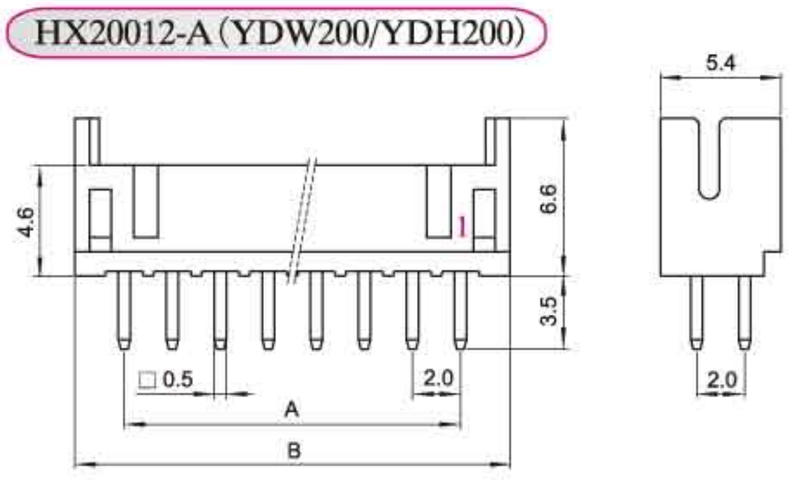

HX20012-WA（YDAW200/YDH200）

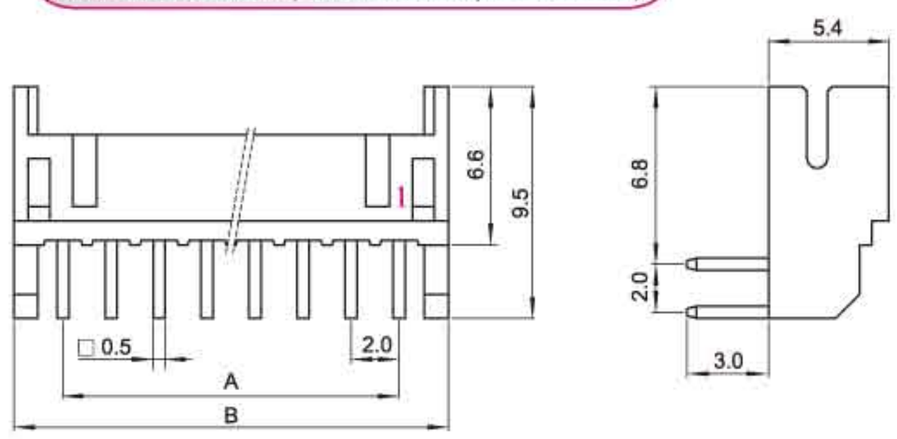

安装尺寸 MOUNTING MEASUREMENT

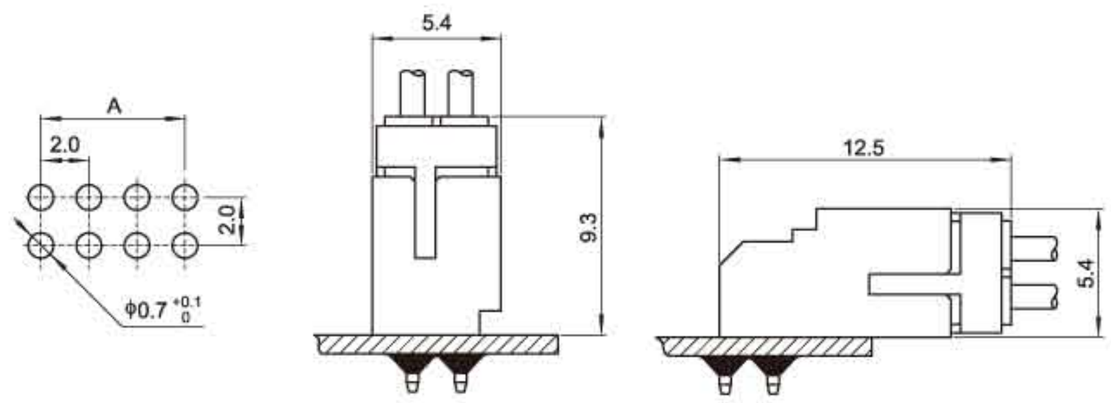

孔座 HOUSING（YDH200）

线数 Poles	型号 Type	尺寸Dimensions(mm) A	B	C
4	HX20012-4Y	2.0	4.4	6.0
6	HX20012-6Y	4.0	6.4	8.0
8	HX20012-8Y	6.0	8.4	10.0
10	HX20012-10Y	8.0	10.4	12.0
12	HX20012-12Y	10.0	12.4	14.0
14	HX20012-14Y	12.0	14.4	16.0
16	HX20012-16Y	14.0	16.4	18.0
18	HX20012-18Y	16.0	18.4	20.0
20	HX20012-20Y	18.0	20.4	22.0
22	HX20012-22Y	20.0	22.4	24.0
24	HX20012-24Y	22.0	24.4	26.0
26	HX20012-26Y	24.0	26.4	28.0
28	HX20012-28Y	26.0	28.4	30.0
30	HX20012-30Y	28.0	30.4	32.0
32	HX20012-32Y	30.0	32.4	34.0
34	HX20012-34Y	32.0	34.4	36.0
36	HX20012-36Y	34.0	36.4	38.0

针座WAFER（YDW200、YDAW200/YDH200）

线数 Poles	型号 Type 直式(180°)	弯式(90°)	尺寸Dimensions(mm) A	B
4	HX20012-4A	HX20012-4WA	2.0	6.0
6	HX20012-6A	HX20012-6WA	4.0	8.0
8	HX20012-8A	HX20012-8WA	6.0	10.0
10	HX20012-10A	HX20012-10WA	8.0	12.0
12	HX20012-12A	HX20012-12WA	10.0	14.0
14	HX20012-14A	HX20012-14WA	12.0	16.0
16	HX20012-16A	HX20012-16WA	14.0	18.0
18	HX20012-18A	HX20012-18WA	16.0	20.0
20	HX20012-20A	HX20012-20WA	18.0	22.0
22	HX20012-22A	HX20012-22WA	20.0	24.0
24	HX20012-24A	HX20012-24WA	22.0	26.0
26	HX20012-26A	HX20012-26WA	24.0	28.0
28	HX20012-28A	HX20012-28WA	26.0	30.0
30	HX20012-30A	HX20012-30WA	28.0	32.0
32	HX20012-32A	HX20012-32WA	30.0	34.0
34	HX20012-34A	HX20012-34WA	32.0	36.0
36	HX20012-36A	HX20012-36WA	34.0	38.0

技术参数 SPECIFICATIONS

- 线数（Poles）：4～34
- 适用线规（Applicable wires）：AWG28#～22#
- 适应基板厚度（Applicable PC board thickness）：1.6mm
- 温度范围（Temperature range）：-25℃～85℃
- 额定电压（Voltage rating）：250V.Ac/Dc
- 额定电流（Current rating）：3A
- 接触电阻（Contact resistance）：≤0.02Ω
- 绝缘电阻（Insulation resistance）：≥1000MΩ
- 耐压（Withstand voltage）：800V.Ac/1min
- 材料（Material）：
  - 孔座（Housing）：尼龙（PA66）UL94V-2(0)
  - 针座（Wafer）：尼龙（PA66）UL94V-2(0)
  - 端子（Terminal）：磷青铜（Phos.bronze Tin/plated）

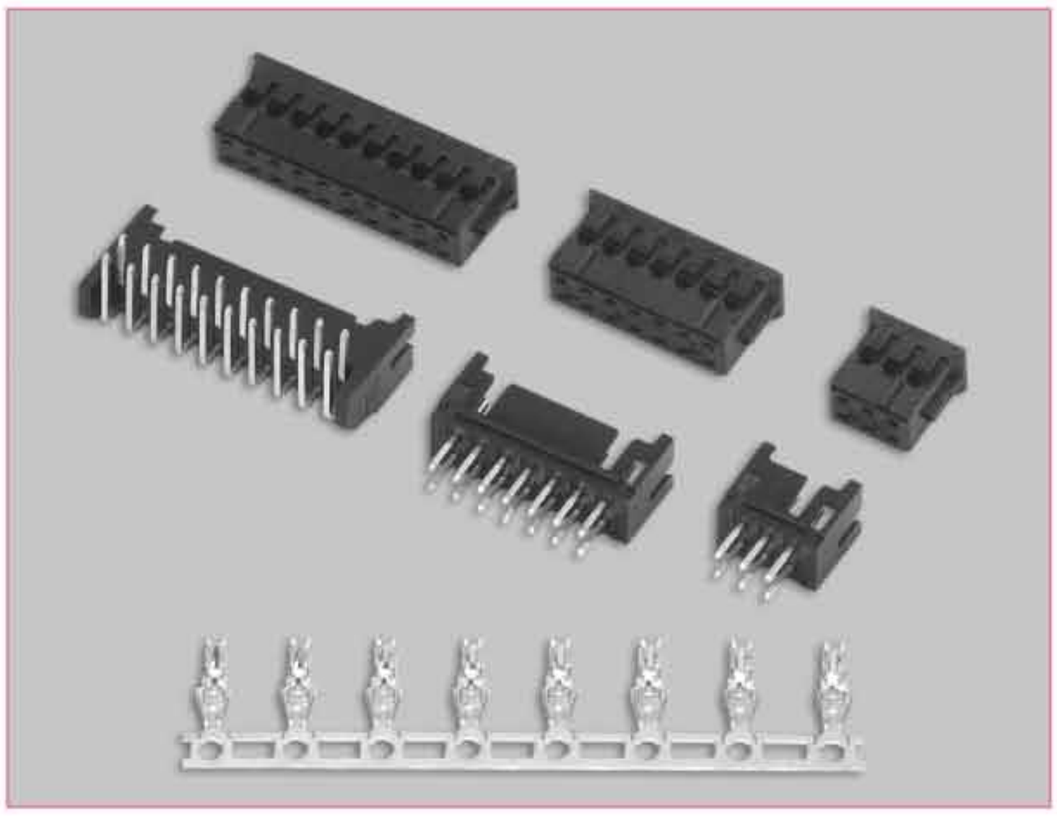

端子 TERMINAL(PHD)

型号 Type	适用线规 Applicable wires		电线外径 O.D of wire ins	数量 Quantity
	mm^2	AWG#	mm	
HX20016-PT	0.08～0.33	28～22	1.0～1.5	10000PCS/盘

HX20016-PT(PHD)

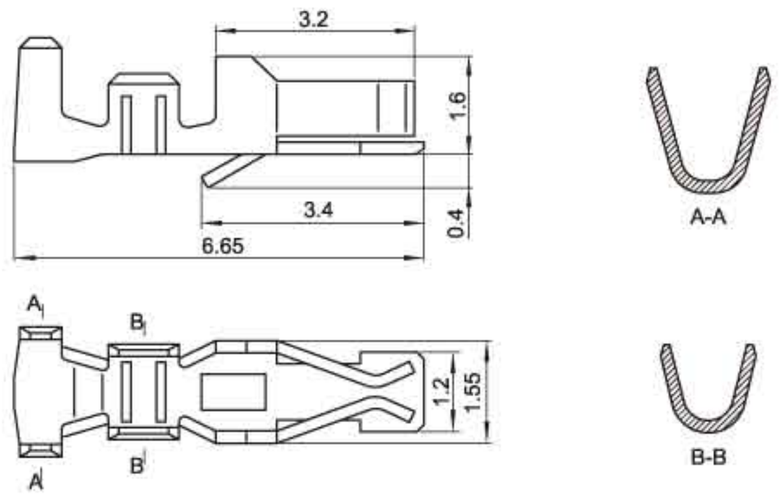

HX20016-Y(PHD)

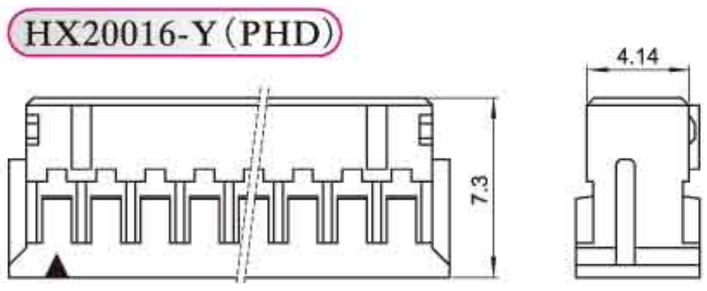

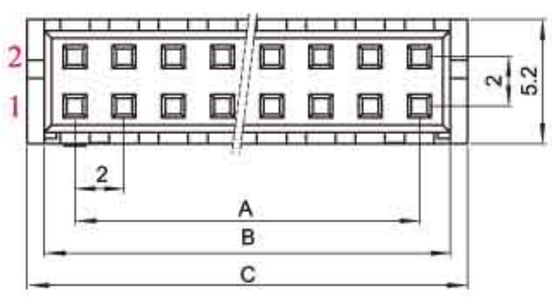

HX20016-A(PHD)

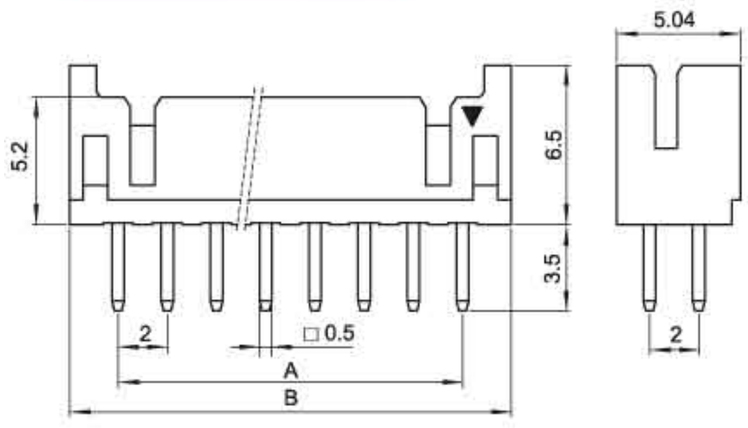

HX20016-WA(PHD)

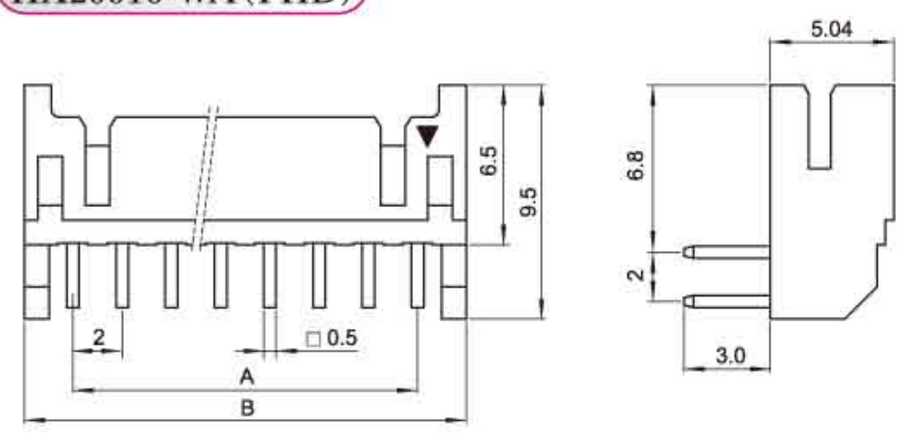

安装尺寸 MOUNTING MEASUREMENT

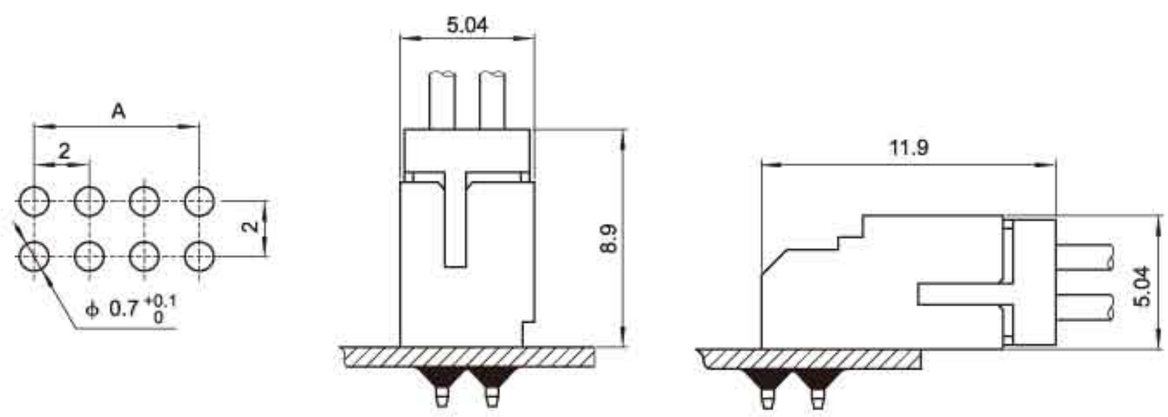

孔座 HOUSING(PHD)

线数 Poles	型号 Type	尺寸Dimensions(mm) A	B	C
4	HX20016-4Y	2.0	4.5	5.9
6	HX20016-6Y	4.0	6.5	7.9
8	HX20016-8Y	6.0	8.5	9.9
10	HX20016-10Y	8.0	10.5	11.9
12	HX20016-12Y	10.0	12.5	13.9
14	HX20016-14Y	12.0	14.5	15.9
16	HX20016-16Y	14.0	16.5	17.9
18	HX20016-18Y	16.0	18.5	19.9
20	HX20016-20Y	18.0	20.5	21.9
22	HX20016-22Y	20.0	22.5	23.9
24	HX20016-24Y	22.0	24.5	25.9
26	HX20016-26Y	24.0	26.5	27.9
28	HX20016-28Y	26.0	28.5	29.9
30	HX20016-30Y	28.0	30.5	31.9
32	HX20016-32Y	30.0	32.5	33.9
34	HX20016-34Y	32.0	34.5	35.9

针座 WAFER(PHD)

线数 Poles	型号 Type 直式(180°)	弯式(90°)	尺寸Dimensions(mm) A	B
4	HX20016-4A	HX20016-4WA	2.0	6.0
6	HX20016-6A	HX20016-6WA	4.0	8.0
8	HX20016-8A	HX20016-8WA	6.0	10.0
10	HX20016-10A	HX20016-10WA	8.0	12.0
12	HX20016-12A	HX20016-12WA	10.0	14.0
14	HX20016-14A	HX20016-14WA	12.0	16.0
16	HX20016-16A	HX20016-16WA	14.0	18.0
18	HX20016-18A	HX20016-18WA	16.0	20.0
20	HX20016-20A	HX20016-20WA	18.0	22.0
22	HX20016-22A	HX20016-22WA	20.0	24.0
24	HX20016-24A	HX20016-24WA	22.0	26.0
26	HX20016-26A	HX20016-26WA	24.0	28.0
28	HX20016-28A	HX20016-28WA	26.0	30.0
30	HX20016-30A	HX20016-30WA	28.0	32.0
32	HX20016-32A	HX20016-32WA	30.0	34.0
34	HX20016-34A	HX20016-34WA	32.0	36.0

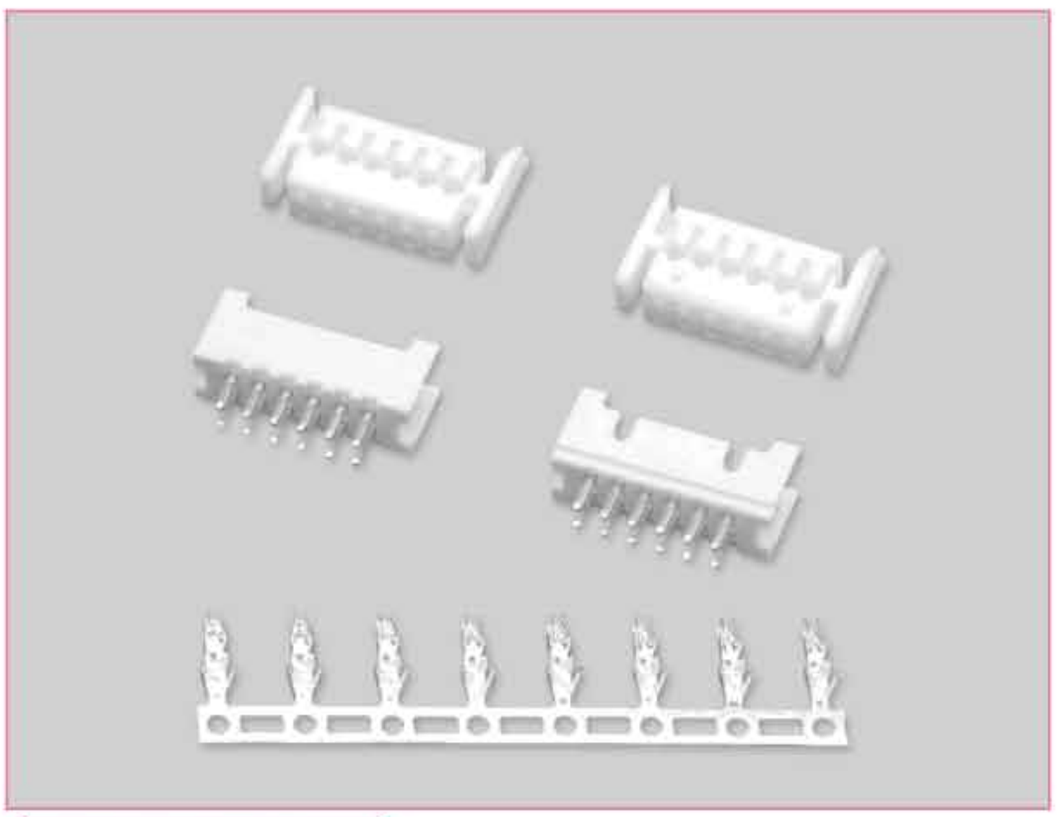

技术参数 SPECIFICATIONS

- 线数（Poles）：4～40
- 适用线规（Applicable wires）：AWG28#～24#
- 适应基板厚度（Applicable PC board thickness）：1.6mm
- 温度范围（Temperature range）：-25℃～85℃
- 额定电压（Voltage rating）：250V.Ac/Dc
- 额定电流（Current rating）：3A
- 接触电阻（Contact resistance）：≤0.02Ω
- 绝缘电阻（Insulation resistance）：≥1000MΩ
- 耐压（Withstand voltage）：800V.Ac/1min
- 材料（Material）：
  - 孔座（Housing）：尼龙（PA66）UL94V-0
  - 针座（Wafer）：尼龙（PA66）UL94V-0
  - 端子（Terminal）：磷青铜（Phos.bronze Tin/plated）

端子 TERMINAL(PHD)

型号 Type	适用线规 Applicable wires		电线外径 O.D of wire ins	数量 Quantity
	mm^2	AWG#	mm	
HX20016-PT	0.08～0.33	28～22	0.9～1.5	10000PCS/盘

HX20016-PT（PHD）

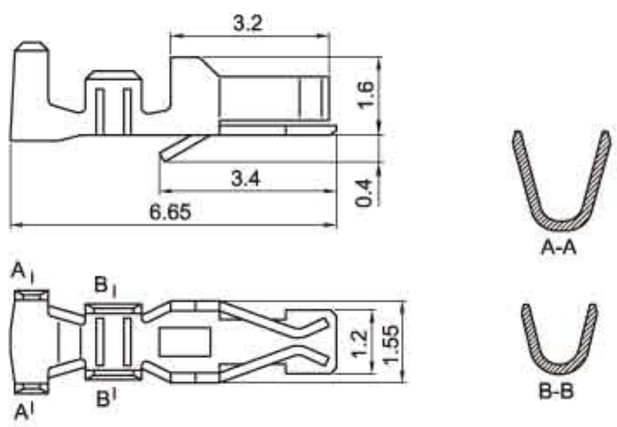

HX20017-Y（PHDS）

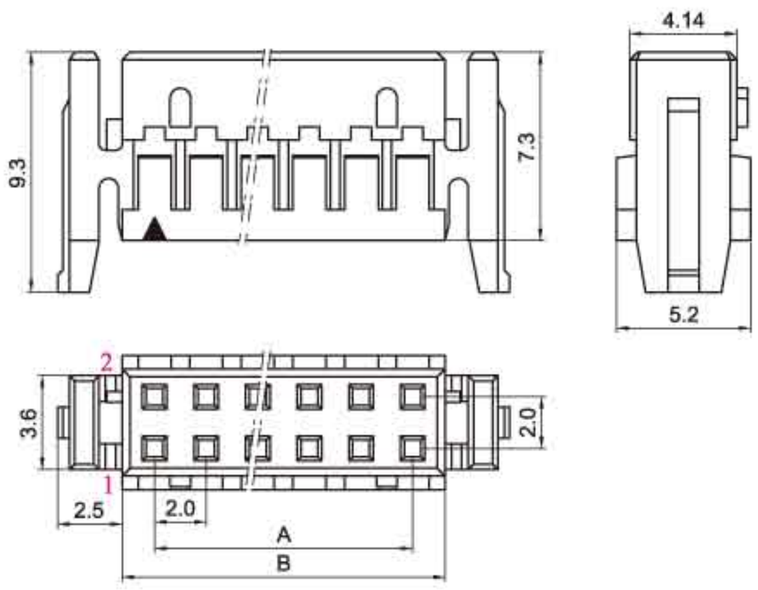

HX20017-A（PHDS）

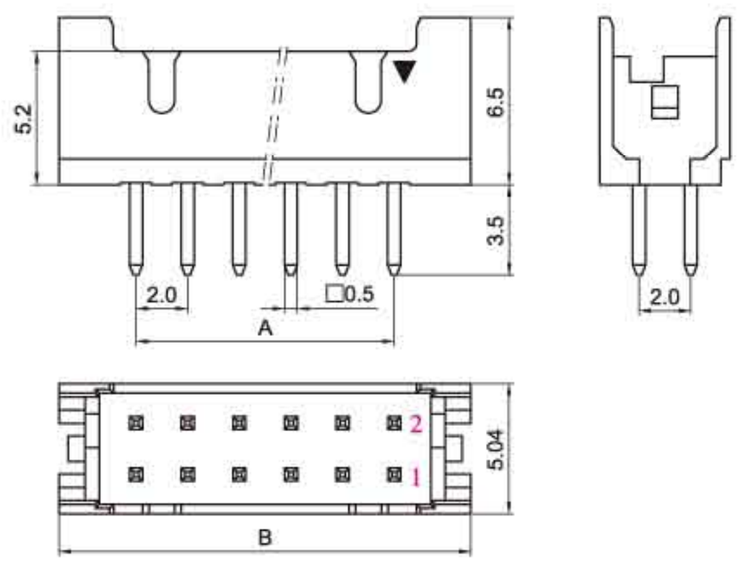

HX20017-WAP（PHDS）

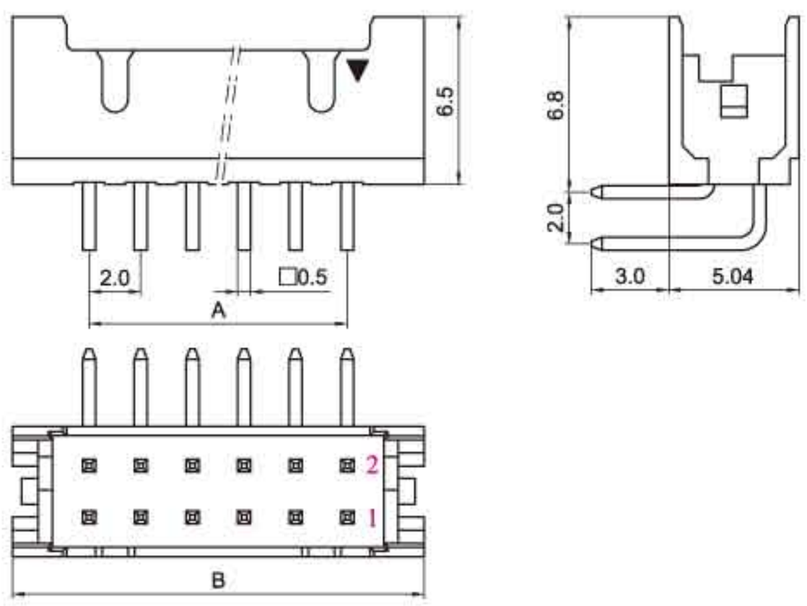

安装尺寸 MOUNTING MEASUREMENT

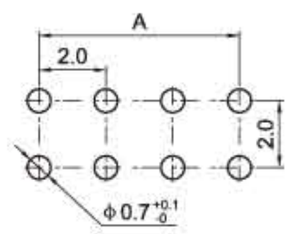

孔座 HOUSING(PHDS)

线数 Poles	型号 Type	尺寸Dimensions(mm) A	B
4	HX20017-4Y	2.0	4.5
6	HX20017-6Y	4.0	6.5
8	HX20017-8Y	6.0	8.5
10	HX20017-10Y	8.0	10.5
12	HX20017-12Y	10.0	12.5
14	HX20017-14Y	12.0	14.5
16	HX20017-16Y	14.0	16.5
18	HX20017-18Y	16.0	18.5
20	HX20017-20Y	18.0	20.5
22	HX20017-22Y	20.0	22.5
24	HX20017-24Y	22.0	24.5
26	HX20017-26Y	24.0	26.5
28	HX20017-28Y	26.0	28.5
30	HX20017-30Y	28.0	30.5
32	HX20017-32Y	30.0	32.5
34	HX20017-34Y	32.0	34.5
36	HX20017-36Y	34.0	36.5
38	HX20017-38Y	36.0	38.5
40	HX20017-40Y	38.0	40.5

针座 WAFER(PHDS)

线数 Poles	型号 Type 直式(180°)	弯式(90°)	尺寸Dimensions(mm) A	B
4	HX20017-4A	HX20017-4WAP	2.0	8.0
6	HX20017-6A	HX20017-6WAP	4.0	10.0
8	HX20017-8A	HX20017-8WAP	6.0	12.0
10	HX20017-10A	HX20017-10WAP	8.0	14.0
12	HX20017-12A	HX20017-12WAP	10.0	16.0
14	HX20017-14A	HX20017-14WAP	12.0	18.0
16	HX20017-16A	HX20017-16WAP	14.0	20.0
18	HX20017-18A	HX20017-18WAP	16.0	22.0
20	HX20017-20A	HX20017-20WAP	18.0	24.0
22	HX20017-22A	HX20017-22WAP	20.0	26.0
24	HX20017-24A	HX20017-24WAP	22.0	28.0
26	HX20017-26A	HX20017-26WAP	24.0	30.0
28	HX20017-28A	HX20017-28WAP	26.0	32.0
30	HX20017-30A	HX20017-30WAP	28.0	34.0
32	HX20017-32A	HX20017-32WAP	30.0	36.0
34	HX20017-34A	HX20017-34WAP	32.0	38.0
36	HX20017-36A	HX20017-36WAP	34.0	40.0
38	HX20017-38A	HX20017-38WAP	36.0	42.0
40	HX20017-40A	HX20017-40WAP	38.0	44.0

技术参数 SPECIFICATIONS

- 线数（Poles）：2～15
- 适用线规（Applicable wires）：AWG28#～22#
- 适应基板厚度（Applicable PC board thickness）：1.6mm
- 温度范围（Temperature range）：-25℃～85℃
- 额定电压（Voltage rating）：250V.Ac/Dc
- 额定电流（Current rating）：3A
- 接触电阻（Contact resistance）：≤0.02Ω
- 绝缘电阻（Insulation resistance）：≥1000MΩ
- 耐压（Withstand voltage）：800V.Ac/1min
- 材料（Material）：

  孔座（Housing）：尼龙（PA66）UL94V-0
  针座（Wafer）：尼龙（PA66）UL94V-0
  端子（Terminal）：磷青铜（Phos.bronze Tin/plated）

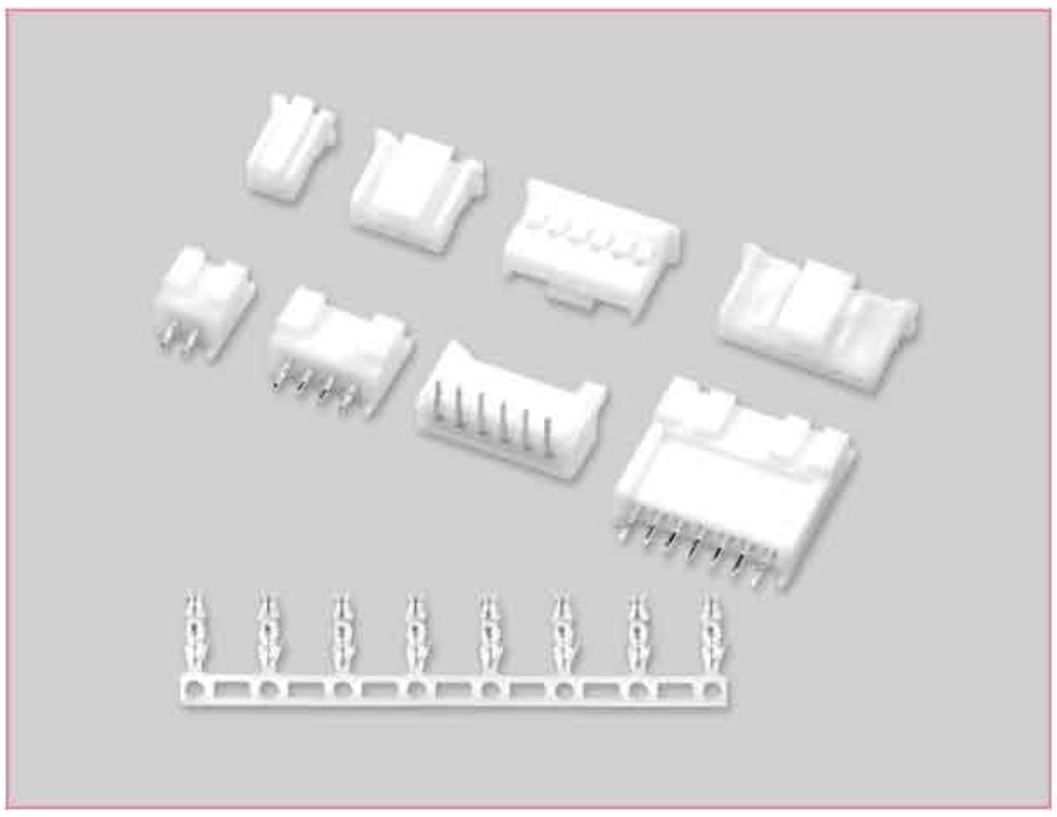

端子 TERMINAL（PHD）

型号 Type	适用线规 Applicable wires		电线外径 O.D of wire ins	数量 Quantity
	mm²	AWG#	mm	
HX20016-PT	0.08～0.33	28～22	1.0～1.5	10000PCS/盘

HX20016-PT（PHD）

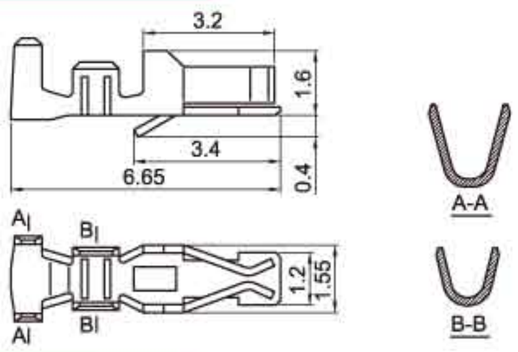

HX20018-Y（PA）

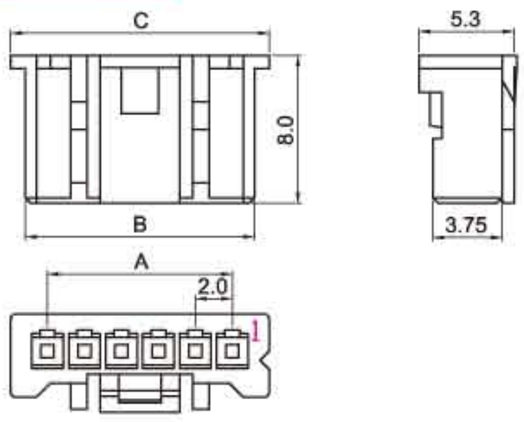

HX20018-A（PA）

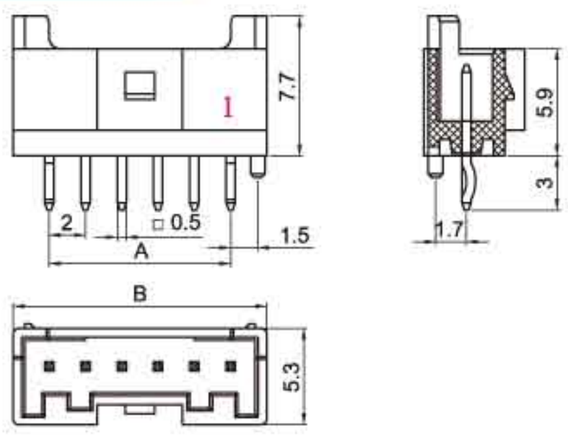

HX20018-AE（PA）

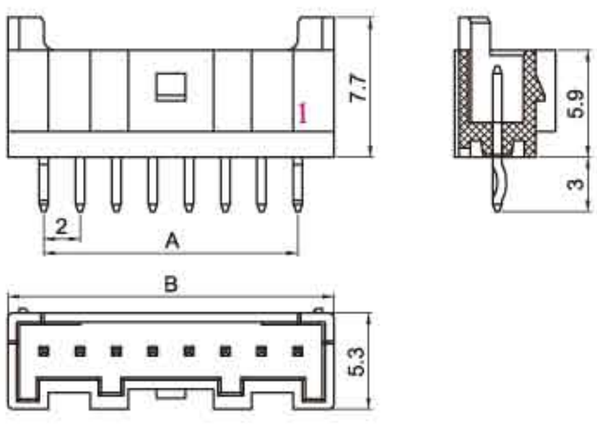

HX20018-WA（PA）

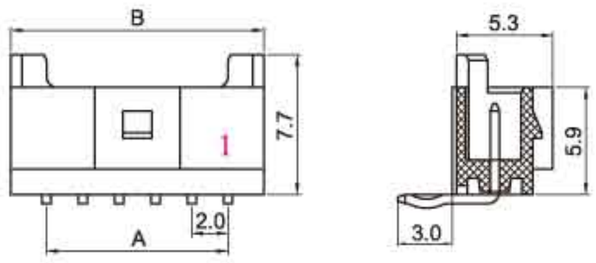

HX20018-BH（PA）

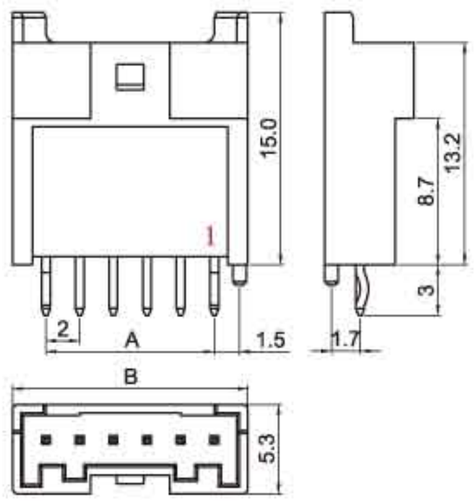

HX20018-BE（PA）

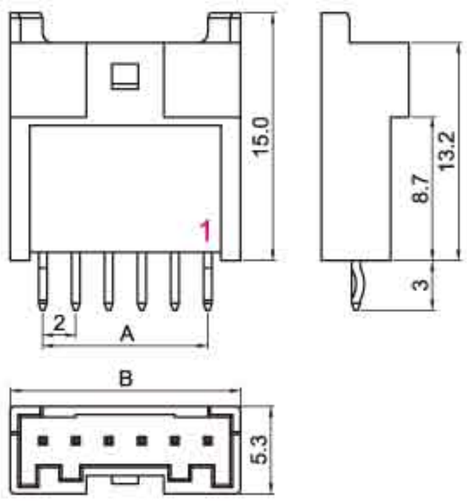

安装尺寸 MOUNTING MEASUREMENT

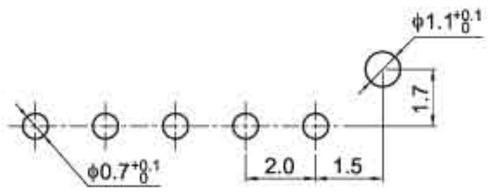

(HX20018-A/BH)

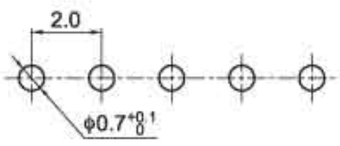

(HX20018-AE/BE/WA)

孔座HOUSING（PA）

线数 Poles	型号 Type	尺寸Dimensions(mm) A	B	C
2	HX20018-2Y	2.0	4.4	6.0
3	HX20018-3Y	4.0	6.4	8.0
4	HX20018-4Y	6.0	8.4	10.0
5	HX20018-5Y	8.0	10.4	12.0
6	HX20018-6Y	10.0	12.4	14.0
7	HX20018-7Y	12.0	14.4	16.0
8	HX20018-8Y	14.0	16.4	18.0
9	HX20018-9Y	16.0	18.4	20.0
10	HX20018-10Y	18.0	20.4	22.0
11	HX20018-11Y	20.0	22.4	24.0
12	HX20018-12Y	22.0	24.4	26.0
13	HX20018-13Y	24.0	26.4	28.0
14	HX20018-14Y	26.0	28.4	30.0
15	HX20018-15Y	28.0	30.4	32.0

针座 WAFER（PA）

线数 Poles	型号 Type	尺寸Dimensions(mm) A	B
2	HX20018-2A/AE/WA/BH/BE	2.0	6.0
3	HX20018-3A/AE/WA/BH/BE	4.0	8.0
4	HX20018-4A/AE/WA/BH/BE	6.0	10.0
5	HX20018-5A/AE/WA/BH/BE	8.0	12.0
6	HX20018-6A/AE/WA/BH/BE	10.0	14.0
7	HX20018-7A/AE/WA/BH/BE	12.0	16.0
8	HX20018-8A/AE/WA/BH/BE	14.0	18.0
9	HX20018-9A/AE/WA/BH/BE	16.0	20.0
10	HX20018-10A/AE/WA/BH/BE	18.0	22.0
11	HX20018-11A/AE/WA/BH/BE	20.0	24.0
12	HX20018-12A/AE/WA/BH/BE	22.0	26.0
13	HX20018-13A/AE/WA/BH/BE	24.0	28.0
14	HX20018-14A/AE/WA/BH/BE	26.0	30.0
15	HX20018-15A/AE/WA/BH/BE	28.0	32.0

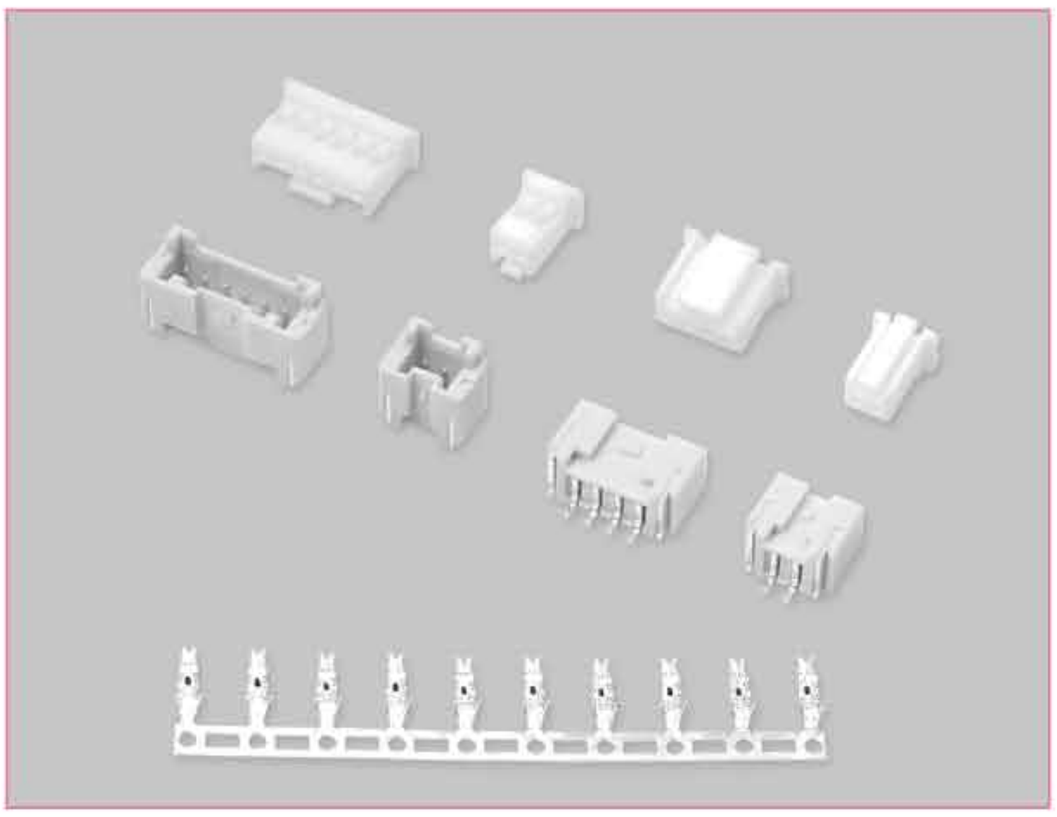

技术参数 SPECIFICATIONS

- 线数（Poles）：2～15
- 适用线规（Applicable wires）：AWG28#～22#
- 温度范围（Temperature range）：-25℃～85℃
- 额定电压（Voltage rating）：250V.Ac/Dc
- 额定电流（Current rating）：3A
- 接触电阻（Contact resistance）：≤0.02Ω
- 绝缘电阻（Insulation resistance）：≥1000MΩ
- 耐压（Withstand voltage）：800V.Ac/1min
- 材料（Material）：
  - 孔座（Housing）：尼龙（PA66）UL94V-0
  - 针座（Wafer）：PA-9T UL94V-0
  - 端子（Terminal）：磷青铜（Phos.bronze Tin/plated）
- 包装方式（Package）：贴片（Wafer）
  - 散装 Loosen Package
  - 编带 Tape And Reel Package

端子 TERMINAL(PHD)

型号 Type	适用线规 Applicable wires		电线外径 O.D of wire ins	数 量 Quantity
	mm^2	AWG#	mm	
HX20016-PT	0.08～0.33	28～22	1.0～1.5	10000PCS/盘

HX20016-PT（PHD）

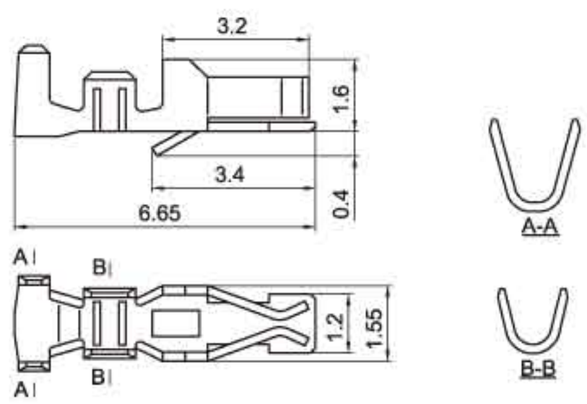

HX20018-Y（PA）

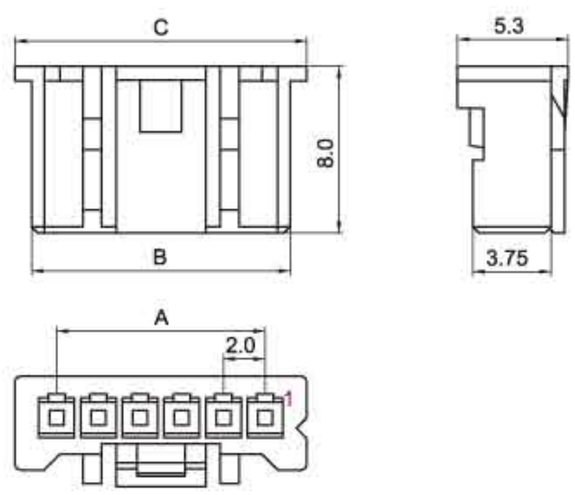

HX20018-AB（PA立贴）

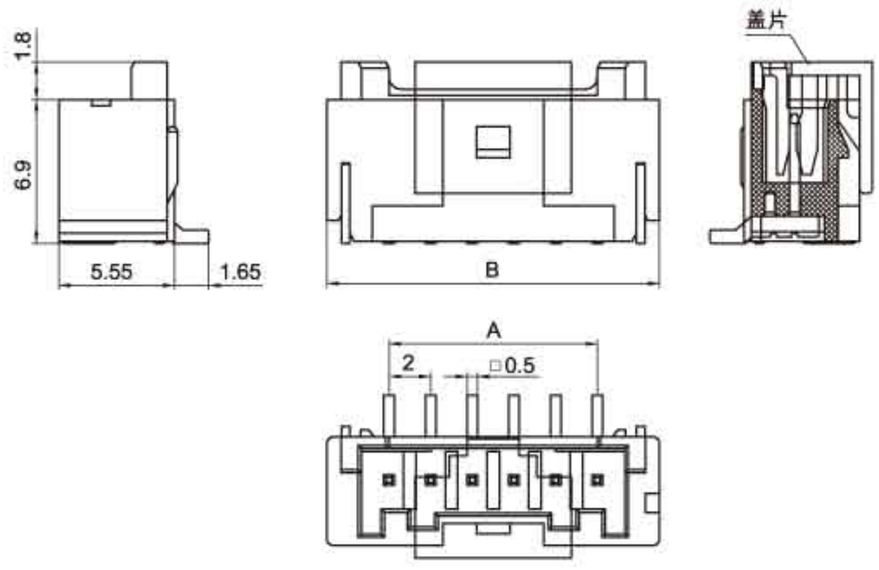

HX20018-AWB（PA卧贴）

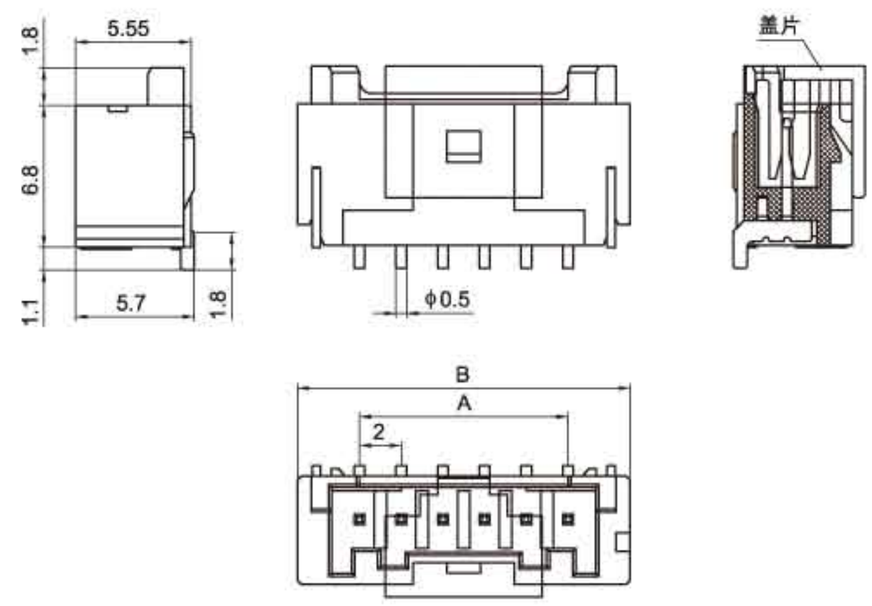

安装尺寸 MOUNTING MEASUREMENT

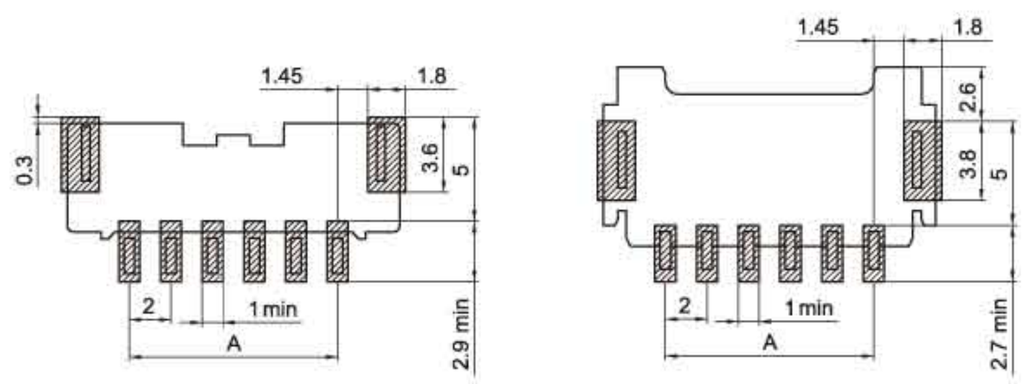

PA 立贴　　PA 卧贴

孔座 HOUSING（PA）

线数 Poles	型号 Type	尺寸Dimensions(mm) A	B	C
2	HX20018-2Y	2.0	4.4	6.0
3	HX20018-3Y	4.0	6.4	8.0
4	HX20018-4Y	6.0	8.4	10.0
5	HX20018-5Y	8.0	10.4	12.0
6	HX20018-6Y	10.0	12.4	14.0
7	HX20018-7Y	12.0	14.4	16.0
8	HX20018-8Y	14.0	16.4	18.0
9	HX20018-9Y	16.0	18.4	20.0
10	HX20018-10Y	18.0	20.4	22.0
11	HX20018-11Y	20.0	22.4	24.0
12	HX20018-12Y	22.0	24.4	26.0
13	HX20018-13Y	24.0	26.4	28.0
14	HX20018-14Y	26.0	28.4	30.0
15	HX20018-15Y	28.0	30.4	32.0

针座 WAFER（PA）

线数 Poles	型号 Type	尺寸Dimensions(mm) A	B
2	HX20018-2AB/AWB	2.0	8.0
3	HX20018-3AB/AWB	4.0	10.0
4	HX20018-4AB/AWB	6.0	12.0
5	HX20018-5AB/AWB	8.0	14.0
6	HX20018-6AB/AWB	10.0	16.0
7	HX20018-7AB/AWB	12.0	18.0
8	HX20018-8AB/AWB	14.0	20.0
9	HX20018-9AB/AWB	16.0	22.0
10	HX20018-10AB/AWB	18.0	24.0
11	HX20018-11AB/AWB	20.0	26.0
12	HX20018-12AB/AWB	22.0	28.0
13	HX20018-13AB/AWB	24.0	30.0
14	HX20018-14AB/AWB	26.0	32.0
15	HX20018-15AB/AWB	28.0	34.0

技术参数 SPECIFICATIONS

- 线数（Poles）：6~24、30、40
- 适用线规（Applicable wires）：AWG30#～22#
- 适应基板厚度（Applicable PC board thickness）：1.6mm
- 温度范围（Temperature range）：-25℃～85℃
- 额定电压（Voltage rating）：250V.Ac/Dc
- 额定电流（Current rating）：3A
- 接触电阻（Contact resistance）：≤0.02Ω
- 绝缘电阻（Insulation resistance）：≥1000MΩ
- 耐压（Withstand voltage）：800V.Ac/1min
- 材料（Material）：

  插头（Plug housing）：尼龙（PA66）UL94V-0
  针座（Wafer）：尼龙（PA66）UL94V-0
  端子（Terminal）：磷青铜（Phos.bronze Tin/plated）

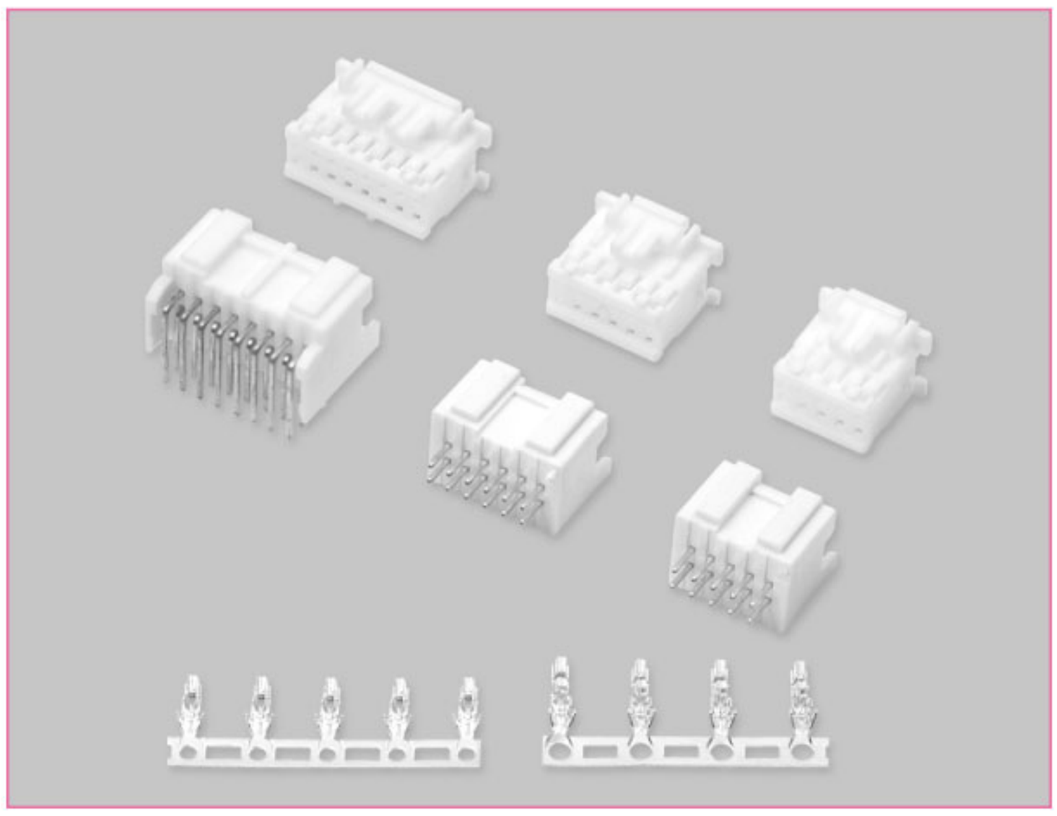

端子 TERMINAL（PH、PND）

型号 Type	适用线规 Applicable wires		电线外径 O.D of wire ins	数量 Quantity	备注 Notes
	mm²	AWG#	mm		
HX20006-PT	0.05～0.22	30～24	0.7～1.5	10000PCS/盘	适合小位数
HX20006-31PT	0.2～0.33	24～22	1.3～1.6	10000PCS/盘	适合小位数
HX20019-PT	0.08～0.22	28～24	0.8～1.5	10000PCS/盘	轻插/适合大位数

HX20006-PT（PH）

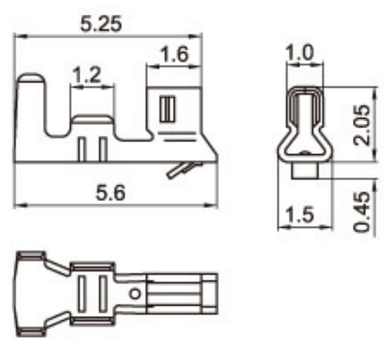

HX20019-PT（PND）

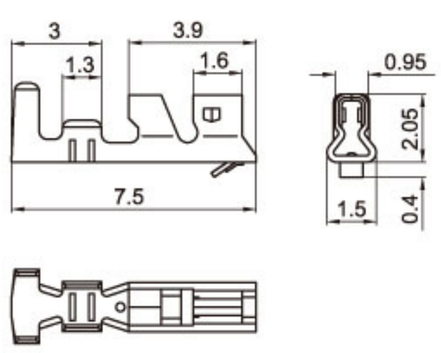

HX20019-Y（PAD）

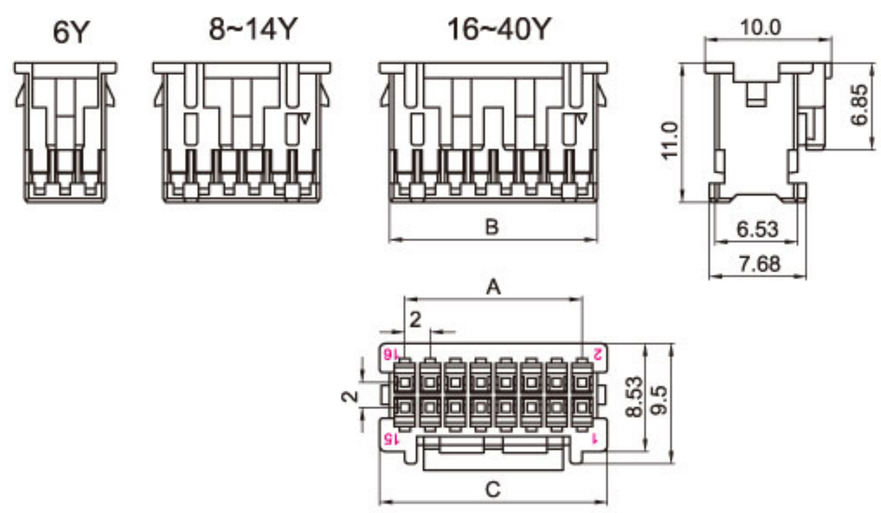

HX20019-A（PAD）

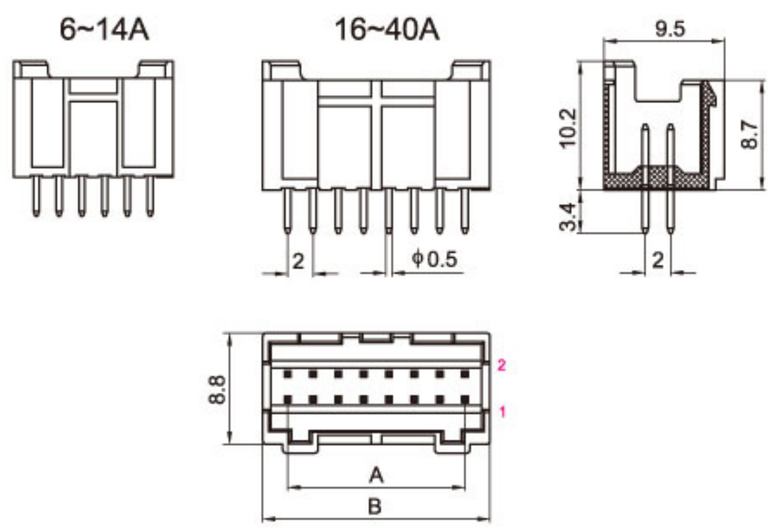

HX20019-B（PAD）

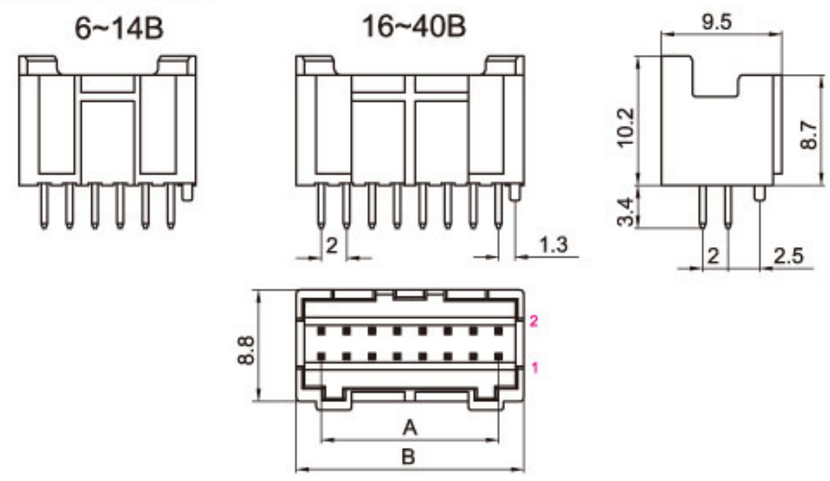

HX20019-WA（PAD）

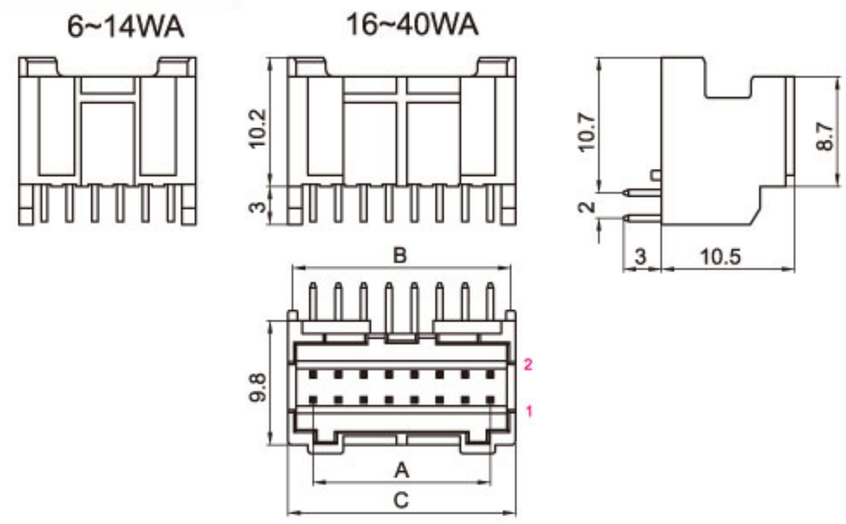

安装尺寸 MOUNTING MEASUREMENT

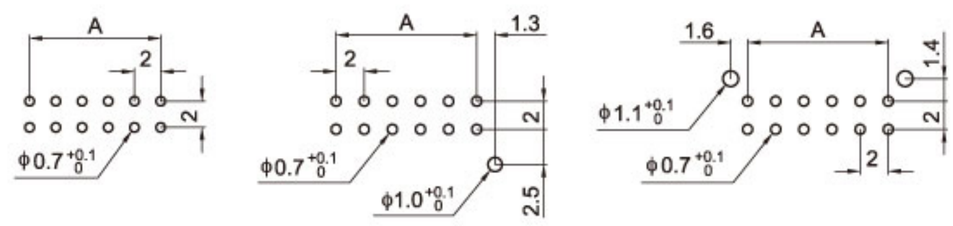

HX20019-A(PAD)　HX20019-B(PAD)　HX20019-WA(PAD)

孔座 HOUSING（PAD）

线数 Poles	型号 Type	尺寸Dimensions(mm) A	B	C
6	HX20019-6Y	4.0	6.4	8.0
8	HX20019-8Y	6.0	8.4	10.0
10	HX20019-10Y	8.0	10.4	12.0
12	HX20019-12Y	10.0	12.4	14.0
14	HX20019-14Y	12.0	14.4	16.0
16	HX20019-16Y	14.0	16.4	18.0
18	HX20019-18Y	16.0	18.4	20.0
20	HX20019-20Y	18.0	20.4	22.0
22	HX20019-22Y	20.0	22.4	24.0
24	HX20019-24Y	22.0	24.4	26.0
30	HX20019-30Y	28.0	30.4	32.0
40	HX20019-40Y	38.0	40.4	42.0

针座 WAFER（PAD）

线数 Poles	型号 Type	尺寸Dimensions(mm) A	B	C
6	HX20019-6A/B/WA	4.0	7.2	8.0
8	HX20019-8A/B/WA	6.0	9.2	10.0
10	HX20019-10A/B/WA	8.0	11.2	12.0
12	HX20019-12A/B/WA	10.0	13.2	14.0
14	HX20019-14A/B/WA	12.0	15.2	16.0
16	HX20019-16A/B/WA	14.0	17.2	18.0
18	HX20019-18A/B/WA	16.0	19.2	20.0
20	HX20019-20A/B/WA	18.0	21.2	22.0
22	HX20019-22A/B/WA	20.0	23.2	24.0
24	HX20019-24A/B/WA	22.0	25.2	26.0
30	HX20019-30A/B/WA	28.0	31.2	32.0
40	HX20019-40A/B/WA	38.0	41.2	42.0

(20024/35507)型条形连接器

(20024/35507) Pressure Welding Bar Connector

间距（Pitch）：2.0mm（.079"）

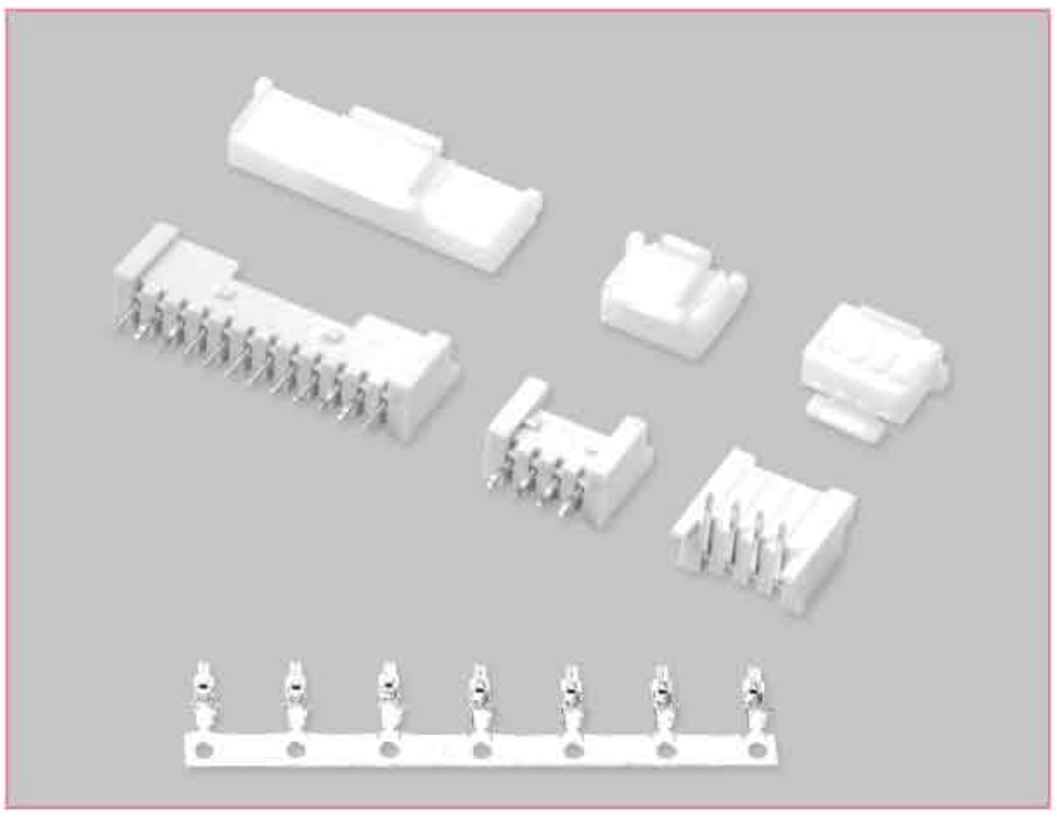

技术参数 SPECIFICATIONS

- 线数（Poles）：2～20
- 适用线规（Applicable wires）：AWG30#～24#
- 适应基板厚度（Applicable PC board thickness）：1.6mm
- 温度范围（Temperature range）：-25℃～85℃
- 额定电压（Voltage rating）：250V.Ac/Dc
- 额定电流（Current rating）：2A
- 接触电阻（Contact resistance）：≤0.02Ω
- 绝缘电阻（Insulation resistance）：≥1000MΩ
- 耐压（Withstand voltage）：800V.Ac/1min
- 材料（Material）：
  - 孔座（Housing）：尼龙（PA66）UL94V-0
  - 针座（Wafer）：尼龙（PA66）UL94V-0
  - 端子（Terminal）：磷青铜（Phos.bronze Tin/plated）

端子 TERMINAL(50212)

型号 Type	适用线规 Applicable wires		电线外径 O.D of wire ins	数量 Quantity
	mm^2	AWG#	mm	
HX20024-PT	0.05～0.22	30～24	0.9～1.4	10000PCS/盘

HX20024-PT（50212）

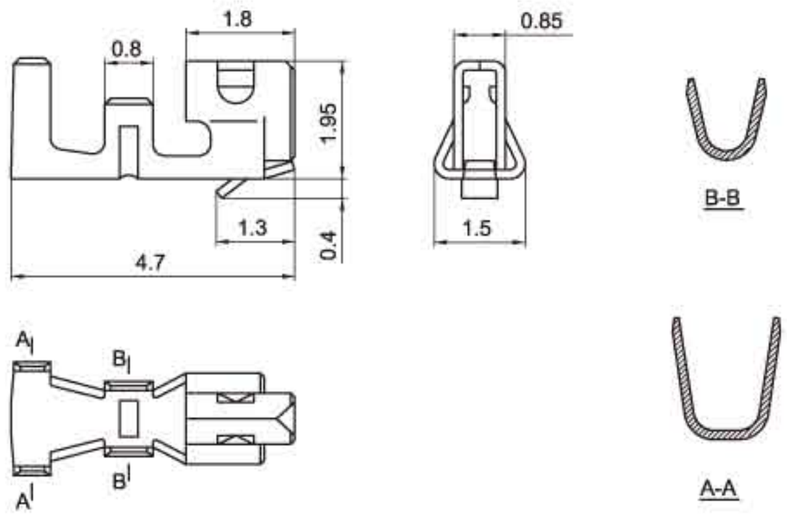

HX20024-Y（35507）

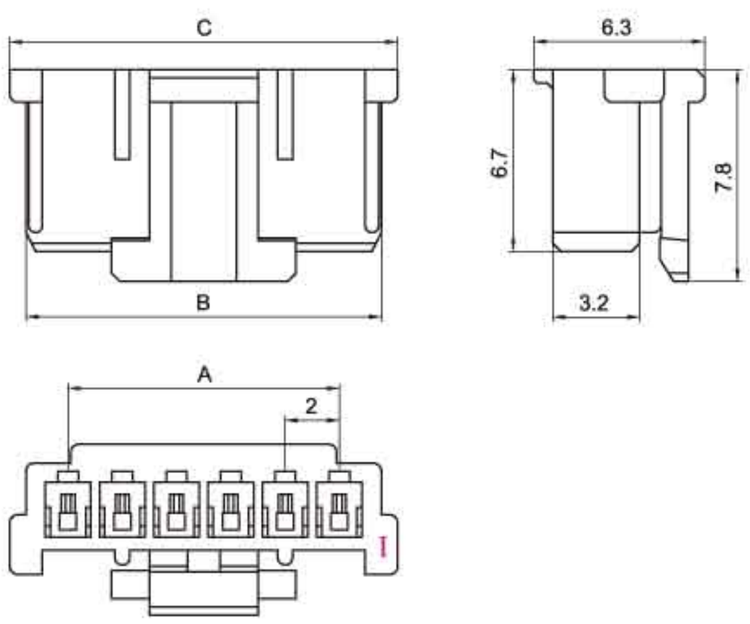

HX20024-A（35362）

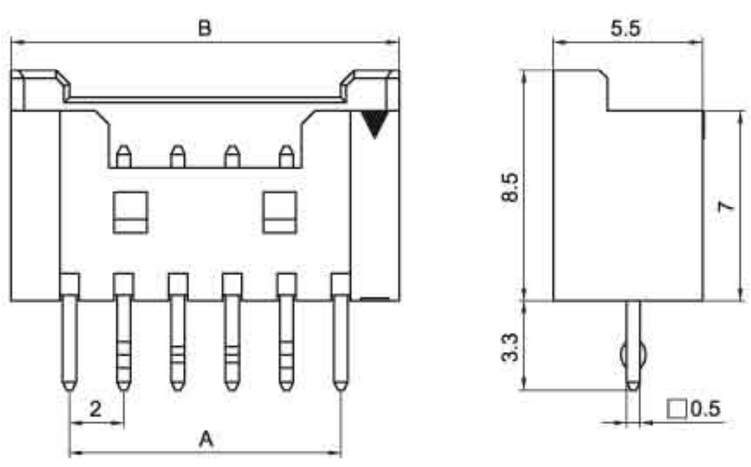

HX20024-WA（35363）

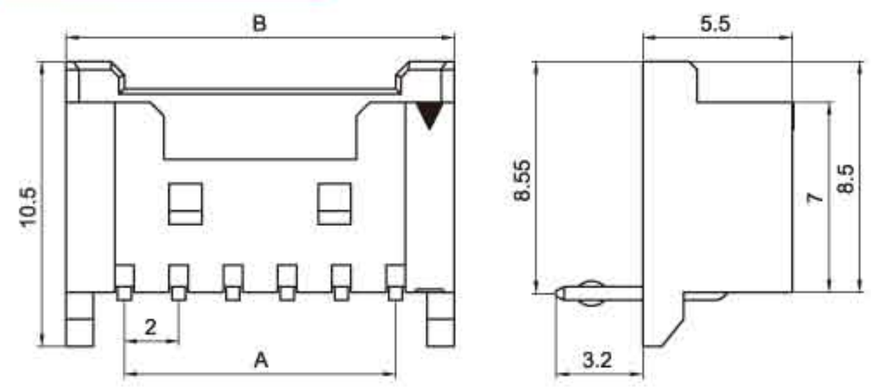

安装尺寸 MOUNTING MEASUREMENT

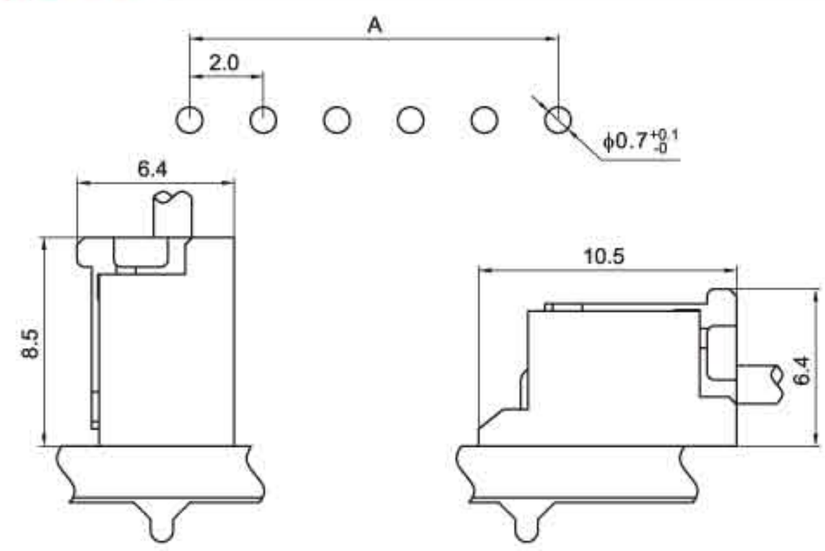

孔座 HOUSING(35507)

线数 Poles	型号 Type	尺寸Dimensions(mm) A	B	C
2	HX20024-2Y	2.0	5.1	7.2
3	HX20024-3Y	4.0	7.1	9.2
4	HX20024-4Y	6.0	9.1	10.3
5	HX20024-5Y	8.0	11.1	12.3
6	HX20024-6Y	10.0	13.1	14.3
7	HX20024-7Y	12.0	15.1	16.3
8	HX20024-8Y	14.0	17.1	18.3
9	HX20024-9Y	16.0	19.1	20.3
10	HX20024-10Y	18.0	21.1	22.3
11	HX20024-11Y	20.0	23.1	24.3
12	HX20024-12Y	22.0	25.1	26.3
13	HX20024-13Y	24.0	27.1	28.3
14	HX20024-14Y	26.0	29.1	30.3
15	HX20024-15Y	28.0	31.1	32.3
16	HX20024-16Y	30.0	33.1	34.3
17	HX20024-17Y	32.0	35.1	36.3
18	HX20024-18Y	34.0	37.1	38.3
19	HX20024-19Y	36.0	39.1	40.3
20	HX20024-20Y	38.0	41.1	42.3

针座 WAFER(35362、35363)

线数 Poles	型号 Type 直式(180°)	弯式(90°)	尺寸Dimensions(mm) A	B
2	HX20024-2A	HX20024-2WA	2.0	7.7
3	HX20024-3A	HX20024-3WA	4.0	9.7
4	HX20024-4A	HX20024-4WA	6.0	10.3
5	HX20024-5A	HX20024-5WA	8.0	12.3
6	HX20024-6A	HX20024-6WA	10.0	14.3
7	HX20024-7A	HX20024-7WA	12.0	16.3
8	HX20024-8A	HX20024-8WA	14.0	18.3
9	HX20024-9A	HX20024-9WA	16.0	20.3
10	HX20024-10A	HX20024-10WA	18.0	22.3
11	HX20024-11A	HX20024-11WA	20.0	24.3
12	HX20024-12A	HX20024-12WA	22.0	26.3
13	HX20024-13A	HX20024-13WA	24.0	28.3
14	HX20024-14A	HX20024-14WA	26.0	30.3
15	HX20024-15A	HX20024-15WA	28.0	32.3
16	HX20024-16A	HX20024-16WA	30.0	34.3
17	HX20024-17A	HX20024-17WA	32.0	36.3
18	HX20024-18A	HX20024-18WA	34.0	38.3
19	HX20024-19A	HX20024-19WA	36.0	40.3
20	HX20024-20A	HX20024-20WA	38.0	42.3

(20032/51005、51006)型条形连接器

(20032/51005、51006) Pressure Welding Bar Connector

间距（Pitch）：2.0mm（.079"）

技术参数 SPECIFICATIONS

- 线数（Poles）：2~15
- 适用线规（Applicable wires）：AWG28#～24#
- 温度范围（Temperature range）：-25℃～85℃
- 额定电压（Voltage rating）：250V.Ac/Dc
- 额定电流（Current rating）：2A
- 接触电阻（Contact resistance）：≤0.02Ω
- 绝缘电阻（Insulation resistance）：≥1000MΩ
- 耐压（Withstand voltage）：800V.Ac/1min
- 材料（Material）：

  插头（Plug housing）：尼龙（PA66）UL94V-0

  插座（Receptacle housing）：尼龙（PA66）UL94V-0

  端子（Terminal）：磷青铜（Phos.bronze Tin/plated）

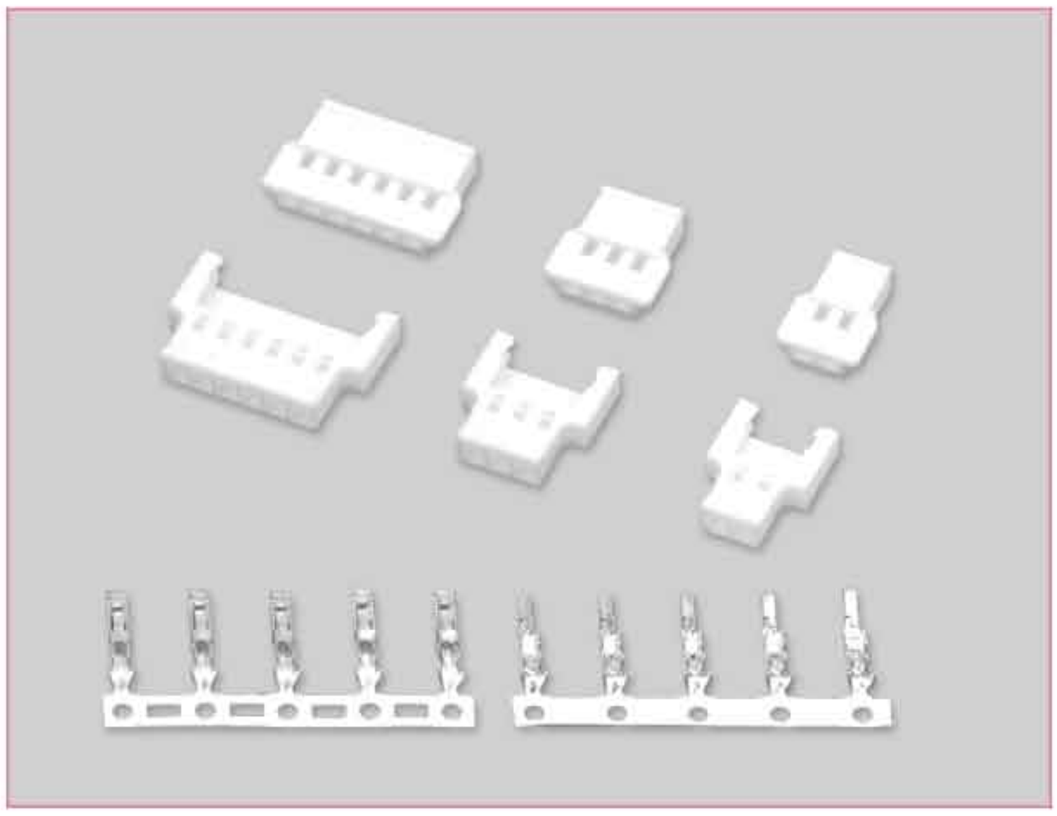

端子 TERMINAL(50013、50012)

型号 Type	适用线规 Applicable wires		电线外径 O.D of wire ins	数量 Quantity
	mm^2	AWG#	mm	
HX20032-PT	0.08～0.22	28～24	0.9～1.5	10000PCS/盘
HX20032-RT	0.08～0.22	28～24	0.9～1.5	10000PCS/盘

HX20032-PT(50013)

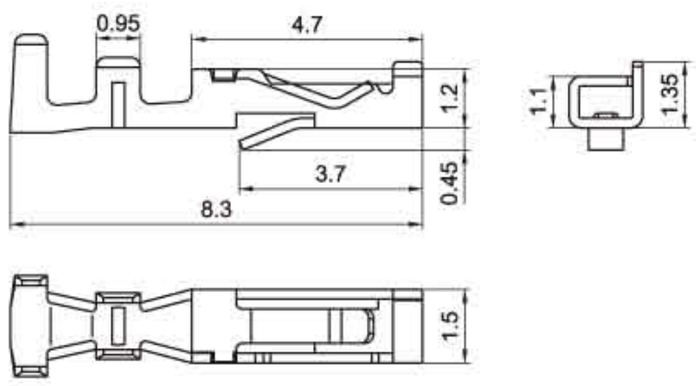

HX20032-P(51005)

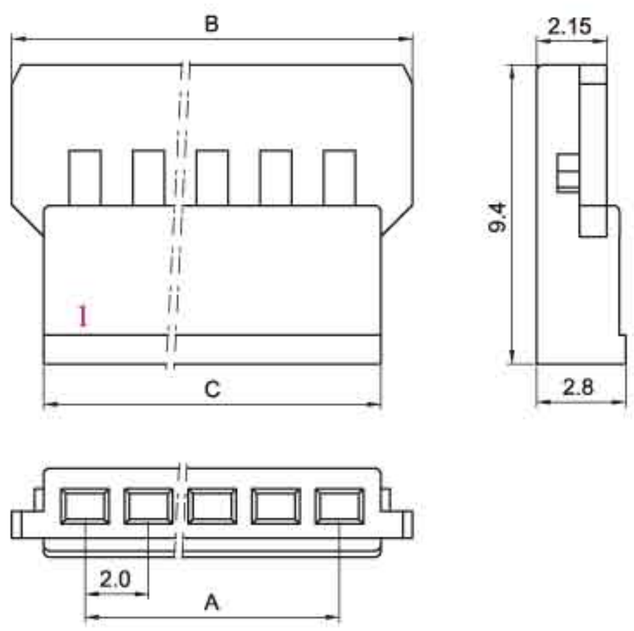

HX20032-RT(50012)

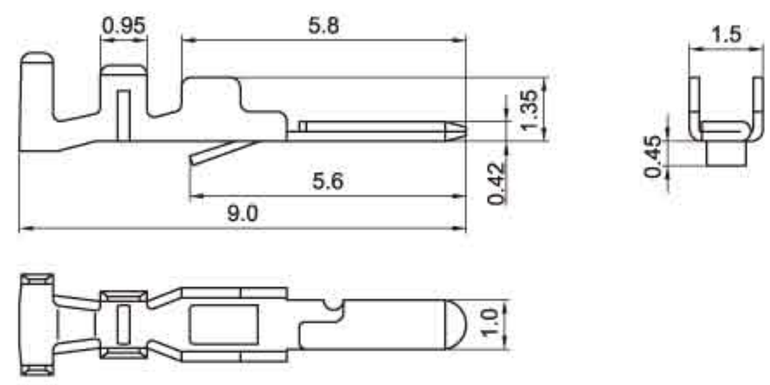

HX20032-R(51006)

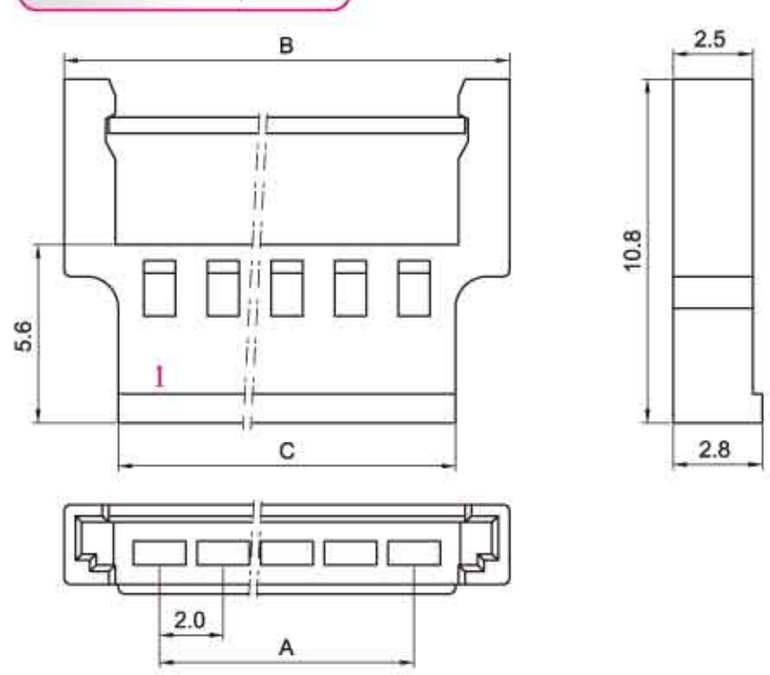

插头 PLUG HOUSING(51005)

线数 Poles	型号 Type	尺寸Dimensions(mm) A	B	C
2	HX20032-2P	2.0	6.6	4.6
3	HX20032-3P	4.0	8.6	6.6
4	HX20032-4P	6.0	10.6	8.6
5	HX20032-5P	8.0	12.6	10.6
6	HX20032-6P	10.0	14.6	12.6
7	HX20032-7P	12.0	16.6	14.6
8	HX20032-8P	14.0	18.6	16.6
9	HX20032-9P	16.0	20.6	18.6
10	HX20032-10P	18.0	22.6	20.6
11	HX20032-11P	20.0	24.6	22.6
12	HX20032-12P	22.0	26.6	24.6
13	HX20032-13P	24.0	28.6	26.6
14	HX20032-14P	26.0	30.6	28.6
15	HX20032-15P	28.0	32.6	30.6

插座 RECEPTACLE HOUSING(51006)

线数 Poles	型号 Type	尺寸Dimensions(mm) A	B	C
2	HX20032-2R	2.0	8.0	4.6
3	HX20032-3R	4.0	10.0	6.6
4	HX20032-4R	6.0	12.0	8.6
5	HX20032-5R	8.0	14.0	10.6
6	HX20032-6R	10.0	16.0	12.6
7	HX20032-7R	12.0	18.0	14.6
8	HX20032-8R	14.0	20.0	16.6
9	HX20032-9R	16.0	22.0	18.6
10	HX20032-10R	18.0	24.0	20.6
11	HX20032-11R	20.0	26.0	22.6
12	HX20032-12R	22.0	28.0	24.6
13	HX20032-13R	24.0	30.0	26.6
14	HX20032-14R	26.0	32.0	28.6
15	HX20032-15R	28.0	34.0	30.6

安装尺寸 MOUNTING MEASUREMENT

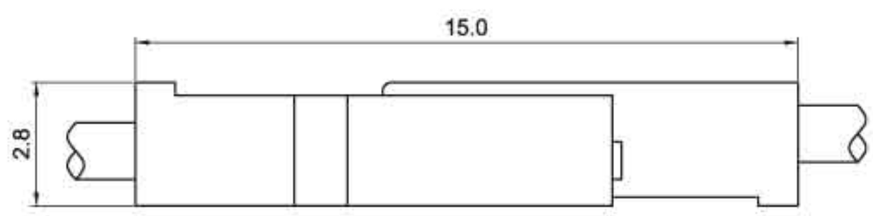

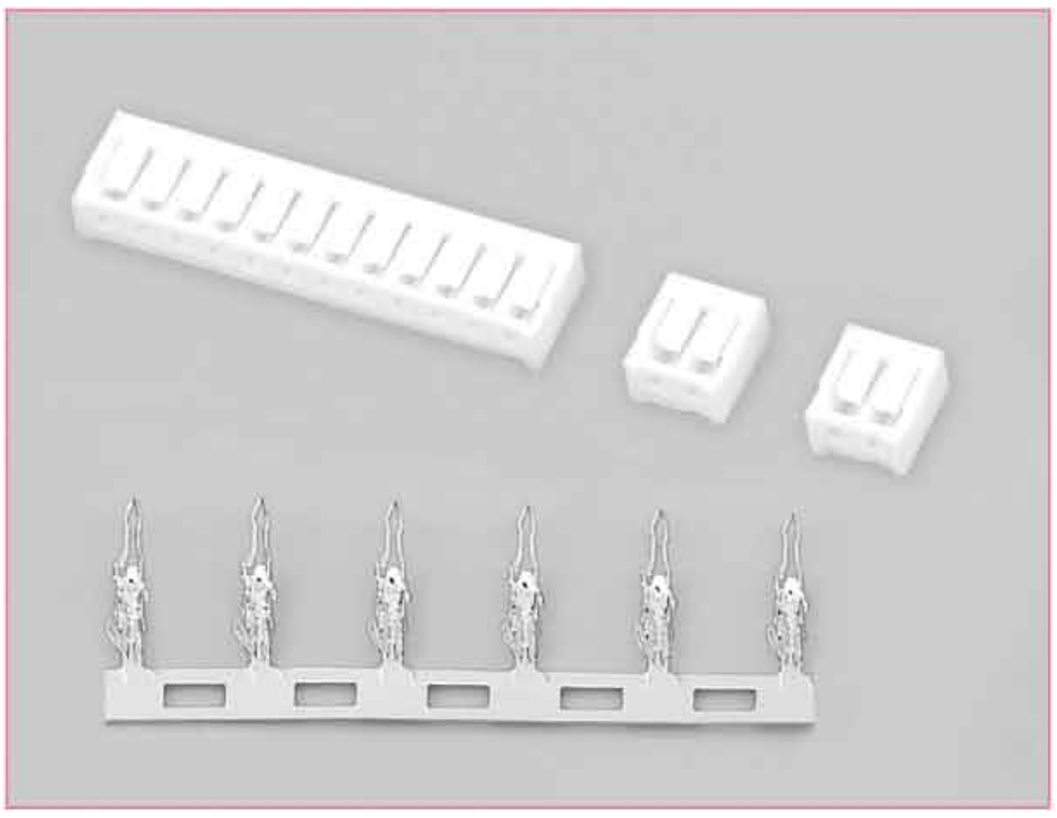

技术参数 SPECIFICATIONS

- 线数（Poles）：2～16
- 适用线规（Applicable wires）：AWG30#～24#
- 适应基板厚度（Applicable PC board thickness）：1.2～1.6mm
- 温度范围（Temperature range）：-25℃～85℃
- 额定电压（Voltage rating）：250V.Ac/Dc
- 额定电流（Current rating）：2A
- 接触电阻（Contact resistance）：≤0.02Ω
- 绝缘电阻（Insulation resistance）：≥1000MΩ
- 耐压（Withstand voltage）：800V.Ac/1min
- 材料（Material）：
  壳体(Housing)：尼龙（PA66）UL94V-0
  端子（Terminal）：磷青铜（Phos.bronze Tin/plated）

端子 TERMINAL(SAN)

型号 Type	适用线规 Applicable wires		电线外径 O.D of wire ins	数 量 Quantity
	mm^2	AWG#	mm	
HX20008-PT	0.05～0.22	30～24	0.9～1.4	10000PCS/盘
HX20008-PTB	0.05～0.22	30～24	0.9～1.4	10000PCS/盘

HX20008-PT(SAN)

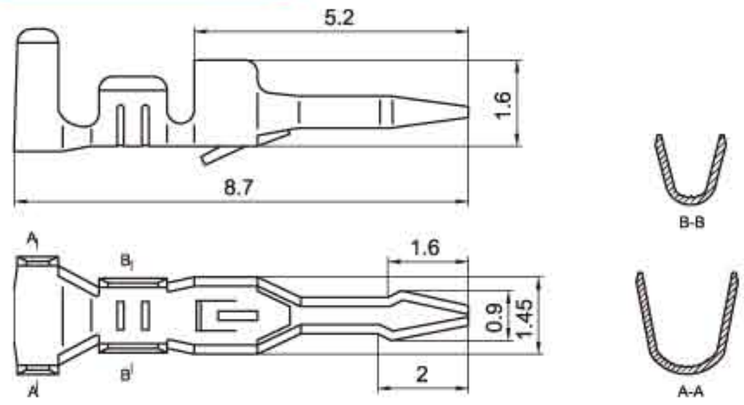

HX20008-PTB(SAN)

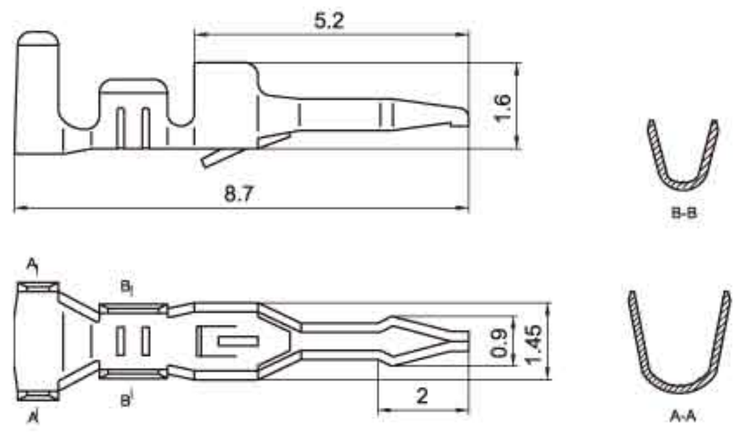

HX20008-Y(SAN)

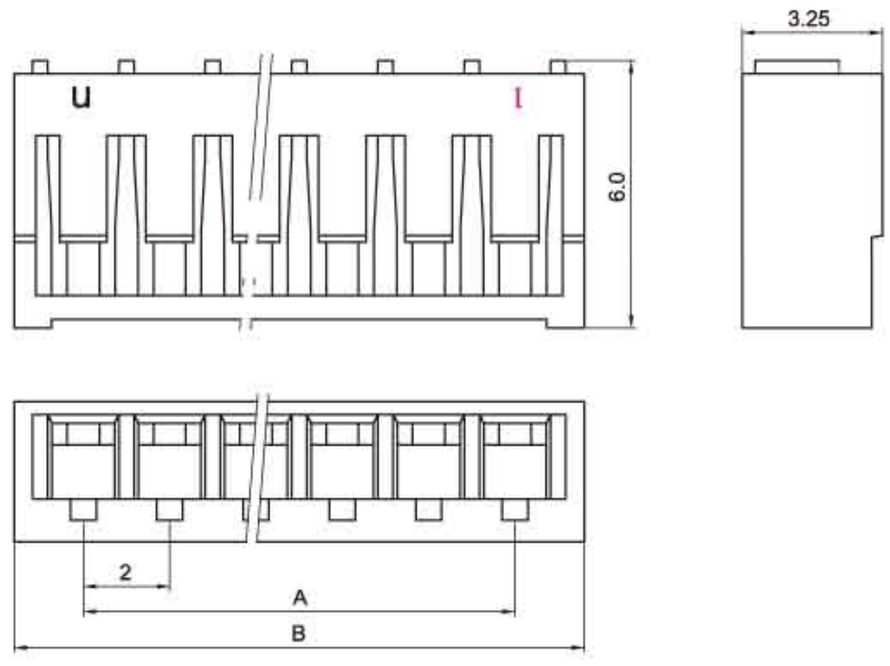

安装尺寸 MOUNTING MEASUREMENT

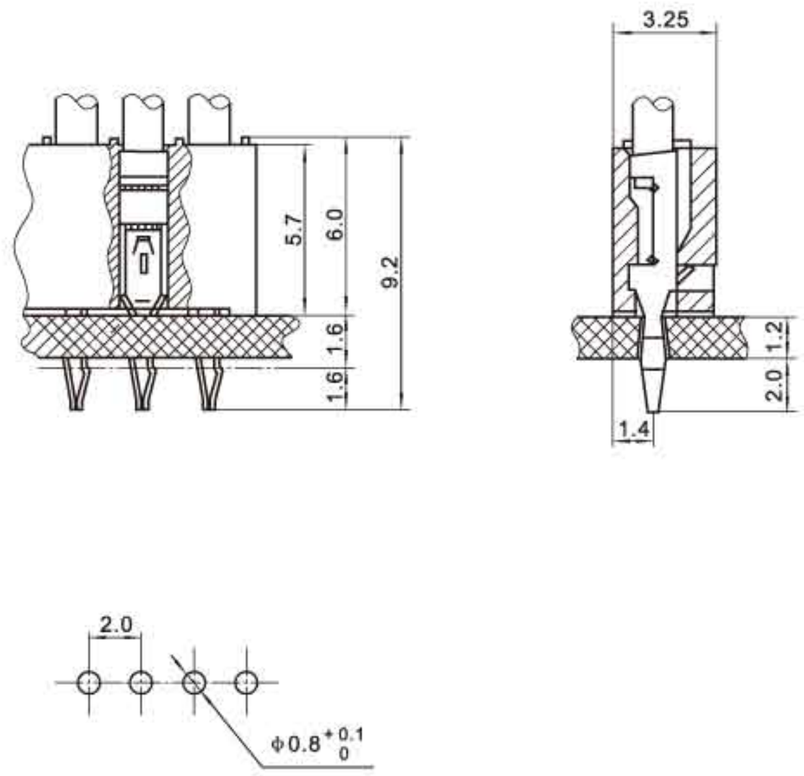

壳体 HOUSING(SAN)

线数 Poles	型号 Type	尺寸Dimensions(mm) A	B
2	HX20008-2Y	2.0	5.2
3	HX20008-3Y	4.0	7.2
4	HX20008-4Y	6.0	9.2
5	HX20008-5Y	8.0	11.2
6	HX20008-6Y	10.0	13.2
7	HX20008-7Y	12.0	15.2
8	HX20008-8Y	14.0	17.2
9	HX20008-9Y	16.0	19.2
10	HX20008-10Y	18.0	21.2
11	HX20008-11Y	20.0	23.2
12	HX20008-12Y	22.0	25.2
13	HX20008-13Y	24.0	27.2
14	HX20008-14Y	26.0	29.2
15	HX20008-15Y	28.0	31.2
16	HX20008-16Y	30.0	33.2

技术参数 SPECIFICATIONS

- 线数（Poles）：4~30
- 适用线规（Applicable wires）：AWG30#～24#
- 适应基板厚度（Applicable PC board thickness）：1.2～1.6mm
- 温度范围（Temperature range）：-25℃～85℃
- 额定电压（Voltage rating）：250V.Ac/Dc
- 额定电流（Current rating）：2A
- 接触电阻（Contact resistance）：≤0.02Ω
- 绝缘电阻（Insulation resistance）：≥1000MΩ
- 耐压（Withstand voltage）：800V.Ac/1min
- 材料（Material）：
  - 壳体（Housing）：尼龙（PA66）UL94V-0
  - 端子（Terminal）：磷青铜（Phos.bronze Tin/plated）

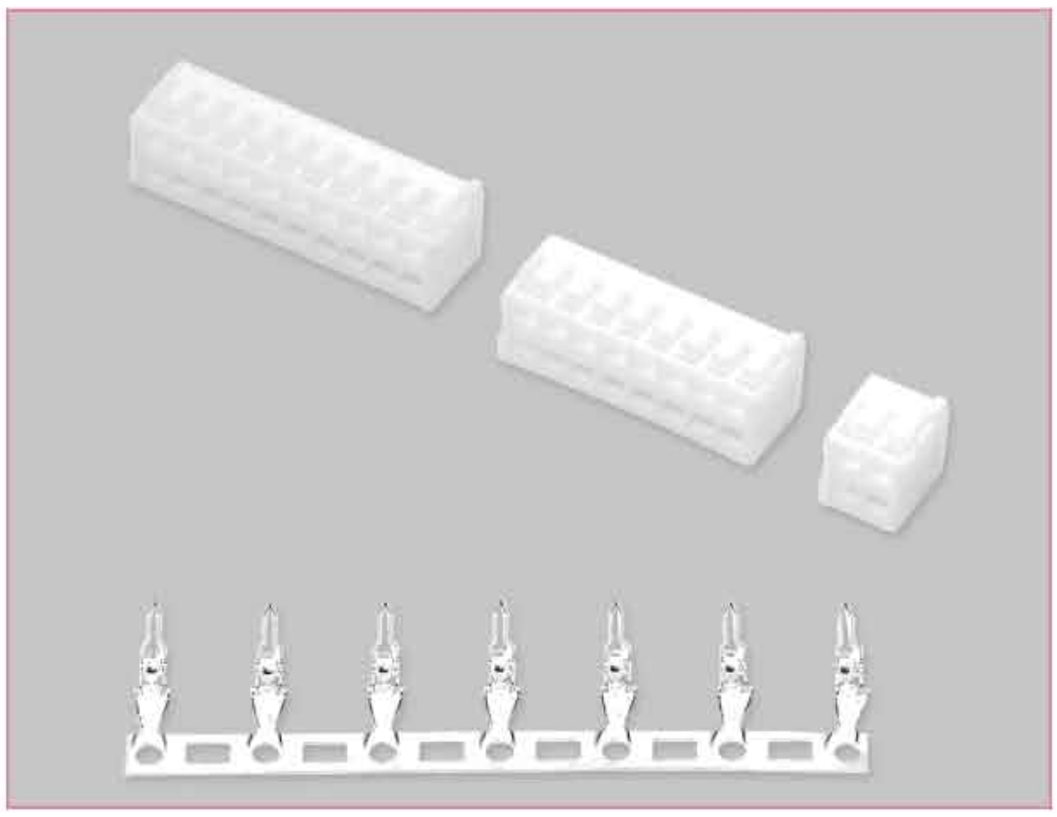

端子 TERMINAL(SAND)

型号 Type	适用线规 Applicable wires		电线外径 O.D of wire ins	数 量 Quantity
	mm^2	AWG#	mm	
HX20009-PT	0.05~0.22	30~24	0.9~1.4	10000PCS/盘

HX20009-PT(SAND)

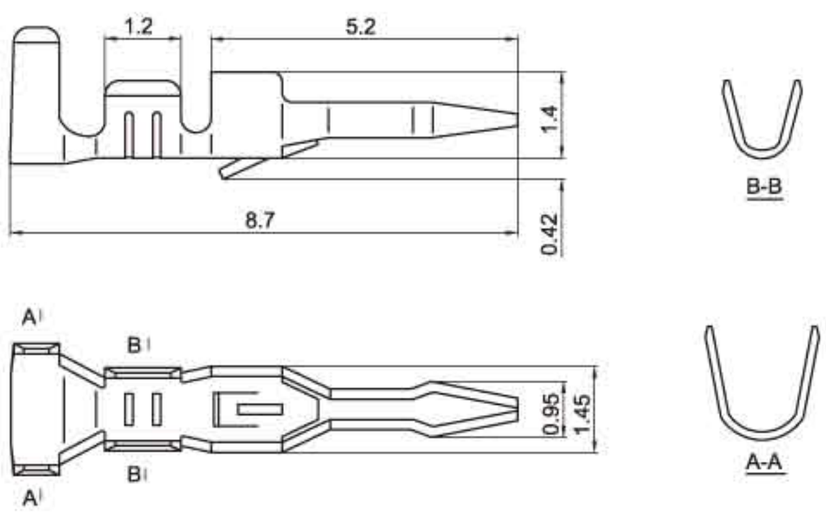

安装尺寸 MOUNTING MEASUREMENT

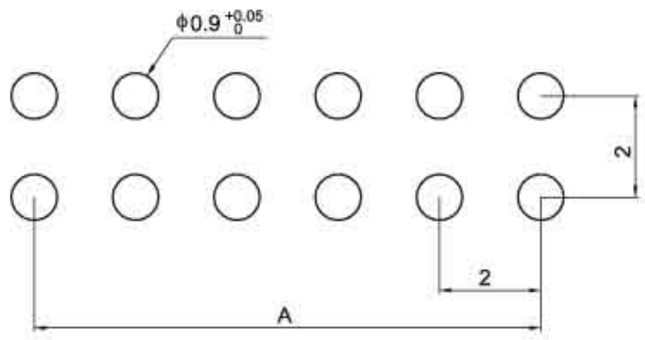

HX20009-Y(SAND)

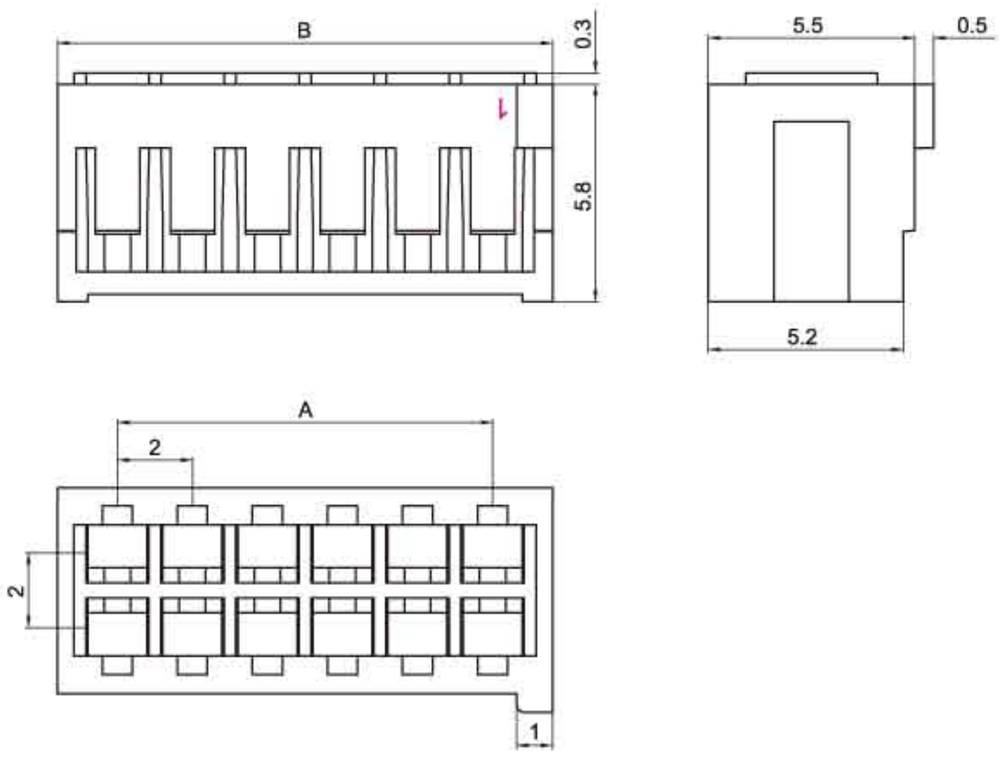

壳体 HOUSING(SAND)

线数 Poles	型号 Type	尺寸Dimensions(mm) A	B
4	HX20009-2x2Y	2.0	5.2
6	HX20009-2x3Y	4.0	7.2
8	HX20009-2x4Y	6.0	9.2
10	HX20009-2x5Y	8.0	11.2
12	HX20009-2x6Y	10.0	13.2
14	HX20009-2x7Y	12.0	15.2
16	HX20009-2x8Y	14.0	17.2
18	HX20009-2x9Y	16.0	19.2
20	HX20009-2x10Y	18.0	21.2
22	HX20009-2x11Y	20.0	23.2
24	HX20009-2x12Y	22.0	25.2
26	HX20009-2x13Y	24.0	27.2
28	HX20009-2x14Y	26.0	29.2
30	HX20009-2x15Y	28.0	31.2

(JC20/SANW)型条形连接器

(JC20/SANW) Pressure Welding Bar Connector

间距（Pitch）：2.0mm（.079"）

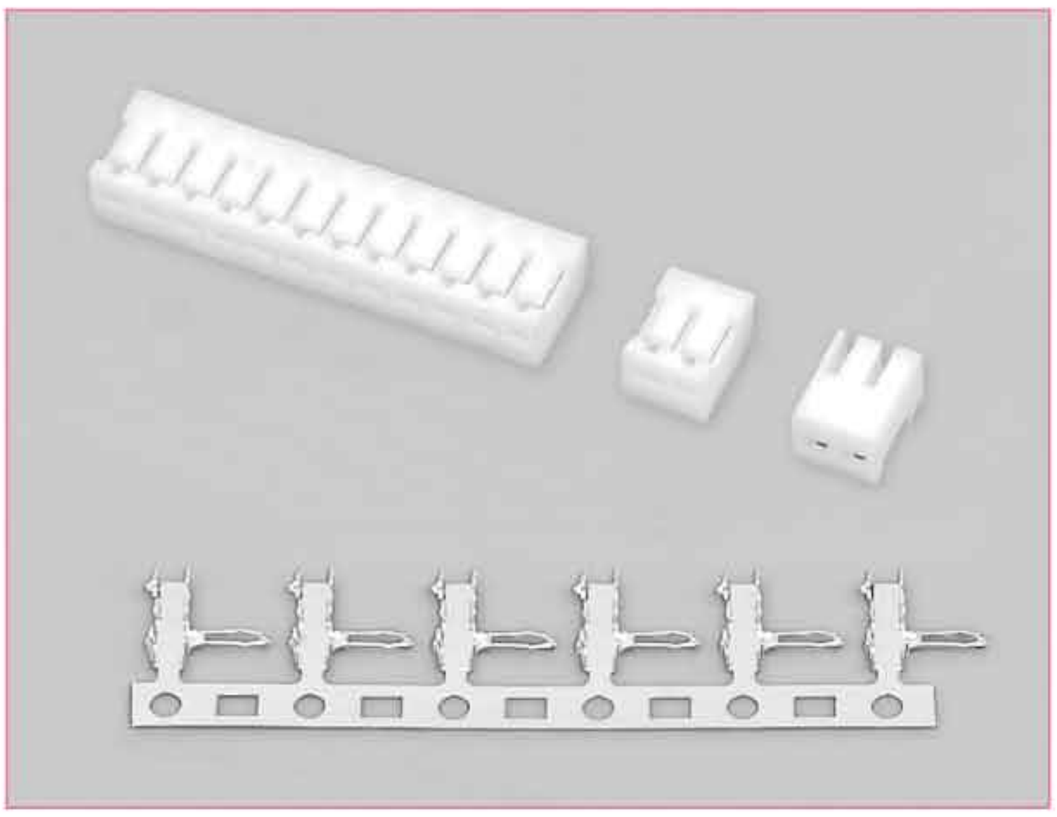

技术参数 SPECIFICATIONS

- 线数（Poles）：2～16
- 适用线规（Applicable wires）：AWG30#～24#
- 适应基板厚度（Applicable PC board thickness）：1.2~1.6mm
- 温度范围（Temperature range）：-25℃～85℃
- 额定电压（Voltage rating）：250V.Ac/Dc
- 额定电流（Current rating）：2A
- 接触电阻（Contact resistance）：≤0.02Ω
- 绝缘电阻（Insulation resistance）：≥1000MΩ
- 耐压（Withstand voltage）：800V.Ac/1min
- 材料（Material）：
  - 壳体（Housing）：尼龙（PA66）UL94V-0
  - 端子（Terminal）：磷青铜（Phos.bronze Tin/plated）

端子 TERMINAL(JC20)

型号 Type	适用线规 Applicable wires		电线外径 O.D of wire ins	数量 Quantity
	mm^2	AWG#	mm	
HX20010-PT	0.05～0.22	30～24	0.9～1.4	10000PCS/盘

安装尺寸 MOUNTING MEASUREMENT

HX20010-PT(JC20)

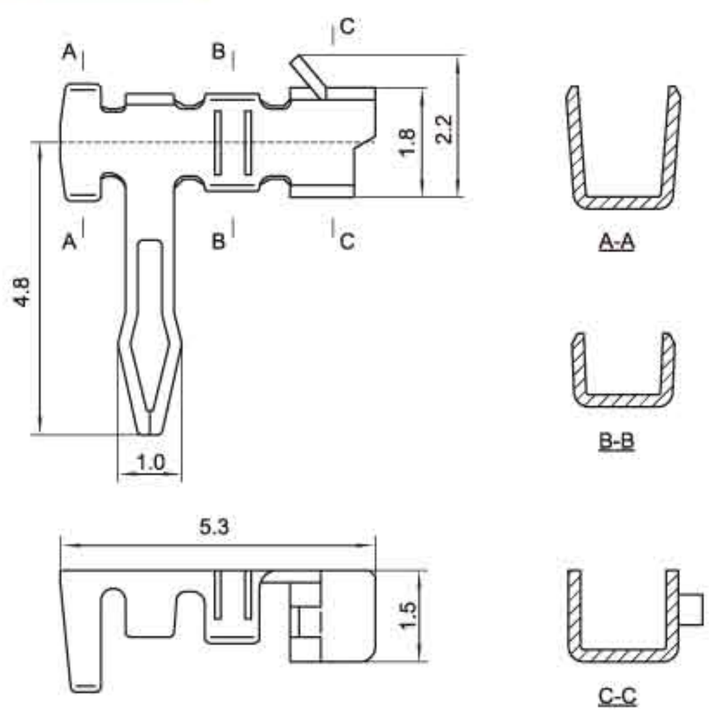

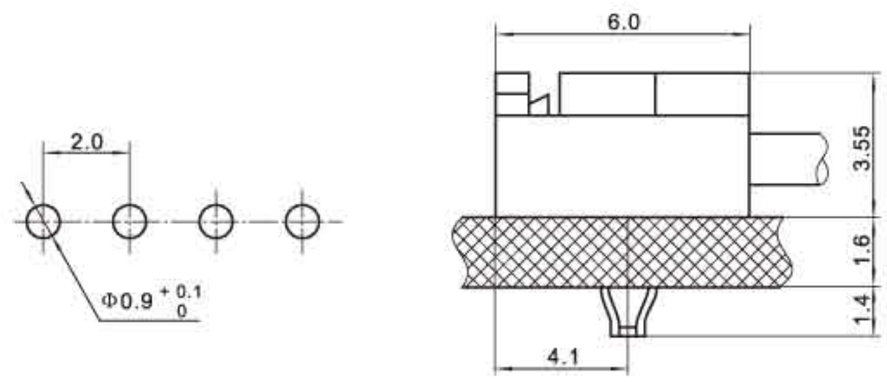

HX20010-Y(JC20)

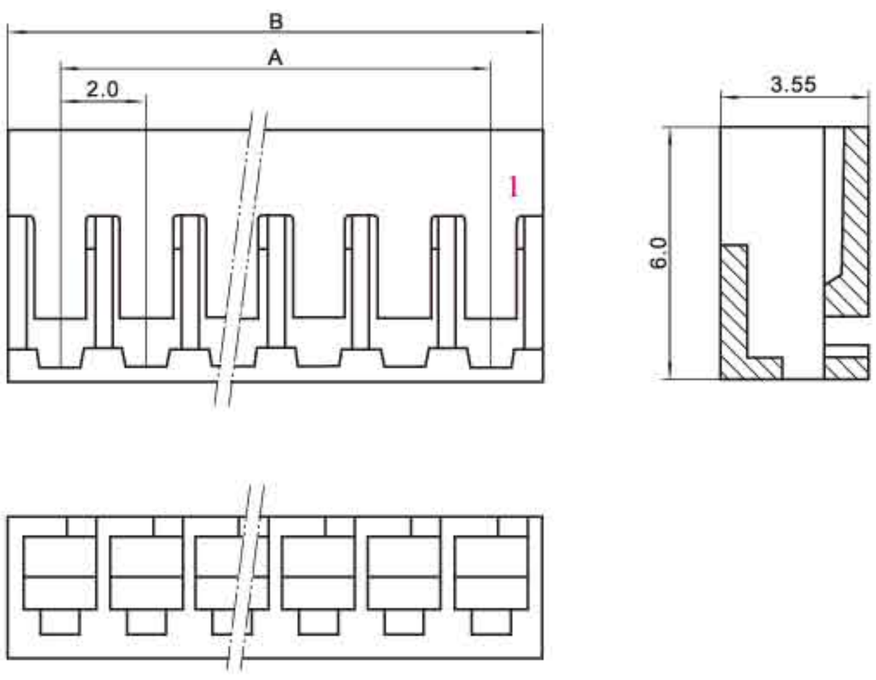

壳体 HOUSING(JC20)

线数 Poles	型号 Type	尺寸Dimensions(mm)	
		A	B
2	HX20010-2Y	2.0	4.5
3	HX20010-3Y	4.0	6.5
4	HX20010-4Y	6.0	8.5
5	HX20010-5Y	8.0	10.5
6	HX20010-6Y	10.0	12.5
7	HX20010-7Y	12.0	14.5
8	HX20010-8Y	14.0	16.5
9	HX20010-9Y	16.0	18.5
10	HX20010-10Y	18.0	20.5
11	HX20010-11Y	20.0	22.5
12	HX20010-12Y	22.0	24.5
13	HX20010-13Y	24.0	26.5
14	HX20010-14Y	26.0	28.5
15	HX20010-15Y	28.0	30.5
16	HX20010-16Y	30.0	32.5

技术参数 SPECIFICATIONS

- 线数（Poles）：5、7、8
- 适用线规（Applicable wires）：AWG28#～24#
- 温度范围（Temperature range）：-25℃～85℃
- 额定电压（Voltage rating）：125V.Ac/Dc
- 额定电流（Current rating）：3A
- 接触电阻（Contact resistance）：≤0.03Ω
- 绝缘电阻（Insulation resistance）：≥1000MΩ
- 耐压（Withstand voltage）：800V.Ac/1min
- 材料（Material）：
  - 孔座（Housing）：尼龙（PA66）UL94V-0
  - 端子（Terminal）：磷青铜（Phos.bronze Tin/plated）

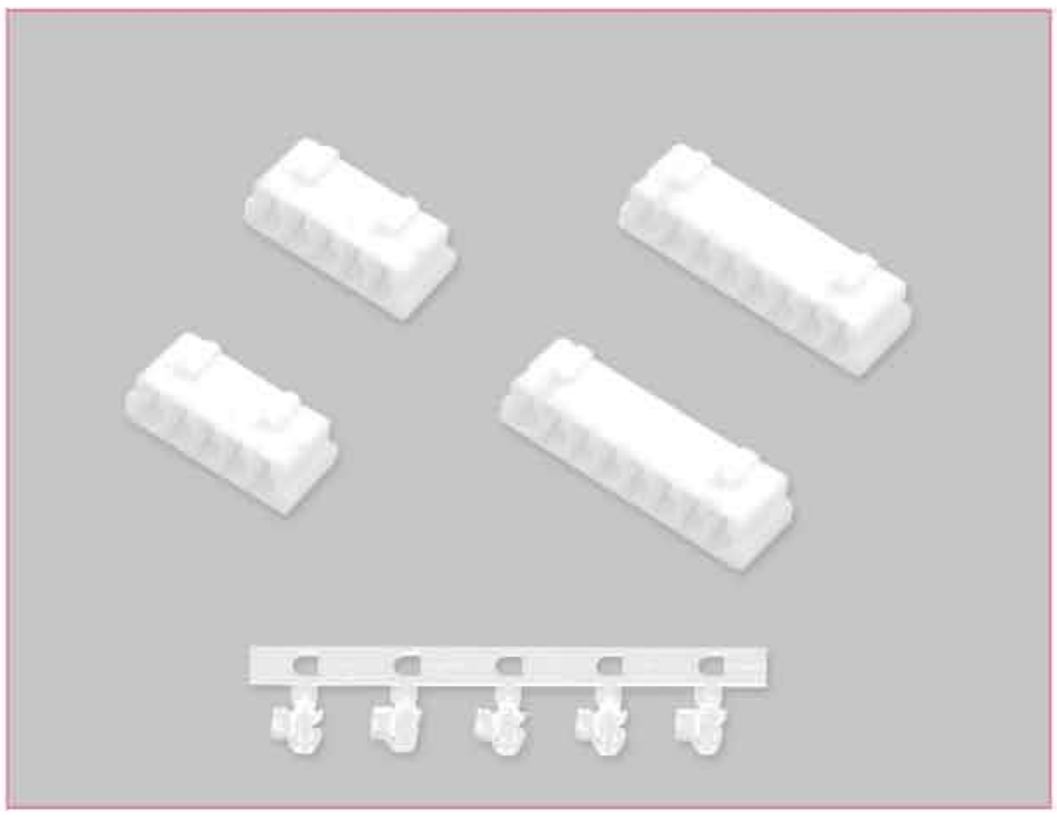

端子 TERMINAL(YT200)

型号 Type	适用线规 Applicable wires		电线外径 O.D of wire ins	数 量 Quantity
	mm^2	AWG#	mm	
HX20039-PT	0.08～0.22	28～24	0.9～1.5	12000PCS/盘

HX20039-PT（YT200）

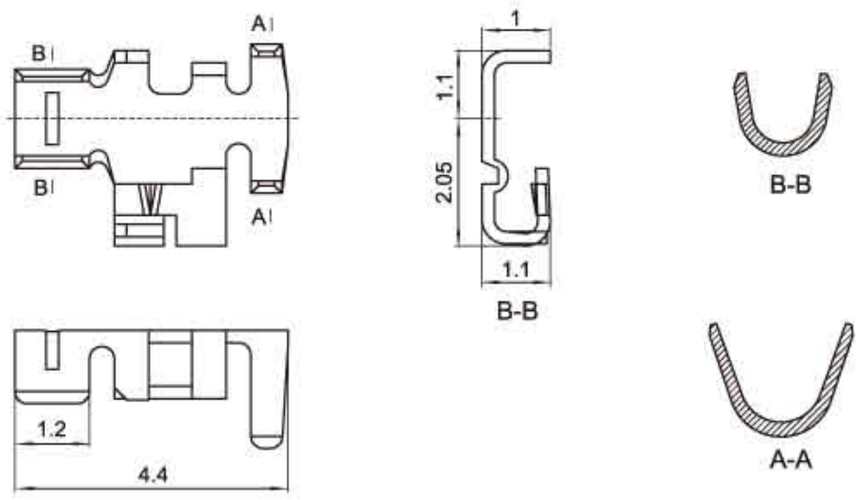

HX20039-Y（YH200）

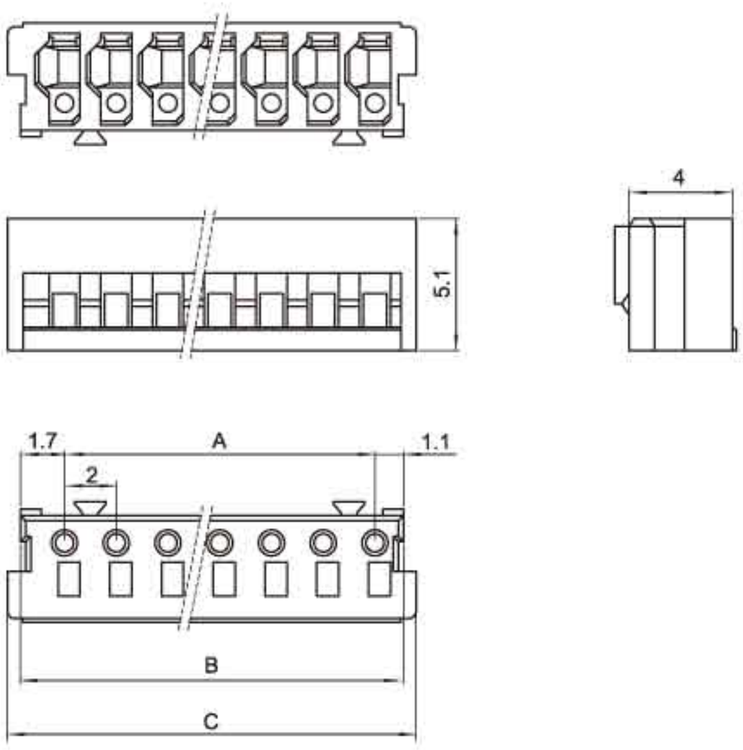

孔座 HOUSING（YH200）

线数 Poles	型号 Type	尺寸Dimensions(mm)		
		A	B	C
5	HX20039-5Y	8.0	10.8	11.8
7	HX20039-7Y	12.0	14.8	15.8
8	HX20039-8Y	14.0	16.8	17.8

(杜邦2.0单排)型条形连接器

(杜邦2.0) Pressure Welding Bar Connector

间距（Pitch）：2.0mm（.079"）

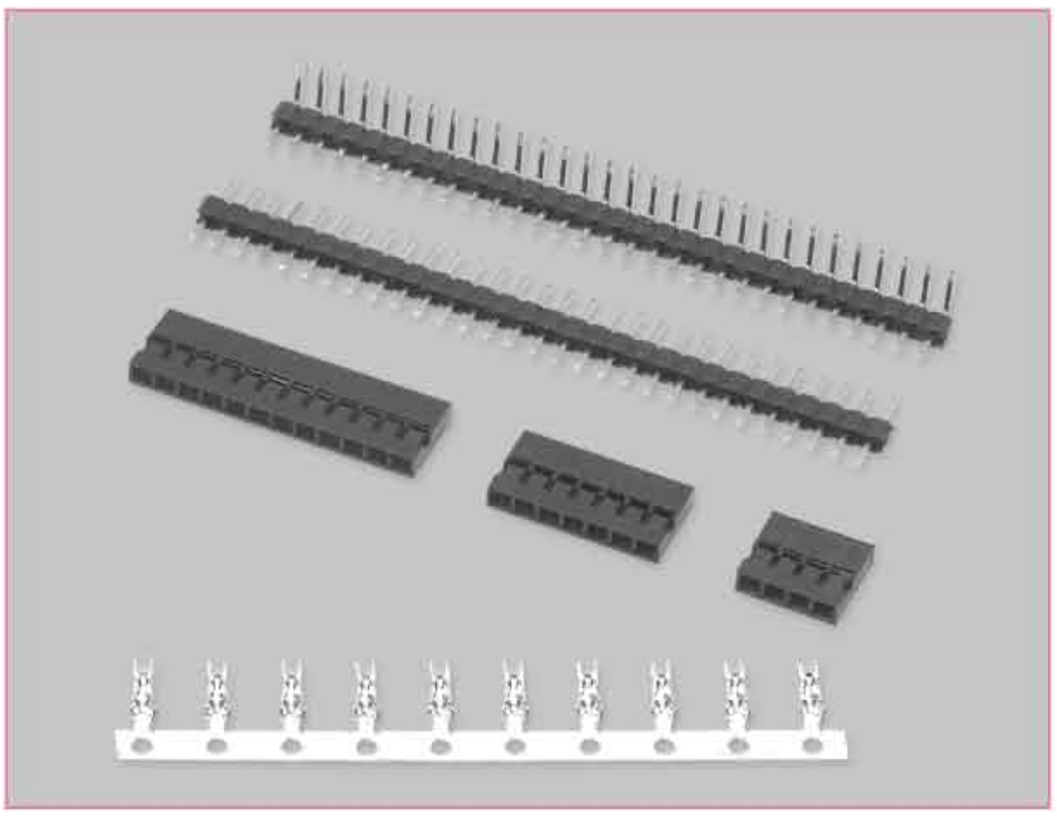

技术参数 SPECIFICATIONS

- 线数（Poles）：1～15
- 适用线规（Applicable wires）：AWG30#～24#
- 适应基板厚度（Applicable PC board thickness）：1.6mm
- 温度范围（Temperature range）：-25℃～85℃
- 额定电压（Voltage rating）：250V.Ac/Dc
- 额定电流（Current rating）：2A
- 接触电阻（Contact resistance）：≤0.02Ω
- 绝缘电阻（Insulation resistance）：≥1000MΩ
- 耐压（Withstand voltage）：800V.Ac/1min
- 材料（Material）：
  - 孔座（Housing）：尼龙（PA66）UL94V-2(0)
  - 针座（Wafer）：PBT UL94V-2(0)
  - 端子（Terminal）：磷青铜（Phos.bronze Tin/plated）

端子 TERMINAL(杜邦 2.0)

型号 Type	适用线规 Applicable wires		电线外径 O.D of wire ins	数 量 Quantity
	mm^2	AWG#	mm	
HX20011-PT	0.05～0.22	30～24	0.9～1.4	10000PCS/盘

HX20011-PT(杜邦 2.0)

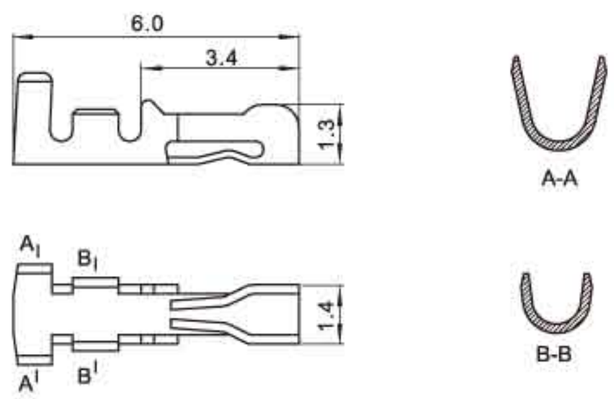

HX20011-Y(杜邦 2.0)

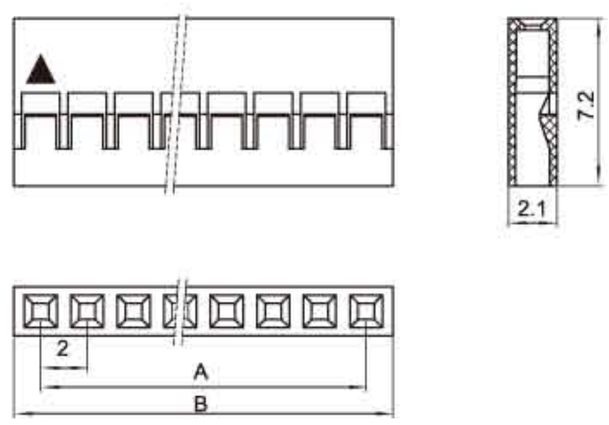

HX20011-40A(杜邦 2.0)

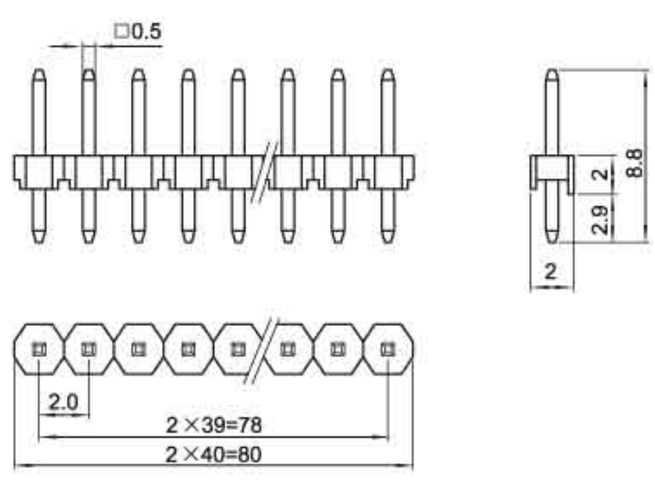

HX20011-40WA(杜邦 2.0)

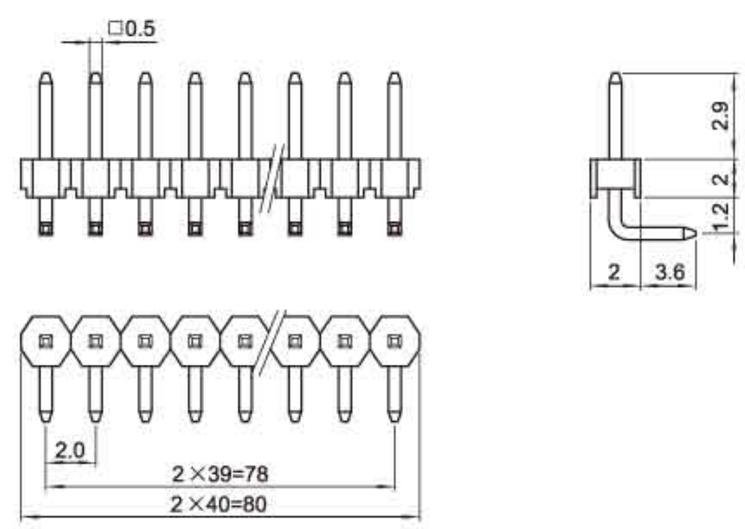

安装尺寸 MOUNTING MEASUREMENT

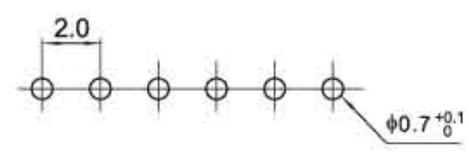

孔座 HOUSING(杜邦2.0)

线数 Poles	型号 Type	尺寸 Dimensions(mm)	
		A	B
1	HX20011-1Y	0	2.3
2	HX20011-2Y	2.0	4.3
3	HX20011-3Y	4.0	6.3
4	HX20011-4Y	6.0	8.3
5	HX20011-5Y	8.0	10.3
6	HX20011-6Y	10.0	12.3
7	HX20011-7Y	12.0	14.3
8	HX20011-8Y	14.0	16.3
9	HX20011-9Y	16.0	18.3
10	HX20011-10Y	18.0	20.3
11	HX20011-11Y	20.0	22.3
12	HX20011-12Y	22.0	24.3
13	HX20011-13Y	24.0	26.3
14	HX20011-14Y	26.0	28.3
15	HX20011-15Y	28.0	30.3

(杜邦2.0双排)型条形连接器

(杜邦2.0) Pressure Welding Bar Connector

间距（Pitch）：2.0mm（.079"）

技术参数SPECIFICATIONS

- 线数（Poles）：(YS、YSB)4～44 (AS、WAS)2x40
- 适用线规（Applicable wires）：AWG30#～24#
- 适应基板厚度（Applicable PC board thickness）：1.6mm
- 温度范围（Temperature range）：-25℃～85℃
- 额定电压（Voltage rating）：250V.Ac/Dc
- 额定电流（Current rating）：2A
- 接触电阻（Contact resistance）：≤0.02Ω
- 绝缘电阻（Insulation resistance）：≥1000MΩ
- 耐压（Withstand voltage）：800V.Ac/1min
- 材料（Material）：
  - 孔座（Housing）：尼龙（PA66）UL94V-2(0)
  - 针座（Wafer）：PBT UL94V-2(0)
  - 端子（Terminal）：磷青铜（Phos.bronze Tin/plated）

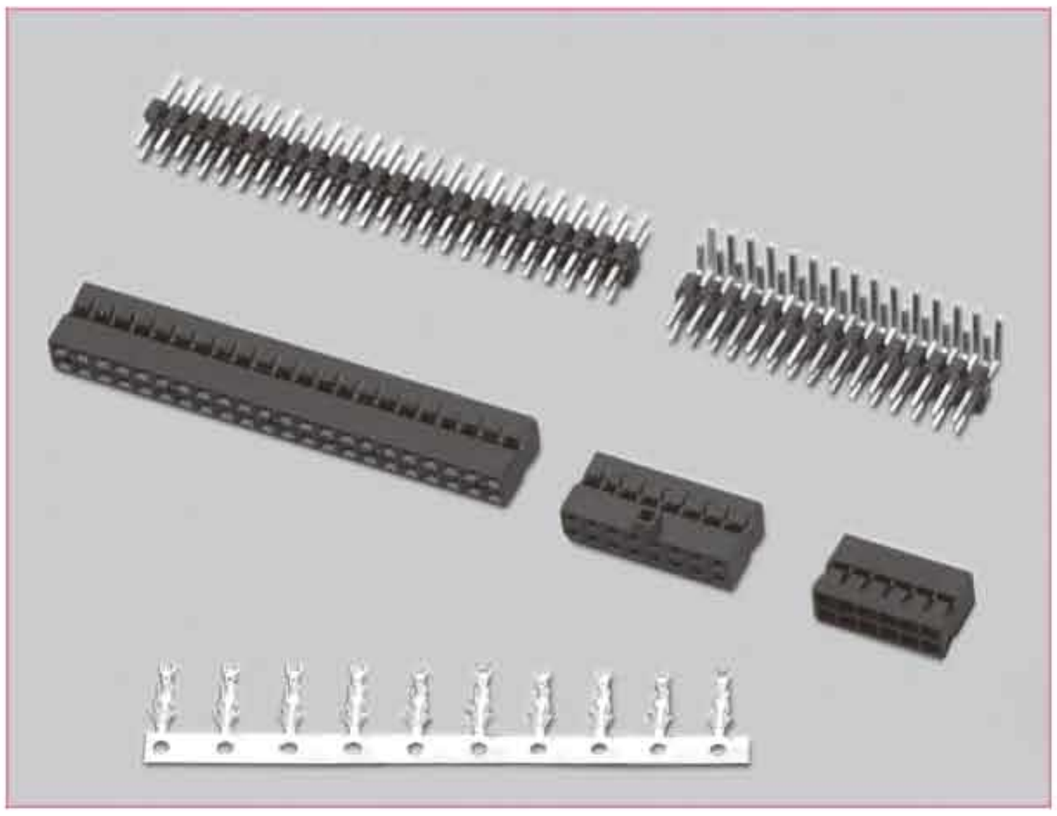

端子 TERMINAL(杜邦 2.0)

型号 Type	适用线规 Applicable wires		电线外径 O.D of wire ins	数 量 Quantity
	mm^2	AWG#	mm	
HX20011-PT	0.05～0.22	30～24	0.9～1.4	10000PCS/盘

HX20011-PT(杜邦 2.0)

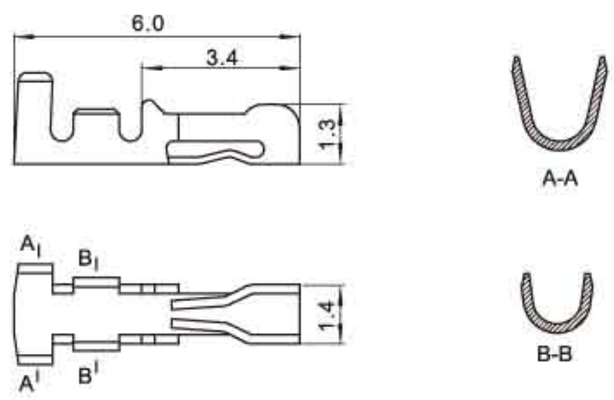

HX20011-YS(杜邦 2.0)

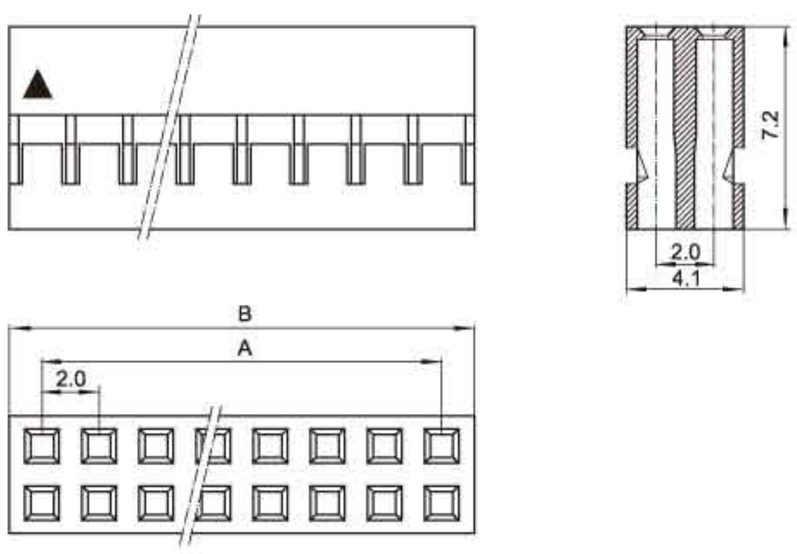

HX20011-YSB(杜邦 2.0)

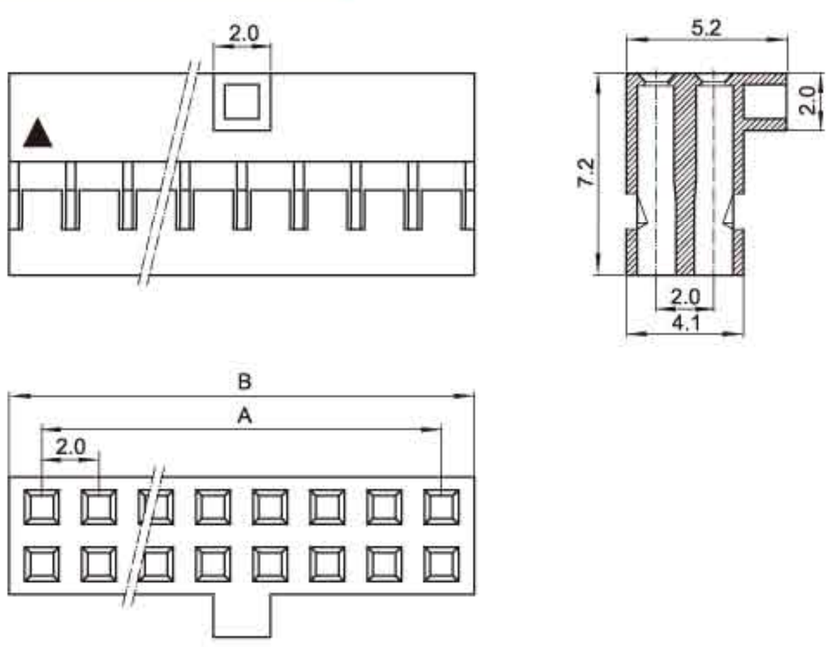

HX20011-2x40AS(杜邦 2.0)

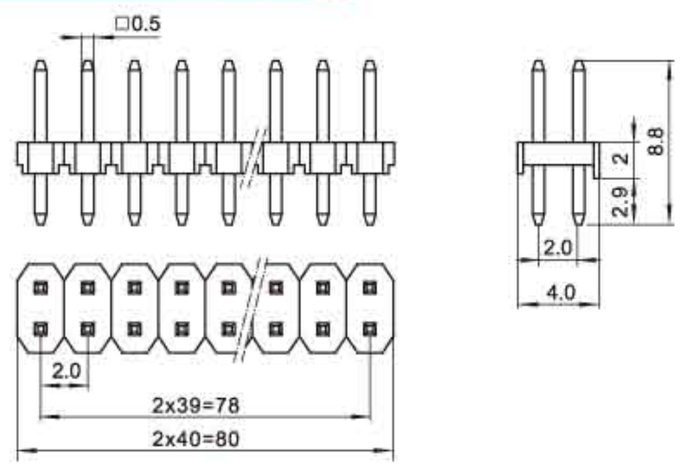

HX20011-2x40WAS(杜邦 2.0)

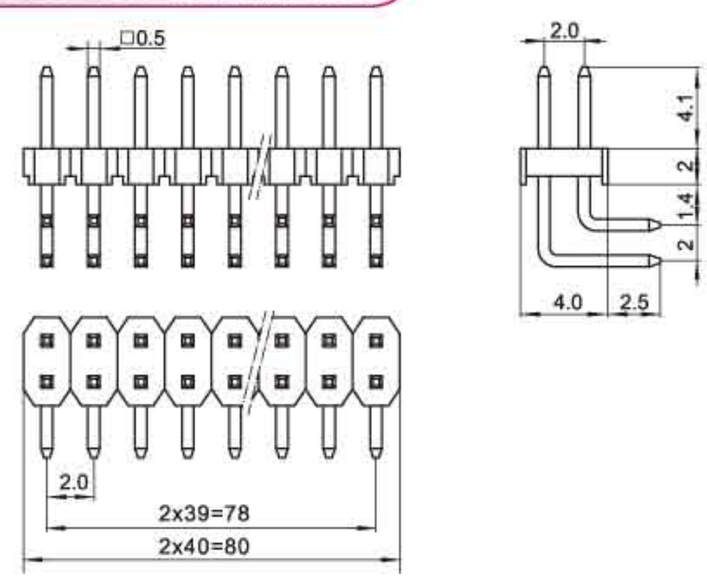

安装尺寸 MOUNTING MEASUREMENT

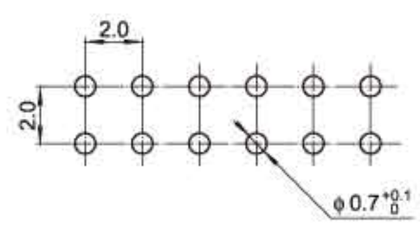

孔座 HOUSING(杜邦2.0)

线数 Poles	型号 Type	尺寸Dimensions(mm) A	B
4	HX20011-2×2YS	2.0	4.3
6	HX20011-2×3YS	4.0	6.3
8	HX20011-2×4YS	6.0	8.3
10	HX20011-2×5YS	8.0	10.3
12	HX20011-2×6YS	10.0	12.3
14	HX20011-2×7YS	12.0	14.3
16	HX20011-2×8YS	14.0	16.3
18	HX20011-2×9YS	16.0	18.3
20	HX20011-2×10YS	18.0	20.3
22	HX20011-2×11YS	20.0	22.3
24	HX20011-2×12YS	22.0	24.3

线数 Poles	型号 Type	尺寸Dimensions(mm) A	B
26	HX20011-2×13YS	24.0	26.3
28	HX20011-2×14YS	26.0	28.3
30	HX20011-2×15YS	28.0	30.3
32	HX20011-2×16YS	30.0	32.3
34	HX20011-2×17YS	32.0	34.3
36	HX20011-2×18YS	34.0	36.3
38	HX20011-2×19YS	36.0	38.3
40	HX20011-2×20YS	38.0	40.3
42	HX20011-2×21YS	40.0	42.3
44	HX20011-2×22YS	42.0	44.3

(20030)跳线帽型条形连接器

(20030) Pressure Welding Bar Connector

间距（Pitch）：2.0mm（.079"）

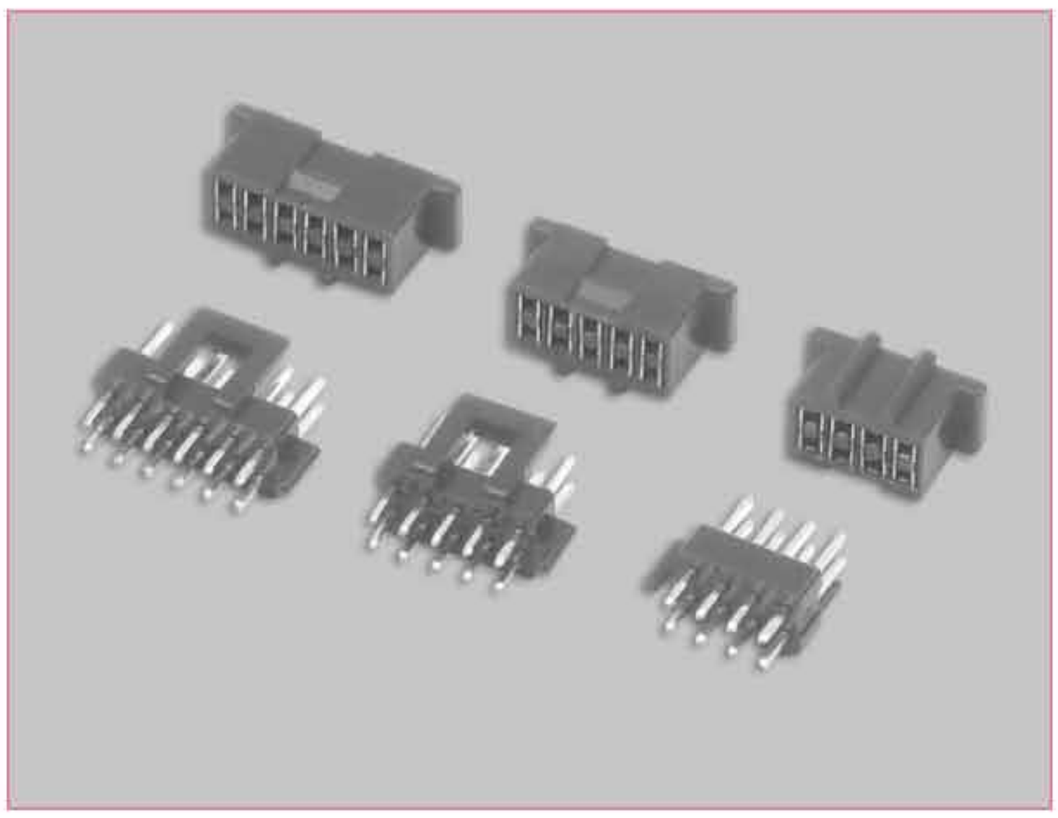

技术参数 SPECIFICATIONS

- 线数（Poles）：8、10、12
- 适应基板厚度（Applicable PC board thickness）：1.6mm
- 温度范围（Temperature range）：-25℃～85℃
- 额定电压（Voltage rating）：250V.Ac/Dc
- 额定电流（Current rating）：2A
- 接触电阻（Contact resistance）：≤0.02Ω
- 绝缘电阻（Insulation resistance）：≥500MΩ
- 耐　　压（Withstand voltage）：800V.Ac/min
- 材　　料（Material）：
  - 孔座（Housing）：尼龙（PA66）UL94V-2(0)
  - 针座（Wafer）：尼龙（PA66）UL94V-2(0)
  - 簧片（Contact）：磷青铜（Phos.bronze Tin/plated）

插头（Housing）	针座（Wafer）	安装尺寸 Mounting Measurment
HX20030-8P 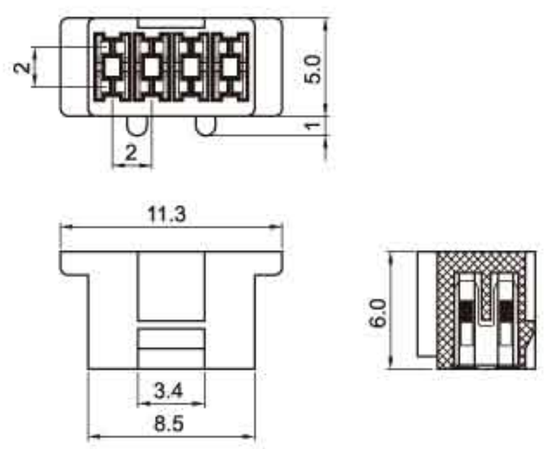	HX20030-8A 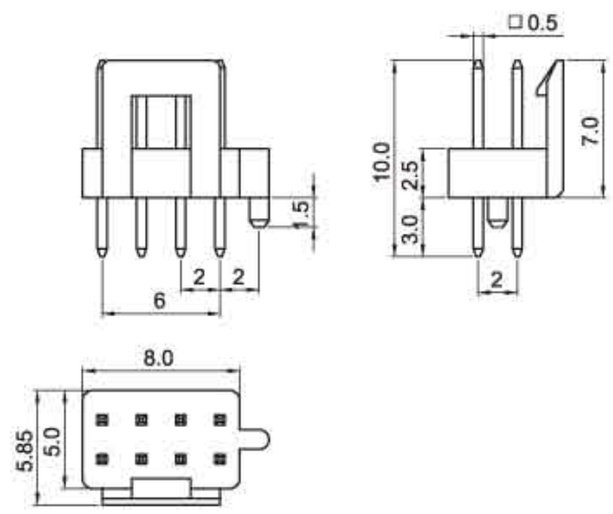	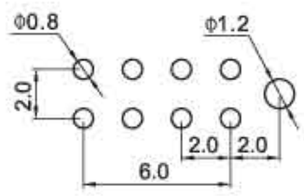
HX20030-10P 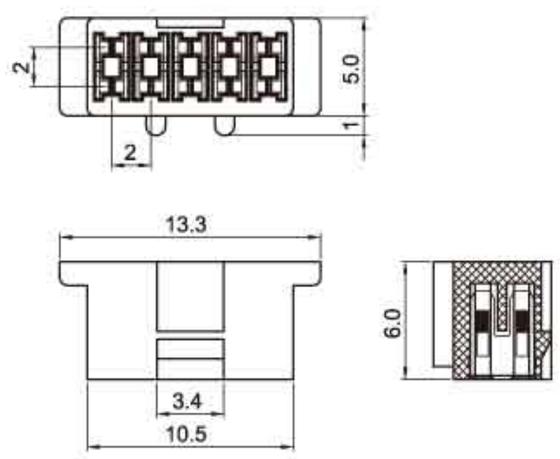	HX20030-10A 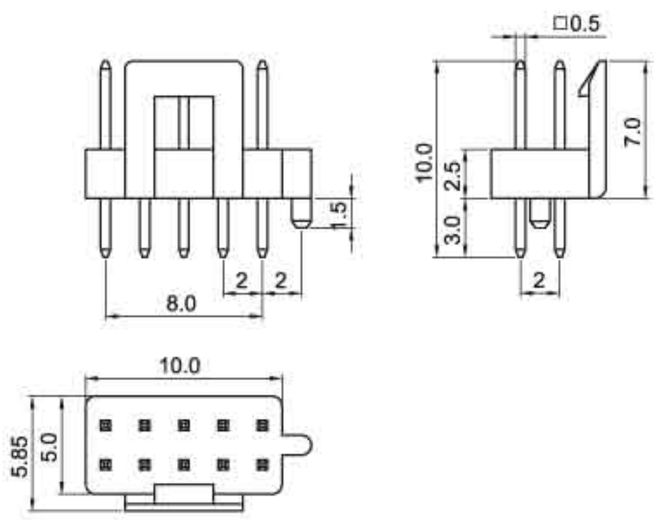	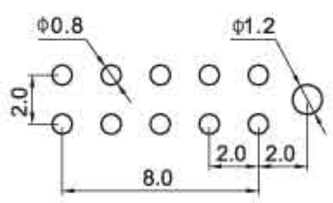
HX20030-12P 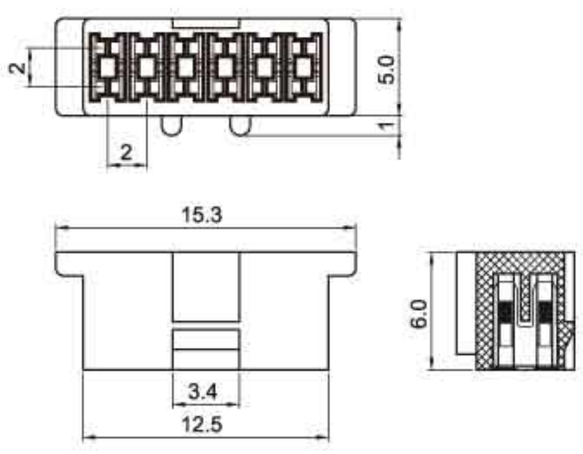	HX20030-12A 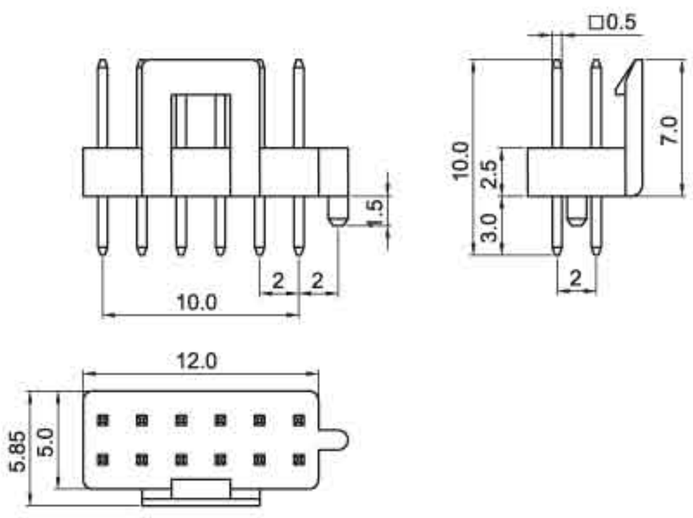	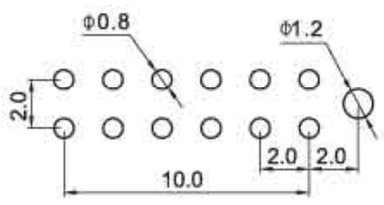

(XH/TJC3)型条形连接器
(XH/TJC3) Pressure Welding Bar Connector

间距（Pitch）：2.5mm（.098"）

技术参数 SPECIFICATIONS

- 线数（Poles）：2~20
- 适用线规（Applicable wires）：AWG28#～22#
- 适应基板厚度（Applicable PC board thickness）：1.6mm
- 温度范围（Temperature range）：-25℃～85℃
- 额定电压（Voltage rating）：250V.Ac/Dc
- 额定电流（Current rating）：3A
- 接触电阻（Contact resistance）：≤0.02Ω
- 绝缘电阻（Insulation resistance）：≥1000MΩ
- 耐压（Withstand voltage）：1000V.Ac/1min
- 材料（Material）：
  - 孔座（Housing）：尼龙（PA66）UL94V-0
  - 针座（Wafer）：尼龙（PA66）UL94V-0
  - 插片（Retainer）：尼龙（PA66）UL94V-0
  - 端子（Terminal）：磷青铜（Phos.bronze Tin/plated）

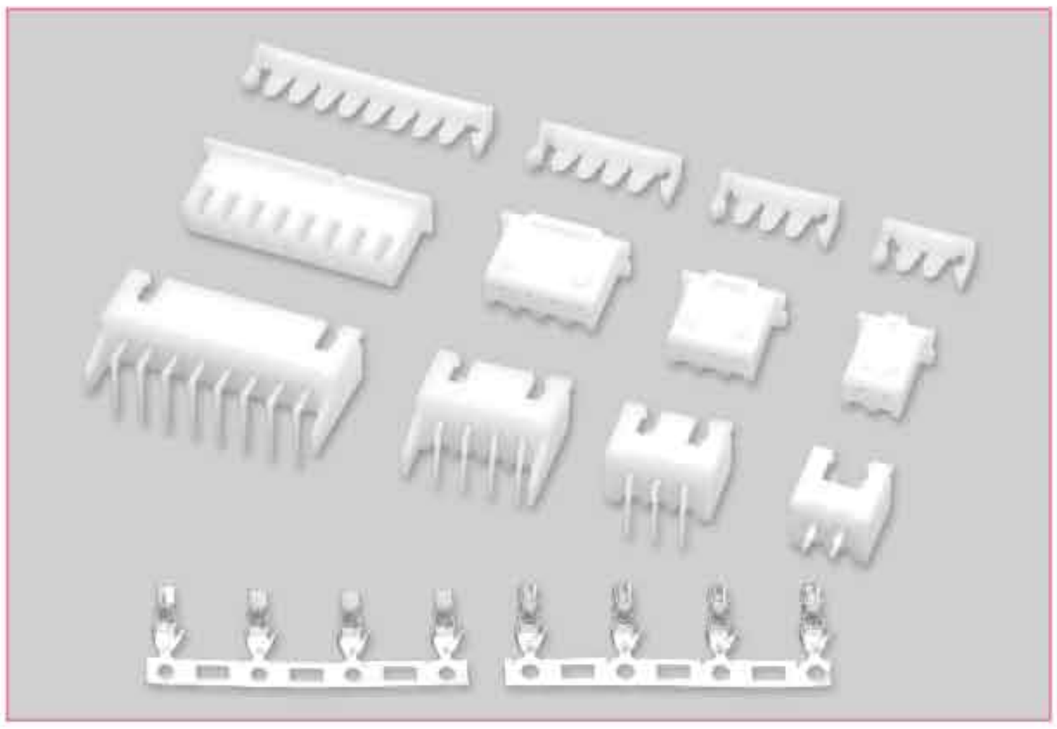

端子 TERMINAL(XH)

型号 Type	适用线规 Applicable wires		电线外径 O.D of wire ins	数量 Quantity
	mm²	AWG#	mm	
HX25002-PT	0.08~0.33	28~22	1.0~1.8	6000PCS/盘
HX25002-PTA	0.08~0.33	28~22	1.0~1.8	6000PCS/盘

HX25002-PT(XH)

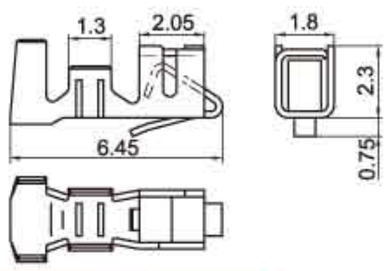

HX25002-PTA(XH)

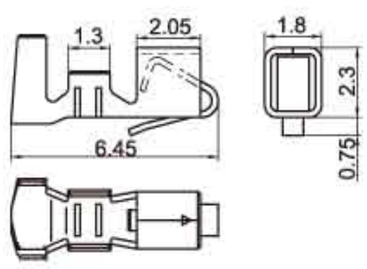

HX25002-Y(XH)

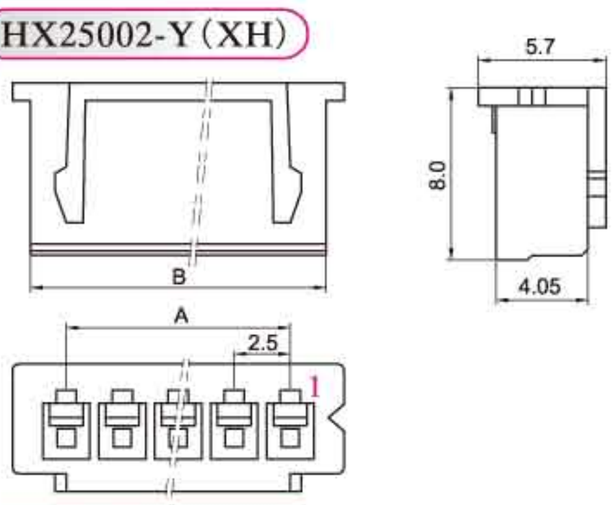

HX25002-PS(XH)

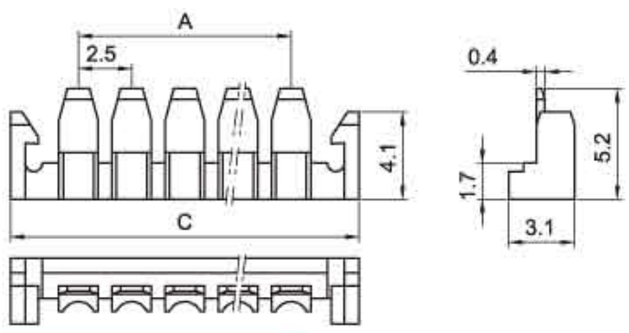

HX25003-A(XH)

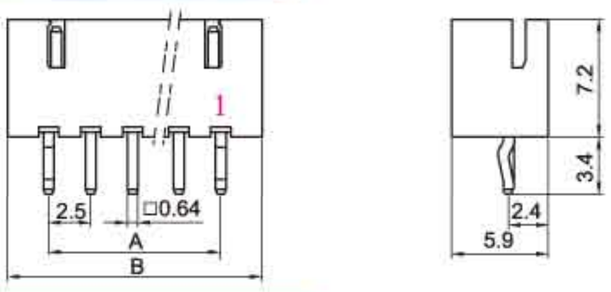

HX25003-AN(XH)

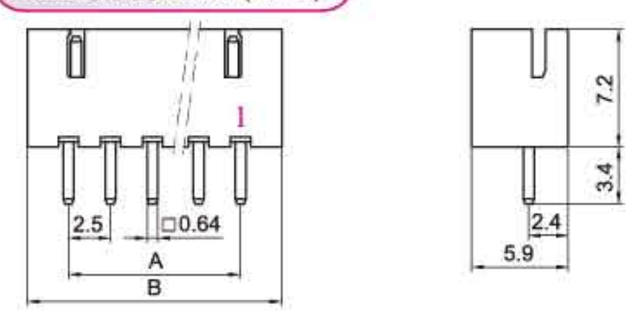

HX25003-WAP(XH)

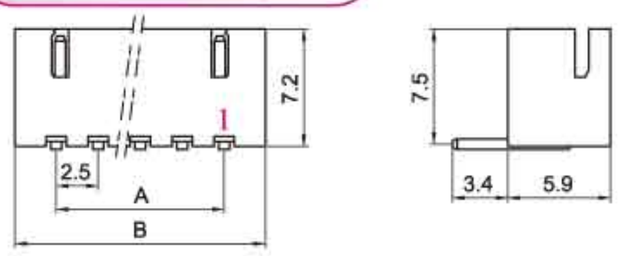

HX25003-WAD(XH)

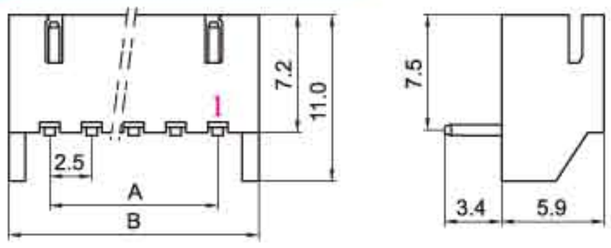

HX25003-WAG(XH)

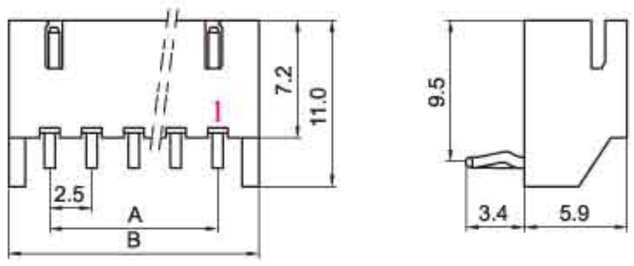

安装尺寸 MOUNTING MEASUREMENT

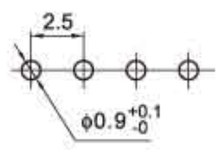

孔座 HOUSING (XH/TJC3)

线数 Poles	型号Type 插头Housing	型号Type 插片Retainer	尺寸Dimensions(mm) A	B	C
2	HX25002-2Y	HX25002-2PS	2.5	5.7	8.9
3	HX25002-3Y	HX25002-3PS	5.0	8.2	11.4
4	HX25002-4Y	HX25002-4PS	7.5	10.7	13.9
5	HX25002-5Y	HX25002-5PS	10.0	13.2	16.4
6	HX25002-6Y	HX25002-6PS	12.5	15.7	18.9
7	HX25002-7Y	HX25002-7PS	15.0	18.2	21.4
8	HX25002-8Y	HX25002-8PS	17.5	20.7	23.9
9	HX25002-9Y	HX25002-9PS	20.0	23.2	26.4
10	HX25002-10Y	HX25002-10PS	22.5	25.7	28.9
11	HX25002-11Y	HX25002-11PS	25.0	28.2	31.4
12	HX25002-12Y	HX25002-12PS	27.5	30.7	33.9
13	HX25002-13Y	HX25002-13PS	30.0	33.2	36.4
14	HX25002-14Y	HX25002-14PS	32.5	35.7	38.9
15	HX25002-15Y	HX25002-15PS	35.0	38.2	41.4
16	HX25002-16Y	——	37.5	40.7	——
17	HX25002-17Y	——	40.0	43.2	——
18	HX25002-18Y	——	42.5	45.7	——
19	HX25002-19Y	——	45.0	48.2	——
20	HX25002-20Y	——	47.5	50.7	——

针座 WAFER (XH/TJC3)

线数 Poles	型号Type 直式（180°）	型号Type 弯式（90°）	尺寸Dimensions(mm) A	B
2	HX25003-2A	HX25003-2WA	2.5	7.5
3	HX25003-3A	HX25003-3WA	5.0	10.0
4	HX25003-4A	HX25003-4WA	7.5	12.5
5	HX25003-5A	HX25003-5WA	10.0	15.0
6	HX25003-6A	HX25003-6WA	12.5	17.5
7	HX25003-7A	HX25003-7WA	15.0	20.0
8	HX25003-8A	HX25003-8WA	17.5	22.5
9	HX25003-9A	HX25003-9WA	20.0	25.0
10	HX25003-10A	HX25003-10WA	22.5	27.5
11	HX25003-11A	HX25003-11WA	25.0	30.0
12	HX25003-12A	HX25003-12WA	27.5	32.5
13	HX25003-13A	HX25003-13WA	30.0	35.0
14	HX25003-14A	HX25003-14WA	32.5	37.5
15	HX25003-15A	HX25003-15WA	35.0	40.0
16	HX25003-16A	HX25003-16WA	37.5	42.5
17	HX25003-17A	HX25003-17WA	40.0	45.0
18	HX25003-18A	HX25003-18WA	42.5	47.5
19	HX25003-19A	HX25003-19WA	45.0	50.0
20	HX25003-20A	HX25003-20WA	47.5	52.5

(XH/TJC3)型条形连接器
(XH/TJC3) Pressure Welding Bar Connector

间距（Pitch）：2.5mm（.098"）

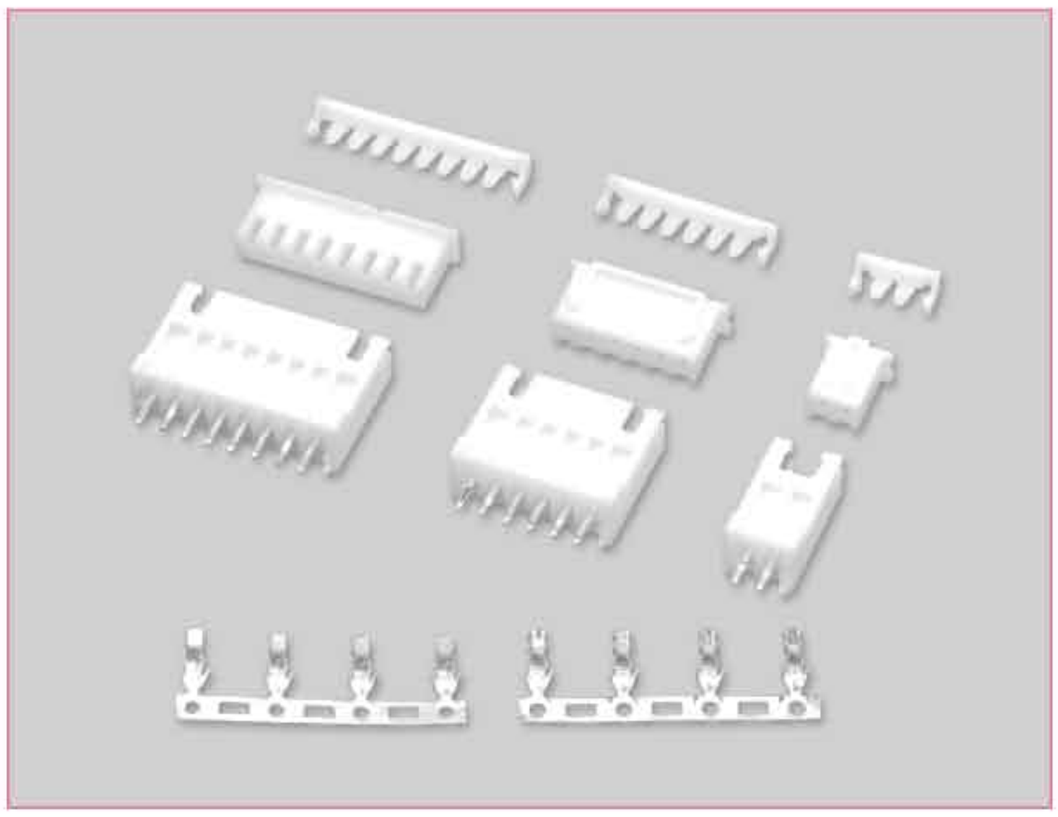

技术参数 SPECIFICATIONS

- 线数（Poles）：2~20
- 适用线规（Applicable wires）：AWG28#～22#
- 适应基板厚度（Applicable PC board thickness）：1.6mm
- 温度范围（Temperature range）：-25℃～85℃
- 额定电压（Voltage rating）：250V.Ac/Dc
- 额定电流（Current rating）：3A
- 接触电阻（Contact resistance）：≤0.02Ω
- 绝缘电阻（Insulation resistance）：≥1000MΩ
- 耐压（Withstand voltage）：1000V.Ac/1min
- 材料（Material）：
  - 孔座（Housing）：尼龙（PA66）UL94V-0
  - 针座（Wafer）：尼龙（PA66）UL94V-0
  - 插片（Retainer）：尼龙（PA66）UL94V-0
  - 端子（Terminal）：磷青铜（Phos.bronze Tin/plated）

端子 TERMINAL(XH)

型号 Type	适用线规 Applicable wires		电线外径 O.D of wire ins	数量 Quantity
	mm²	AWG#	mm	
HX25002-PT	0.08~0.33	28~22	1.0~1.8	6000PCS/盘
HX25002-PTA	0.08~0.33	28~22	1.0~1.8	6000PCS/盘

HX25002-PT(XH)

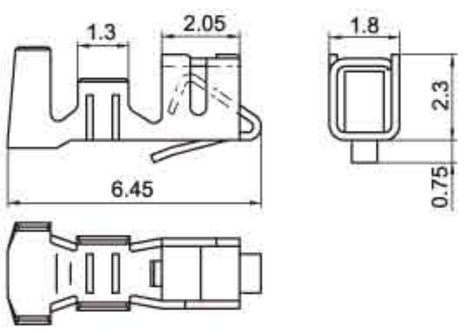

HX25002-PTA(XH)

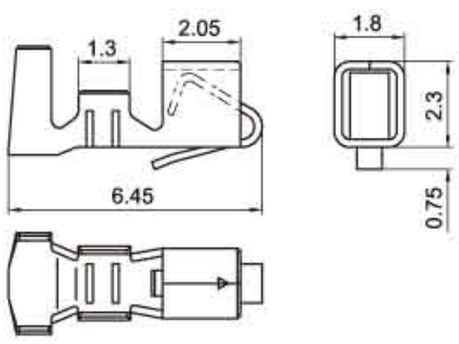

HX25002-Y(XH)

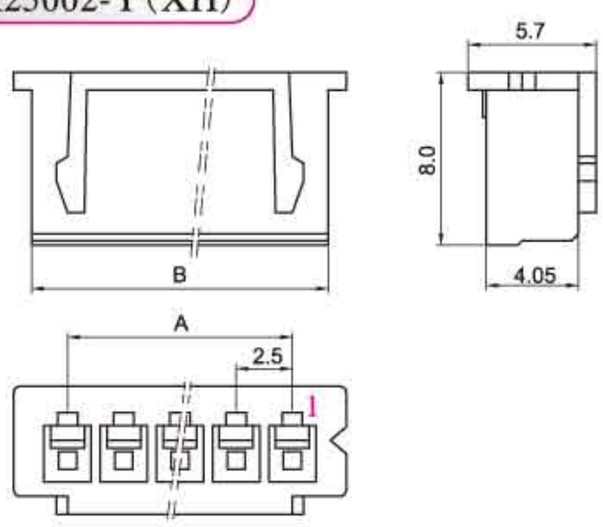

HX25002-PS(XH)

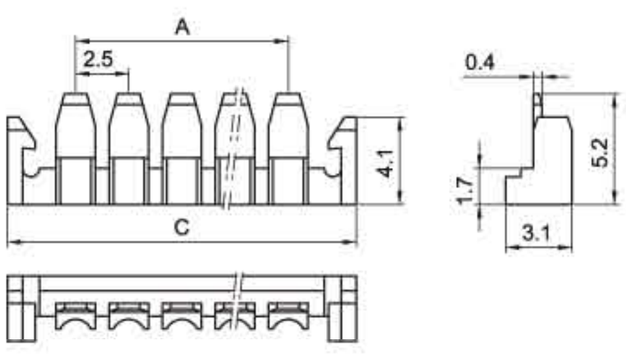

HX25002-DA(XH)

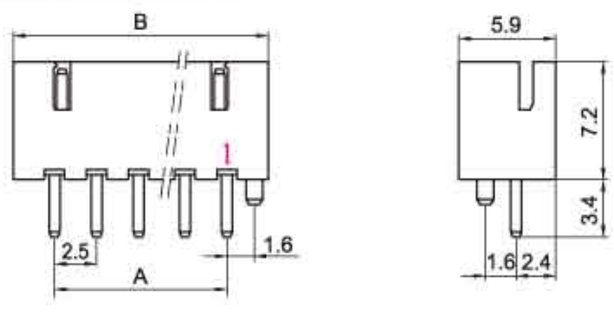

HX25003-BH(XH)

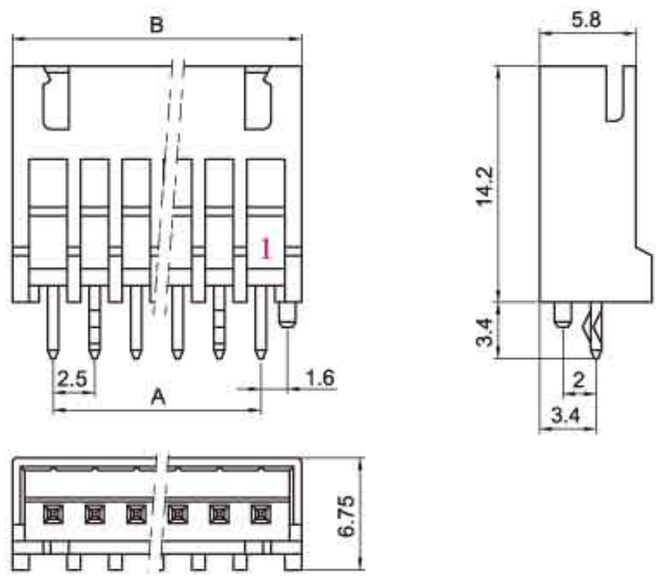

安装尺寸 MOUNTING MEASUREMENT

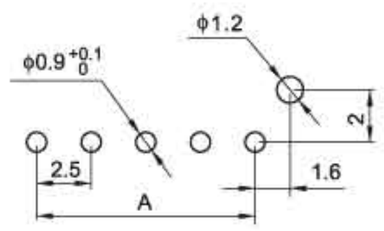

(XH-BH)

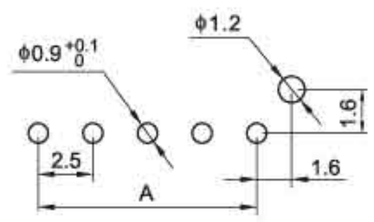

(XH-DA)

孔座 HOUSING(XH/TJC3)

线数 Poles	型号Type 插头Housing	型号Type 插片Retainer	尺寸Dimensions(mm) A	B	C
2	HX25002-2Y	HX25002-2PS	2.5	5.7	8.9
3	HX25002-3Y	HX25002-3PS	5.0	8.2	11.4
4	HX25002-4Y	HX25002-4PS	7.5	10.7	13.9
5	HX25002-5Y	HX25002-5PS	10.0	13.2	16.4
6	HX25002-6Y	HX25002-6PS	12.5	15.7	18.9
7	HX25002-7Y	HX25002-7PS	15.0	18.2	21.4
8	HX25002-8Y	HX25002-8PS	17.5	20.7	23.9
9	HX25002-9Y	HX25002-9PS	20.0	23.2	26.4
10	HX25002-10Y	HX25002-10PS	22.5	25.7	28.9
11	HX25002-11Y	HX25002-11PS	25.0	28.2	31.4
12	HX25002-12Y	HX25002-12PS	27.5	30.7	33.9
13	HX25002-13Y	HX25002-13PS	30.0	33.2	36.4
14	HX25002-14Y	HX25002-14PS	32.5	35.7	38.9
15	HX25002-15Y	HX25002-15PS	35.0	38.2	41.4
16	HX25002-16Y	——	37.5	40.7	——
17	HX25002-17Y	——	40.0	43.2	——
18	HX25002-18Y	——	42.5	45.7	——
19	HX25002-19Y	——	45.0	48.2	——
20	HX25002-20Y	——	47.5	50.7	——

针座 WAFER(XH/TJC3)

线数 Poles	型号 Type	尺寸Dimensions(mm) A	B
2	HX25003-2BH/DA	2.5	7.5
3	HX25003-3BH/DA	5.0	10.0
4	HX25003-4BH/DA	7.5	12.5
5	HX25003-5BH/DA	10.0	15.0
6	HX25003-6BH/DA	12.5	17.5
7	HX25003-7BH/DA	15.0	20.0
8	HX25003-8BH/DA	17.5	22.5
9	HX25003-9BH/DA	20.0	25.0
10	HX25003-10BH/DA	22.5	27.5
11	HX25003-11BH/DA	25.0	30.0
12	HX25003-12BH/DA	27.5	32.5
13	HX25003-13BH/DA	30.0	35.0
14	HX25003-14BH/DA	32.5	37.5
15	HX25003-15BH/DA	35.0	40.0
16	HX25003-16BH/DA	37.5	42.5
17	HX25003-17BH/DA	40.0	45.0
18	HX25003-18BH/DA	42.5	47.5
19	HX25003-19BH/DA	45.0	50.0
20	HX25003-20BH/DA	47.5	52.5

TEL:0577-62117777 61220177 FAX:0577-62317697 62323797

技术参数 SPECIFICATIONS

- 线数（Poles）：2～15
- 适用线规（Applicable wires）：AWG28#～22#
- 温度范围（Temperature range）：-25℃～85℃
- 额定电压（Voltage rating）：250V.Ac/Dc
- 额定电流（Current rating）：3A
- 接触电阻（Contact resistance）：≤0.02Ω
- 绝缘电阻（Insulation resistance）：≥1000MΩ
- 耐压（Withstand voltage）：1000V.Ac/1min
- 材料（Material）：
  - 孔座（Housing）：尼龙（PA66）UL94V-0
  - 针座（Wafer）：PA-9T UL94V-0
  - 端子（Terminal）：磷青铜（Phos.bronze Tin/plated）
- 包装方式（Package）：贴片（Wafer）
  - 散装 Loosen Package
  - 管装 Pipe Package
  - 编带 Tape And Reel Package

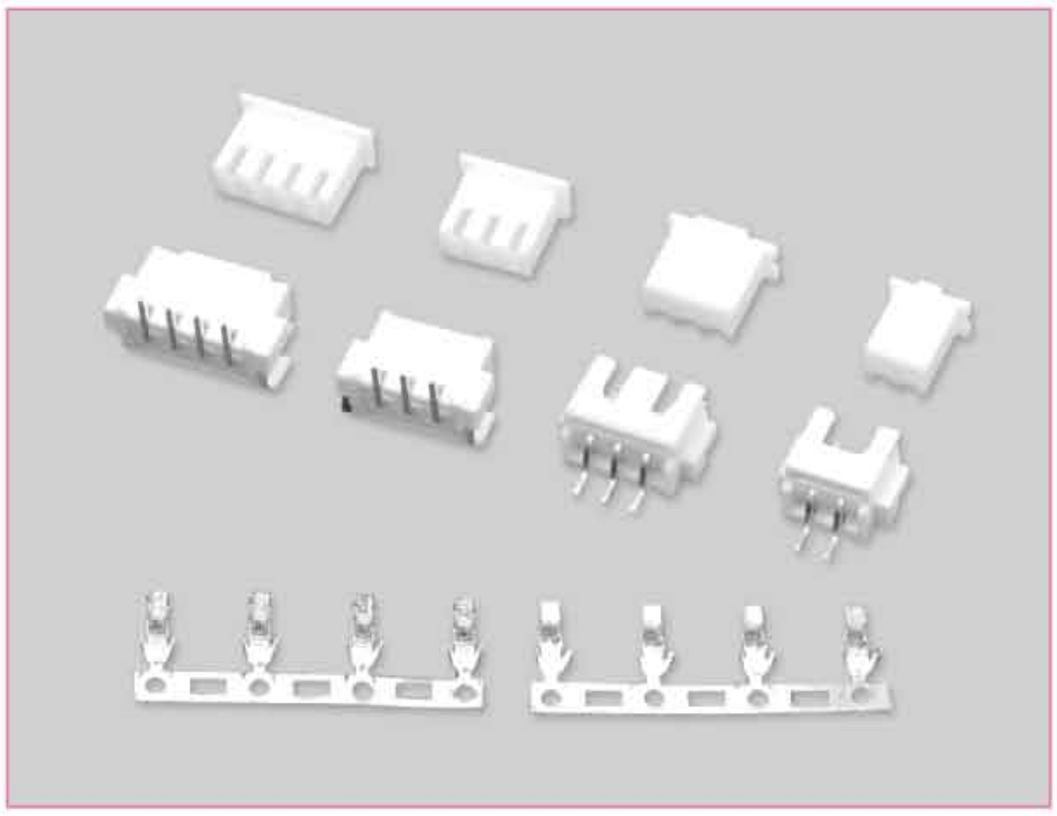

端子 TERMINAL（XH）

型号 Type	适用线规 Applicable wires		电线外径 O.D of wire ins	数量 Quantity
	mm²	AWG#	mm	
HX25002-PT	0.08～0.33	28～22	1.0～1.8	6000PCS/盘
HX25002-PTA	0.08～0.33	28～22	1.0～1.8	6000PCS/盘

HX25002-PT(XH)

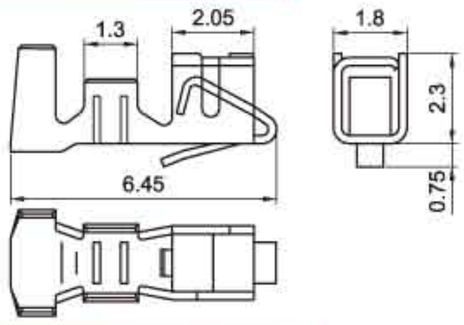

HX25002-PTA(XH)

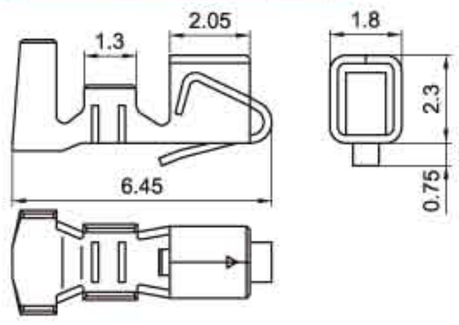

HX25002-Y（XH）

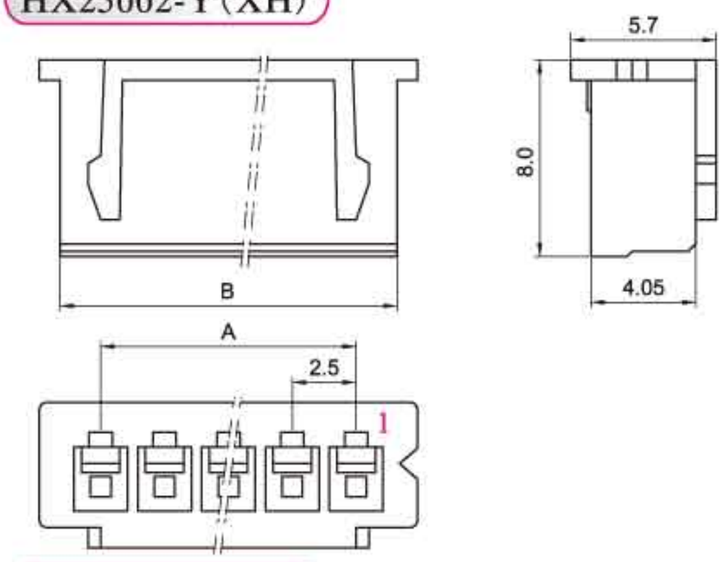

HX25002-PS（XH）

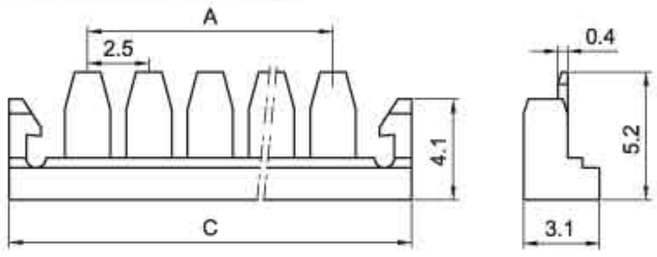

HX25003-AB（XH 立贴）

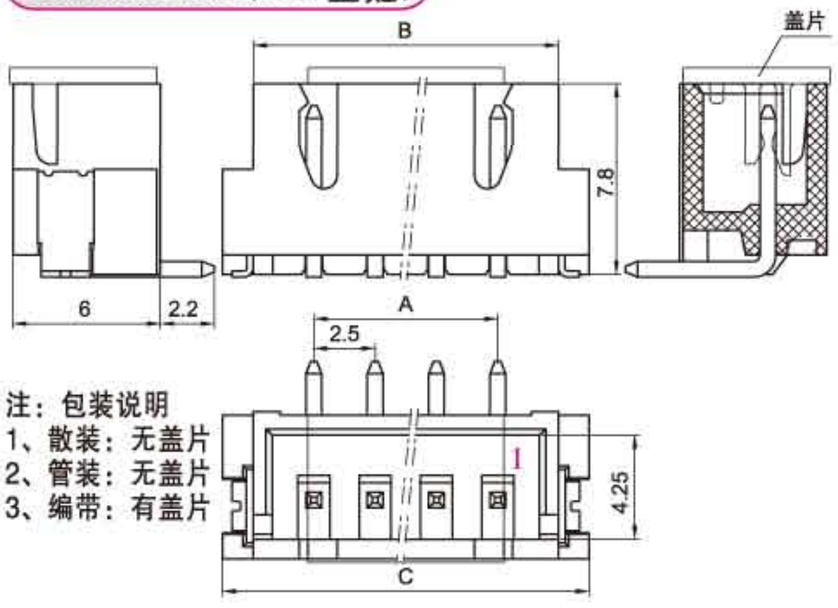

注：包装说明
1、散装：无盖片
2、管装：无盖片
3、编带：有盖片

HX25003-AWB（XH 卧贴）

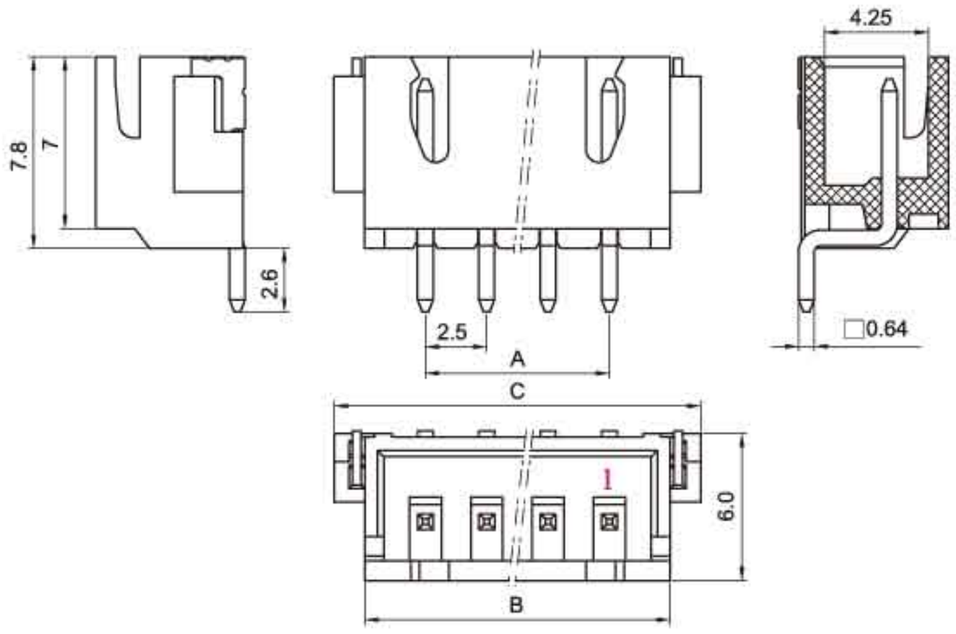

安装尺寸 MOUNTING MEASUREMENT

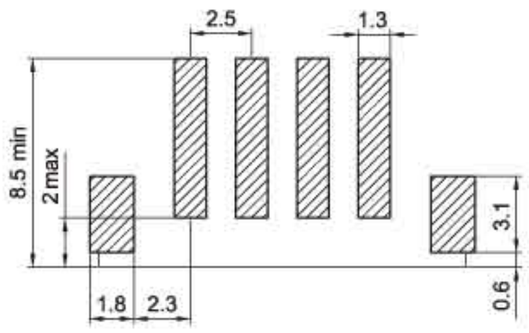

XH 立贴

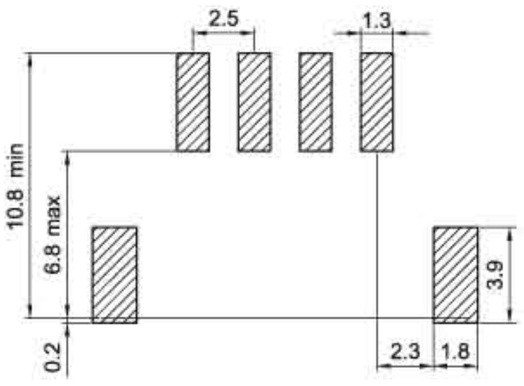

XH 卧贴

孔座 HOUSING（XH）

线数 Poles	型号 Type	尺寸Dimensions(mm) A	B	C
2	HX25002-2Y/PS	2.5	5.7	8.9
3	HX25002-3Y/PS	5.0	8.2	11.4
4	HX25002-4Y/PS	7.5	10.7	13.9
5	HX25002-5Y/PS	10.0	13.2	16.4
6	HX25002-6Y/PS	12.5	15.7	18.9
7	HX25002-7Y/PS	15.0	18.2	21.4
8	HX25002-8Y/PS	17.5	20.7	23.9
9	HX25002-9Y/PS	20.0	23.2	26.4
10	HX25002-10Y/PS	22.5	25.7	28.9
11	HX25002-11Y/PS	25.0	28.2	31.4
12	HX25002-12Y/PS	27.5	30.7	33.9
13	HX25002-13Y/PS	30.0	33.2	36.4
14	HX25002-14Y/PS	32.5	35.7	38.9
15	HX25002-15Y/PS	35.0	38.2	41.4

针座 WAFER（XH）

线数 Poles	型号 Type 立贴（180°）	卧贴（90°）	尺寸Dimensions(mm) A	B	C
2	HX25003-2AB	HX25003-2AWB	2.5	7.5	10.0
3	HX25003-3AB	HX25003-3AWB	5.0	10.0	12.5
4	HX25003-4AB	HX25003-4AWB	7.5	12.5	15.0
5	HX25003-5AB	HX25003-5AWB	10.0	15.0	17.5
6	HX25003-6AB	HX25003-6AWB	12.5	17.5	20.0
7	HX25003-7AB	HX25003-7AWB	15.0	20.0	22.5
8	HX25003-8AB	HX25003-8AWB	17.5	22.5	25.0
9	HX25003-9AB	HX25003-9AWB	20.0	25.0	27.5
10	HX25003-10AB	HX25003-10AWB	22.5	27.5	30.0
11	HX25003-11AB	HX25003-11AWB	25.0	30.0	32.5
12	HX25003-12AB	HX25003-12AWB	27.5	32.5	35.0
13	HX25003-13AB	HX25003-13AWB	30.0	35.0	37.5
14	HX25003-14AB	HX25003-14AWB	32.5	37.5	40.0
15	HX25003-15AB	HX25003-15AWB	35.0	40.0	42.5

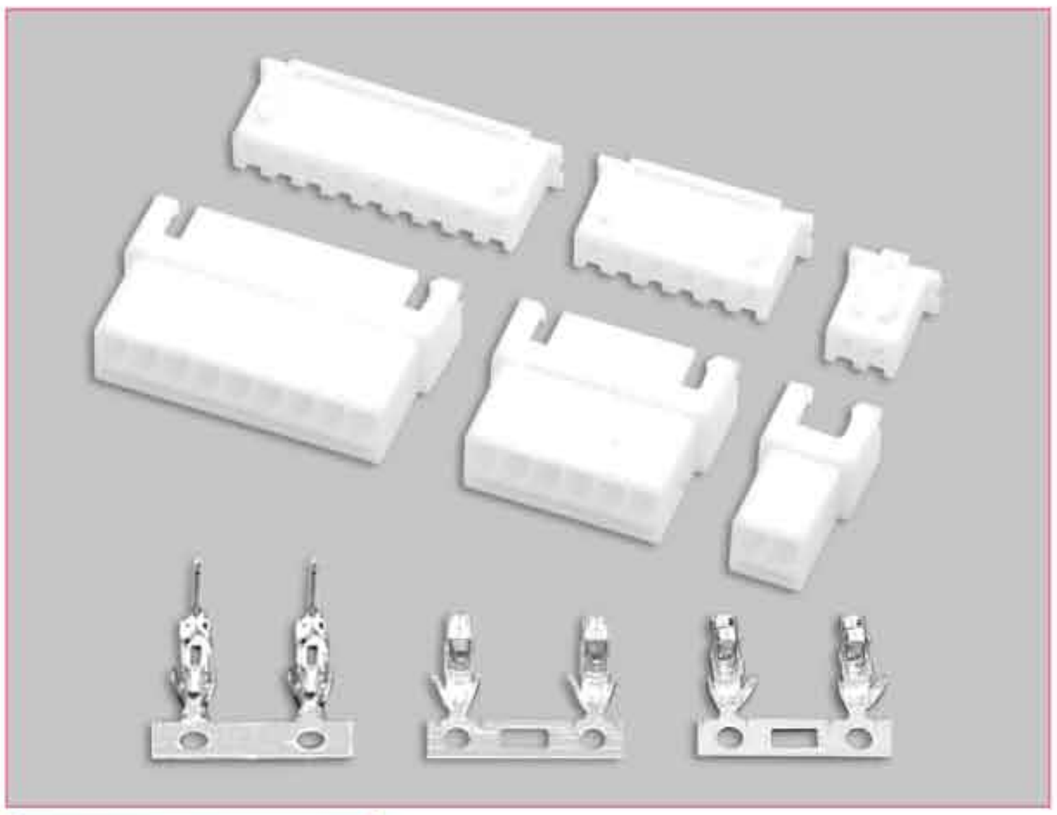

技术参数 SPECIFICATIONS

- 线数（Poles）：2 ～15
- 适用线规（Applicable wires）：AWG28#～22#
- 适应基板厚度（Applicable PC board thickness）：1.6mm
- 温度范围（Temperature range）：-25℃～85℃
- 额定电压（Voltage rating）：250V.Ac/Dc
- 额定电流（Current rating）：3A
- 接触电阻（Contact resistance）：≤0.02Ω
- 绝缘电阻（Insulation resistance）：≥1000MΩ
- 耐压（Withstand voltage）：1000V.Ac/1min
- 材料（Material）：
  - 孔座（Housing）：尼龙（PA66）UL94V-0
  - 针座（Wafer）：尼龙（PA66）UL94V-0
  - 插片（Retainer）：尼龙（PA66）UL94V-0
  - 端子（Terminal）：磷青铜（Phos.bronze Tin/plated）

端子 TERMINAL(XH)

型号 Type	适用线规 Applicable wires		电线外径 O.D of wire ins	数量 Quantity
	mm²	AWG#	mm	
HX25002-PT	0.08～0.33	28～22	1.0～1.8	6000PCS/盘
HX25002-PTA	0.08～0.33	28～22	1.0～1.8	6000PCS/盘
HX25002-PTC	0.08～0.33	28～22	1.0～1.8	6000PCS/盘
HX25002-RT	0.08～0.33	28～22	1.0～1.8	8000PCS/盘
HX25036-RT	0.08～0.33	28～22	1.0～1.8	8000PCS/盘

HX25002-RT(XH)

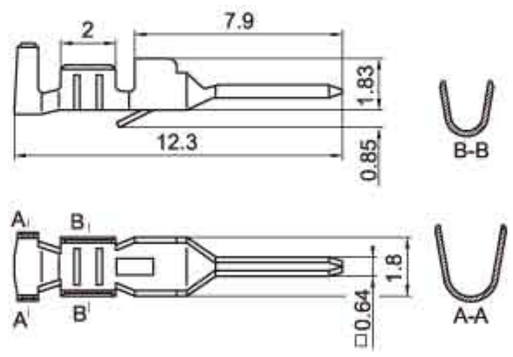

HX25036-RT(XHB)

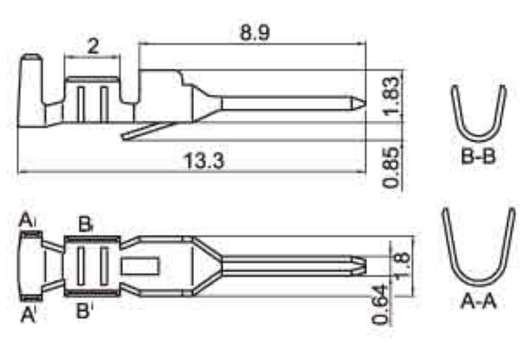

HX25002-PT(XH)

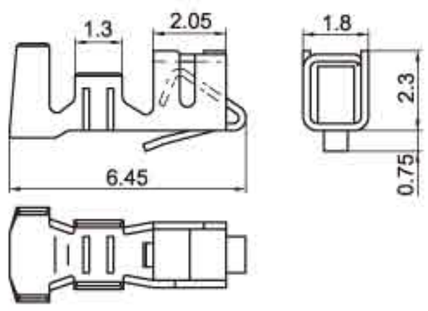

HX25002-PTA(XH)

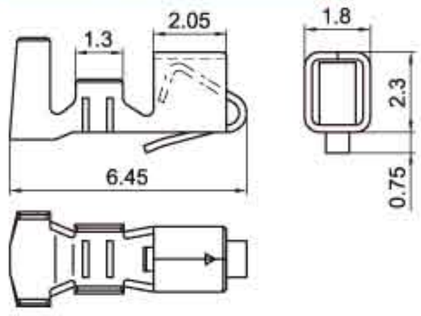

HX25002-R(XH)

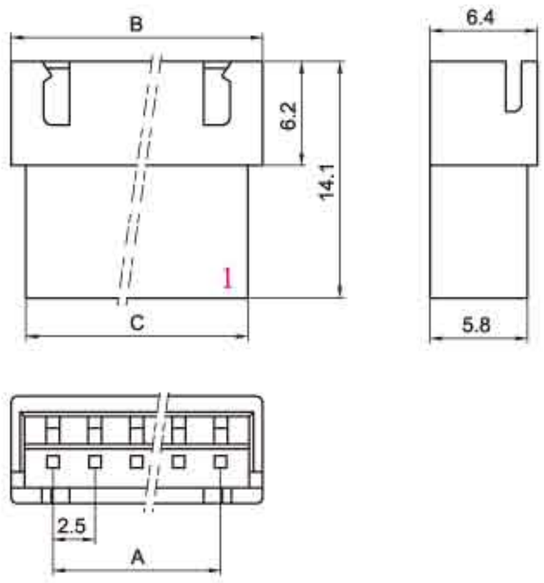

HX25002-PTC(XH)

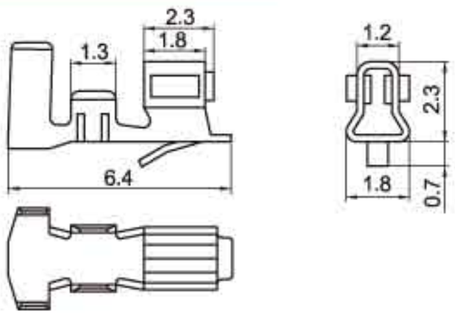

HX25002-Y(XH)

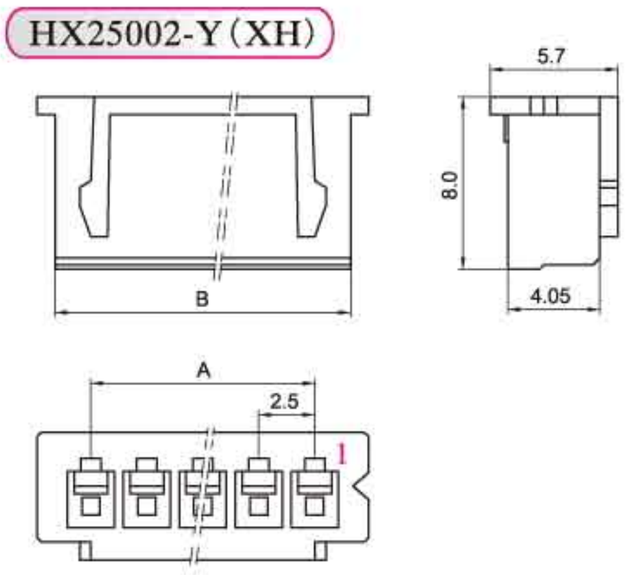

HX25002-PS(XH)

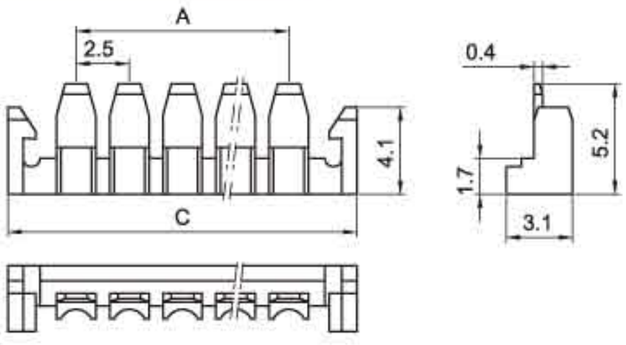

插头 PLUG HOUSING(XH/TJC3)

线数 Poles	型号Type 插头Housing	插片Retainer	尺寸Dimensions(mm) A	B	C
2	HX25002-2Y	HX25002-2PS	2.5	5.7	8.9
3	HX25002-3Y	HX25002-3PS	5.0	8.2	11.4
4	HX25002-4Y	HX25002-4PS	7.5	10.7	13.9
5	HX25002-5Y	HX25002-5PS	10.0	13.2	16.4
6	HX25002-6Y	HX25002-6PS	12.5	15.7	18.9
7	HX25002-7Y	HX25002-7PS	15.0	18.2	21.4
8	HX25002-8Y	HX25002-8PS	17.5	20.7	23.9
9	HX25002-9Y	HX25002-9PS	20.0	23.2	26.4
10	HX25002-10Y	HX25002-10PS	22.5	25.7	28.9
11	HX25002-11Y	HX25002-11PS	25.0	28.2	31.4
12	HX25002-12Y	HX25002-12PS	27.5	30.7	33.9
13	HX25002-13Y	HX25002-13PS	30.0	33.2	36.4
14	HX25002-14Y	HX25002-14PS	32.5	35.7	38.9
15	HX25002-15Y	HX25002-15PS	35.0	38.2	41.4

插座 RECEPTACLE HOUSING(XH/TJC3)

线数 Poles	型号 Type	尺寸Dimensions(mm) A	B	C
2	HX25002-2R	2.5	7.5	5.8
3	HX25002-3R	5.0	10.0	8.3
4	HX25002-4R	7.5	12.5	10.8
5	HX25002-5R	10.0	15.0	13.3
6	HX25002-6R	12.5	17.5	15.8
7	HX25002-7R	15.0	20.0	18.3
8	HX25002-8R	17.5	22.5	20.8
9	HX25002-9R	20.0	25.0	23.3
10	HX25002-10R	22.5	27.5	25.8
11	HX25002-11R	25.0	30.0	28.3
12	HX25002-12R	27.5	32.5	30.8
13	HX25002-13R	30.0	35.0	33.3
14	HX25002-14R	32.5	37.5	35.8
15	HX25002-15R	35.0	40.0	38.3

(XHB/TJC26)型条形连接器
(XHB/TJC26) Pressure Welding Bar Connector

间距（Pitch）：2.5mm（.098"）

技术参数 SPECIFICATIONS

- 线数（Poles）：2～16
- 适用线规（Applicable wires）：AWG28#～22#
- 适应基板厚度（Applicable PC board thickness）：1.6mm
- 温度范围（Temperature range）：-25℃～85℃
- 额定电压（Voltage rating）：250V.Ac/Dc
- 额定电流（Current rating）：3A
- 接触电阻（Contact resistance）：≤0.02Ω
- 绝缘电阻（Insulation resistance）：≥1000MΩ
- 耐压（Withstand voltage）：1000V.Ac/1min
- 材料（Material）：
  - 孔座（Housing）：尼龙（PA66）UL94V-0
  - 针座（Wafer）：尼龙（PA66）UL94V-0
  - 插片（Retainer）：尼龙（PA66）UL94V-0
  - 端子（Terminal）：磷青铜（Phos.bronze Tin/plated）

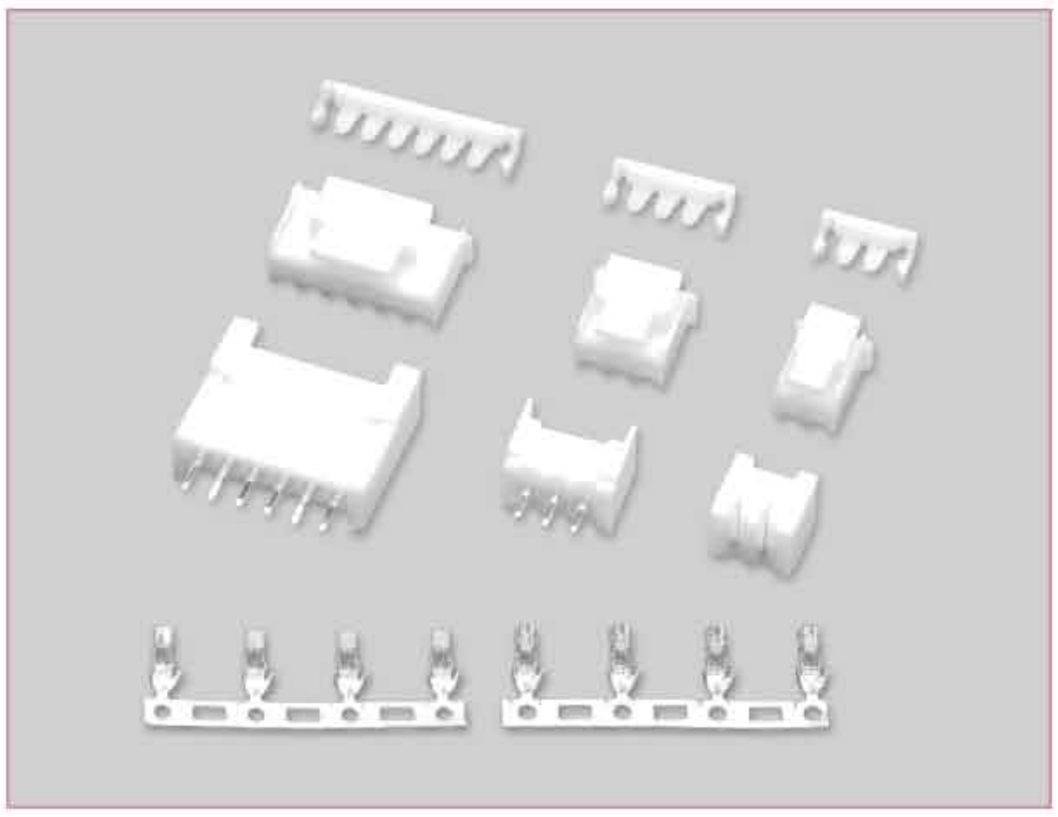

端子 TERMINAL(XH)

型号 Type	适用线规 Applicable wires		电线外径 O.D of wire ins	数量 Quantity
	mm^2	AWG#	mm	
HX25002-PT	0.08～0.33	28～22	1.0～1.8	6000PCS/盘
HX25002-PTA	0.08～0.33	28～22	1.0～1.8	6000PCS/盘

HX25002-PT(XH)

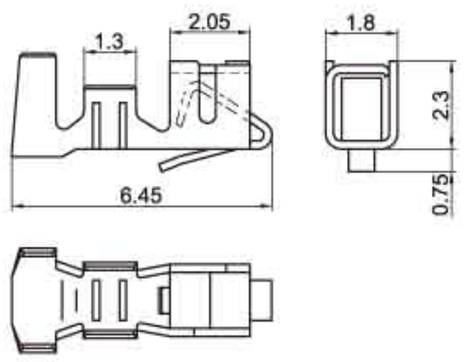

HX25002-PTA(XH)

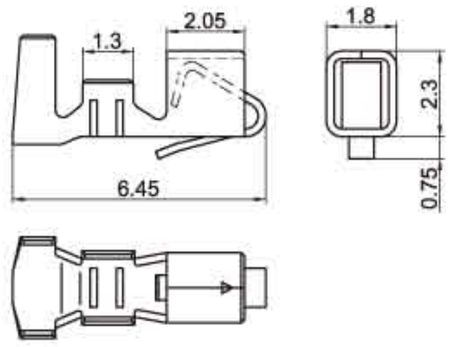

HX25036-Y(XHB)

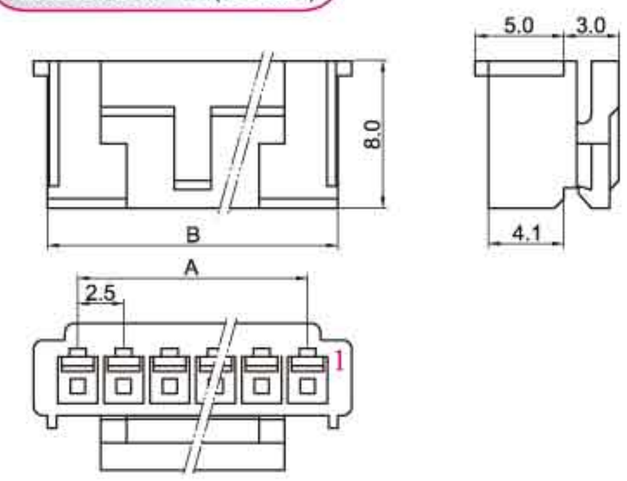

HX25002-PS(XH)

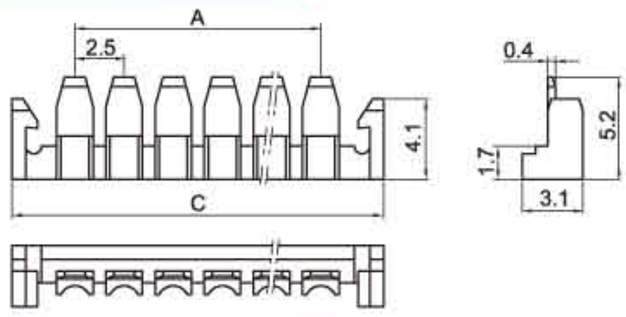

HX25037-BH(XHB)

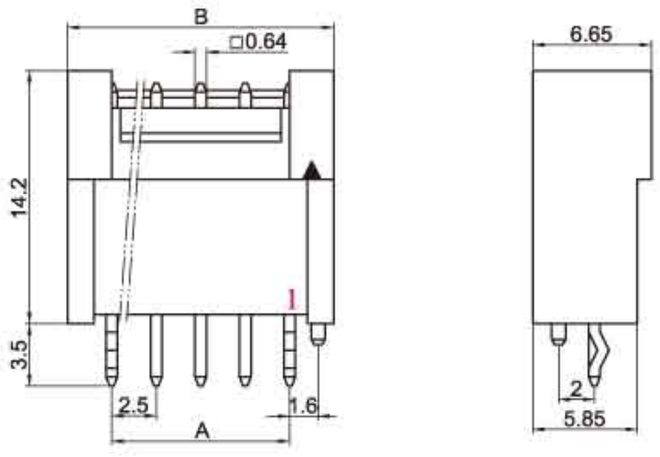

HX25037-A(XHB)

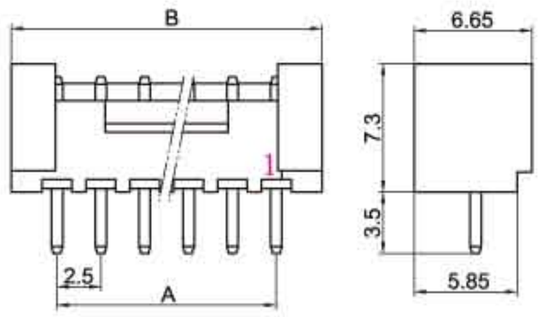

HX25037-B(XHB)

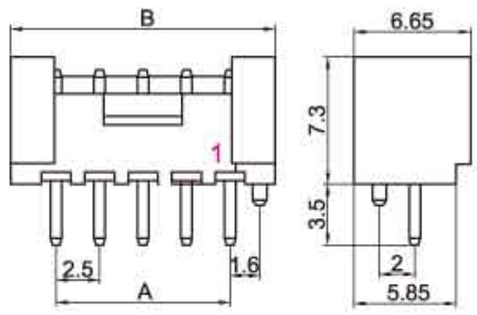

HX25037-WAP(XHB)

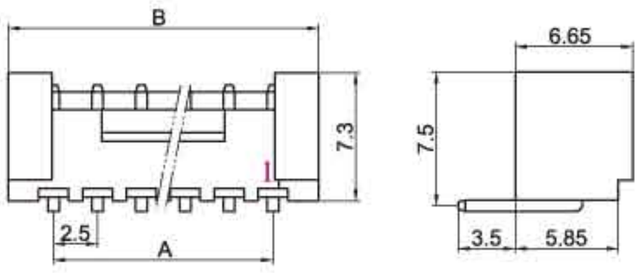

安装尺寸 MOUNTING MEASUREMENT

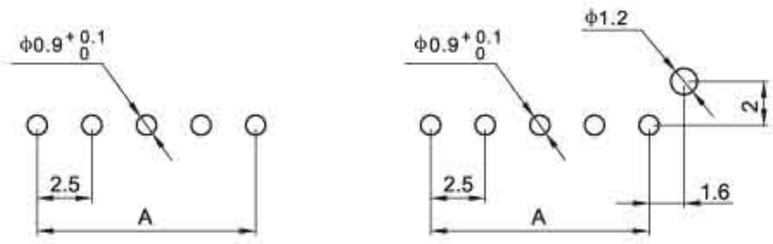

(XHB-A/WAP)　(XHB-B/BH)

孔座 HOUSING(XHB)

线数 Poles	型号 Type 插头Housing	插片Retainer	尺寸Dimensions(mm) A	B	C
2	HX25036-2Y	HX25002-2PS	2.5	5.8	8.9
3	HX25036-3Y	HX25002-3PS	5.0	8.3	11.4
4	HX25036-4Y	HX25002-4PS	7.5	10.8	13.9
5	HX25036-5Y	HX25002-5PS	10.0	13.3	16.4
6	HX25036-6Y	HX25002-6PS	12.5	15.8	18.9
7	HX25036-7Y	HX25002-7PS	15.0	18.3	21.4
8	HX25036-8Y	HX25002-8PS	17.5	20.8	23.9
9	HX25036-9Y	HX25002-9PS	20.0	23.3	26.4
10	HX25036-10Y	HX25002-10PS	22.5	25.8	28.9
11	HX25036-11Y	HX25002-11PS	25.0	28.3	31.4
12	HX25036-12Y	HX25002-12PS	27.5	30.8	33.9
13	HX25036-13Y	HX25002-13PS	30.0	33.3	36.4
14	HX25036-14Y	HX25002-14PS	32.5	35.8	38.9
15	HX25036-15Y	HX25002-15PS	35.0	38.3	41.4
16	HX25036-16Y		37.5	40.8	43.9

针座 WAFER(XHB)

线数 Poles	型号 Type XHB-A/WAP	XHB-B/BH	尺寸Dimensions(mm) A	B
2	HX25037-2A/WAP	HX25037-2B/BH	2.5	7.5
3	HX25037-3A/WAP	HX25037-3B/BH	5.0	10.0
4	HX25037-4A/WAP	HX25037-4B/BH	7.5	12.5
5	HX25037-5A/WAP	HX25037-5B/BH	10.0	15.0
6	HX25037-6A/WAP	HX25037-6B/BH	12.5	17.5
7	HX25037-7A/WAP	HX25037-7B/BH	15.0	20.0
8	HX25037-8A/WAP	HX25037-8B/BH	17.5	22.5
9	HX25037-9A/WAP	HX25037-9B/BH	20.0	25.0
10	HX25037-10A/WAP	HX25037-10B/BH	22.5	27.5
11	HX25037-11A/WAP	HX25037-11B/BH	25.0	30.0
12	HX25037-12A/WAP	HX25037-12B/BH	27.5	32.5
13	HX25037-13A/WAP	HX25037-13B/BH	30.0	35.0
14	HX25037-14A/WAP	HX25037-14B/BH	32.5	37.5
15	HX25037-15A/WAP	HX25037-15B/BH	35.0	40.0
16	HX25037-16A/WAP	HX25037-16B/BH	37.5	42.5

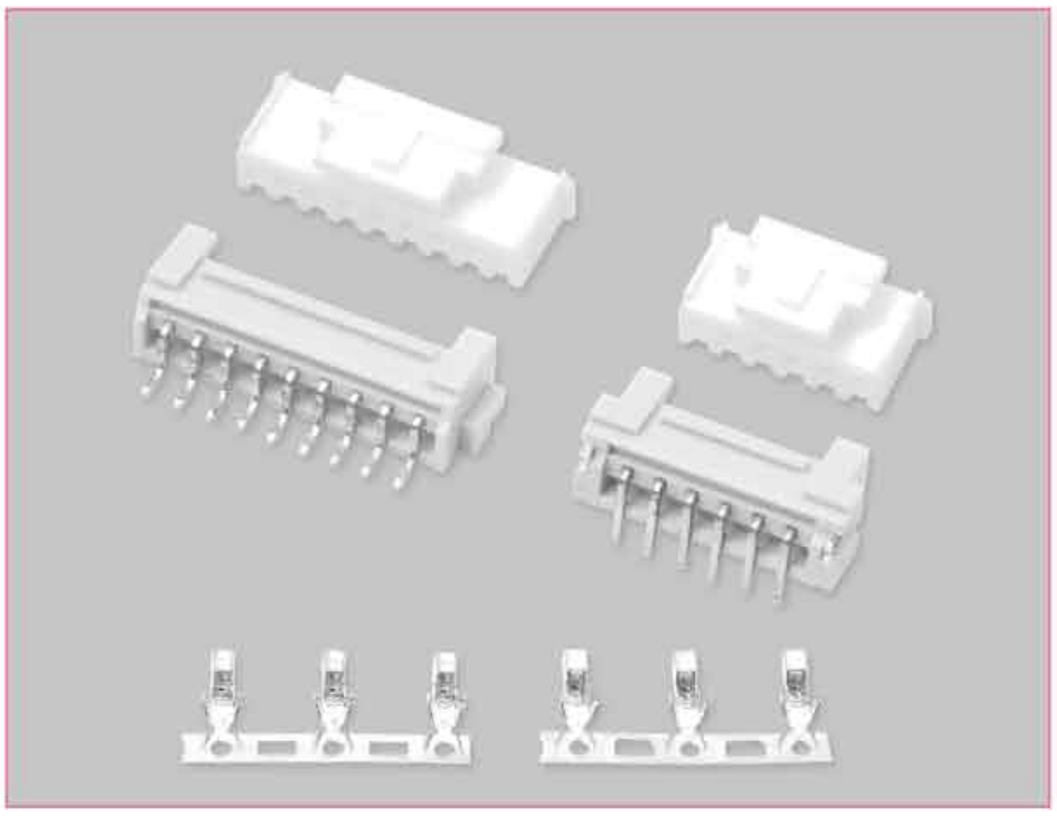

技术参数 SPECIFICATIONS

- 线数（Poles）：2～16
- 适用线规（Applicable wires）：AWG28#～22#
- 温度范围（Temperature range）：-25℃～85℃
- 额定电压（Voltage rating）：250V.Ac/Dc
- 额定电流（Current rating）：3A
- 接触电阻（Contact resistance）：≤0.02Ω
- 绝缘电阻（Insulation resistance）：≥1000MΩ
- 耐压（Withstand voltage）：1000V.Ac/1min
- 材料（Material）：
  - 孔座（Housing）：尼龙（PA66）UL94V-0
  - 针座（Wafer）：PA-9T UL94V-0
  - 端子（Terminal）：磷青铜（Phos.bronze Tin/plated）
- 包装方式（Package）：贴片（Wafer）
  - 散装 Loosen Package
  - 编带 Tape And Reel Package

端子 TERMINAL(XH)

型号 Type	适用线规 Applicable wires		电线外径 O.D of wire ins	数 量 Quantity
	mm²	AWG#	mm	
HX25002-PT	0.08～0.33	28～22	1.0～1.8	6000PCS/盘
HX25002-PTA	0.08～0.33	28～22	1.0～1.8	6000PCS/盘

HX25002-PT(XH)

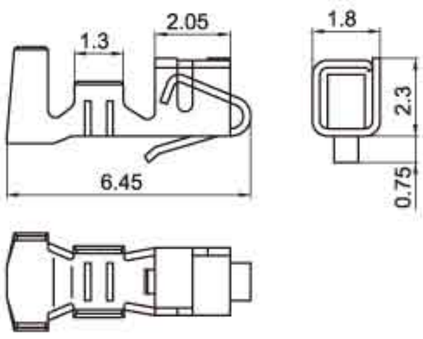

HX25002-PTA(XH)

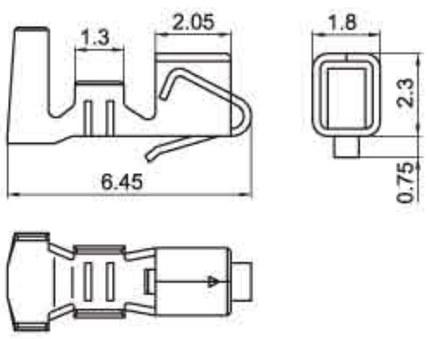

HX25036-Y(XHB)

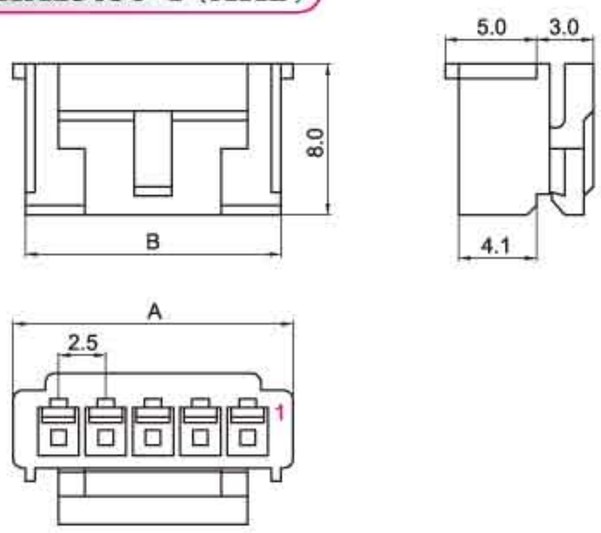

HX25037-AB(XHB立贴)

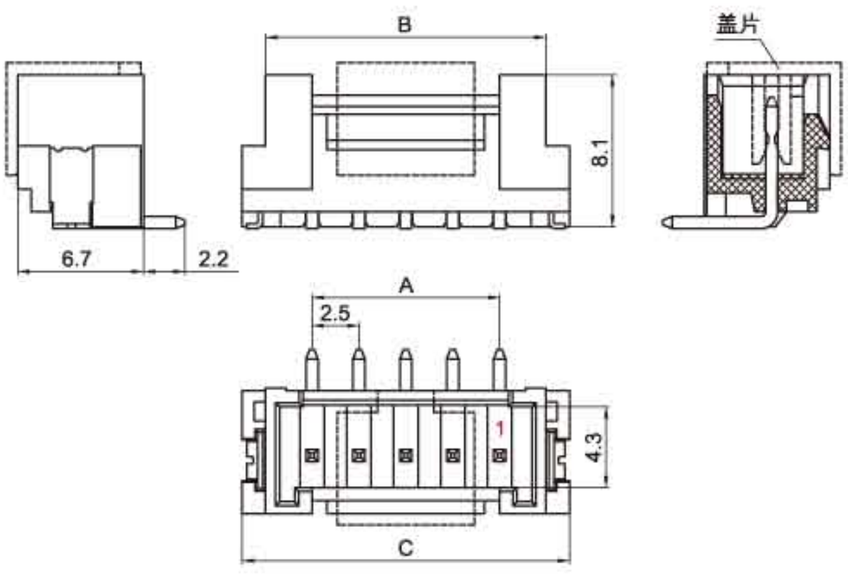

HX25037-AWB(XHB卧贴)

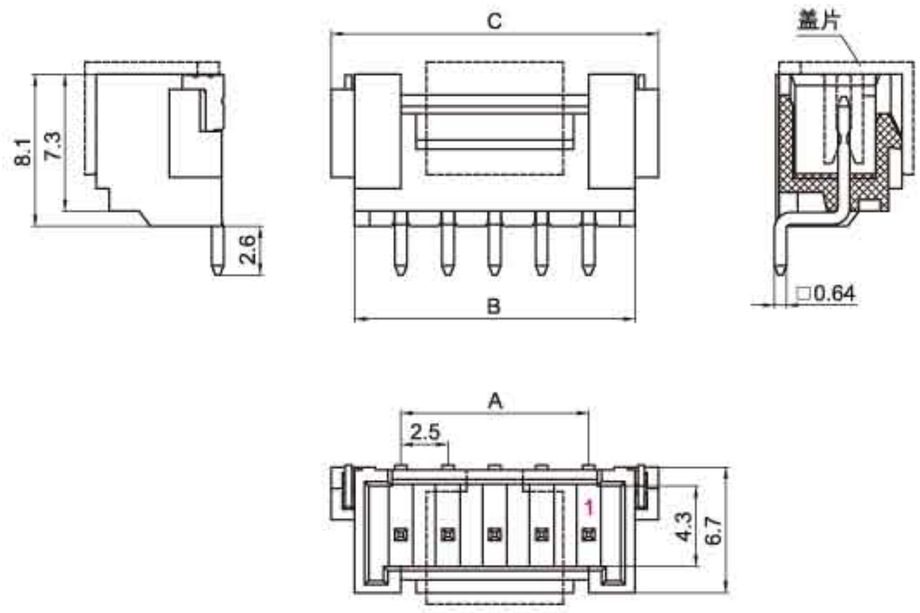

安装尺寸 MOUNTING MEASUREMENT

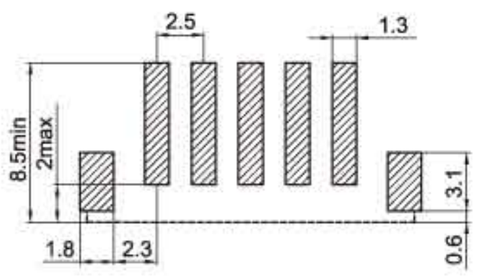

(XHB-AB 立贴)

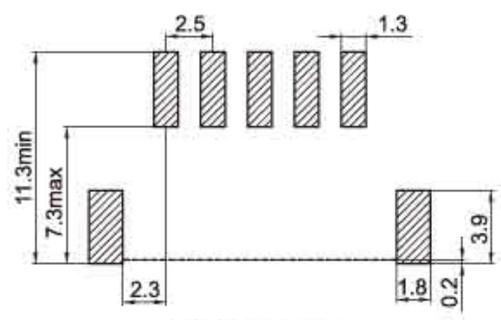

(XHB-AWB 卧贴)

孔座 HOUSING(XHB)

线数 Poles	型号 Type	尺寸Dimensions(mm) A	B
2	HX25036-2Y	2.5	5.8
3	HX25036-3Y	5.0	8.3
4	HX25036-4Y	7.5	10.8
5	HX25036-5Y	10.0	13.3
6	HX25036-6Y	12.5	15.8
7	HX25036-7Y	15.0	18.3
8	HX25036-8Y	17.5	20.8
9	HX25036-9Y	20.0	23.3
10	HX25036-10Y	22.5	25.8
11	HX25036-11Y	25.0	28.3
12	HX25036-12Y	27.5	30.8
13	HX25036-13Y	30.0	33.3
14	HX25036-14Y	32.5	35.8
15	HX25036-15Y	35.0	38.3
16	HX25036-16Y	37.5	40.8

针座 WAFER(XHB)

线数 Poles	型号 Type	尺寸Dimensions(mm) A	B	C
2	HX25037-2AB/AWB	2.5	7.5	10.0
3	HX25037-3AB/AWB	5.0	10.0	12.5
4	HX25037-4AB/AWB	7.5	12.5	15.0
5	HX25037-5AB/AWB	10.0	15.0	17.5
6	HX25037-6AB/AWB	12.5	17.5	20.0
7	HX25037-7AB/AWB	15.0	20.0	22.5
8	HX25037-8AB/AWB	17.5	22.5	25.0
9	HX25037-9AB/AWB	20.0	25.0	27.5
10	HX25037-10AB/AWB	22.5	27.5	30.0
11	HX25037-11AB/AWB	25.0	30.0	32.5
12	HX25037-12AB/AWB	27.5	32.5	35.0
13	HX25037-13AB/AWB	30.0	35.0	37.5
14	HX25037-14AB/AWB	32.5	37.5	40.0
15	HX25037-15AB/AWB	35.0	40.0	42.5
16	HX25037-16AB/AWB	37.5	42.5	45.0

技术参数 SPECIFICATIONS

- 线数（Poles）：2～16
- 适用线规（Applicable wires）：AWG28#～22#
- 温度范围（Temperature range）：-25℃～85℃
- 额定电压（Voltage rating）：250V.Ac/Dc
- 额定电流（Current rating）：3A
- 接触电阻（Contact resistance）：≤0.02Ω
- 绝缘电阻（Insulation resistance）：≥1000MΩ
- 耐压（Withstand voltage）：1000V.Ac/1min
- 材料（Material）：
  - 插头（Plug housing）：尼龙（PA66）UL94V-0
  - 插座（Receptacle housing）：尼龙（PA66）UL94V-0
  - 端子（Terminal）：磷青铜（Phos.bronze Tin/plated）

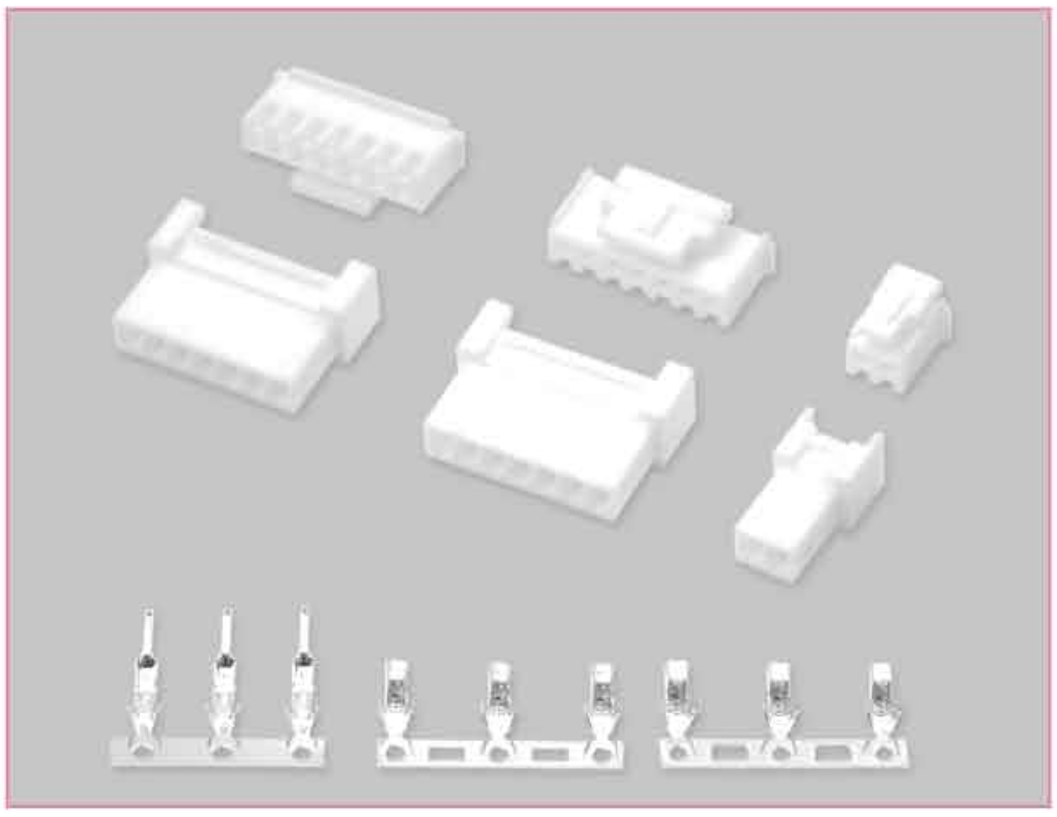

端子 TERMINAL(XH、XHB)

型号 Type	适用线规 Applicable wires		电线外径 O.D of wire ins	数量 Quantity
	mm^2	AWG#	mm	
HX25002-PT	0.08～0.33	28～22	1.0～1.8	6000PCS/盘
HX25002-PTA	0.08～0.33	28～22	1.0～1.8	6000PCS/盘
HX25036-PT	0.08～0.33	28～22	1.0～1.8	8000PCS/盘

HX25002-PT(XH)

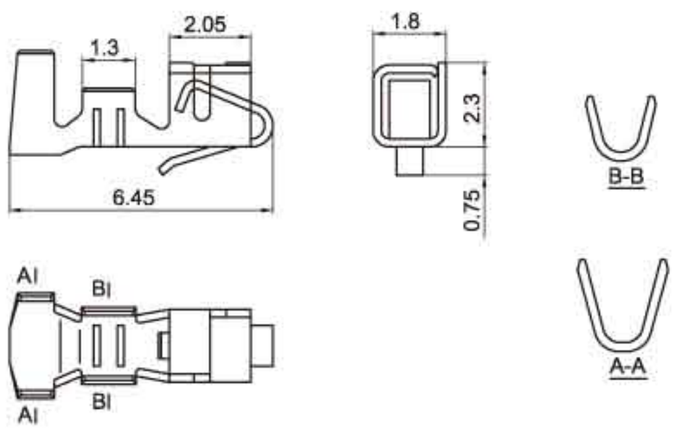

HX25002-PTA(XH)

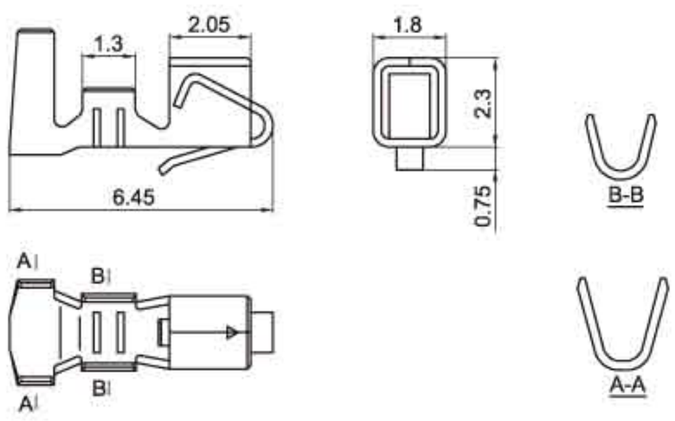

HX25036-Y(XHB)

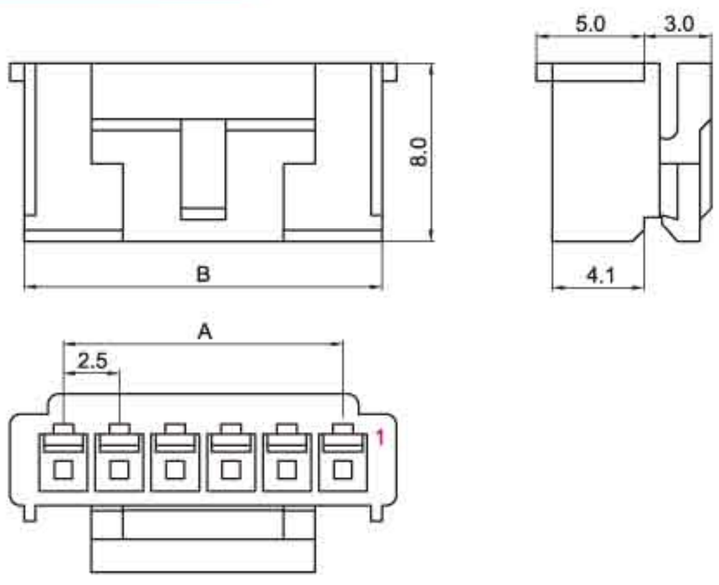

HX25036-RT(XHB)

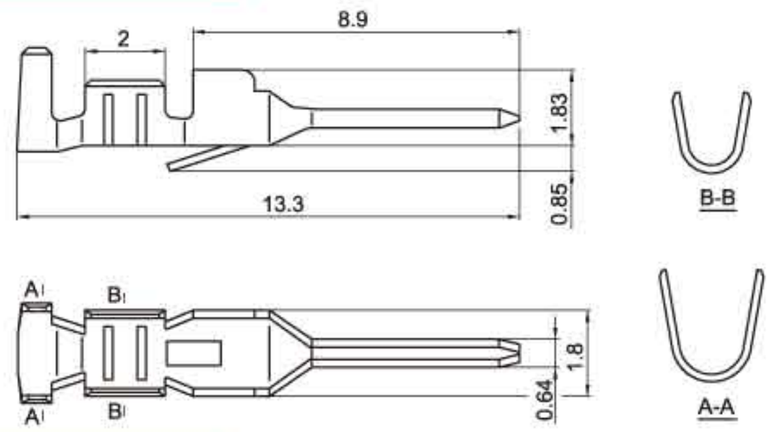

HX25036-R(XHB)

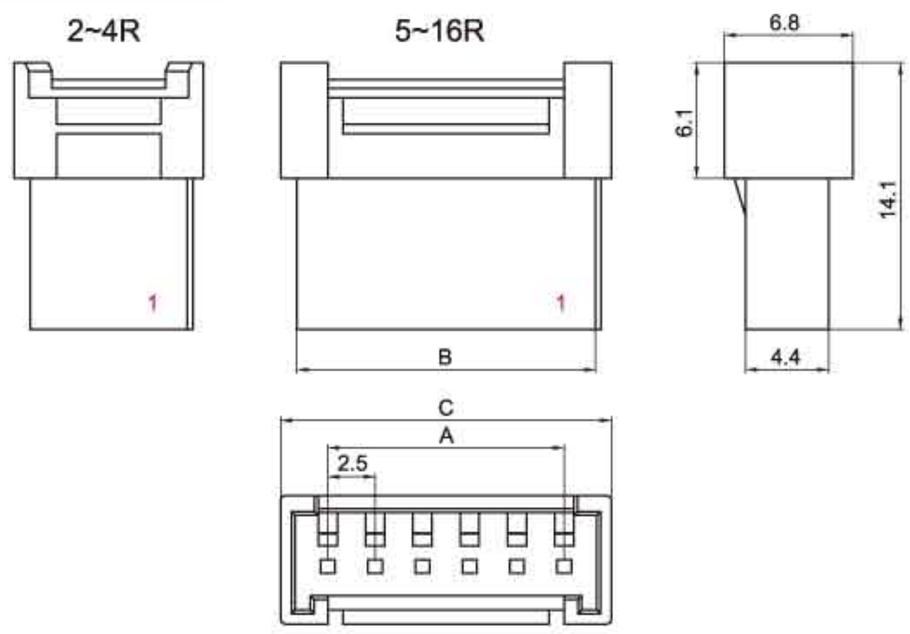

插头 PLUG HOUSING(XHB)

线数 Poles	型号 Type	尺寸Dimensions(mm) A	B
2	HX25036-2Y	2.5	5.8
3	HX25036-3Y	5.0	8.3
4	HX25036-4Y	7.5	10.8
5	HX25036-5Y	10.0	13.3
6	HX25036-6Y	12.5	15.8
7	HX25036-7Y	15.0	18.3
8	HX25036-8Y	17.5	20.8
9	HX25036-9Y	20.0	23.3
10	HX25036-10Y	22.5	25.8
11	HX25036-11Y	25.0	28.3
12	HX25036-12Y	27.5	30.8
13	HX25036-13Y	30.0	33.3
14	HX25036-14Y	32.5	35.8
15	HX25036-15Y	35.0	38.3
16	HX25036-16Y	37.5	40.8

插座 RECEPTACLE HOUSING(XHB)

线数 Poles	型号 Type	尺寸Dimensions(mm) A	B	C
2	HX25036-2R	2.5	5.8	7.5
3	HX25036-3R	5.0	8.3	10.0
4	HX25036-4R	7.5	10.8	12.5
5	HX25036-5R	10.0	13.3	15.0
6	HX25036-6R	12.5	15.8	17.5
7	HX25036-7R	15.0	18.3	20.0
8	HX25036-8R	17.5	20.8	22.5
9	HX25036-9R	20.0	23.3	25.0
10	HX25036-10R	22.5	25.8	27.5
11	HX25036-11R	25.0	28.3	30.0
12	HX25036-12R	27.5	30.8	32.5
13	HX25036-13R	30.0	33.3	35.0
14	HX25036-14R	32.5	35.8	37.5
15	HX25036-15R	35.0	38.3	40.0
16	HX25036-16R	37.5	40.8	42.5

(XHB双排)型条形连接器
(XHB) Pressure Welding Bar Connector

间距（Pitch）：2.5mm（.098"）

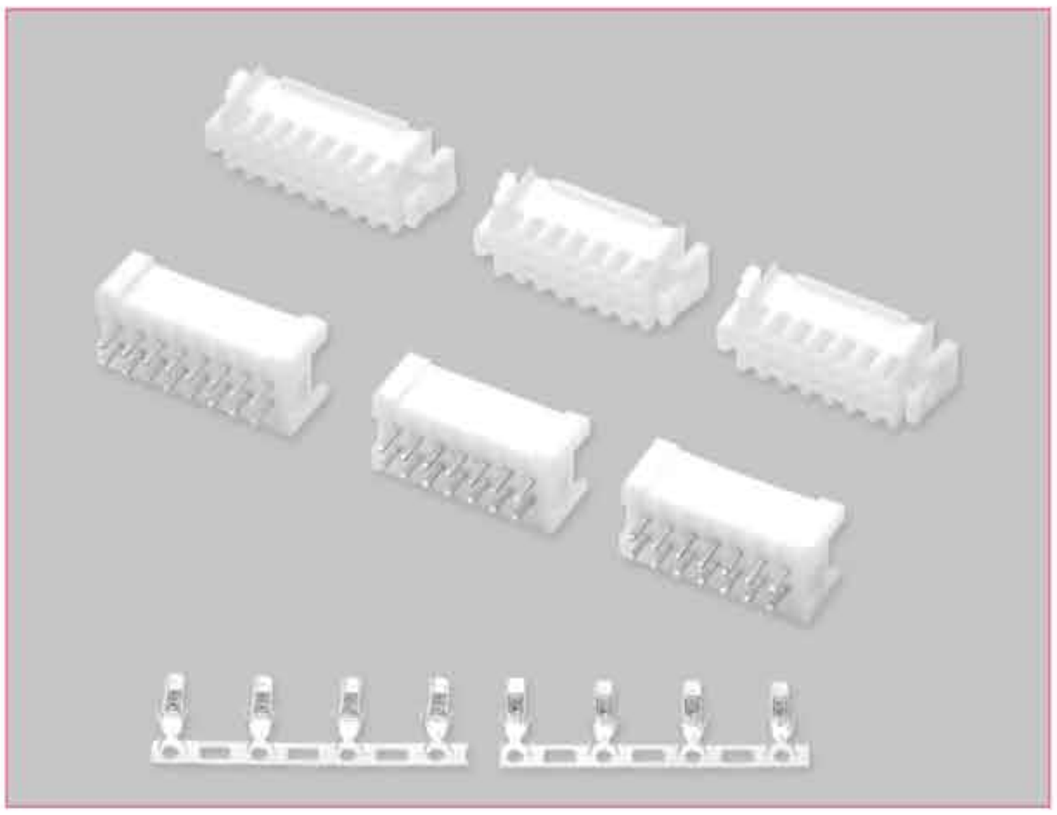

技术参数 SPECIFICATIONS

- 线数（Poles）：4～40
- 适用线规（Applicable wires）：AWG28#～22#
- 适应基板厚度（Applicable PC board thickness）：1.6mm
- 温度范围（Temperature range）：-25℃～85℃
- 额定电压（Voltage rating）：250V.Ac/Dc
- 额定电流（Current rating）：3A
- 接触电阻（Contact resistance）：≤0.02Ω
- 绝缘电阻（Insulation resistance）：≥1000MΩ
- 耐压（Withstand voltage）：1000V.Ac/1min
- 材料（Material）：
  - 孔座（Housing）：尼龙（PA66）UL94V-0
  - 针座（Wafer）：尼龙（PA66）UL94V-0
  - 端子（Terminal）：磷青铜（Phos.bronze Tin/plated）

端子 TERMINAL(XH)

型号 Type	适用线规 Applicable wires		电线外径 O.D of wire ins	数 量 Quantity
	mm²	AWG#	mm	
HX25002-PT	0.08～0.33	28～22	1.0～1.8	6000PCS/盘
HX25002-PTA	0.08～0.33	28～22	1.0～1.8	6000PCS/盘

HX25002-PT(XH)

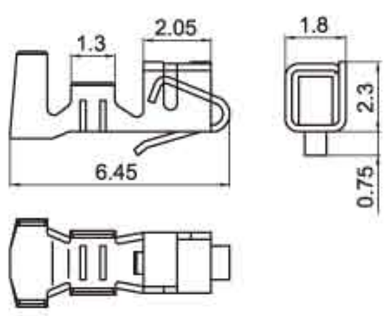

HX25002-PTA(XH)

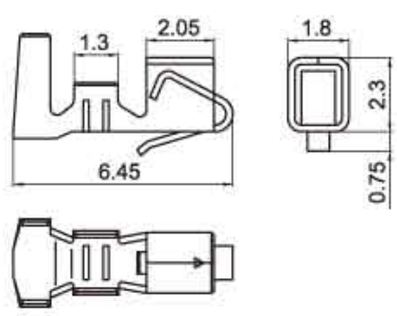

HX25036-YS(XHB)

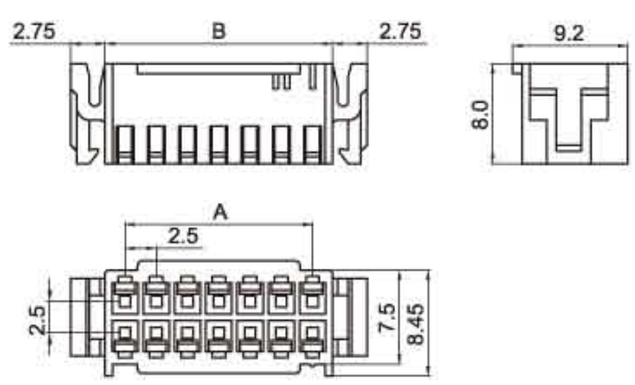

HX25037-AS(XHB)

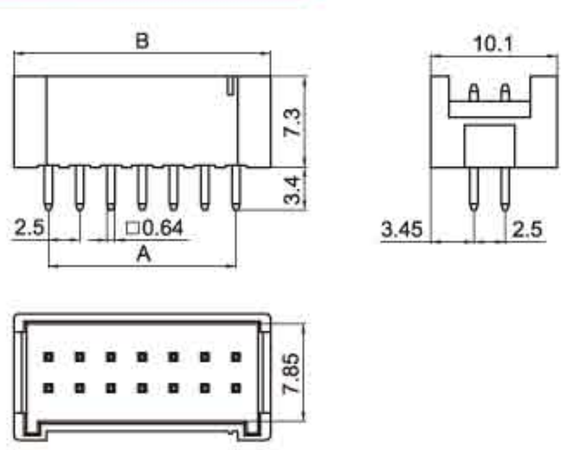

HX25037-BS(XHB)

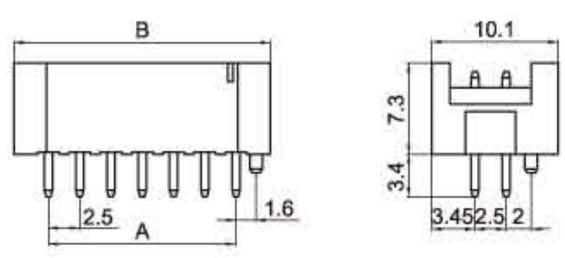

HX25037-WAS(XHB)

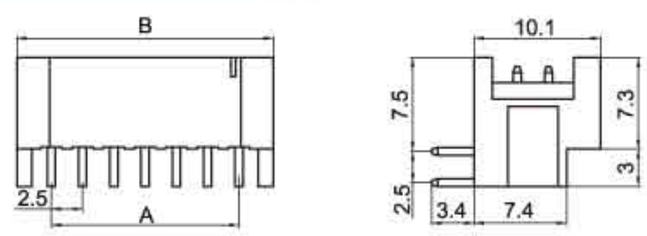

HX25037-WAE(XHB)

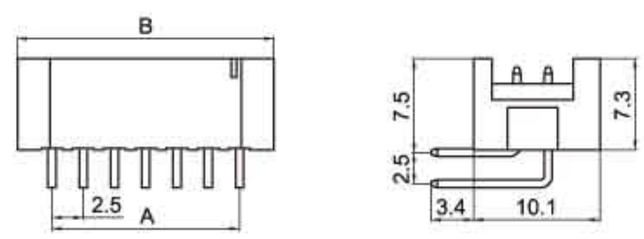

安装尺寸 MOUNTING MEASUREMENT

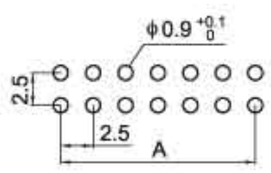

XHB-AS/WAS/WAE

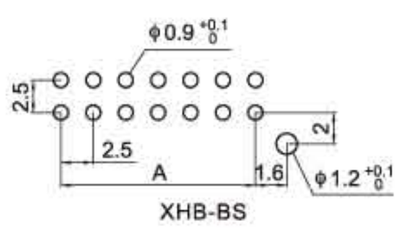

XHB-BS

孔座 HOUSING(XHB)

线数 Poles	型号 Type	尺寸Dimensions(mm) A	B
4	HX25036-2x2YS	2.5	5.7
6	HX25036-2x3YS	5.0	8.2
8	HX25036-2x4YS	7.5	10.7
10	HX25036-2x5YS	10.0	13.2
12	HX25036-2x6YS	12.5	15.7
14	HX25036-2x7YS	15.0	18.2
16	HX25036-2x8YS	17.5	20.7
18	HX25036-2x9YS	20.0	23.2
20	HX25036-2x10YS	22.5	25.7
22	HX25036-2x11YS	25.0	28.2
24	HX25036-2x12YS	27.5	30.7
26	HX25036-2x13YS	30.0	33.2
28	HX25036-2x14YS	32.5	35.7
30	HX25036-2x15YS	35.0	38.2
32	HX25036-2x16YS	37.5	40.7
34	HX25036-2x17YS	40.0	43.2
36	HX25036-2x18YS	42.5	45.7
38	HX25036-2x19YS	45.0	48.2
40	HX25036-2x20YS	47.5	50.7

针座 WAFER(XHB)

线数 Poles	型号 Type	尺寸Dimensions(mm) A	B
4	HX25037-2x2AS/BS/WAS/WAE	2.5	8.0
6	HX25037-2x3AS/BS/WAS/WAE	5.0	10.5
8	HX25037-2x4AS/BS/WAS/WAE	7.5	13.0
10	HX25037-2x5AS/BS/WAS/WAE	10.0	15.5
12	HX25037-2x6AS/BS/WAS/WAE	12.5	18.0
14	HX25037-2x7AS/BS/WAS/WAE	15.0	20.5
16	HX25037-2x8AS/BS/WAS/WAE	17.5	23.0
18	HX25037-2x9AS/BS/WAS/WAE	20.0	25.5
20	HX25037-2x10AS/BS/WAS/WAE	22.5	28.0
22	HX25037-2x11AS/BS/WAS/WAE	25.0	30.5
24	HX25037-2x12AS/BS/WAS/WAE	27.5	33.0
26	HX25037-2x13AS/BS/WAS/WAE	30.0	35.5
28	HX25037-2x14AS/BS/WAS/WAE	32.5	38.0
30	HX25037-2x15AS/BS/WAS/WAE	35.0	40.5
32	HX25037-2x16AS/BS/WAS/WAE	37.5	43.0
34	HX25037-2x17AS/BS/WAS/WAE	40.0	45.5
36	HX25037-2x18AS/BS/WAS/WAE	42.5	48.0
38	HX25037-2x19AS/BS/WAS/WAE	45.0	50.5
40	HX25037-2x20AS/BS/WAS/WAE	47.5	53.0

技术参数 SPECIFICATIONS

- 线数（Poles）：2～15
- 适用线规（Applicable wires）：AWG28#～22#
- 适应基板厚度（Applicable PC board thickness）：1.6mm
- 温度范围（Temperature range）：-25℃～85℃
- 额定电压（Voltage rating）：250V.Ac/Dc
- 额定电流（Current rating）：3A
- 接触电阻（Contact resistance）：≤0.02Ω
- 绝缘电阻（Insulation resistance）：≥1000MΩ
- 耐压（Withstand voltage）：1000V.Ac/1min
- 材料（Material）：
  - 孔座（Housing）：尼龙（PA66）UL94V-0
  - 针座（Wafer）：尼龙（PA66）UL94V-0
  - 插片（Retainer）：尼龙（PA66）UL94V-0
  - 端子（Terminal）：磷青铜（Phos.bronze Tin/plated）

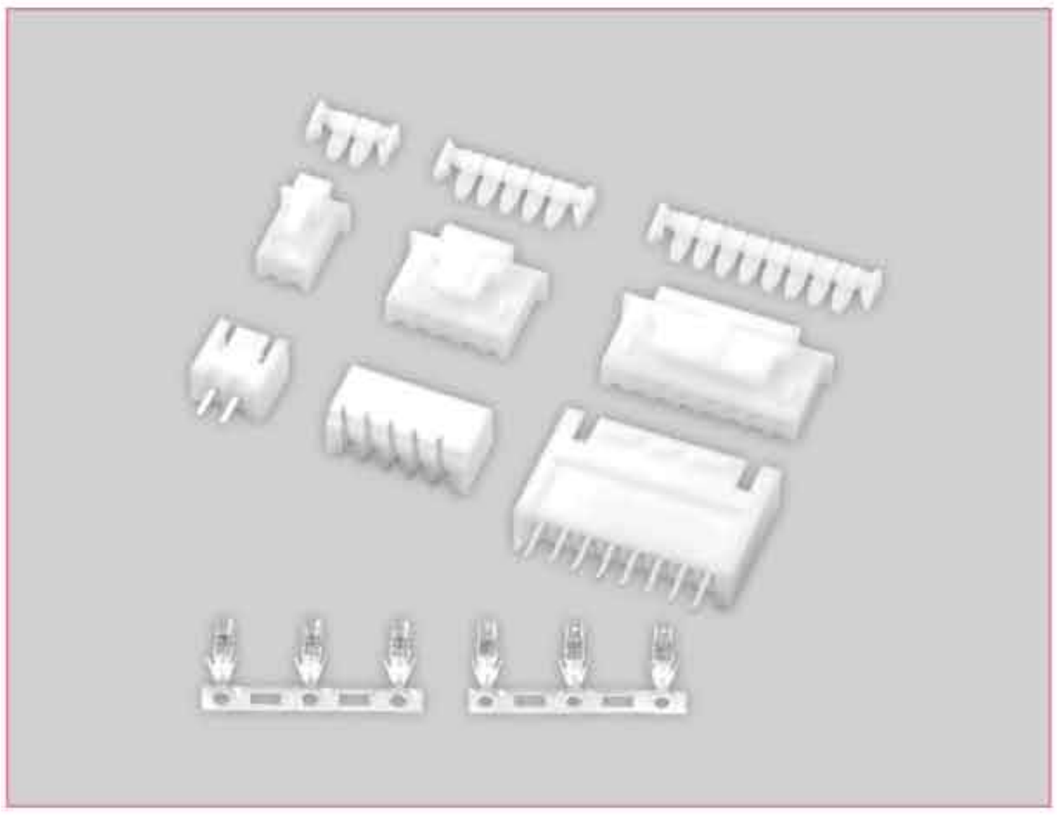

端子 TERMINAL（XH）

型号 Type	适用线规 Applicable wires		电线外径 O.D of wire ins	数量 Quantity
	mm^2	AWG#	mm	
HX25002-PT	0.08～0.33	28～22	1.0～1.8	6000PCS/盘
HX25002-PTA	0.08～0.33	28～22	1.0～1.8	6000PCS/盘

HX25002-PT（XH）

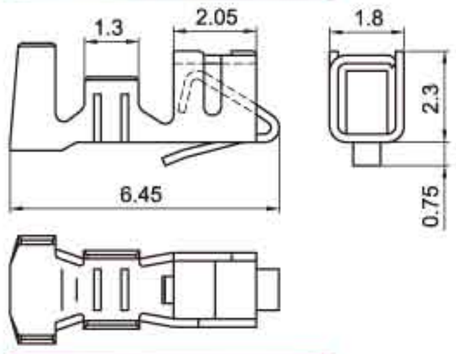

HX25002-PTA（XH）

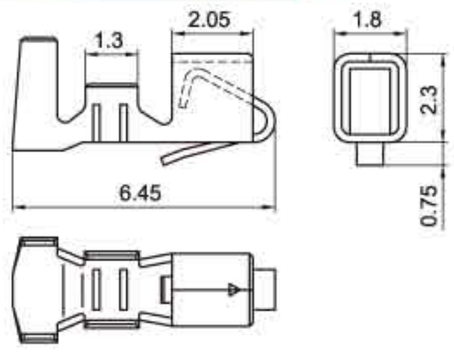

HX25074-P（XHS）

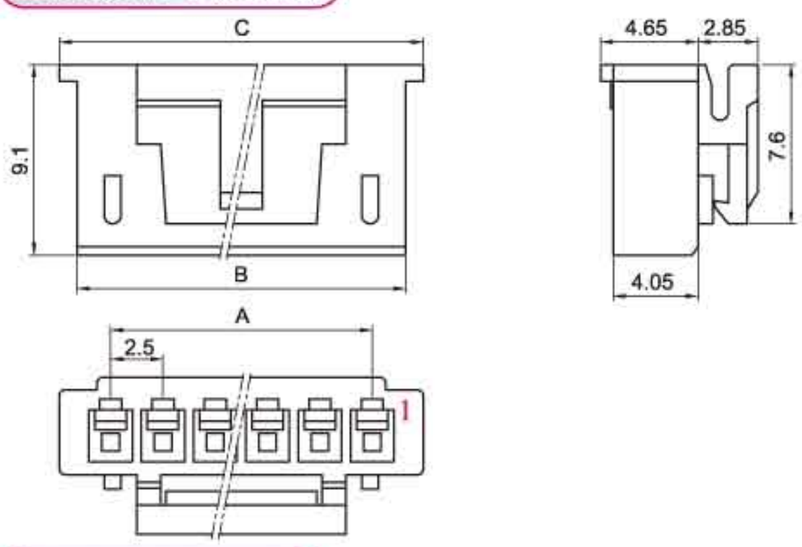

HX25002-PS（XH）

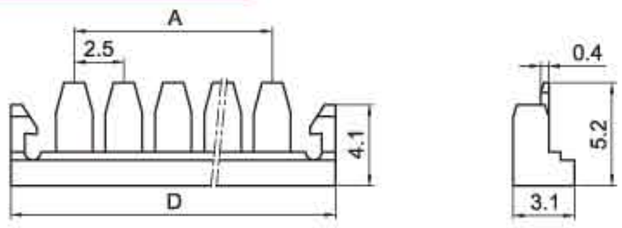

HX25043-A（SMW250）

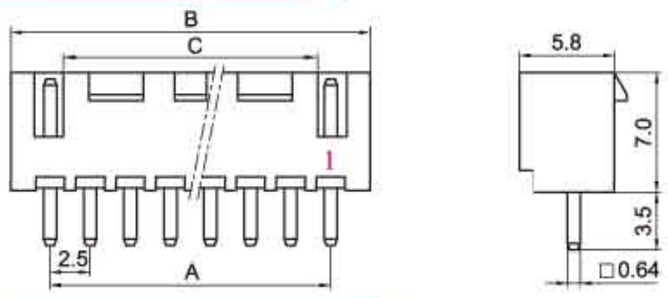

HX25043-WAP（SMW250）

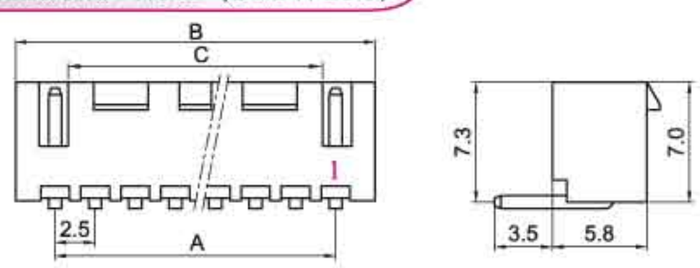

HX25043-WAG（SMAW250）

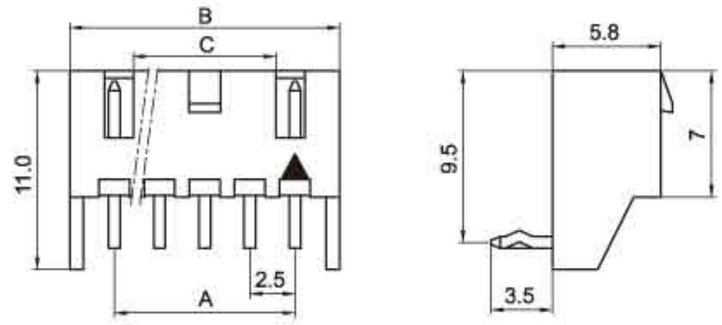

HX25043-BH（SMAW250-B）

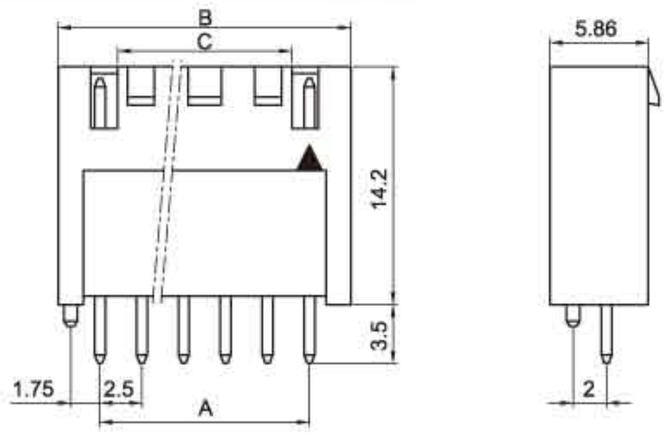

安装尺寸 MOUNTING MEASUREMENT

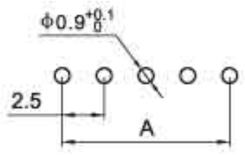

（A、WAP、WAG）

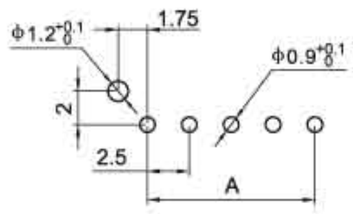

（BH）

孔座 HOUSING（XHS）

线数 Poles	型号 Type 孔座Housing	插片Retainer	尺寸Dimensions(mm) A	B	C	D
2	HX25074-2P	HX25002-2PS	2.5	5.7	7.4	8.9
3	HX25074-3P	HX25002-3PS	5.0	8.2	9.9	11.4
4	HX25074-4P	HX25002-4PS	7.5	10.7	12.4	13.9
5	HX25074-5P	HX25002-5PS	10.0	13.2	14.9	16.4
6	HX25074-6P	HX25002-6PS	12.5	15.7	17.4	18.9
7	HX25074-7P	HX25002-7PS	15.0	18.2	19.9	21.4
8	HX25074-8P	HX25002-8PS	17.5	20.7	22.4	23.9
9	HX25074-9P	HX25002-9PS	20.0	23.2	24.9	26.4
10	HX25074-10P	HX25002-10PS	22.5	25.7	27.4	28.9
11	HX25074-11P	HX25002-11PS	25.0	28.2	29.9	31.4
12	HX25074-12P	HX25002-12PS	27.5	30.7	32.4	33.9
13	HX25074-13P	HX25002-13PS	30.0	33.2	34.9	36.4
14	HX25074-14P	HX25002-14PS	32.5	35.7	37.4	38.9
15	HX25074-15P	HX25002-15PS	35.0	38.2	39.9	41.4

针座 WAFER（SMW250/SMAW250）

线数 Poles	型号 Type	尺寸Dimensions(mm) A	B	C
2	HX25043-2A/WA/BH	2.5	7.5	3.4
3	HX25043-3A/WA/BH	5.0	10.0	2.9
4	HX25043-4A/WA/BH	7.5	12.5	5.4
5	HX25043-5A/WA/BH	10.0	15.0	7.9
6	HX25043-6A/WA/BH	12.5	17.5	10.4
7	HX25043-7A/WA/BH	15.0	20.0	12.9
8	HX25043-8A/WA/BH	17.5	22.5	15.4
9	HX25043-9A/WA/BH	20.0	25.0	17.9
10	HX25043-10A/WA/BH	22.5	27.5	20.4
11	HX25043-11A/WA/BH	25.0	30.0	22.9
12	HX25043-12A/WA/BH	27.5	32.5	25.4
13	HX25043-13A/WA/BH	30.0	35.5	27.9
14	HX25043-14A/WA/BH	32.5	37.5	30.4
15	HX25043-15A/WA/BH	35.0	40.0	32.9

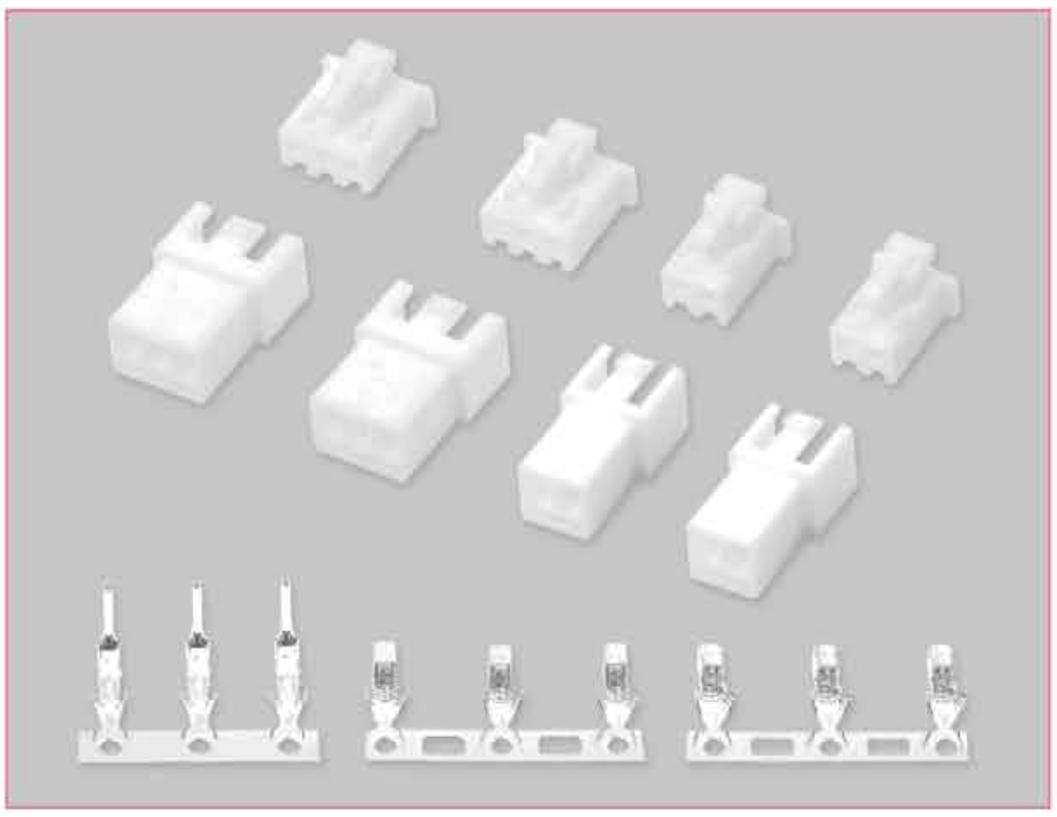

技术参数 SPECIFICATIONS

- 线数（Poles）：2～15
- 适用线规（Applicable wires）：AWG28#～22#
- 温度范围（Temperature range）：-25℃～85℃
- 额定电压（Voltage rating）：250V.Ac/Dc
- 额定电流（Current rating）：3A
- 接触电阻（Contact resistance）：≤0.02Ω
- 绝缘电阻（Insulation resistance）：≥1000MΩ
- 耐压（Withstand voltage）：1000V.Ac/1min
- 材料（Material）：
  - 插头（Plug housing）：尼龙（PA66）UL94V-0
  - 插座（Receptacle housing）：尼龙（PA66）UL94V-0
  - 端子（Terminal）：磷青铜（Phos.bronze Tin/plated）

端子 TERMINAL(XH、XHB)

型号 Type	适用线规 Applicable wires		电线外径 O.D of wire ins	数量 Quantity
	mm^2	AWG#	mm	
HX25002-PT	0.08～0.33	28～22	1.0～1.8	6000PCS/盘
HX25002-PTA	0.08～0.33	28～22	1.0～1.8	6000PCS/盘
HX25036-RT	0.08～0.33	28～22	1.0～1.8	8000PCS/盘

HX25002-PT(XH)

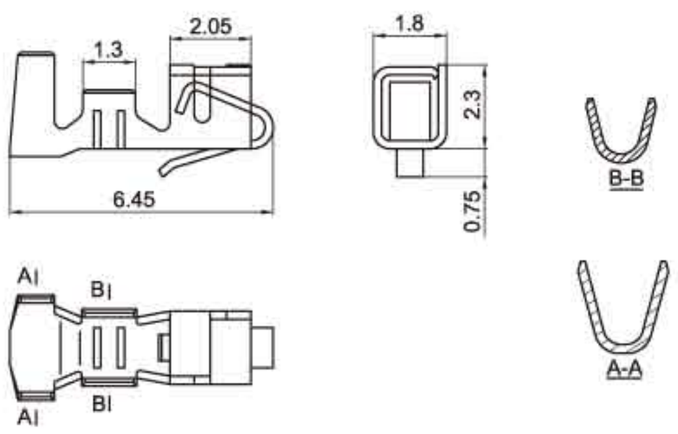

HX25002-PTA(XH)

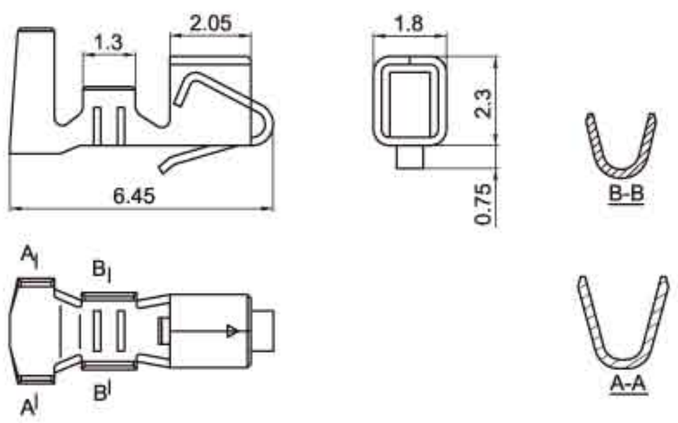

HX25074-P(XHS)

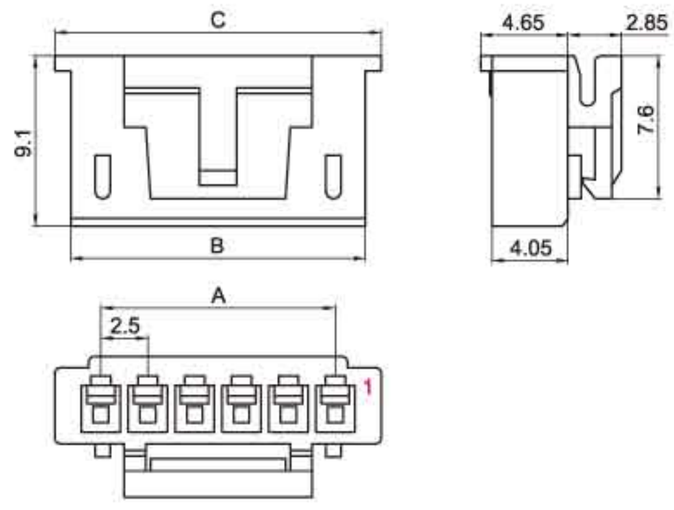

HX25036-RT(XHB)

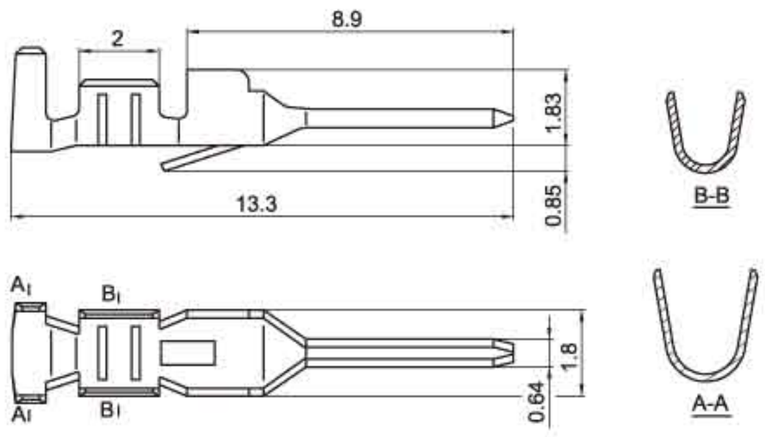

HX25074-R(XHS)

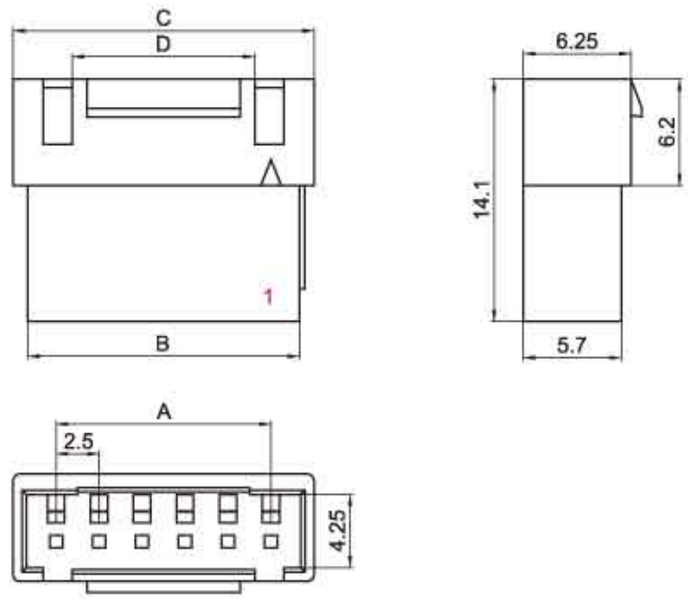

插头 PLUG HOUSING(XHS)

线数 Poles	型号 Type	尺寸Dimensions(mm)		
		A	B	C
2	HX25074-2P	2.5	5.7	7.4
3	HX25074-3P	5.0	8.2	9.9
4	HX25074-4P	7.5	10.7	12.4
5	HX25074-5P	10.0	13.2	14.9
6	HX25074-6P	12.5	15.7	17.4
7	HX25074-7P	15.0	18.2	19.9
8	HX25074-8P	17.5	20.7	22.4
9	HX25074-9P	20.0	23.2	24.9
10	HX25074-10P	22.5	25.7	27.4
11	HX25074-11P	25.0	28.2	29.9
12	HX25074-12P	27.5	30.7	32.4
13	HX25074-13P	30.0	33.2	34.9
14	HX25074-14P	32.5	35.7	37.4
15	HX25074-15P	35.0	38.2	39.9

插座 RECEPTACLE HOUSING(XHS)

线数 Poles	型号 Type	尺寸Dimensions(mm)			
		A	B	C	D
2	HX25074-2R	2.5	5.8	7.5	2.4
3	HX25074-3R	5.0	8.3	10.0	3.1
4	HX25074-4R	7.5	10.8	12.5	5.6
5	HX25074-5R	10.0	13.3	15.0	8.1
6	HX25074-6R	12.5	15.8	17.5	10.6
7	HX25074-7R	15.0	18.3	20.0	13.1
8	HX25074-8R	17.5	20.8	22.5	15.6
9	HX25074-9R	20.0	23.3	25.0	18.1
10	HX25074-10R	22.5	25.8	27.5	20.6
11	HX25074-11R	25.0	28.3	30.0	23.1
12	HX25074-12R	27.5	30.8	32.5	25.6
13	HX25074-13R	30.0	33.3	35.0	28.1
14	HX25074-14R	32.5	35.8	37.5	30.6
15	HX25074-15R	35.0	38.3	40.0	33.1

技术参数 SPECIFICATIONS

- 线数（Poles）：2～15
- 适用线规（Applicable wires）：AWG28#～22#
- 适应基板厚度（Applicable PC board thickness）：1.6mm
- 温度范围（Temperature range）：-25℃～85℃
- 额定电压（Voltage rating）：250V.Ac/Dc
- 额定电流（Current rating）：3A
- 接触电阻（Contact resistance）：≤0.02Ω
- 绝缘电阻（Insulation resistance）：≥1000MΩ
- 耐压（Withstand voltage）：1000V.Ac/1min
- 材料（Material）：
  - 孔座（Housing）：尼龙（PA66）UL94V-0
  - 针座（Wafer）：尼龙（PA66）UL94V-0
  - 插片（Retainer）：尼龙（PA66）UL94V-0
  - 端子（Terminal）：磷青铜（Phos.bronze Tin/plated）

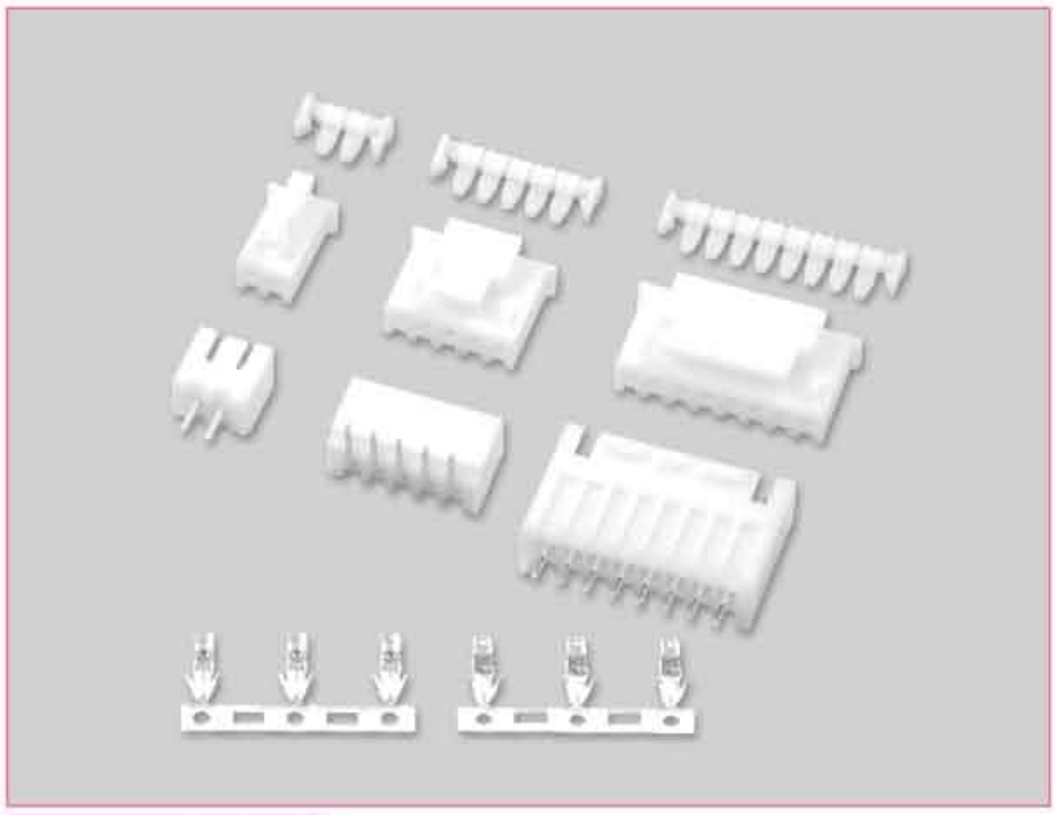

端子 TERMINAL(XH)

型号 Type	适用线规 Applicable wires		电线外径 O.D of wire ins	数量 Quantity
	mm²	AWG#	mm	
HX25002-PT	0.08～0.33	28～22	1.0～1.8	6000PCS/盘
HX25002-PTA	0.08～0.33	28～22	1.0～1.8	6000PCS/盘

HX25002-PT(XH)

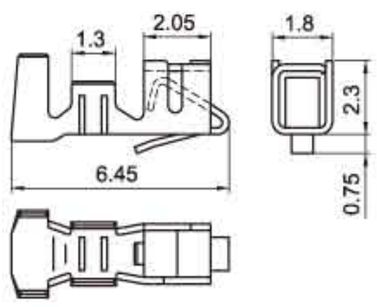

HX25002-PTA(XH)

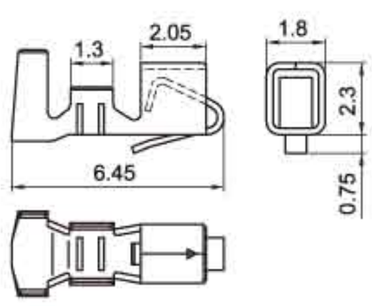

HX25034-Y(HA)

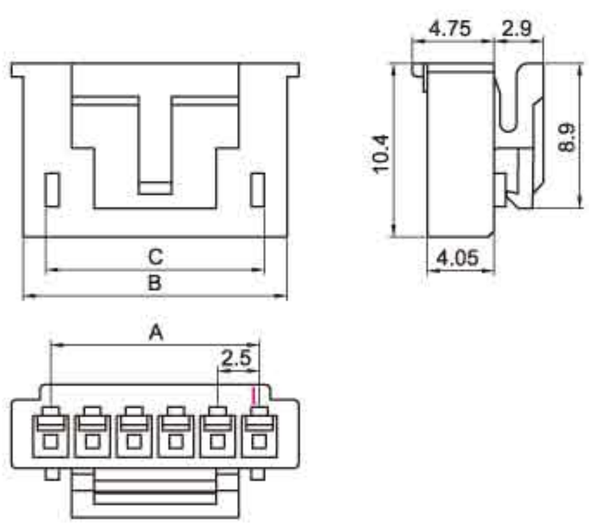

HX25002-PS(XH)

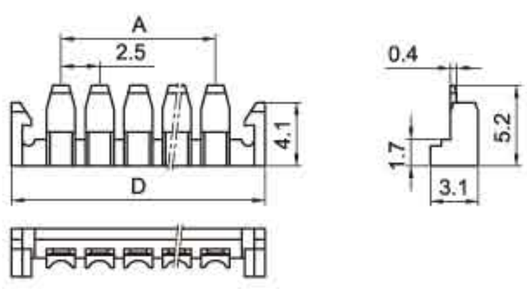

HX25035-A(HA)

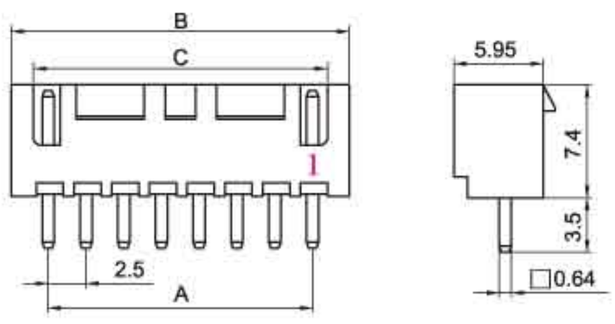

HX25035-WAP(HA)

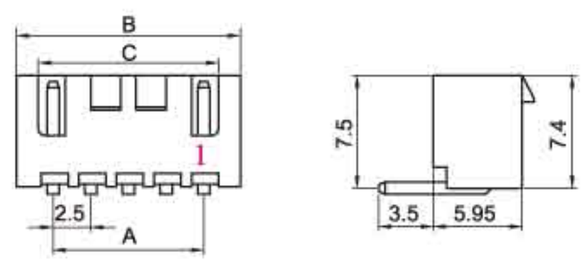

HX25035-BH(HA)

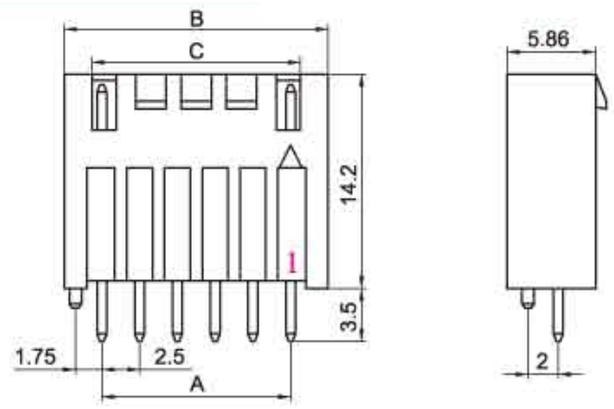

插座 RECEPTACLE HOUSING

插座与HX25074-R(XHS)型插座通用（P63）

Receptacle housing is interchangeable with HX25074-R(XHS) Receptacle housing (P63)

安装尺寸 MOUNTING MEASUREMENT

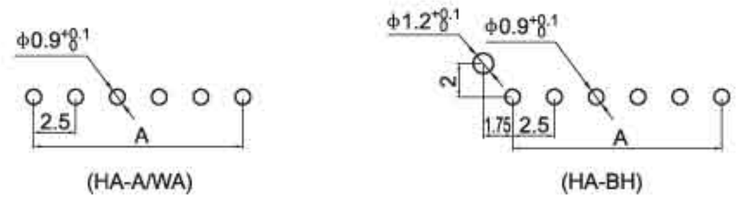

(HA-A/WA) (HA-BH)

孔座 HOUSING(HA)

线数 Poles	型号Type 插头Housing	型号Type 插片Retainer	尺寸Dimensions(mm) A	B	C	D
2	HX25034-2Y	HX25002-2PS	2.5	5.7	3.7	8.9
3	HX25034-3Y	HX25002-3PS	5.0	8.2	5.8	11.4
4	HX25034-4Y	HX25002-4PS	7.5	10.7	8.1	13.9
5	HX25034-5Y	HX25002-5PS	10.0	13.2	10.6	16.4
6	HX25034-6Y	HX25002-6PS	12.5	15.7	13.0	18.9
7	HX25034-7Y	HX25002-7PS	15.0	18.2	15.5	21.4
8	HX25034-8Y	HX25002-8PS	17.5	20.7	18.0	23.9
9	HX25034-9Y	HX25002-9PS	20.0	23.2	20.5	26.4
10	HX25034-10Y	HX25002-10PS	22.5	25.7	23.0	28.9
11	HX25034-11Y	HX25002-11PS	25.0	28.2	25.5	31.4
12	HX25034-12Y	HX25002-12PS	27.5	30.7	28.0	33.9
13	HX25034-13Y	HX25002-13PS	30.0	33.2	30.5	36.4
14	HX25034-14Y	HX25002-14PS	32.5	35.7	33.0	38.9
15	HX25034-15Y	HX25002-15PS	35.0	38.2	35.5	41.4

针座 WAFER(HA)

线数 Poles	型号 Type	尺寸Dimensions(mm) A	B	C
2	HX25035-2A/WA/BH	2.5	7.5	3.9
3	HX25035-3A/WA/BH	5.0	10.0	6.6
4	HX25035-4A/WA/BH	7.5	12.5	9.0
5	HX25035-5A/WA/BH	10.0	15.0	11.5
6	HX25035-6A/WA/BH	12.5	17.5	14.0
7	HX25035-7A/WA/BH	15.0	20.0	16.5
8	HX25035-8A/WA/BH	17.5	22.5	19.0
9	HX25035-9A/WA/BH	20.0	25.0	21.5
10	HX25035-10A/WA/BH	22.5	27.5	24.0
11	HX25035-11A/WA/BH	25.0	30.0	26.5
12	HX25035-12A/WA/BH	27.5	32.5	29.0
13	HX25035-13A/WA/BH	30.0	35.0	31.5
14	HX25035-14A/WA/BH	32.5	37.5	34.0
15	HX25035-15A/WA/BH	35.0	40.0	36.5

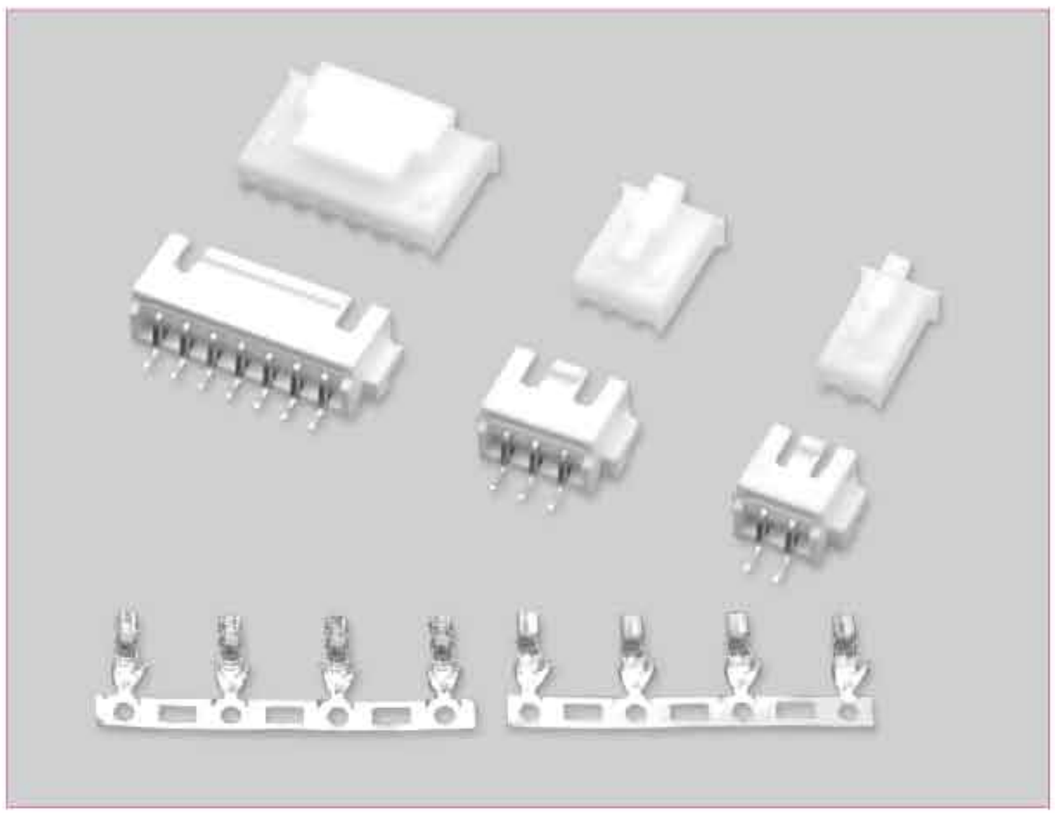

技术参数 SPECIFICATIONS

- 线数（Poles）：2～15
- 适用线规（Applicable wires）：AWG28#～22#
- 温度范围（Temperature range）：-25℃～85℃
- 额定电压（Voltage rating）：250V.Ac/Dc
- 额定电流（Current rating）：3A
- 接触电阻（Contact resistance）：≤0.02Ω
- 绝缘电阻（Insulation resistance）：≥1000MΩ
- 耐压（Withstand voltage）：1000V.Ac/1min
- 材料（Material）：
  - 孔座（Housing）：尼龙（PA66）UL94V-0
  - 针座（Wafer）：PA-9T UL94V-0
  - 端子（Terminal）：磷青铜（Phos.bronze Tin/plated）
- 包装方式（Package）：贴片（Wafer）
  - 散装 Loosen Package
  - 管装 Pipe Package
  - 编带 Tape And Reel Package

端子 TERMINAL(XH)

型号 Type	适用线规 Applicable wires		电线外径 O.D of wire ins	数量 Quantity
	mm^2	AWG#	mm	
HX25002-PT	0.08～0.33	28～22	1.0～1.8	6000PCS/盘
HX25002-PTA	0.08～0.33	28～22	1.0～1.8	6000PCS/盘

HX25002-PT(XH)

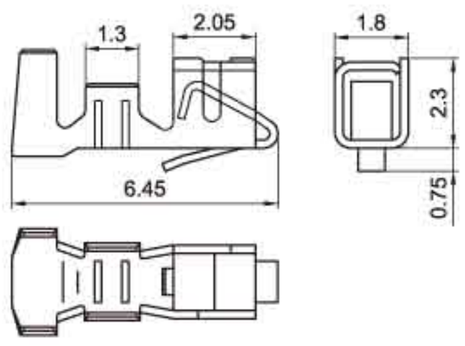

HX25002-PTA(XH)

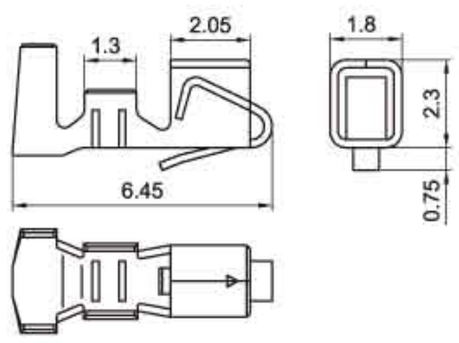

HX25035-AWB(HA 卧贴)

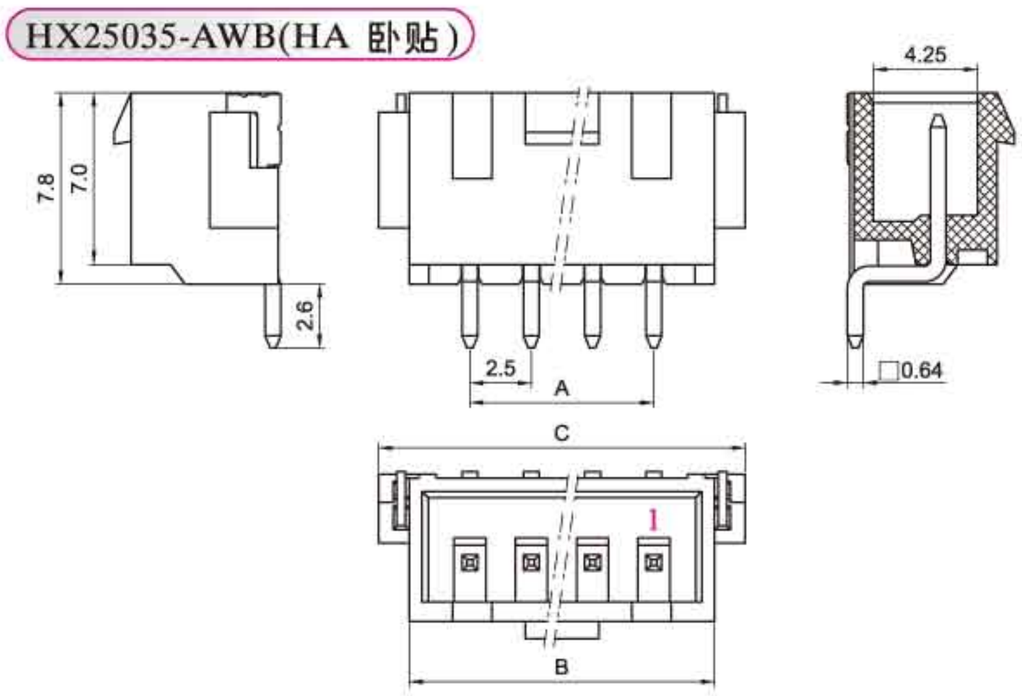

HX25034-Y(HA)

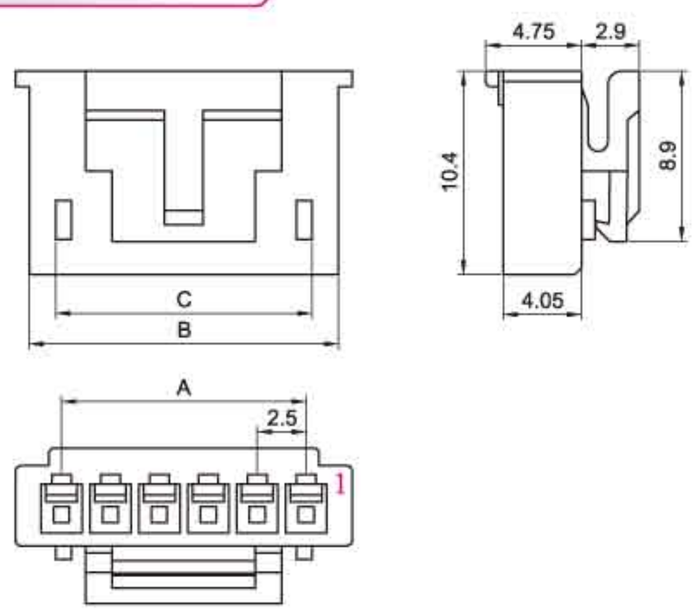

安装尺寸 MOUNTING MEASUREMENT

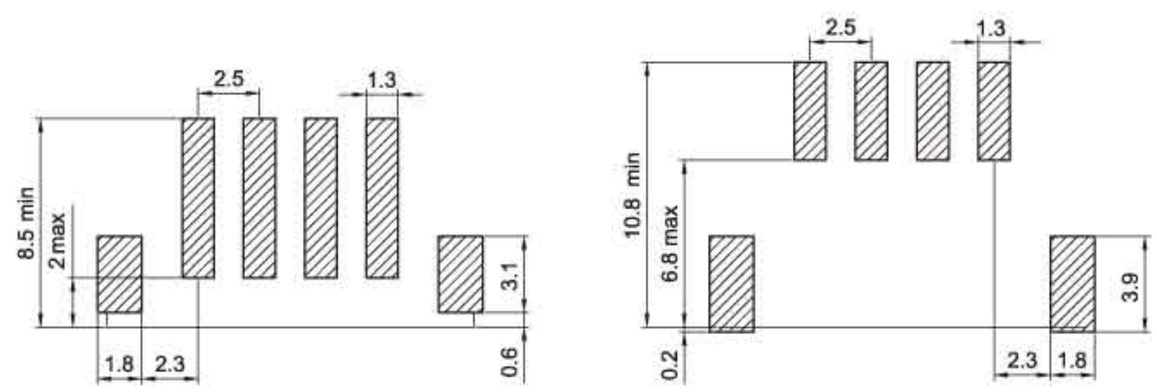

HA 立贴　　HA 卧贴

HX25035-AB(HA 立贴)

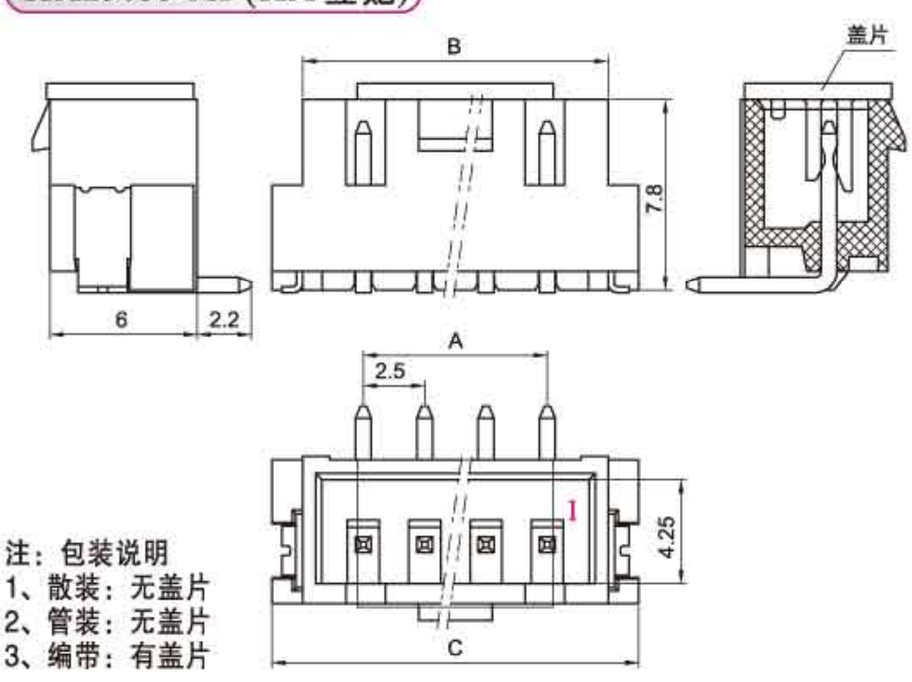

注：包装说明
1、散装：无盖片
2、管装：无盖片
3、编带：有盖片

孔座 HOUSING(HA)

线数 Poles	型号 Type	尺寸Dimensions(mm) A	B	C
2	HX25034-2Y	2.5	5.7	3.7
3	HX25034-3Y	5.0	8.2	5.8
4	HX25034-4Y	7.5	10.7	8.1
5	HX25034-5Y	10.0	13.2	10.6
6	HX25034-6Y	12.5	15.7	13.0
7	HX25034-7Y	15.0	18.2	15.5
8	HX25034-8Y	17.5	20.7	18.0
9	HX25034-9Y	20.0	23.2	20.5
10	HX25034-10Y	22.5	25.7	23.0
11	HX25034-11Y	25.0	28.2	25.5
12	HX25034-12Y	27.5	30.7	28.0
13	HX25034-13Y	30.0	33.2	30.5
14	HX25034-14Y	32.5	35.7	33.0
15	HX25034-15Y	35.0	38.2	35.5

针座 WAFER(HA)

线数 Poles	型号 Type 立贴（180°）	卧贴（90°）	尺寸Dimensions(mm) A	B	C
2	HX25035-2AB	HX25035-2AWB	2.5	7.5	10.0
3	HX25035-3AB	HX25035-3AWB	5.0	10.0	12.5
4	HX25035-4AB	HX25035-4AWB	7.5	12.5	15.0
5	HX25035-5AB	HX25035-5AWB	10.0	15.0	17.5
6	HX25035-6AB	HX25035-6AWB	12.5	17.5	20.0
7	HX25035-7AB	HX25035-7AWB	15.0	20.0	22.5
8	HX25035-8AB	HX25035-8AWB	17.5	22.5	25.0
9	HX25035-9AB	HX25035-9AWB	20.0	25.0	27.5
10	HX25035-10AB	HX25035-10AWB	22.5	27.5	30.0
11	HX25035-11AB	HX25035-11AWB	25.0	30.0	32.5
12	HX25035-12AB	HX25035-12AWB	27.5	32.5	35.0
13	HX25035-13AB	HX25035-13AWB	30.0	35.0	37.5
14	HX25035-14AB	HX25035-14AWB	32.5	37.5	40.0
15	HX25035-15AB	HX25035-15AWB	35.0	40.0	42.5

技术参数 SPECIFICATIONS

- 线数（Poles）：2～15
- 适用线规（Applicable wires）：AWG28#～22#
- 适应基板厚度（Applicable PC board thickness）：1.6mm
- 温度范围（Temperature range）：-25℃～85℃
- 额定电压（Voltage rating）：250V.Ac/Dc
- 额定电流（Current rating）：3A
- 接触电阻（Contact resistance）：≤0.02Ω
- 绝缘电阻（Insulation resistance）：≥1000MΩ
- 耐压（Withstand voltage）：1000V.Ac/1min
- 材料（Material）：
  - 孔座（Housing）：尼龙（PA66）UL94V-0
  - 针座（Wafer）：尼龙（PA66）UL94V-0
  - 插片（Retainer）：尼龙（PA66）UL94V-0
  - 端子（Terminal）：磷青铜（Phos.bronze Tin/plated）

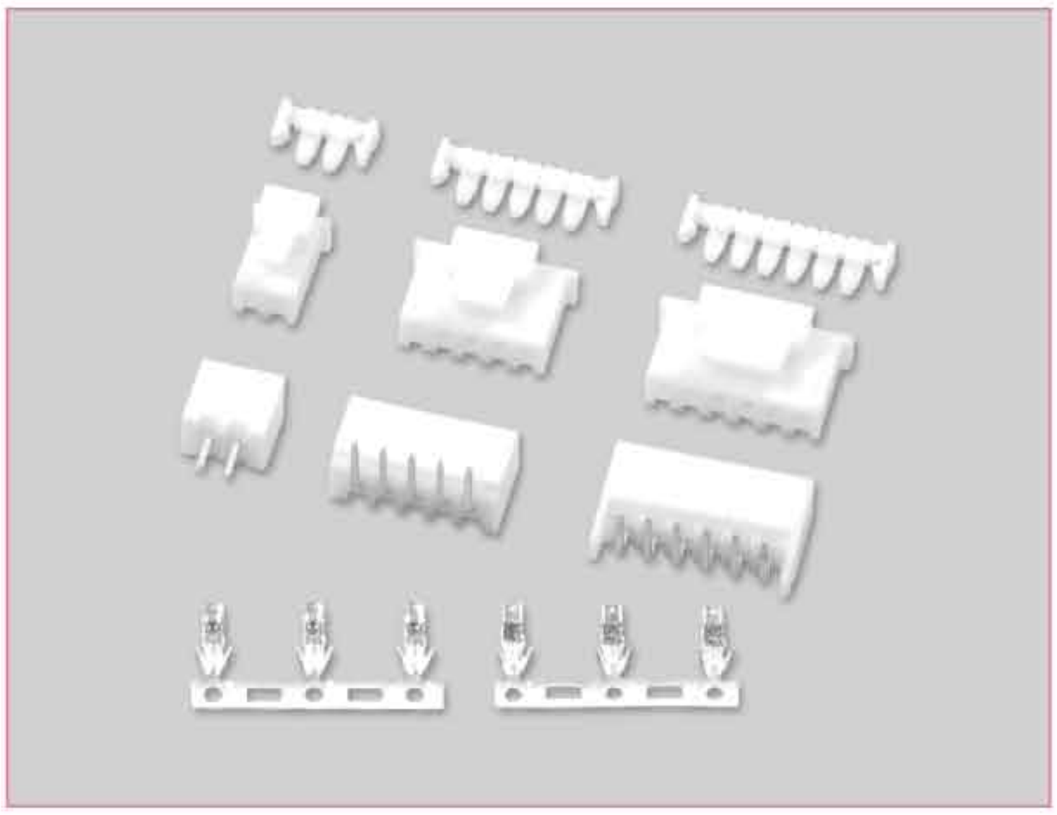

端子 TERMINAL(XH)

型号 Type	适用线规 Applicable wires		电线外径 O.D of wire ins	数量 Quantity
	mm^2	AWG#	mm	
HX25002-PT	0.08～0.33	28～22	1.0～1.8	6000PCS/盘
HX25002-PTA	0.08～0.33	28～22	1.0～1.8	6000PCS/盘

HX25002-PT(XH)

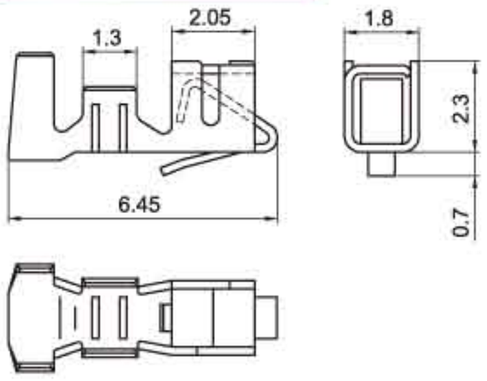

HX25002-PTA(XH)

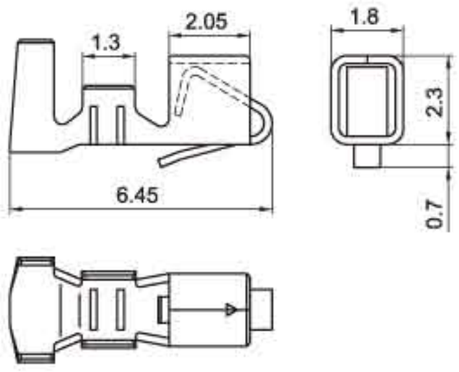

HX25076-P(HB)

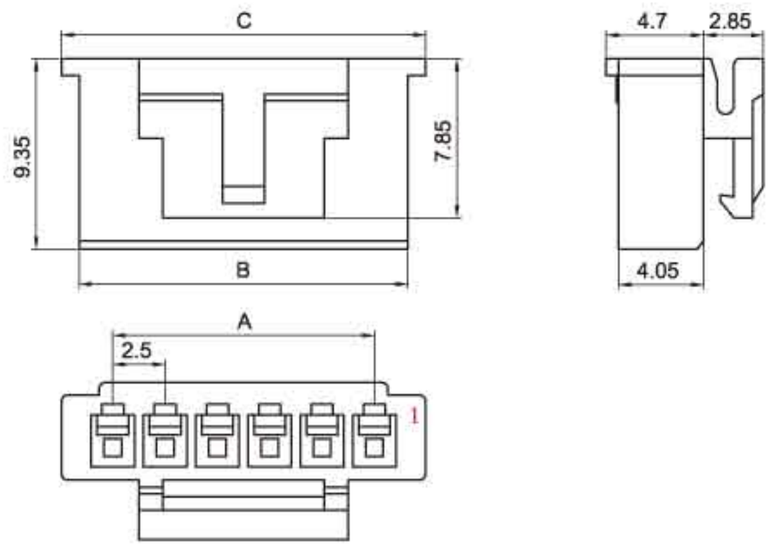

HX25002-PS(XH)

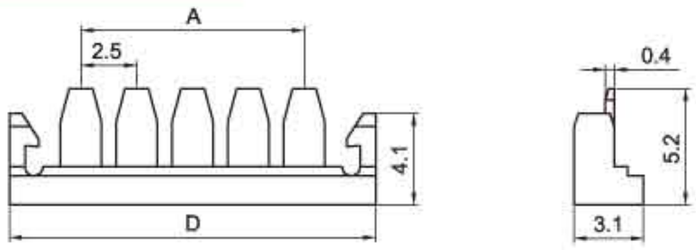

HX25076-A(HB)

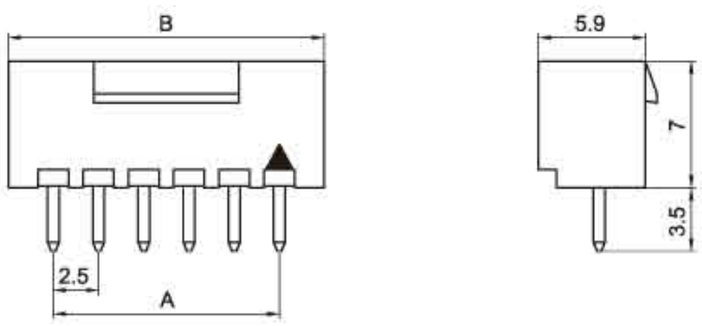

HX25076-WAP(HB)

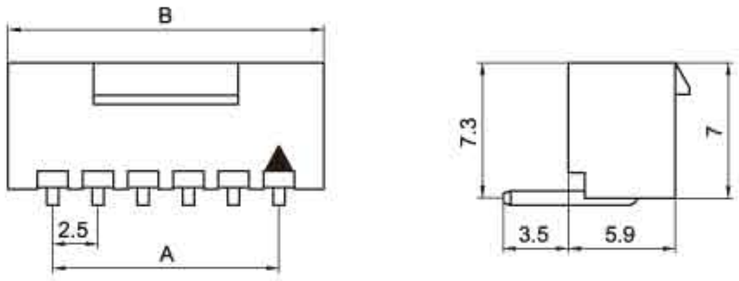

HX25076-WAG(HB)

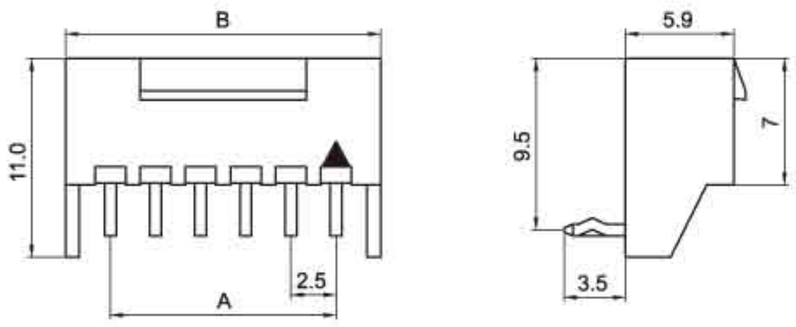

安装尺寸 MOUNTING MEASUREMENT

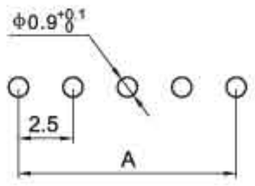

孔座 HOUSING(HB)

线数 Poles	型号 Type 孔座Housing	插片Retainer	尺寸Dimensions(mm) A	B	C	D
2	HX25076-2P	HX25002-2PS	2.5	5.75	7.3	8.9
3	HX25076-3P	HX25002-3PS	5.0	8.2	9.9	11.4
4	HX25076-4P	HX25002-4PS	7.5	10.7	12.4	13.9
5	HX25076-5P	HX25002-5PS	10.0	13.2	14.9	16.4
6	HX25076-6P	HX25002-6PS	12.5	15.7	17.4	18.9
7	HX25076-7P	HX25002-7PS	15.0	18.2	19.9	21.4
8	HX25076-8P	HX25002-8PS	17.5	20.7	22.4	23.9
9	HX25076-9P	HX25002-9PS	20.0	23.2	24.9	26.4
10	HX25076-10P	HX25002-10PS	22.5	25.7	27.4	28.9
11	HX25076-11P	HX25002-11PS	25.0	28.2	29.9	31.4
12	HX25076-12P	HX25002-12PS	27.5	30.7	32.4	33.9
13	HX25076-13P	HX25002-13PS	30.0	33.2	34.9	36.4
14	HX25076-14P	HX25002-14PS	32.5	35.7	37.4	38.9
15	HX25076-15P	HX25002-15PS	35.0	38.2	39.9	41.4

针座 WAFER(HB)

线数 Poles	型号 Type	尺寸Dimensions(mm) A	B
2	HX25076-2A/WA	2.5	7.5
3	HX25076-3A/WA	5.0	10.0
4	HX25076-4A/WA	7.5	12.5
5	HX25076-5A/WA	10.0	15.0
6	HX25076-6A/WA	12.5	17.5
7	HX25076-7A/WA	15.0	20.0
8	HX25076-8A/WA	17.5	22.5
9	HX25076-9A/WA	20.0	25.0
10	HX25076-10A/WA	22.5	27.5
11	HX25076-11A/WA	25.0	30.0
12	HX25076-12A/WA	27.5	32.5
13	HX25076-13A/WA	30.0	35.5
14	HX25076-14A/WA	32.5	37.5
15	HX25076-15A/WA	35.0	40.0

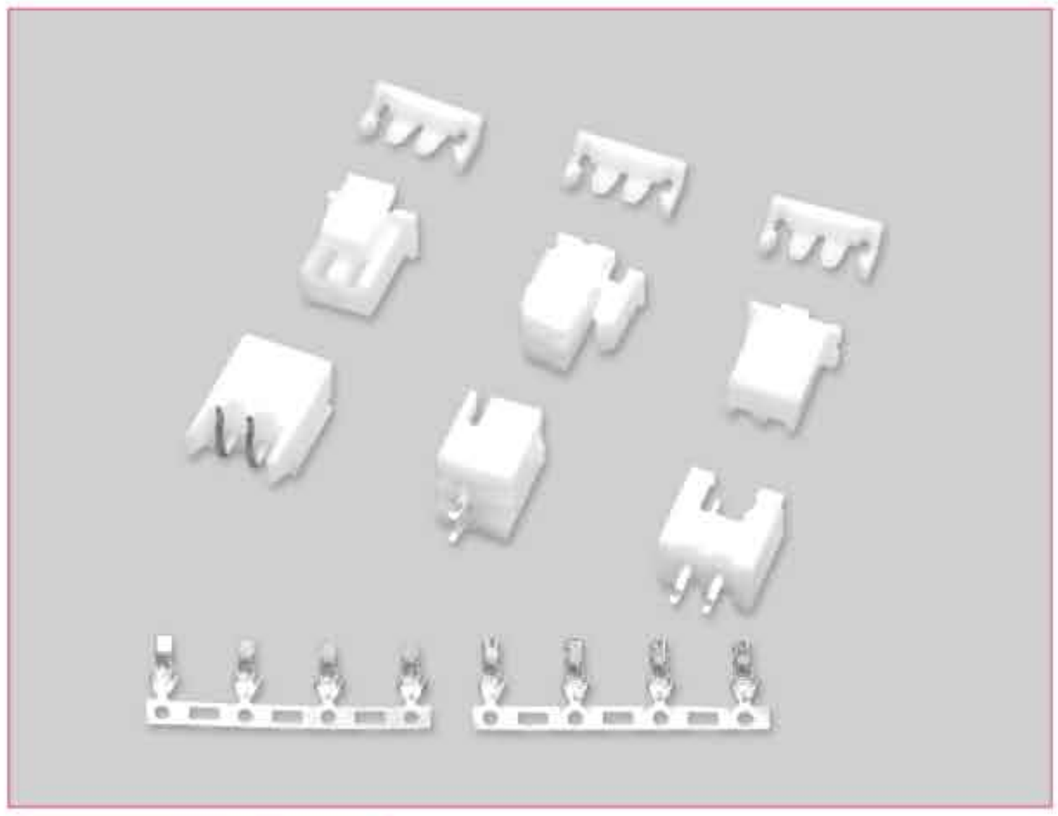

技术参数 SPECIFICATIONS

- 线数（Poles）：2
- 适用线规（Applicable wires）：AWG28#～22#
- 适应基板厚度（Applicable PC board thickness）：1.6mm
- 温度范围（Temperature range）：-25℃～85℃
- 额定电压（Voltage rating）：250V.Ac/Dc
- 额定电流（Current rating）：3A
- 接触电阻（Contact resistance）：≤0.02Ω
- 绝缘电阻（Insulation resistance）：≥1000MΩ
- 耐压（Withstand voltage）：1000V.Ac/1min
- 材料（Material）：
  - 孔座（Housing）：尼龙（PA66）UL94V-0
  - 插片（Retainer）：尼龙（PA66）UL94V-0
  - 针座（Wafer）：尼龙（PA66）UL94V-2(0)
  - 端子（Terminal）：磷青铜（Phos.bronze Tin/plated）

端子 TERMINAL(XH)

型号 Type	适用线规 Applicable wires		电线外径 O.D of wire ins	数 量 Quantity
	mm^2	AWG#	mm	
HX25002-PT	0.08～0.33	28～22	1.0～1.8	6000PCS/盘
HX25002-PTA	0.08～0.33	28～22	1.0～1.8	6000PCS/盘

HX25002-PT(XH)

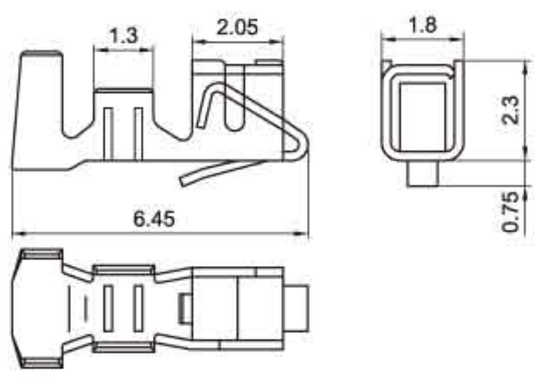

HX25002-PTA(XH)

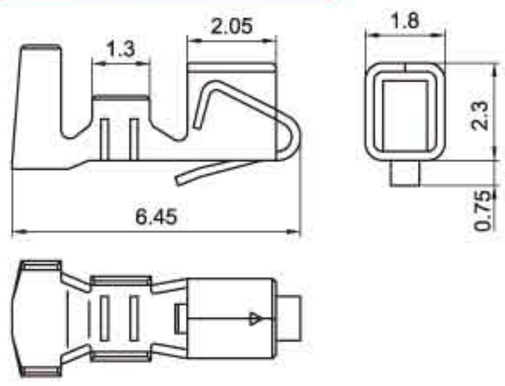

HX25058-2P(XHD)

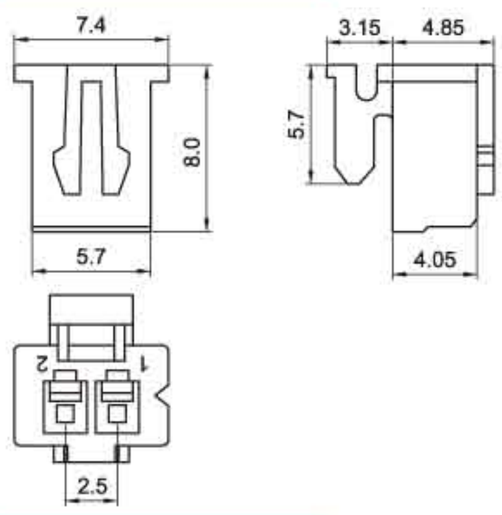

HX25002-2PS(XH)

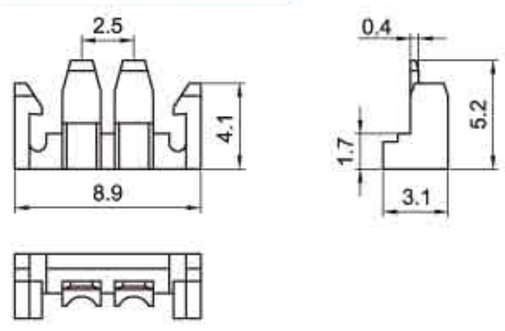

HX25058-2A(XHD)

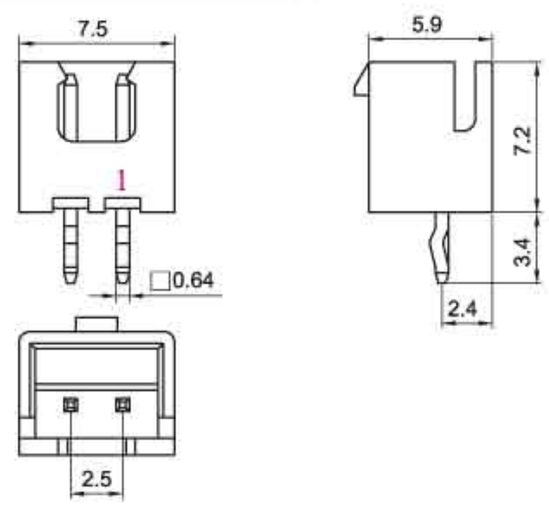

HX25058-2B(XHD)

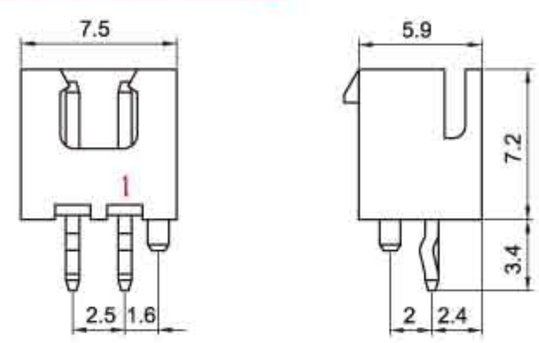

HX25058-2WAP(XHD)

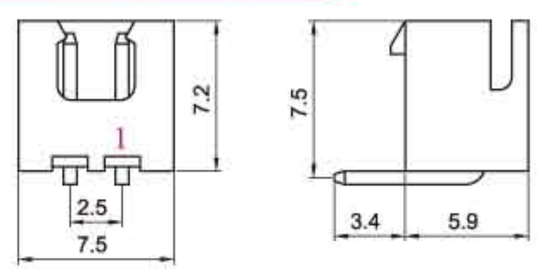

HX25058-2WAG(XHD)

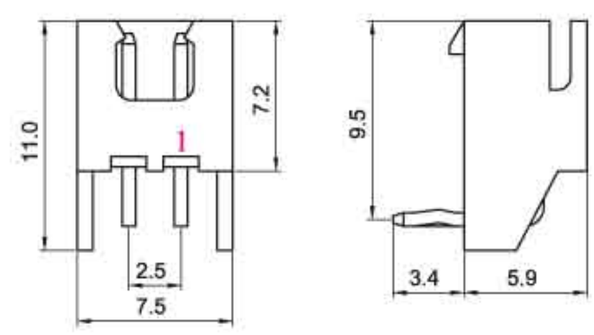

安装尺寸 MOUNTING MEASUREMENT

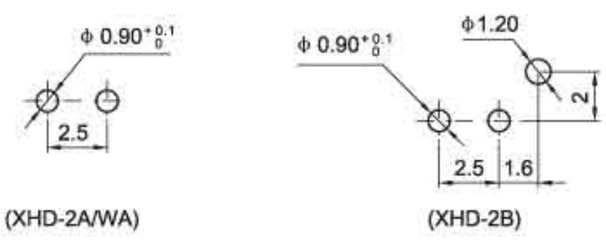

技术参数 SPECIFICATIONS

- 线数（Poles）：3～15
- 适用线规（Applicable wires）：AWG28#～22#
- 适应基板厚度（Applicable PC board thickness）：1.6mm
- 温度范围（Temperature range）：-25℃～85℃
- 额定电压（Voltage rating）：250V.Ac/Dc
- 额定电流（Current rating）：3A
- 接触电阻（Contact resistance）：≤0.02Ω
- 绝缘电阻（Insulation resistance）：≥1000MΩ
- 耐压（Withstand voltage）：1000V.Ac/1min
- 材料（Material）：
  - 孔座（Housing）：尼龙（PA66）UL94V-0
  - 插片（Retainer）：尼龙（PA66）UL94V-0
  - 针座（Wafer）：尼龙（PA66）UL94V-2(0)
  - 端子（Terminal）：磷青铜（Phos.bronze Tin/plated）

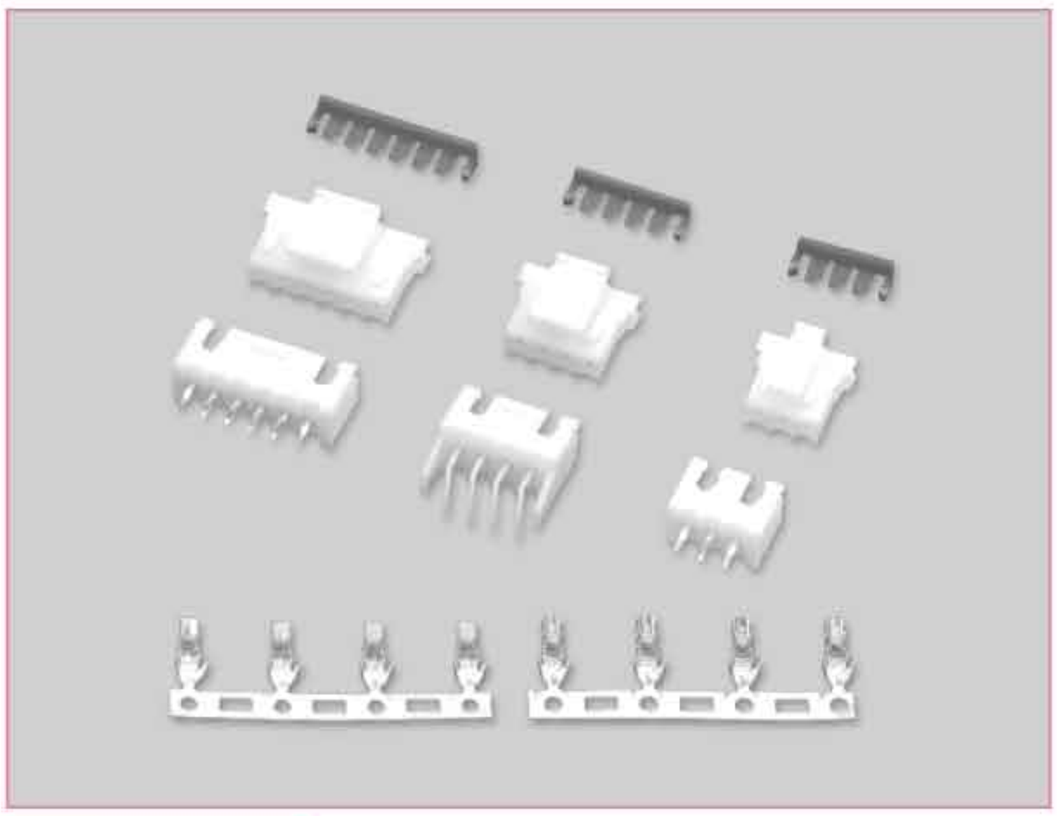

端子 TERMINAL(XH)

型号 Type	适用线规 Applicable wires		电线外径 O.D of wire ins	数量 Quantity
	mm^2	AWG#	mm	
HX25002-PT	0.08～0.33	28～22	1.0～1.8	6000PCS/盘
HX25002-PTA	0.08～0.33	28～22	1.0～1.8	6000PCS/盘

HX25002-PT(XH)

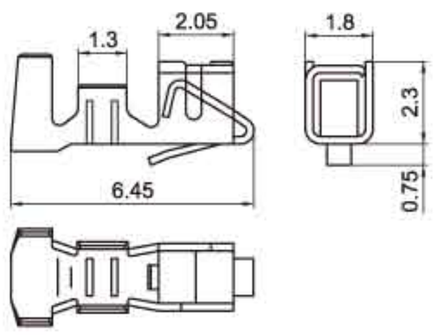

HX25002-PTA(XH)

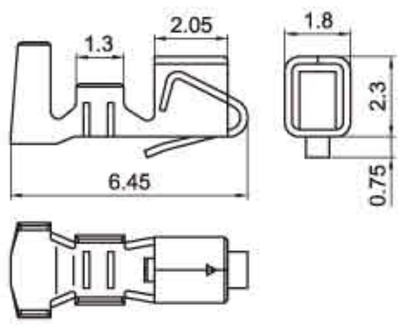

HX25058-P(XHD)

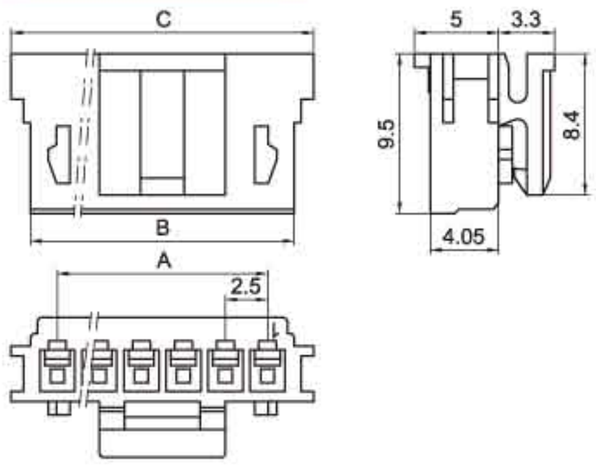

HX25058-S(XHD)

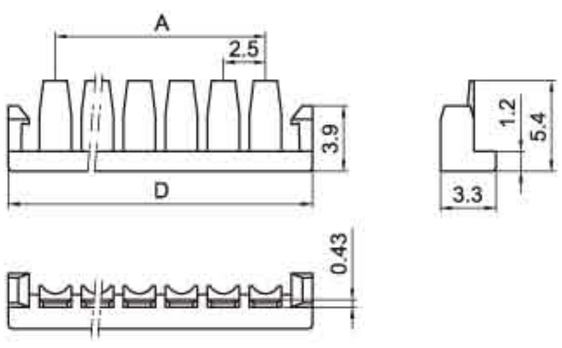

HX25058-A(XHD)

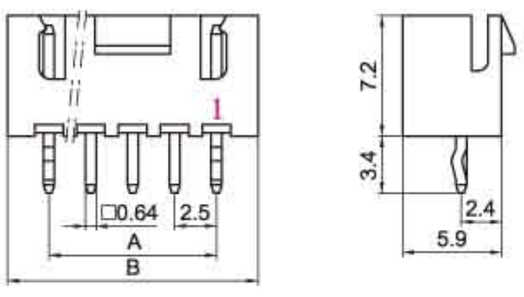

HX25058-B(XHD)

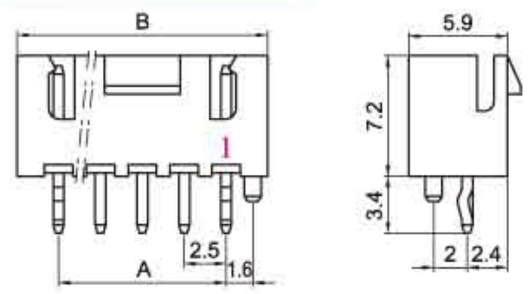

HX25058-WAP(XHD)

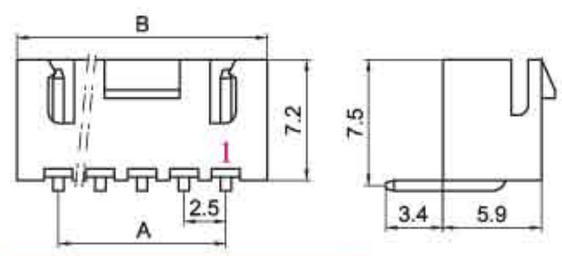

HX25058-WAG(XHD)

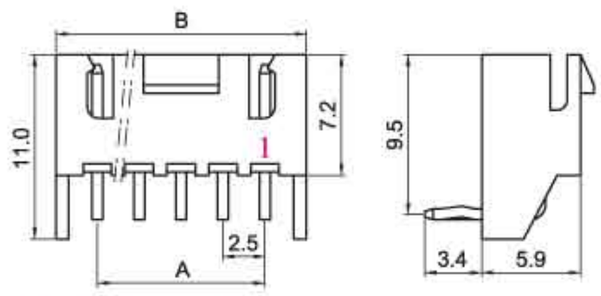

安装尺寸 MOUNTING MEASUREMENT

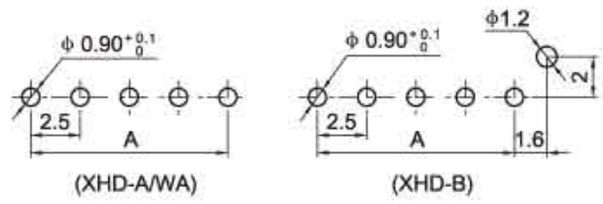

孔座 HOUSING(XHD)

线数 Poles	型号 Type 插头Housing	插片Retainer	尺寸Dimensions(mm) A	B	C	D
3	HX25058-3P	HX25058-3S	5.0	8.2	10.5	10.6
4	HX25058-4P	HX25058-4S	7.5	10.7	13.0	13.1
5	HX25058-5P	HX25058-5S	10.0	13.2	15.5	15.6
6	HX25058-6P	HX25058-6S	12.5	15.7	18.0	18.1
7	HX25058-7P	HX25058-7S	15.0	18.2	20.5	20.6
8	HX25058-8P	HX25058-8S	17.5	20.7	23.0	23.1
9	HX25058-9P	HX25058-9S	20.0	23.2	25.5	25.6
10	HX25058-10P	HX25058-10S	22.5	25.7	28.0	28.1
11	HX25058-11P	HX25058-11S	25.0	28.2	30.5	30.6
12	HX25058-12P	HX25058-12S	27.5	30.7	33.0	33.1
13	HX25058-13P	HX25058-13S	30.0	33.2	35.5	35.6
14	HX25058-14P	HX25058-14S	32.5	35.7	38.0	38.1
15	HX25058-15P	HX25058-15S	35.0	38.2	40.5	40.6

针座 WAFER(XHD)

线数 Poles	型号 Type	尺寸Dimensions(mm) A	B
3	HX25058-3A/B/WA	5.0	10.0
4	HX25058-4A/B/WA	7.5	12.5
5	HX25058-5A/B/WA	10.0	15.0
6	HX25058-6A/B/WA	12.5	17.5
7	HX25058-7A/B/WA	15.0	20.0
8	HX25058-8A/B/WA	17.5	22.5
9	HX25058-9A/B/WA	20.0	25.0
10	HX25058-10A/B/WA	22.5	27.5
11	HX25058-11A/B/WA	25.0	30.0
12	HX25058-12A/B/WA	27.5	32.5
13	HX25058-13A/B/WA	30.0	35.0
14	HX25058-14A/B/WA	32.5	37.5
15	HX25058-15A/B/WA	35.0	40.0

(XHDS)型条形连接器
(XHDS) Pressure Welding Bar Connector

间距（Pitch）：2.5mm（.098"）

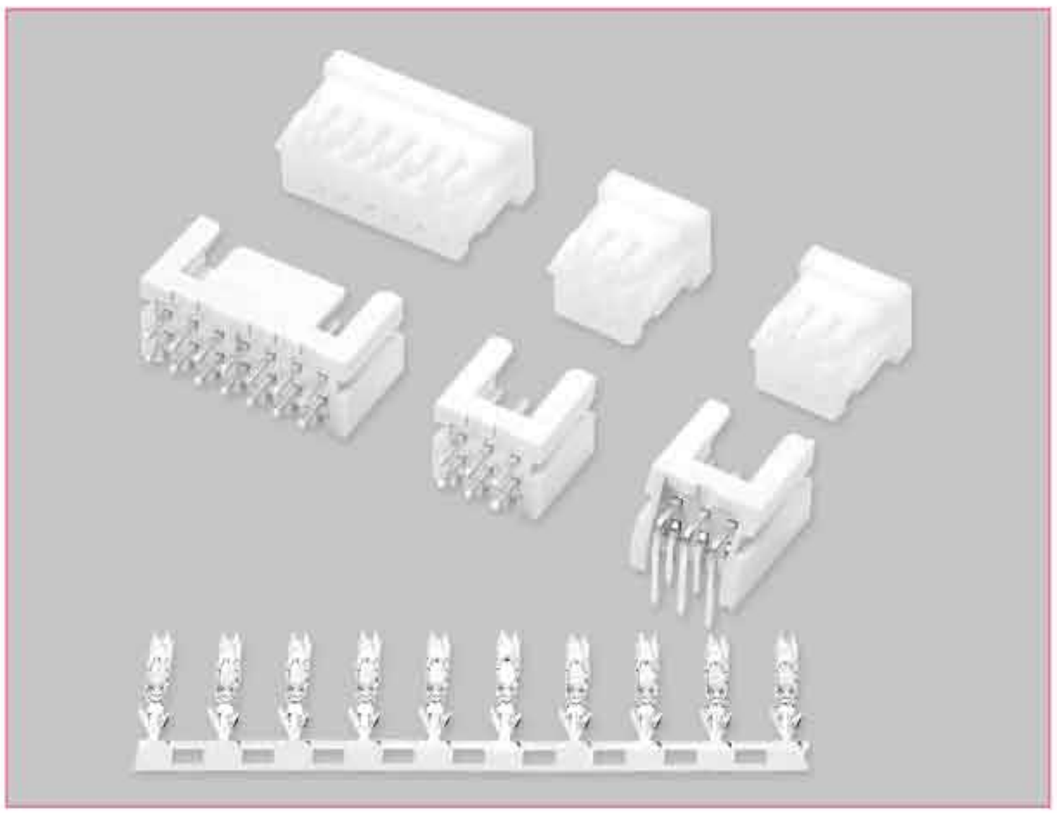

技术参数 SPECIFICATIONS

- 线数（Poles）：4～40
- 适用线规（Applicable wires）：AWG28#～22#
- 适应基板厚度（Applicable PC board thickness）：1.6mm
- 温度范围（Temperature range）：-25℃～85℃
- 额定电压（Voltage rating）：250V.Ac/Dc
- 额定电流（Current rating）：3A
- 接触电阻（Contact resistance）：≤0.02Ω
- 绝缘电阻（Insulation resistance）：≥1000MΩ
- 耐压（Withstand voltage）：1000V.Ac/1min
- 材料（Material）：
  - 孔座（Housing）：尼龙（PA66）UL94V-0
  - 针座（Wafer）：尼龙（PA66）UL94V-0
  - 端子（Terminal）：磷青铜（Phos.bronze Tin/plated）

端子 TERMINAL(XHDS)

型号 Type	适用线规 Applicable wires		电线外径 O.D of wire ins	数量 Quantity
	mm²	AWG#	mm	
HX25080-PT	0.08～0.33	28～22	1.0～1.8	12000PCS/盘

HX25080-PT(XHDS)

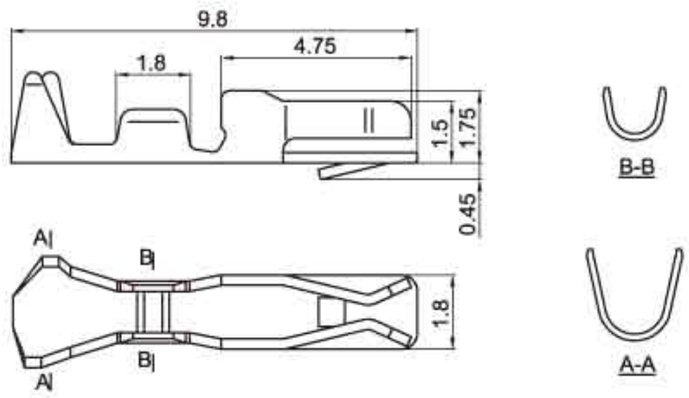

HX25080-Y(XHDS)

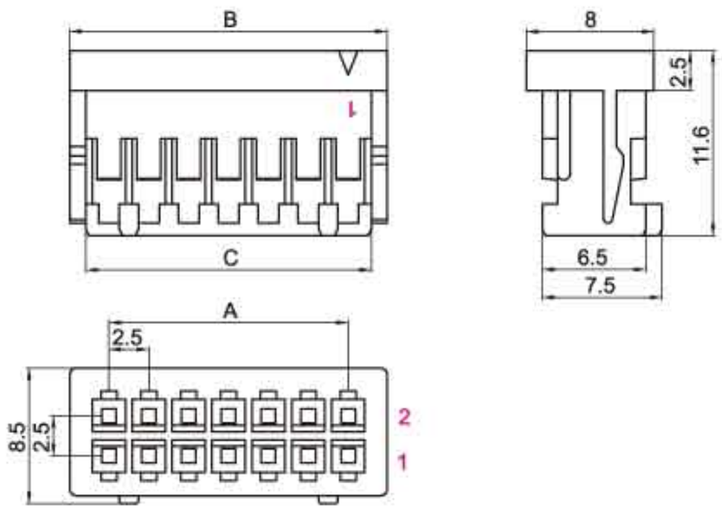

HX25080-A(XHDS)

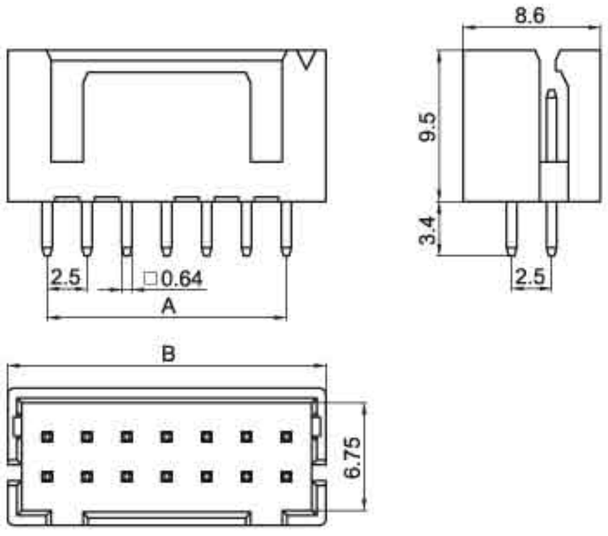

HX25080-WA(XHDS)

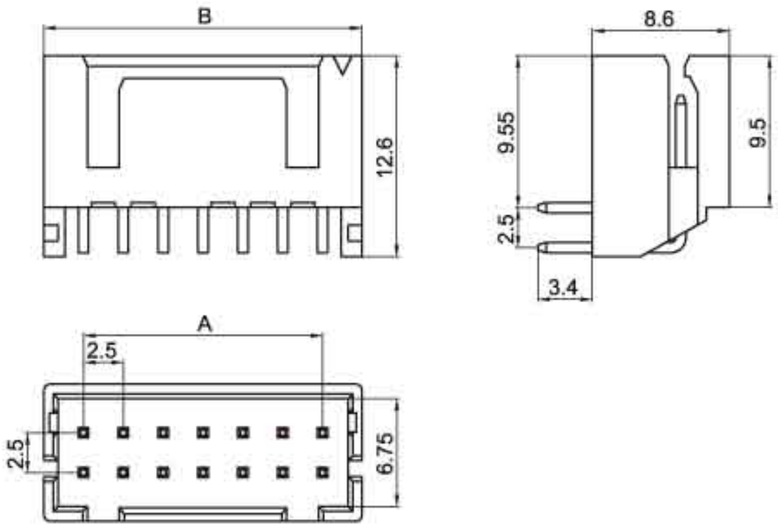

安装尺寸 MOUNTING MEASUREMENT

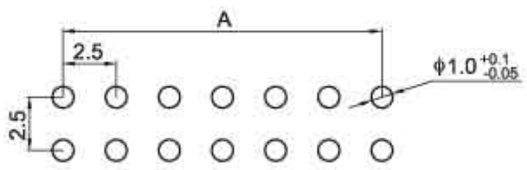

孔座 HOUSING(XHDS)

线数 Poles	型号 Type	尺寸Dimensions(mm) A	B	B
4	HX25080-2x2Y	2.5	7.4	5.4
6	HX25080-2x3Y	5.0	9.9	7.9
8	HX25080-2x4Y	7.5	12.4	10.4
10	HX25080-2x5Y	10.0	14.9	12.9
12	HX25080-2x6Y	12.5	17.4	185.4
14	HX25080-2x7Y	15.0	19.9	17.9
16	HX25080-2x8Y	17.5	22.4	20.4
18	HX25080-2x9Y	20.0	24.9	22.9
20	HX25080-2x10Y	22.5	27.4	25.4
22	HX25080-2x11Y	25.0	29.9	27.9
24	HX25080-2x12Y	27.5	32.4	30.4
26	HX25080-2x13Y	30.0	34.9	32.9
28	HX25080-2x14Y	32.5	37.4	35.4
30	HX25080-2x15Y	35.0	39.9	37.9
32	HX25080-2x16Y	37.5	42.4	40.4
34	HX25080-2x17Y	40.0	44.9	42.9
36	HX25080-2x18Y	42.5	47.4	45.4
38	HX25080-2x19Y	45.0	49.9	47.9
40	HX25080-2x20Y	47.5	52.4	50.4

针座 WAFER(XHDS)

线数 Poles	型号 Type	尺寸Dimensions(mm) A	B
4	HX25080-2x2A/WA	2.5	7.5
6	HX25080-2x3A/WA	5.0	10.1
8	HX25080-2x4A/WA	7.5	12.5
10	HX25080-2x5A/WA	10.0	15.0
12	HX25080-2x6A/WA	12.5	17.5
14	HX25080-2x7A/WA	15.0	20.0
16	HX25080-2x8A/WA	17.5	22.5
18	HX25080-2x9A/WA	20.0	25.0
20	HX25080-2x10A/WA	22.5	27.5
22	HX25080-2x11A/WA	25.0	30.0
24	HX25080-2x12A/WA	27.5	32.5
26	HX25080-2x13A/WA	30.0	35.0
28	HX25080-2x14A/WA	32.5	37.5
30	HX25080-2x15A/WA	35.0	40.0
32	HX25080-2x16A/WA	37.5	42.5
34	HX25080-2x17A/WA	40.0	45.0
36	HX25080-2x18A/WA	42.5	47.5
38	HX25080-2x19A/WA	45.0	50.0
40	HX25080-2x20A/WA	47.5	52.5

技术参数 SPECIFICATIONS

- 线数（ Poles）：1、3、4、7、8、9
- 适用线规（Applicable wires）：AWG28#～18#
- 适应基板厚度（Applicable PC board thickness）：1.6mm
- 温度范围（Temperature range）：-25℃～85℃
- 额定电压（Voltage rating）：250V.Ac/Dc
- 额定电流（Current rating）：3A
- 接触电阻（Contact resistance）：≤0.02Ω
- 绝缘电阻（Insulation resistance）：≥1000MΩ
- 耐压（Withstand voltage）：1000V.Ac/1min
- 材料（Material）：
  - 孔座（ Housing ）：尼龙（ 750 ℃灼热丝 PA66 ） UL94V-0
  - 针座（ Wafer ）：尼龙（ 750 ℃灼热丝 PA66 ） UL94V-0
  - 端子（ Terminal ）：磷青铜（ Phos.bronze Tin/plated ）

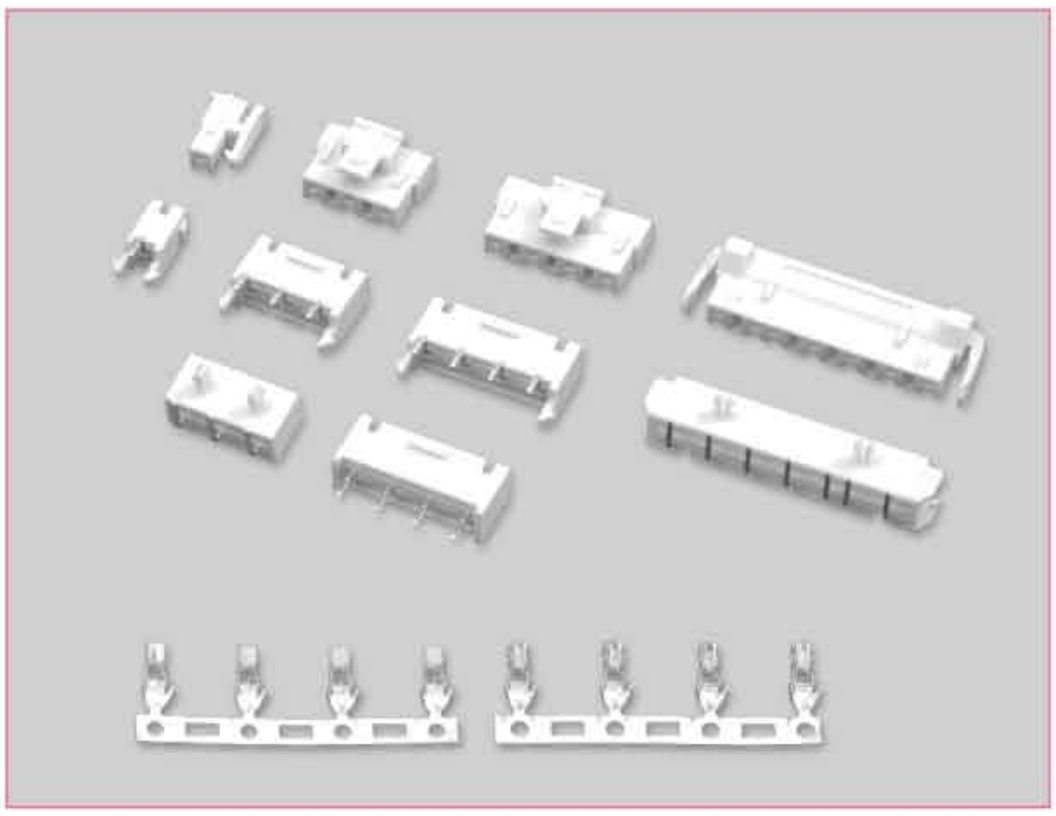

端子 TERMINAL(XH)

型号 Type	适用线规 Applicable wires		电线外径 O.D of wire ins	数 量 Quantity
	mm²	AWG#	mm	
HX25002-PT	0.08～0.33	28～22	1.0～1.8	6000PCS/盘

型号 Type	适用线规 Applicable wires		电线外径 O.D of wire ins	数 量 Quantity
	mm²	AWG#	mm	
HX25002-PTA	0.08～0.33	28～22	1.0～1.8	6000PCS/盘
HX25002-31PTA	0.25～0.75	22～18	1.6～2.8	4500PCS/盘

线数 (Poles)	孔座 (Housing)	针座 (Wafer)	
	HX25002-PTA (XH) 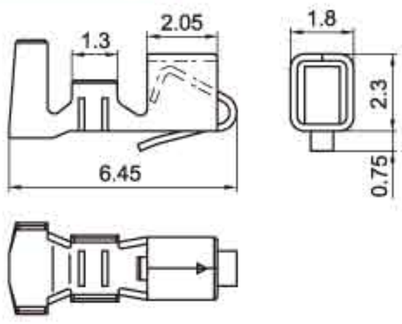	HX25002-31PTA (XH) 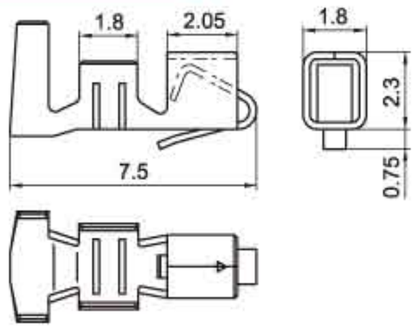	HX25002-PT (XH) 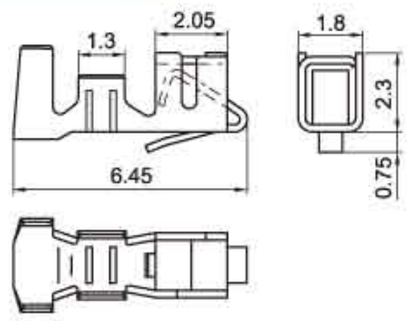
1	HX25060-1PE (XHE) 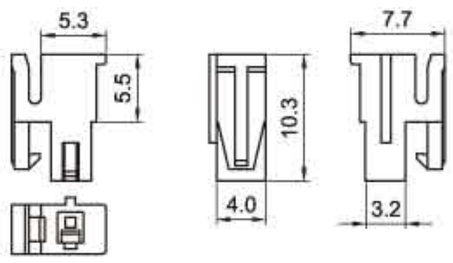	HX25060-1P (XHE) 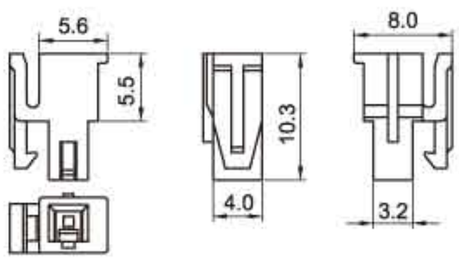	HX25060-1WA (XHE) 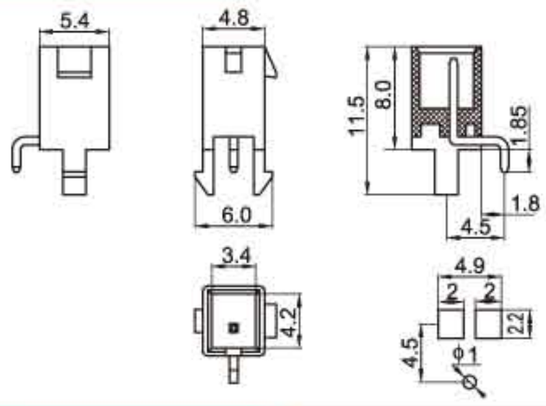
3	HX25060-3P (XHE) 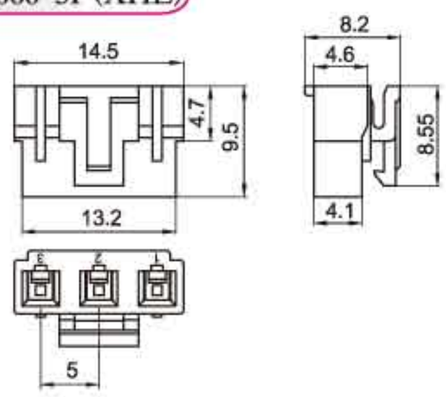	HX25060-3A (XHE) 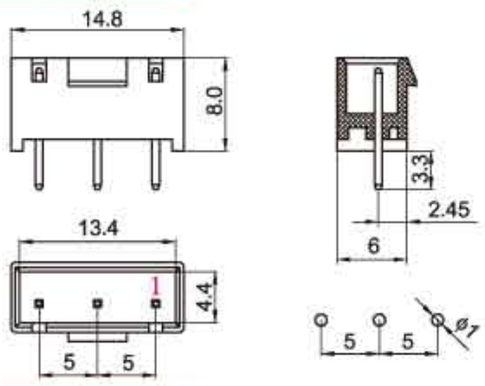	HX25060-3WAG (XHE) 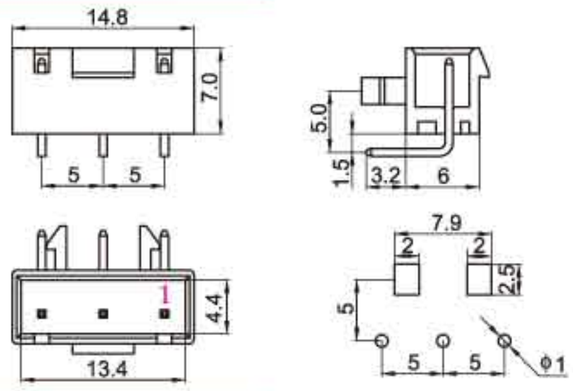
	HX25060-3PB (XHE) 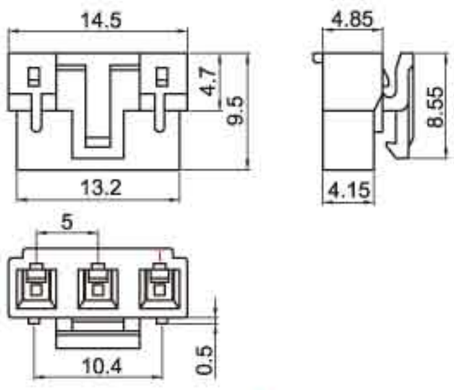	HX25060-3PS (XHE) 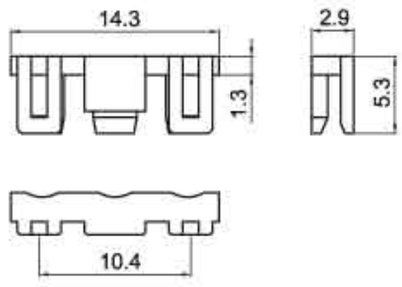	HX25060-3WAH (XHE) 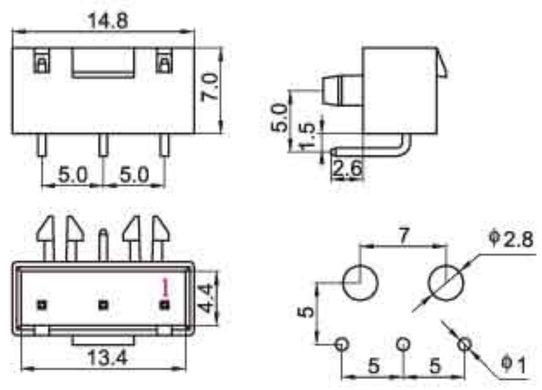

线数 (Poles)	孔座 (Housing)		针座 (Wafer)
3	HX25060-3PD (XHE) 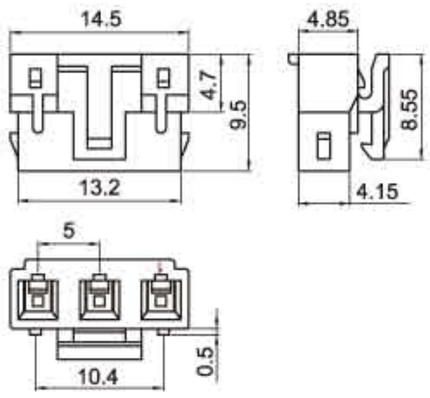	HX25060-3PS (XHE) 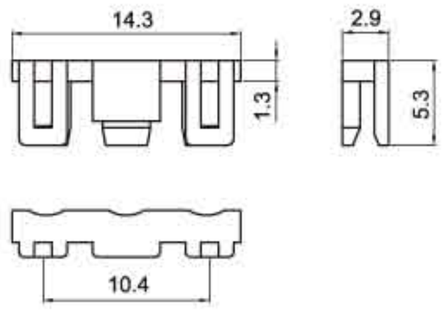	HX25060-3WAD (XHE) 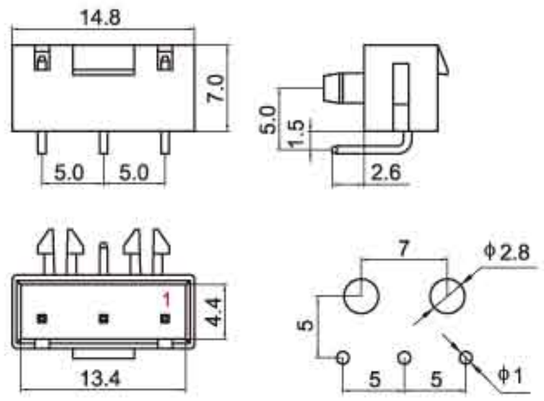
3	HX25060-3PE (XHE) 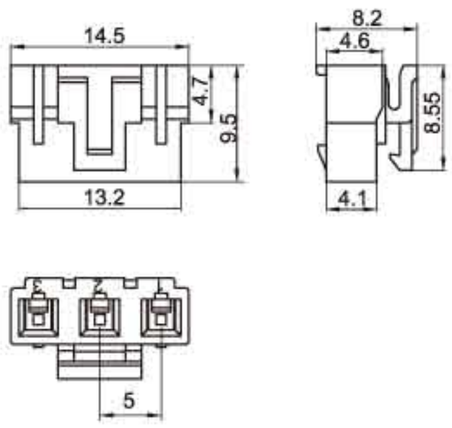	HX25060-3PH (XHE) 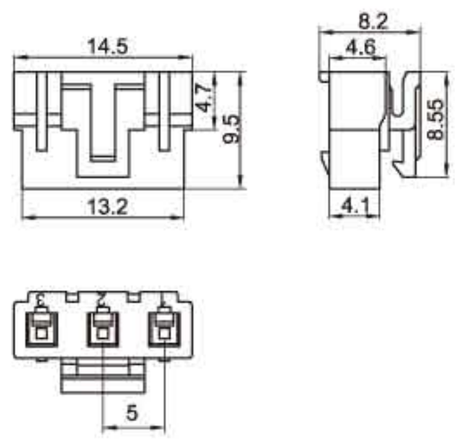	HX25060-3WAE (XHE) 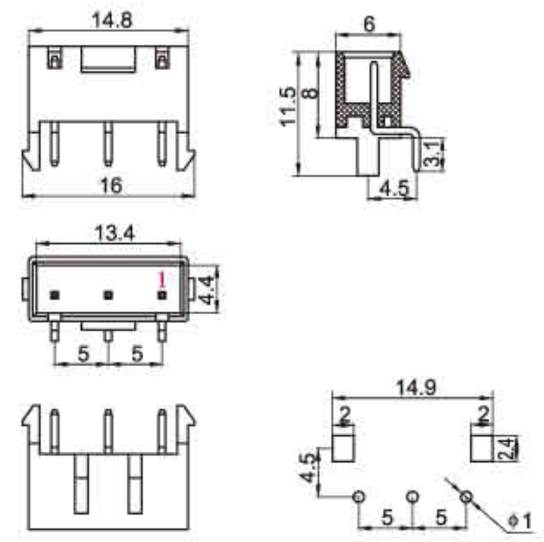
4	HX25060-4P (XHE) 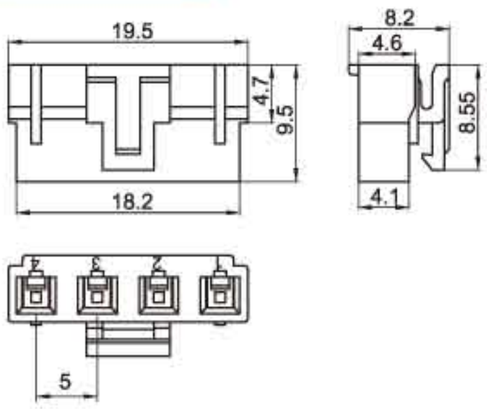		HX25060-4A (XHE) 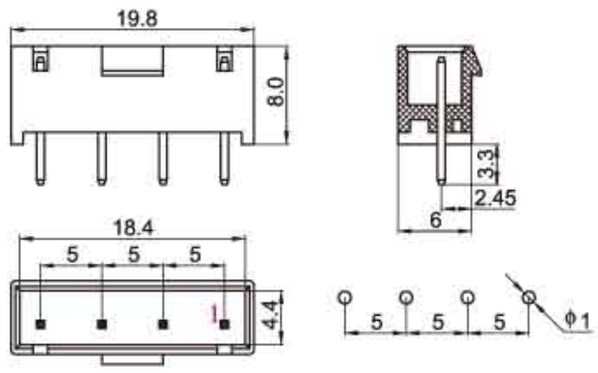
4	HX25060-4PE (XHE) 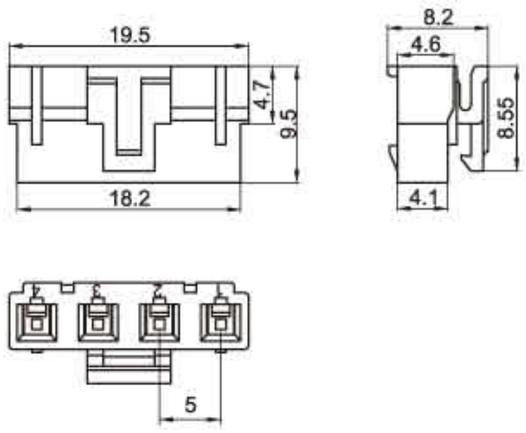	HX25060-4PH (XHE) 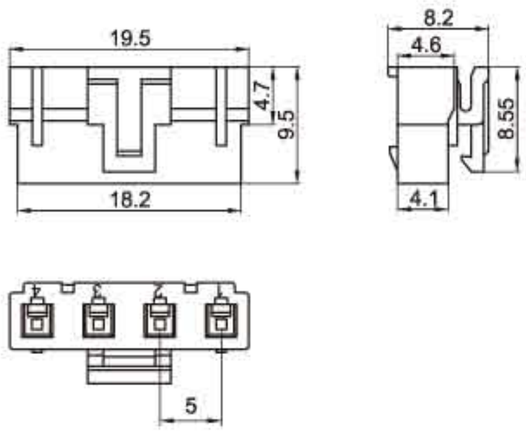	HX25060-4WAE (XHE) 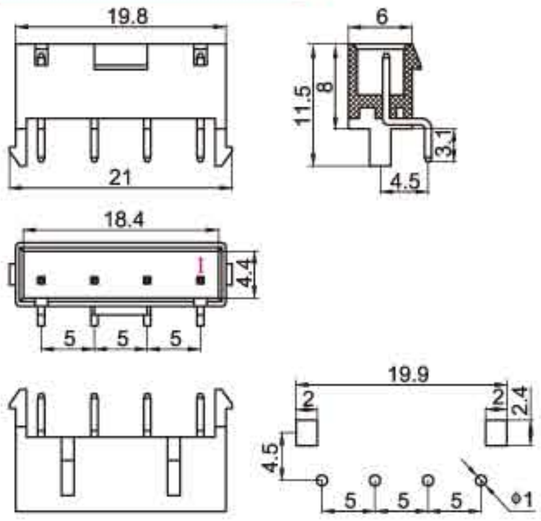
7	HX25060-7PD (XHE) 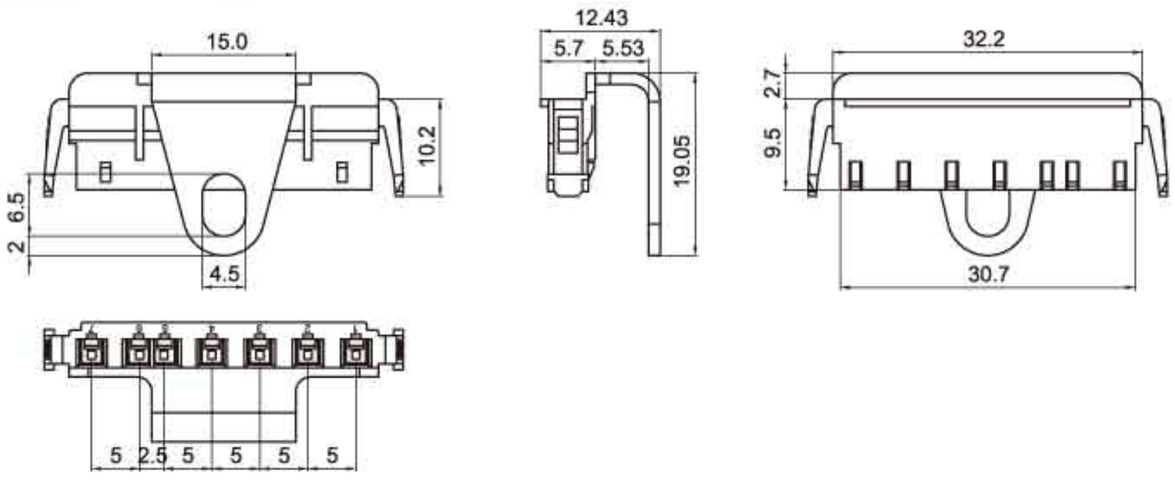		HX25060-7WAG (XHE) 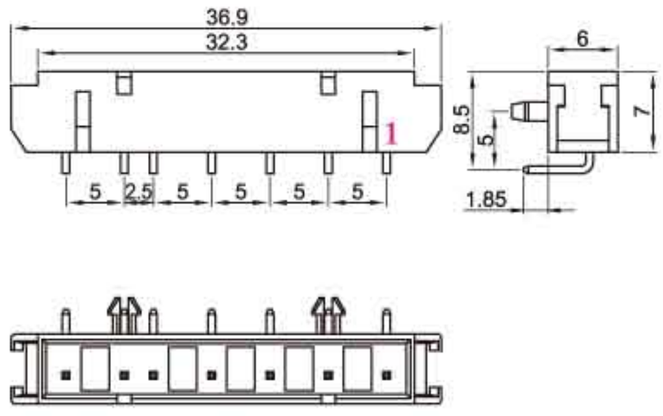

线数 (Poles)	孔座 (Housing)	针座 (Wafer)	
7	HX25060-7PE(XHE) 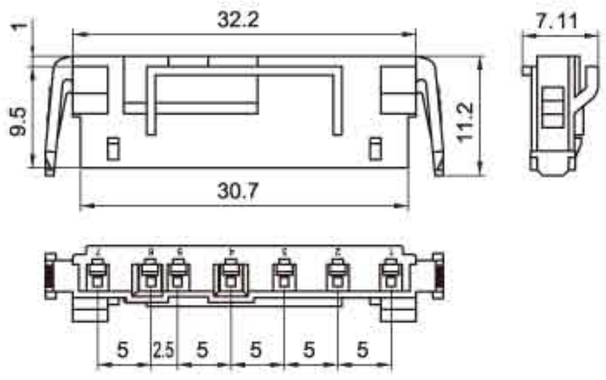 注：第 4、6 孔大（米黄色）	HX25060-7AG(XHE) 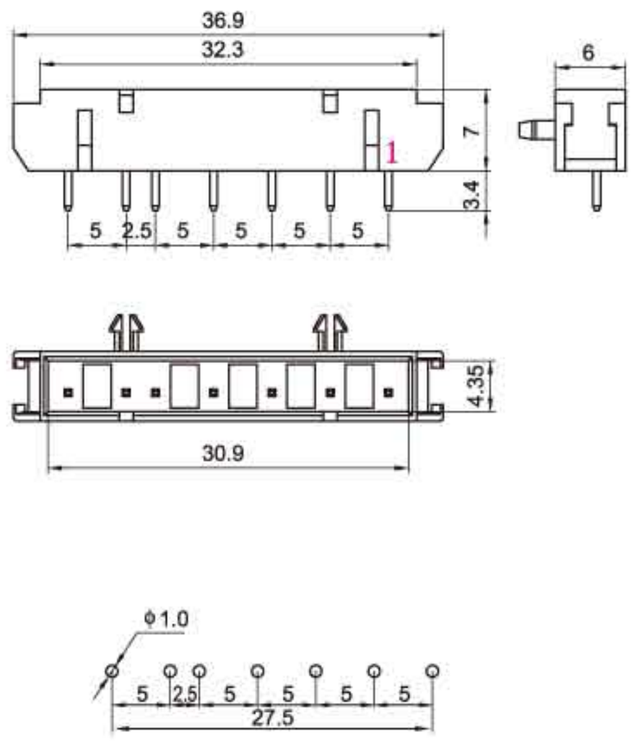	HX25060-7WAG(XHE) 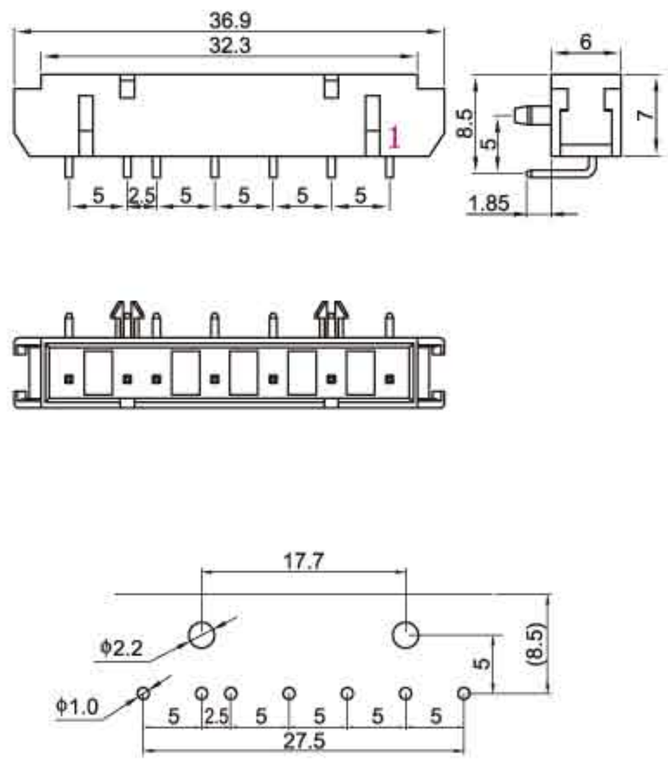
	HX25060-7PH(XHE) 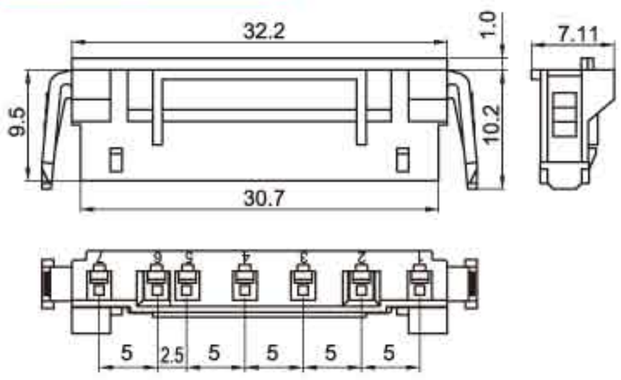 注：第 2、6 孔大（蓝色）		
	HX25060-7PG(XHE) 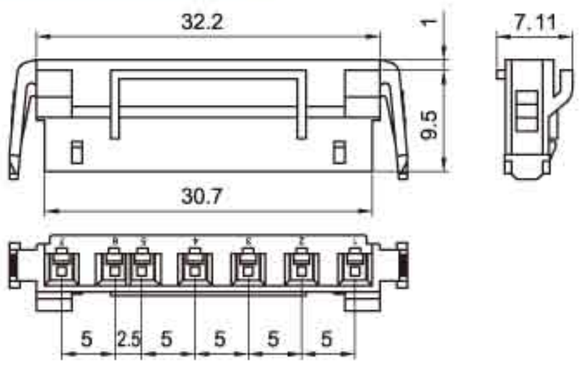	HX25060-7WAK(XHE) 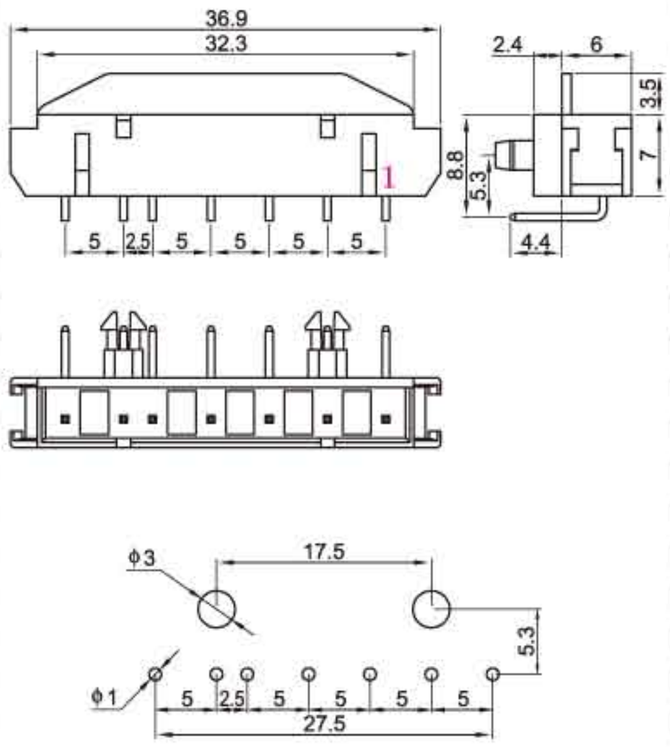	HX25060-7WAG5P(XHE) 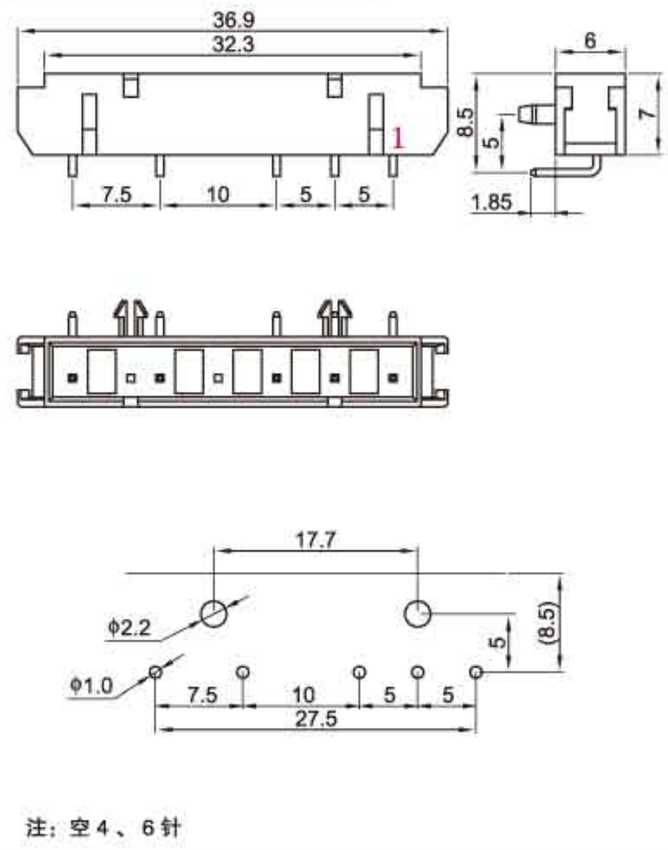 注：空 4、6 针
	HX25060-7PG-B(XHE) 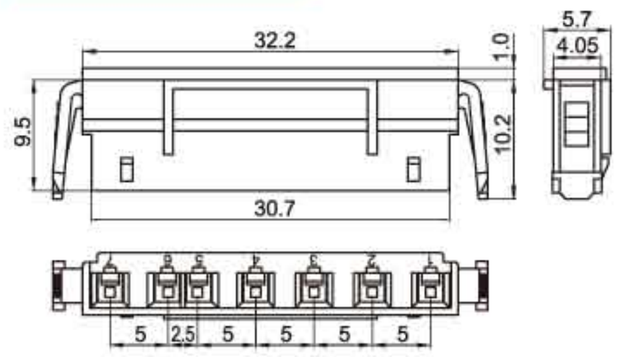		
8	HX25060-8PE(XHE) 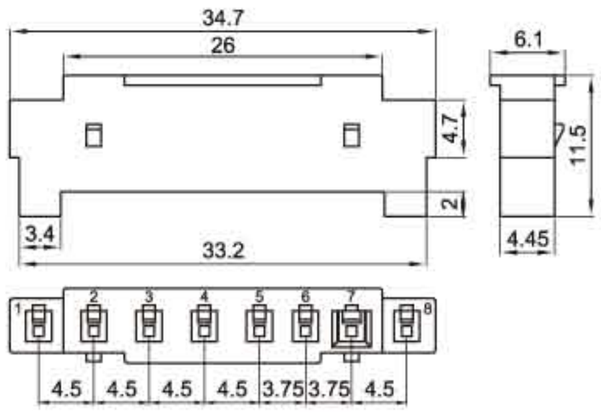	HX25060-8PG(XHE) 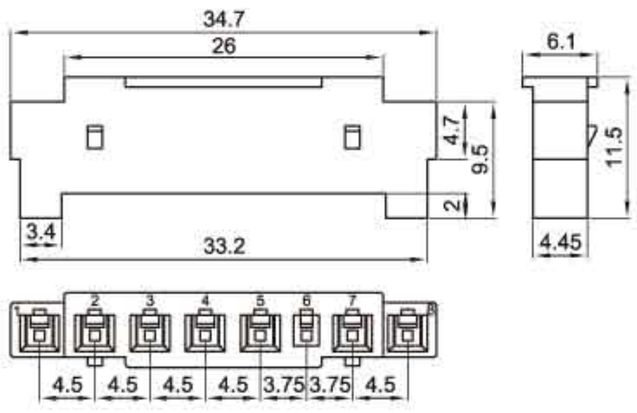	HX25060-8WA(XHE) 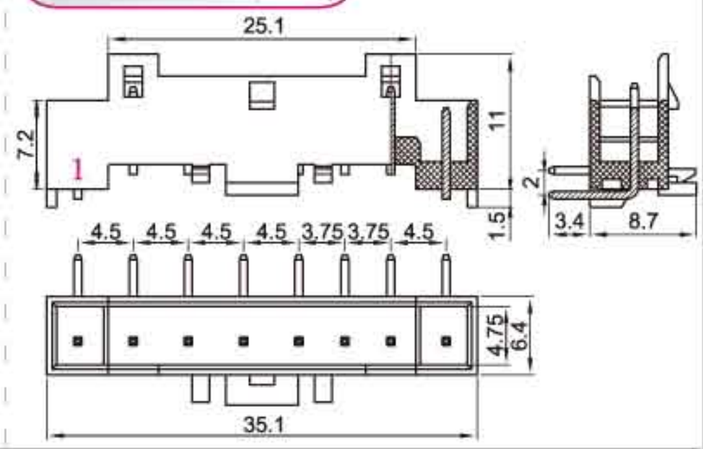
9	HX25060-9PE(XHE) 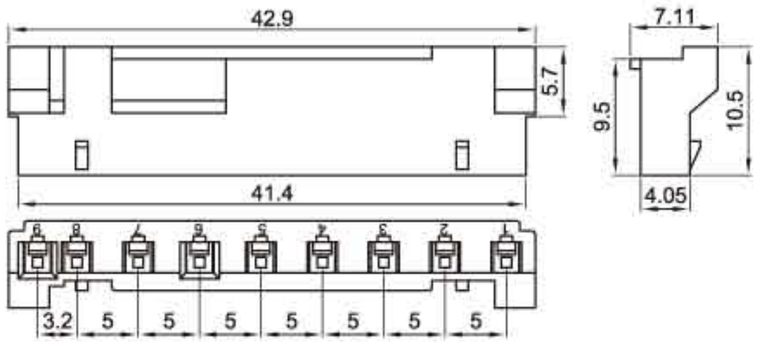	HX25060-9WAK(XHE) 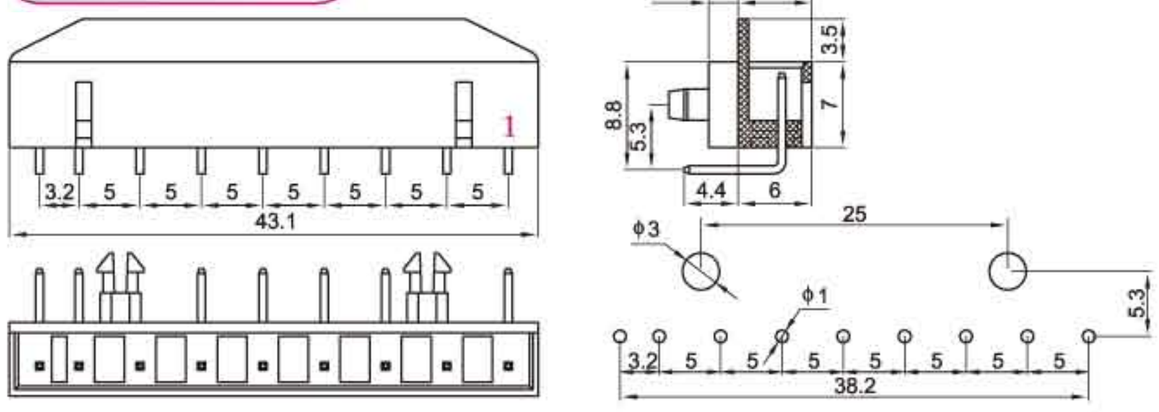	

（SMH250、SMP250L）型条形连接器

（SMH250、SMP250L）Pressure Welding Bar Connector

间距（Pitch）：2.5mm（.098"）

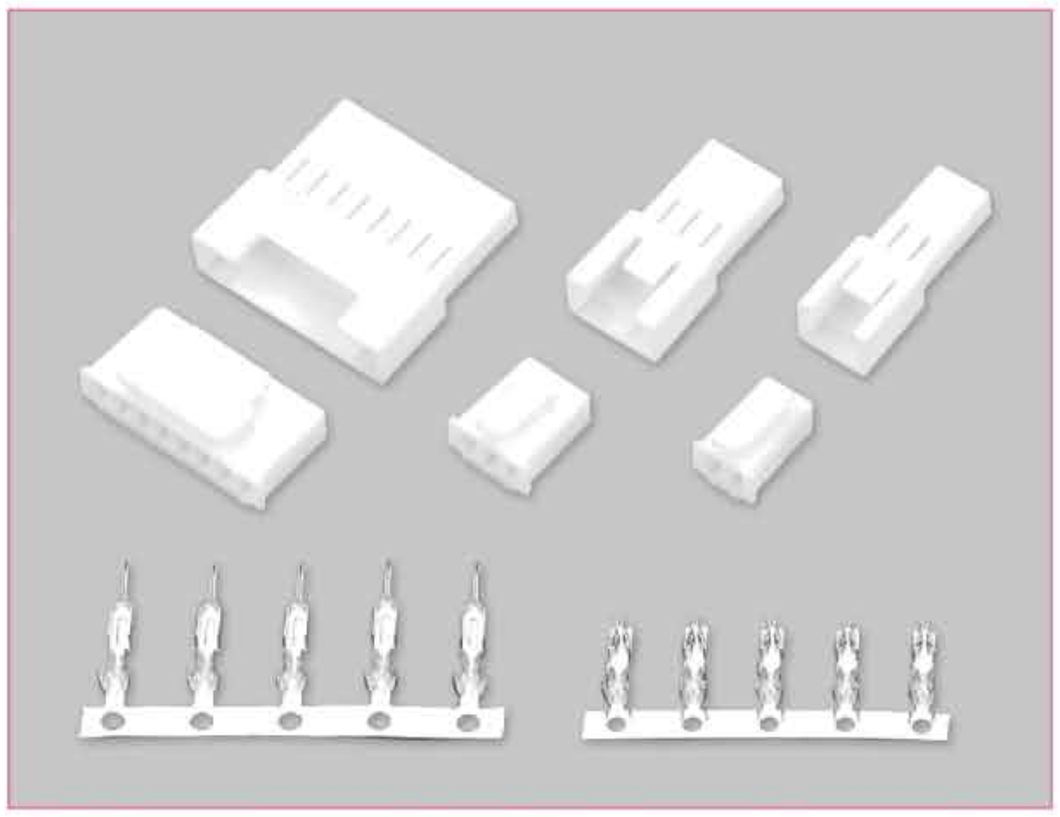

技术参数 SPECIFICATIONS

- 线数（Poles）：2～15
- 适用线规（Applicable wires）：AWG28#～22#
- 温度范围（Temperature range）：-25℃～85℃
- 额定电压（Voltage rating）：250V.Ac/Dc
- 额定电流（Current rating）：3A
- 接触电阻（Contact resistance）：≤0.02Ω
- 绝缘电阻（Insulation resistance）：≥1000MΩ
- 耐压（Withstand voltage）：1000V.Ac/1min
- 材料（Material）：
  - 插头（Plug housing）：尼龙（PA66）UL94V-0
  - 插座（Receptacle housing）：尼龙（PA66）UL94V-0
  - 插片（Retainer）：尼龙（PA66）UL94V-0
  - 端子（Terminal）：磷青铜（Phos.bronze Tin/plated）

端子 TERMINAL（YST025、SMT025）

型号 Type	适用线规 Applicable wires		电线外径 O.D of wire ins	数量 Quantity
	mm^2	AWG#	mm	
HX25043-PT	0.08～0.33	28～22	1.2～1.9	10000PCS/盘
HX25044-RT	0.08～0.33	28～22	1.2～1.9	8000PCS/盘

HX25043-PT（YST025）

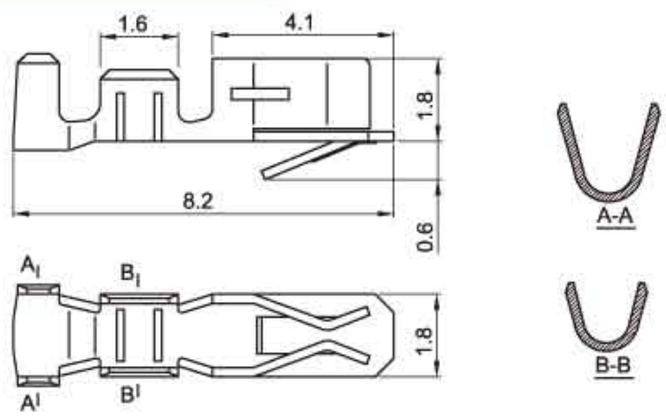

HX25043-P（SMH250）

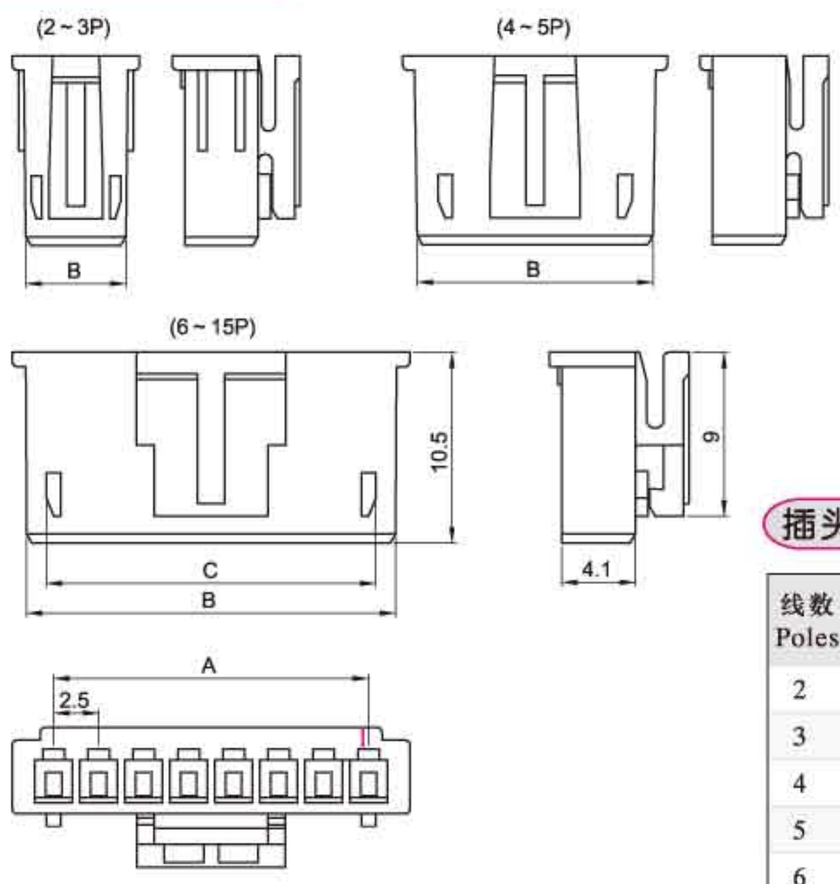

HX25002-PS（XH）

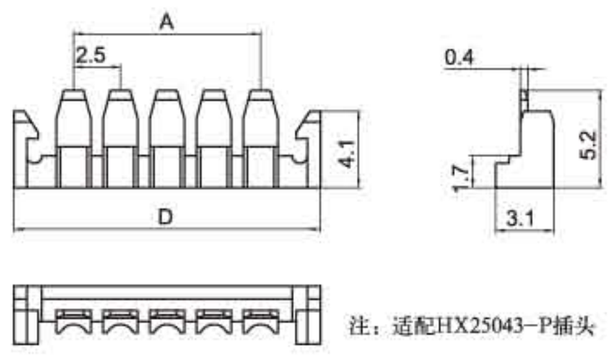

注：适配HX25043-P插头

HX25044-RT（SMT025）

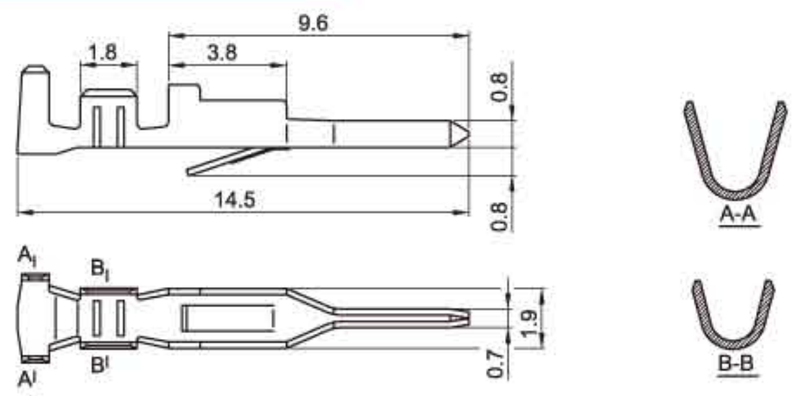

HX25044-R（SMP250L）

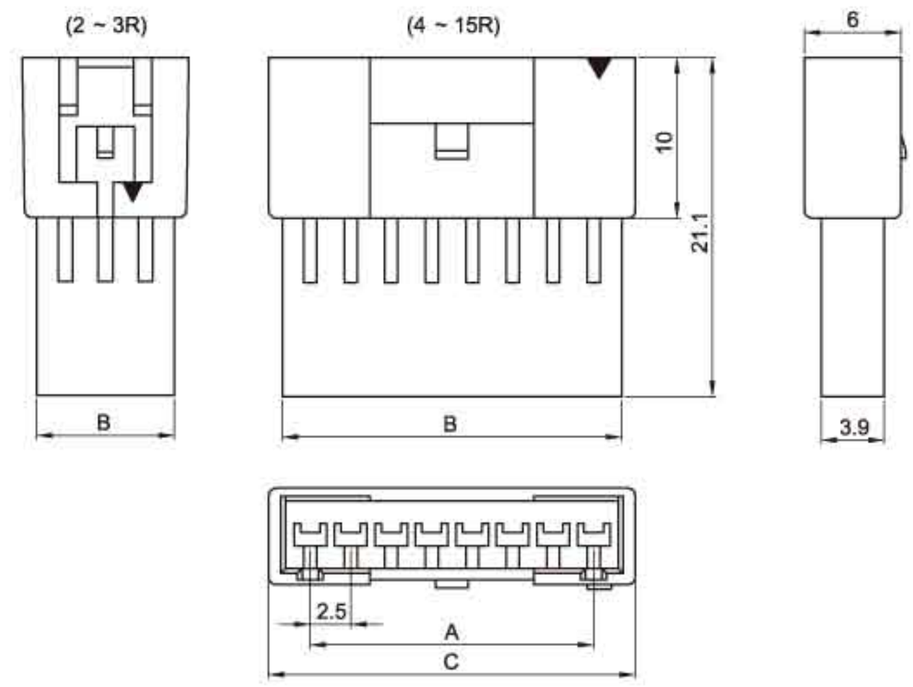

插头 PLUG HOUSING（SMH250）

线数 Poles	型号Type 插头Housing	型号Type 插片Retainer	尺寸Dimensions(mm) A	B	C	D
2	HX25043-2P	HX25002-2PS	2.5	5.6	5.0	8.9
3	HX25043-3P	HX25002-3PS	5.0	8.0	5.8	11.4
4	HX25043-4P	HX25002-4PS	7.5	10.6	8.3	13.9
5	HX25043-5P	HX25002-5PS	10.0	13.1	10.8	16.4
6	HX25043-6P	HX25002-6PS	12.5	15.6	13.3	18.9
7	HX25043-7P	HX25002-7PS	15.0	18.1	15.8	21.4
8	HX25043-8P	HX25002-8PS	17.5	20.6	18.3	23.9
9	HX25043-9P	HX25002-9PS	20.0	23.1	20.8	26.4
10	HX25043-10P	HX25002-10PS	22.5	25.6	23.3	28.9
11	HX25043-11P	HX25002-11PS	25.0	28.1	25.8	31.4
12	HX25043-12P	HX25002-12PS	27.5	30.6	28.3	33.9
13	HX25043-13P	HX25002-13PS	30.0	33.1	30.8	36.4
14	HX25043-14P	HX25002-14PS	32.5	35.6	33.3	38.9
15	HX25043-15P	HX25002-15PS	35.0	38.1	35.8	41.4

插座 RECEPTACLE HOUSING（SMP250L）

线数 Poles	型号 Type	尺寸Dimensions(mm) A	B	C
2	HX25044-2R	2.5	6.1	7.9
3	HX25044-3R	5.0	8.6	10.4
4	HX25044-4R	7.5	11.1	12.9
5	HX25044-5R	10.0	13.6	15.4
6	HX25044-6R	12.5	16.1	17.9
7	HX25044-7R	15.0	18.6	20.4
8	HX25044-8R	17.5	21.1	22.9
9	HX25044-9R	20.0	23.6	25.4
10	HX25044-10R	22.5	26.1	27.9
11	HX25044-11R	25.0	28.6	30.4
12	HX25044-12R	27.5	31.1	32.9
13	HX25044-13R	30.0	33.6	35.4
14	HX25044-14R	32.5	36.1	37.9
15	HX25044-15R	35.0	38.6	40.4

（SMH250、SMW250）型条形连接器

（SMH250、SMW250）Pressure Welding Bar Connector

间距（Pitch）：2.5mm（.098"）

技术参数 SPECIFICATIONS

- 线数（Poles）：2～15
- 适用线规（Applicable wires）：AWG28#～22#
- 适应基板厚度（Applicable PC board thickness）：1.6mm
- 温度范围（Temperature range）：-25℃～85℃
- 额定电压（Voltage rating）：250V.Ac/Dc
- 额定电流（Current rating）：3A
- 接触电阻（Contact resistance）：≤0.02Ω
- 绝缘电阻（Insulation resistance）：≥1000MΩ
- 耐压（Withstand voltage）：1000V.Ac/1min
- 材料（Material）：
  - 孔座（Housing）：尼龙（PA66）UL94V-0
  - 针座（Wafer）：尼龙（PA66）UL94V-0
  - 端子（Terminal）：磷青铜（Phos.bronze Tin/plated）

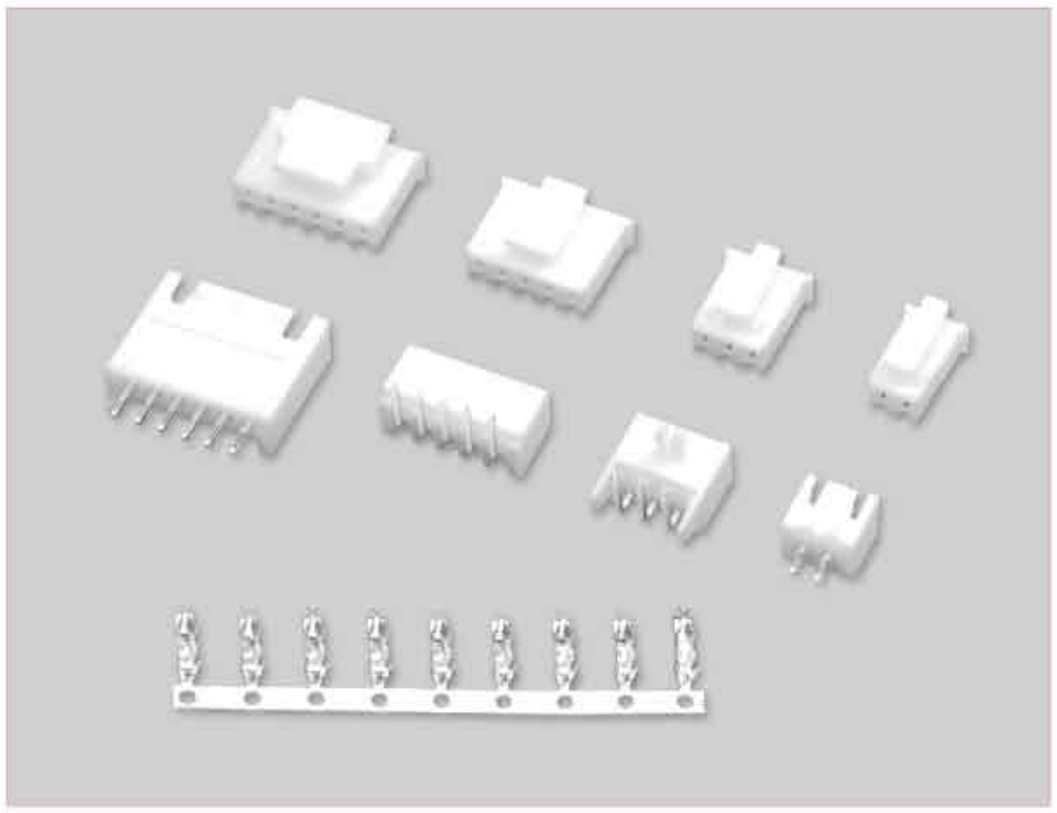

端子：TERMINAL(YST025)

端子与 HX25043-PT(YST025) 型端子通用 (P73)
Terminal is interchangeable with HX25043-PT(YST025) Terminal(P73)

HX25043-P（SMH250）

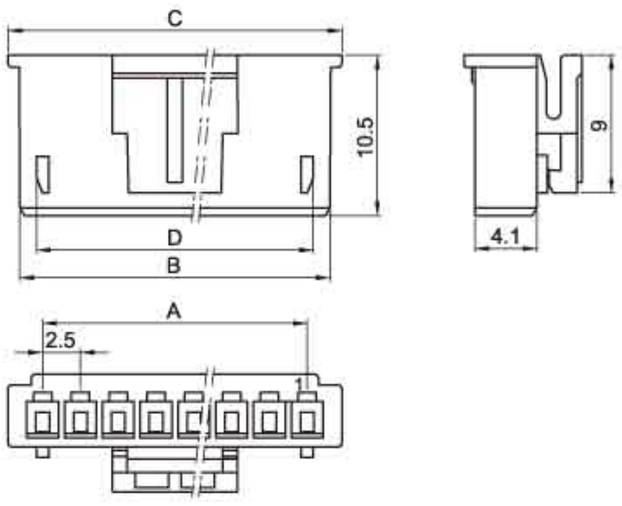

HX25043-A（SMW250）

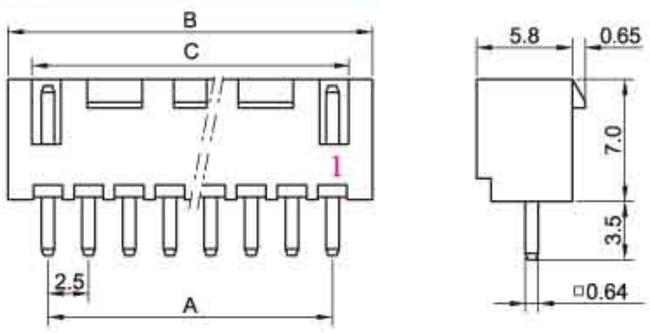

HX25043-WAP（SMAW250）

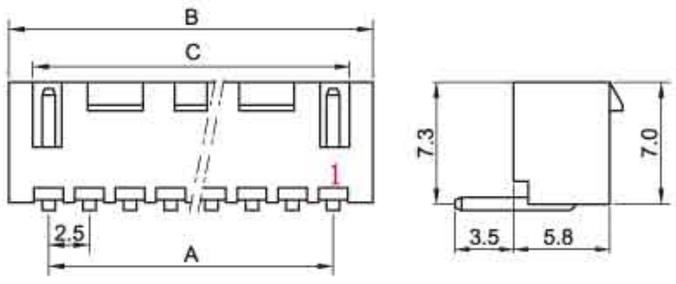

HX25043-3WAH（SMAW250）

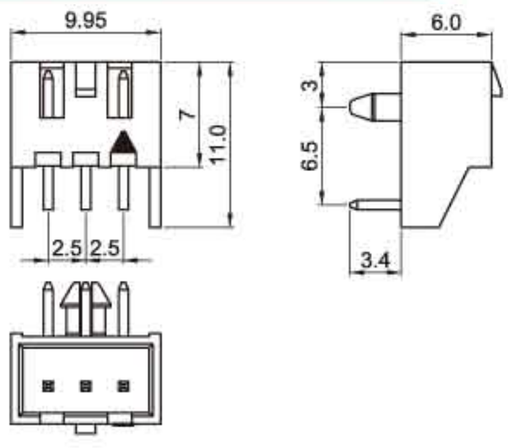

HX25043-WAG(SMAW250)

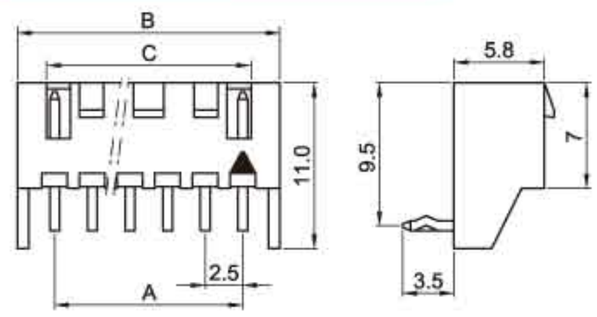

HX25043-BH(SMAW250-B)

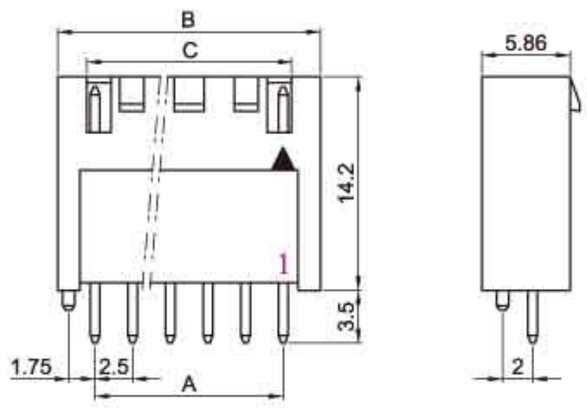

安装尺寸 MOUNTING MEASUREMENT

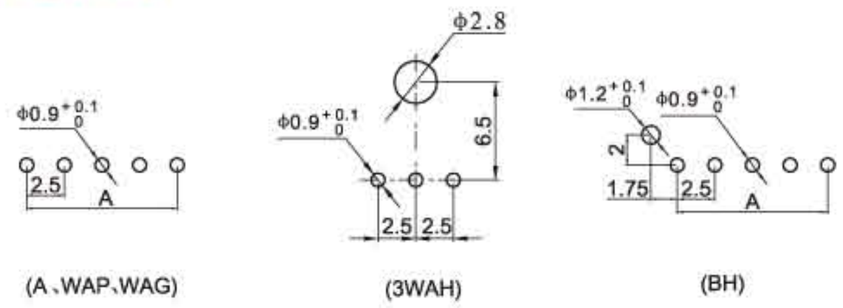

(A、WAP、WAG) (3WAH) (BH)

插头 PLUG HOUSING（SMH250）

线数 Poles	型号 Type	尺寸Dimensions(mm) A	B	C	D
2	HX25043-2P	2.5	5.6	7.1	5.0
3	HX25043-3P	5.0	8.0	9.6	5.8
4	HX25043-4P	7.5	10.6	12.1	8.3
5	HX25043-5P	10.0	13.1	14.6	10.8
6	HX25043-6P	12.5	15.6	17.1	13.3
7	HX25043-7P	15.0	18.1	19.6	15.8
8	HX25043-8P	17.5	20.6	22.1	18.3
9	HX25043-9P	20.0	23.1	24.6	20.8
10	HX25043-10P	22.5	25.6	27.1	23.3
11	HX25043-11P	25.0	28.1	29.6	25.8
12	HX25043-12P	27.5	30.6	32.1	28.3
13	HX25043-13P	30.0	33.1	34.6	30.8
14	HX25043-14P	32.5	35.6	37.1	33.3
15	HX25043-15P	35.0	38.1	39.6	35.8

针座 WAFER(SMW250/SMAW250)

线数 Poles	型号 Type	尺寸Dimensions(mm) A	B	C
2	HX25043-2A/WA/BH	2.5	7.5	5.2
3	HX25043-3A/WA/BH	5.0	10.0	6.1
4	HX25043-4A/WA/BH	7.5	12.5	8.6
5	HX25043-5A/WA/BH	10.0	15.0	11.1
6	HX25043-6A/WA/BH	12.5	17.5	13.6
7	HX25043-7A/WA/BH	15.0	20.0	16.1
8	HX25043-8A/WA/BH	17.5	22.5	18.6
9	HX25043-9A/WA/BH	20.0	25.0	21.1
10	HX25043-10A/WA/BH	22.5	27.5	23.6
11	HX25043-11A/WA/BH	25.0	30.0	26.1
12	HX25043-12A/WA/BH	27.5	32.5	28.6
13	HX25043-13A/WA/BH	30.0	35.5	31.1
14	HX25043-14A/WA/BH	32.5	37.5	33.6
15	HX25043-15A/WA/BH	35.0	40.0	36.1

(25056/25048HS、25045HP)型条形连接器

间距（Pitch）：2.5mm（.098"）

(25056/25048HS、25045HP) Pressure Welding Bar Connector

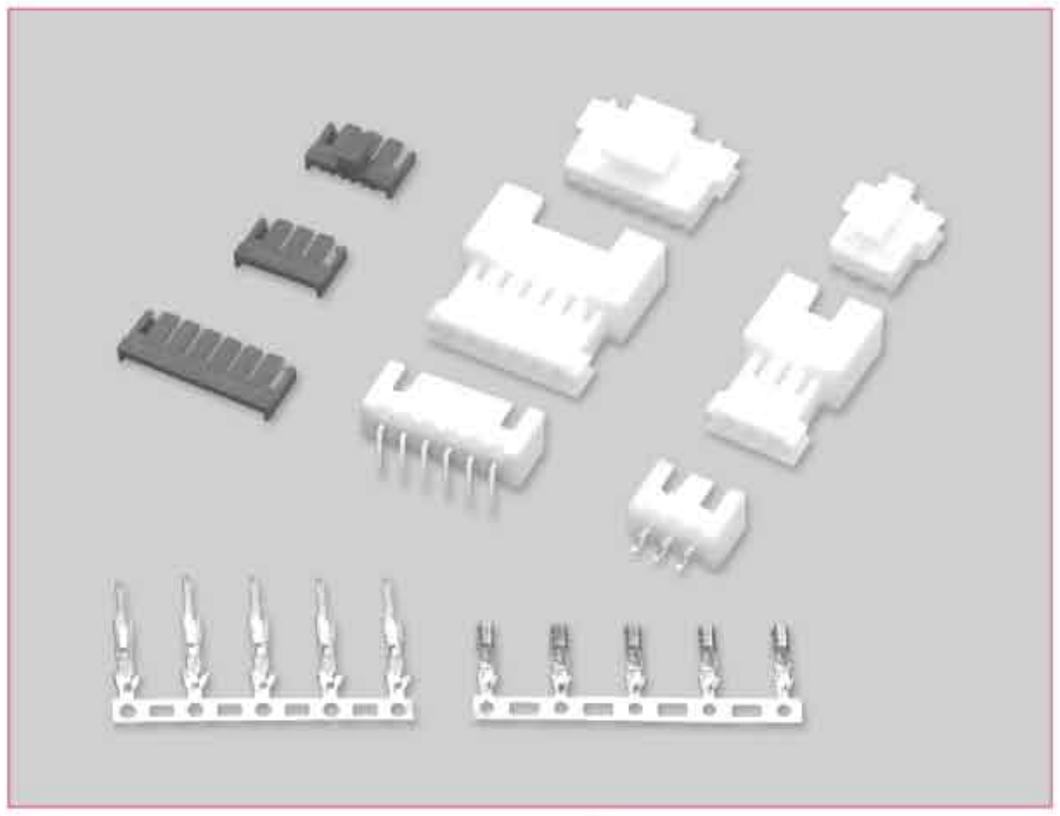

技术参数 SPECIFICATIONS

- 线数（Poles）：2～15
- 适用线规（Applicable wires）：AWG28#～22#
- 温度范围（Temperature range）：-25℃～85℃
- 额定电压（Voltage rating）：250V.Ac/Dc
- 额定电流（Current rating）：3A
- 接触电阻（Contact resistance）：≤0.02Ω
- 绝缘电阻（Insulation resistance）：≥1000MΩ
- 耐压（Withstand voltage）：1000V.Ac/1min
- 材料（Material）：
  - 插头（Plug housing）：尼龙（PA66）UL94V-0
  - 插座（Receptacle housing）：尼龙（PA66）UL94V-0
  - 插片（Retainer）：尼龙（PA66）UL94V-2(0)
  - 端子（Terminal）：磷青铜（Phos.bronze Tin/plated）

端子 TERMINAL(YST025-L/SMT025)

型号 Type	适用线规 Applicable wires		电线外径 O.D of wire ins	数量 Quantity
	mm^2	AWG#	mm	
HX25056-PT	0.08～0.33	28～22	1.2～1.9	8000PCS/盘
HX25044-RT	0.08～0.33	28～22	1.2～1.9	8000PCS/盘

HX25056-PT(YST025-L)

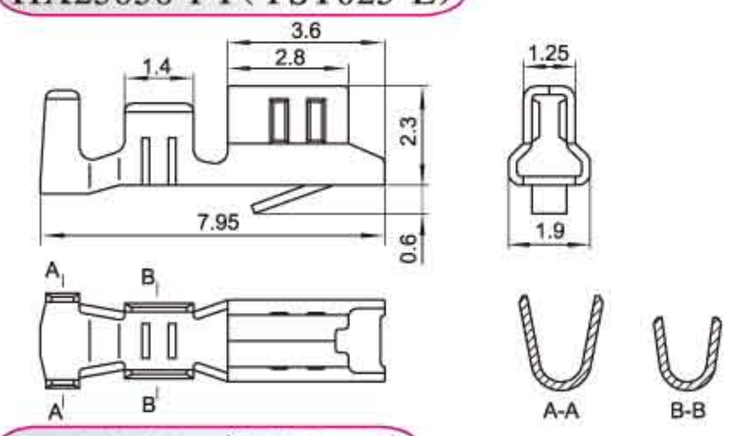

HX25056-P(25048HS)

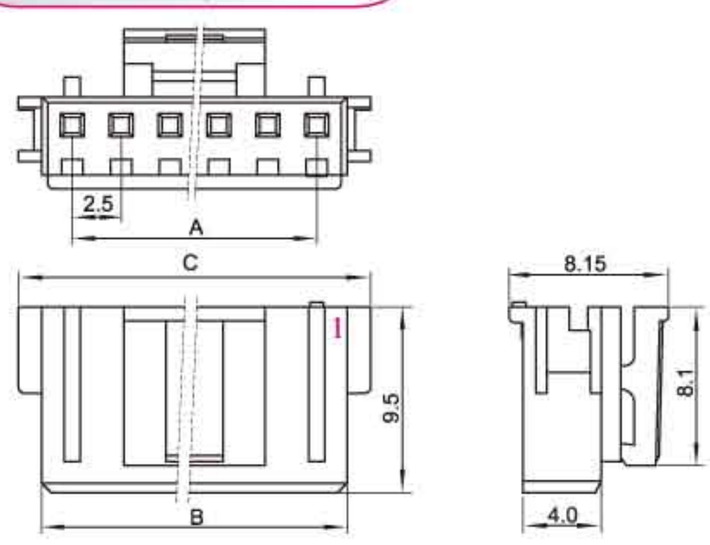

HX25056-S(SMH250J-RT)

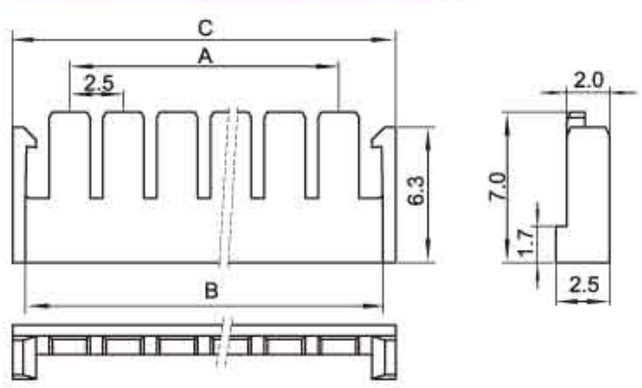

注：适配HX25056-P/R插头座

HX25056-HS

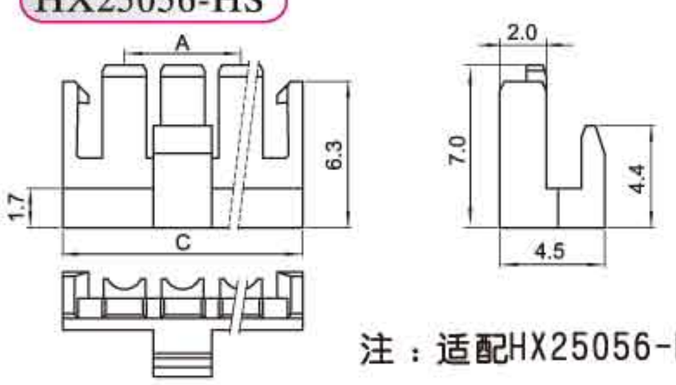

注：适配HX25056-P插头

HX25044-RT(SMT025)

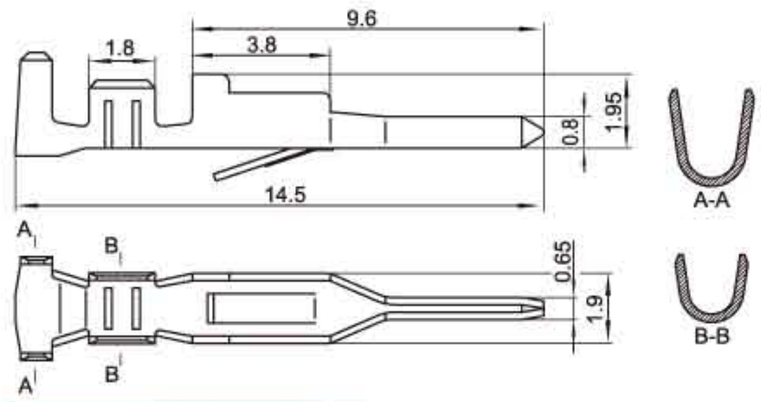

HX25056-R(25045HP)

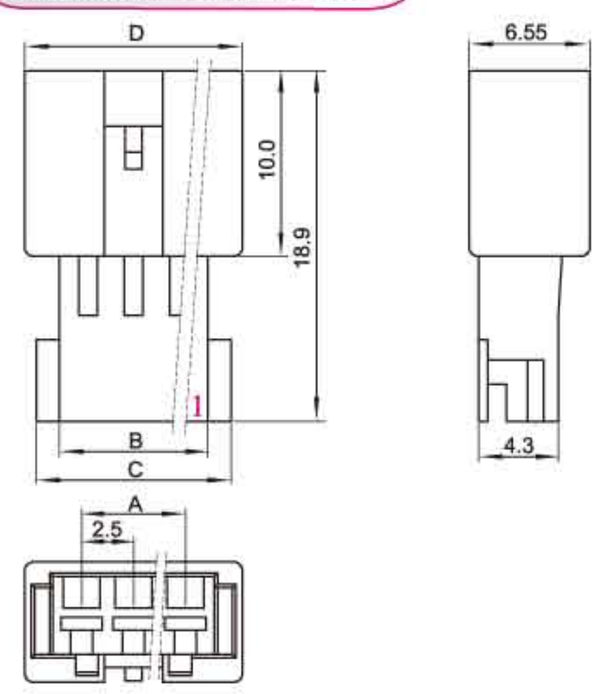

针座：WAFER

针座与HX25043-A/WA针座通用(P74)
Wafer is interchangeable with HX25043-A/WA Wafer(P74)

插头座 HOUSING(25048HS/25045HP)

线数 Poles	型号 Type	尺寸Dimensions(mm) A	B	C	D
2	HX25056-2P/R	2.5	5.6	8.0	9.2
3	HX25056-3P/R	5.0	8.1	10.5	11.7
4	HX25056-4P/R	7.5	10.6	13.0	14.2
5	HX25056-5P/R	10.0	13.1	15.5	16.7
6	HX25056-6P/R	12.5	15.6	18.0	19.2
7	HX25056-7P/R	15.0	18.1	20.5	21.7
8	HX25056-8P/R	17.5	20.6	23.0	24.2
9	HX25056-9P/R	20.0	23.1	25.5	26.7
10	HX25056-10P/R	22.5	25.6	28.0	29.2
11	HX25056-11P/R	25.0	28.1	30.5	31.7
12	HX25056-12P/R	27.5	30.6	33.0	34.2
13	HX25056-13P/R	30.0	33.1	35.5	36.7
14	HX25056-14P/R	32.5	35.6	38.0	39.2
15	HX25056-15P/R	35.0	38.1	40.5	41.7

插片 RETAINER(SMH250J-RT)

线数 Poles	型号 Type	尺寸Dimensions(mm) A	B	C
2	HX25056-2S/HS	2.5	6.6	7.8
3	HX25056-3S/HS	5.0	9.1	10.3
4	HX25056-4S/HS	7.5	11.6	12.8
5	HX25056-5S/HS	10.0	14.1	15.3
6	HX25056-6S/HS	12.5	16.6	17.8
7	HX25056-7S/HS	15.0	19.1	20.3
8	HX25056-8S/HS	17.5	21.6	22.8
9	HX25056-9S/HS	20.0	24.1	25.3
10	HX25056-10S/HS	22.5	26.6	27.8
11	HX25056-11S/HS	25.0	29.1	30.3
12	HX25056-12S/HS	27.5	31.6	32.8
13	HX25056-13S/HS	30.0	34.1	35.3
14	HX25056-14S/HS	32.5	36.6	37.8
15	HX25056-15S/HS	35.0	39.1	40.3

(25072)型条形连接器
(25072) Pressure Welding Bar Connector

间距（Pitch）：2.5mm（.098"）

技术参数 SPECIFICATIONS

- 线数（Poles）：2～15
- 适用线规（Applicable wires）：AWG28#～22#
- 适应基板厚度（Applicable PC board thickness）：1.6mm
- 温度范围（Temperature range）：-25℃～85℃
- 额定电压（Voltage rating）：250V.Ac/Dc
- 额定电流（Current rating）：3A
- 接触电阻（Contact resistance）：≤0.02Ω
- 绝缘电阻（Insulation resistance）：≥1000MΩ
- 耐压（Withstand voltage）：1000V.Ac/1min
- 材料（Material）：
  - 孔座（Housing）：尼龙（PA66）UL94V-0
  - 针座（Wafer）：尼龙（PA66）UL94V-0
  - 端子（Terminal）：磷青铜（Phos.bronze Tin/plated）

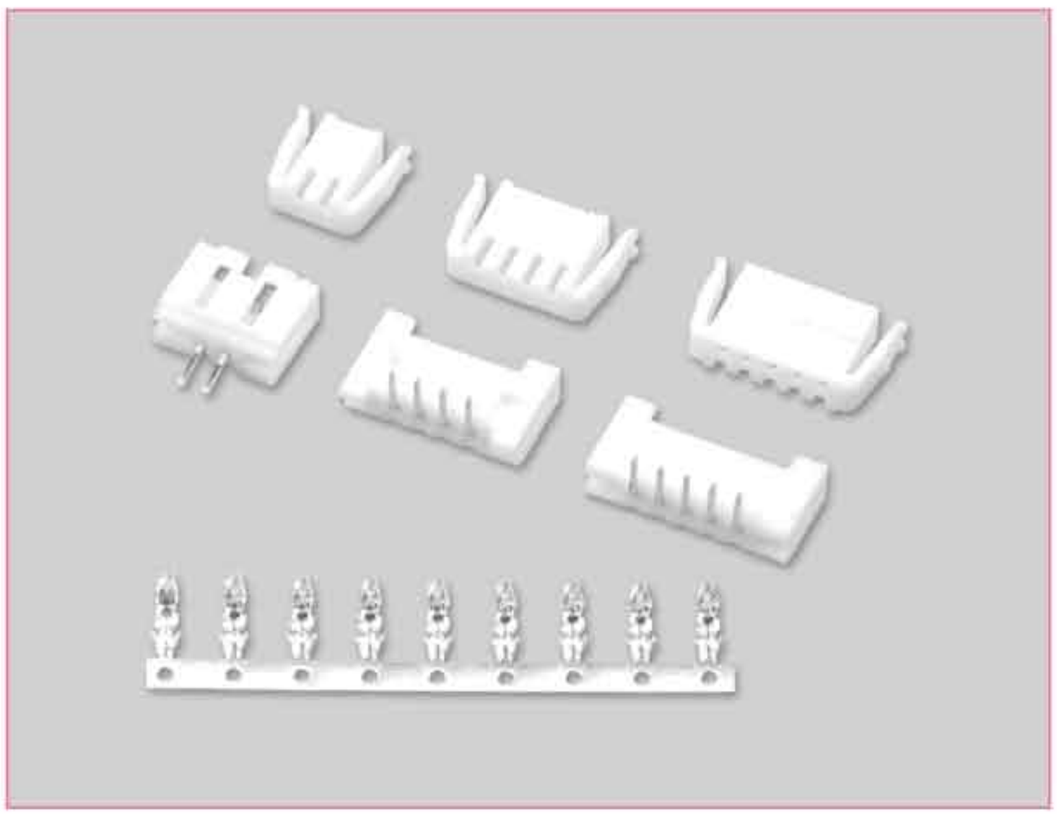

端子 TERMINAL(YST025)

型号 Type	适用线规 Applicable wires		电线外径 O.D of wire ins	数 量 Quantity
	mm²	AWG#	mm	
HX25043-PT	0.08～0.33	28～22	1.0～1.8	10000PCS/盘
HX25072-PTA	0.08～0.33	28～22	1.0～1.8	10000PCS/盘

HX25043-PT(YST025)

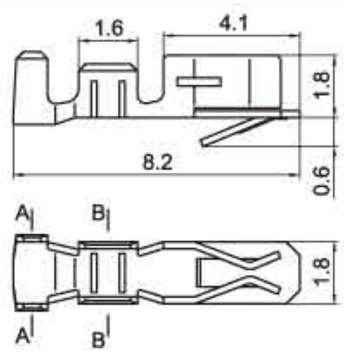

HX25072-PTA

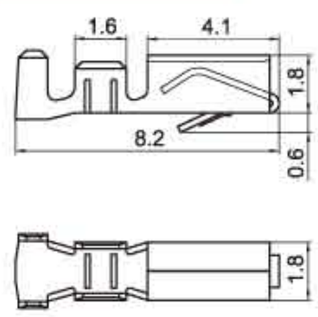

HX25072-Y

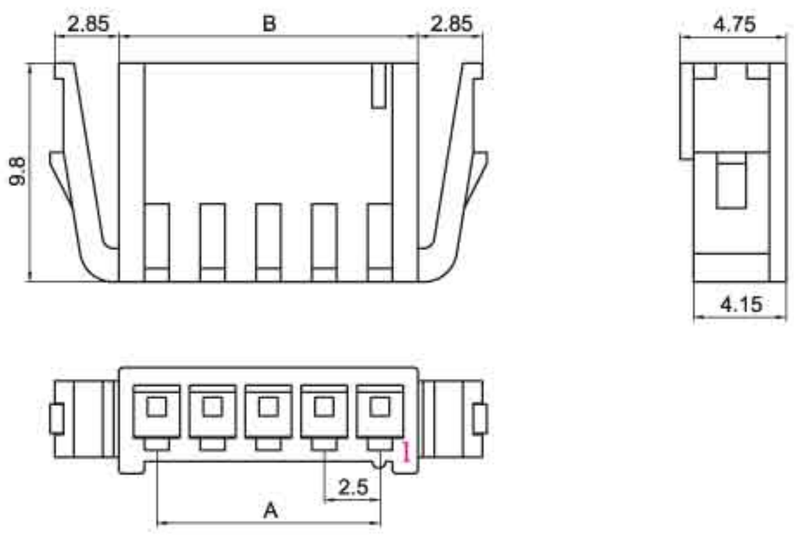

HX25072-A

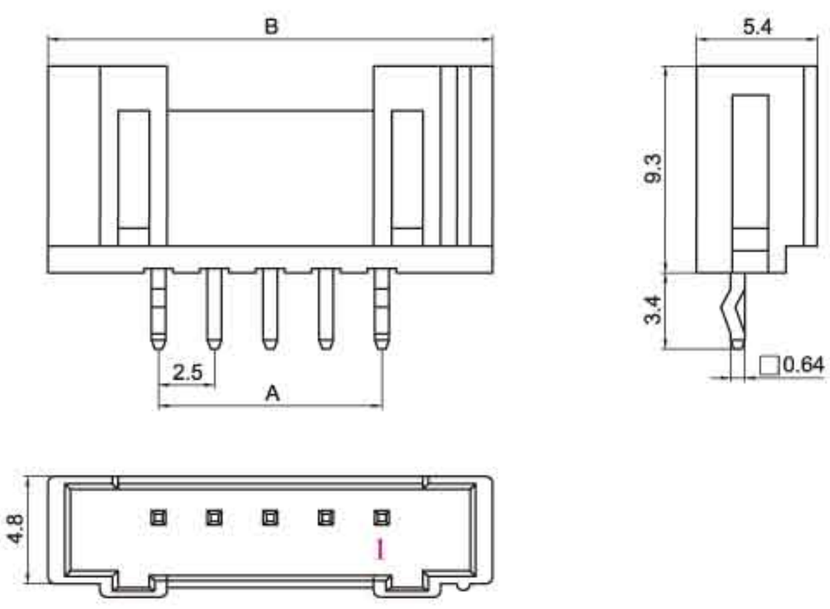

HX25072-WAP

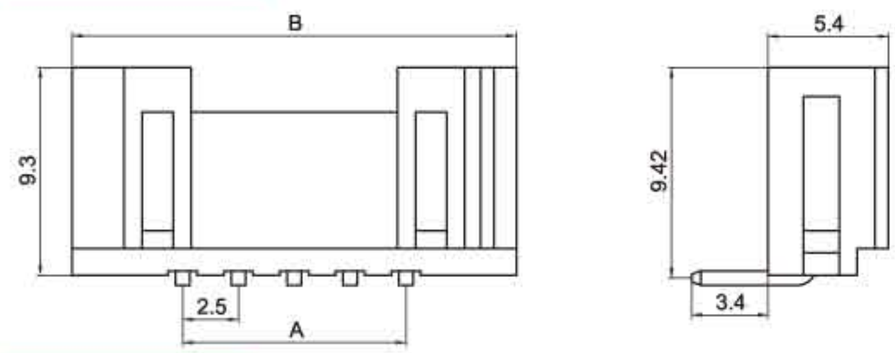

HX25072-WAD

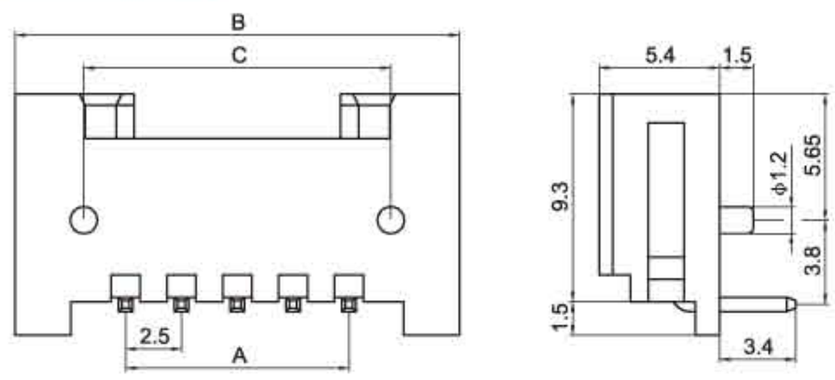

安装尺寸 MOUNTING MEASUREMENT

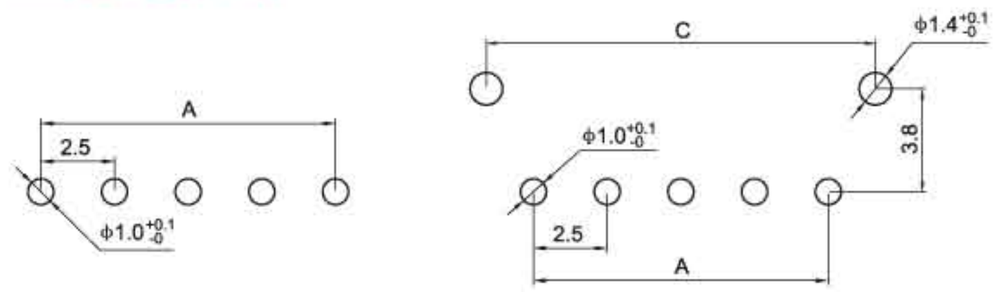

(25072-A/WAP) (25072-WAD)

孔座 HOUSING(EH)

线数 Poles	型号 Type	尺寸Dimensions(mm) A	B
2	HX25072-2Y	2.5	5.9
3	HX25072-3Y	5.0	8.4
4	HX25072-4Y	7.5	10.9
5	HX25072-5Y	10.0	13.4
6	HX25072-6Y	12.5	15.9
7	HX25072-7Y	15.0	18.4
8	HX25072-8Y	17.5	20.9
9	HX25072-9Y	20.0	23.4
10	HX25072-10Y	22.5	25.9
11	HX25072-11Y	25.0	28.4
12	HX25072-12Y	27.5	30.9
13	HX25072-13Y	30.0	33.4
14	HX25072-14Y	32.5	35.9
15	HX25072-15Y	35.0	38.4

针座 WAFER(EH)

线数 Poles	型号 Type 直式(180°)	弯式(90°)	尺寸Dimensions(mm) A	B	C
2	HX25072-2A	HX25072-2WA	2.5	12.4	6.25
3	HX25072-3A	HX25072-3WA	5.0	14.9	8.75
4	HX25072-4A	HX25072-4WA	7.5	17.4	11.25
5	HX25072-5A	HX25072-5WA	10.0	19.9	13.75
6	HX25072-6A	HX25072-6WA	12.5	22.4	16.25
7	HX25072-7A	HX25072-7WA	15.0	24.9	18.75
8	HX25072-8A	HX25072-8WA	17.5	27.4	21.25
9	HX25072-9A	HX25072-9WA	20.0	29.9	23.75
10	HX25072-10A	HX25072-10WA	22.5	32.4	26.25
11	HX25072-11A	HX25072-11WA	25.0	34.9	28.75
12	HX25072-12A	HX25072-12WA	27.5	37.4	31.25
13	HX25072-13A	HX25072-13WA	30.0	39.9	33.75
14	HX25072-14A	HX25072-14WA	32.5	42.4	36.25
15	HX25072-15A	HX25072-15WA	35.0	44.9	38.75

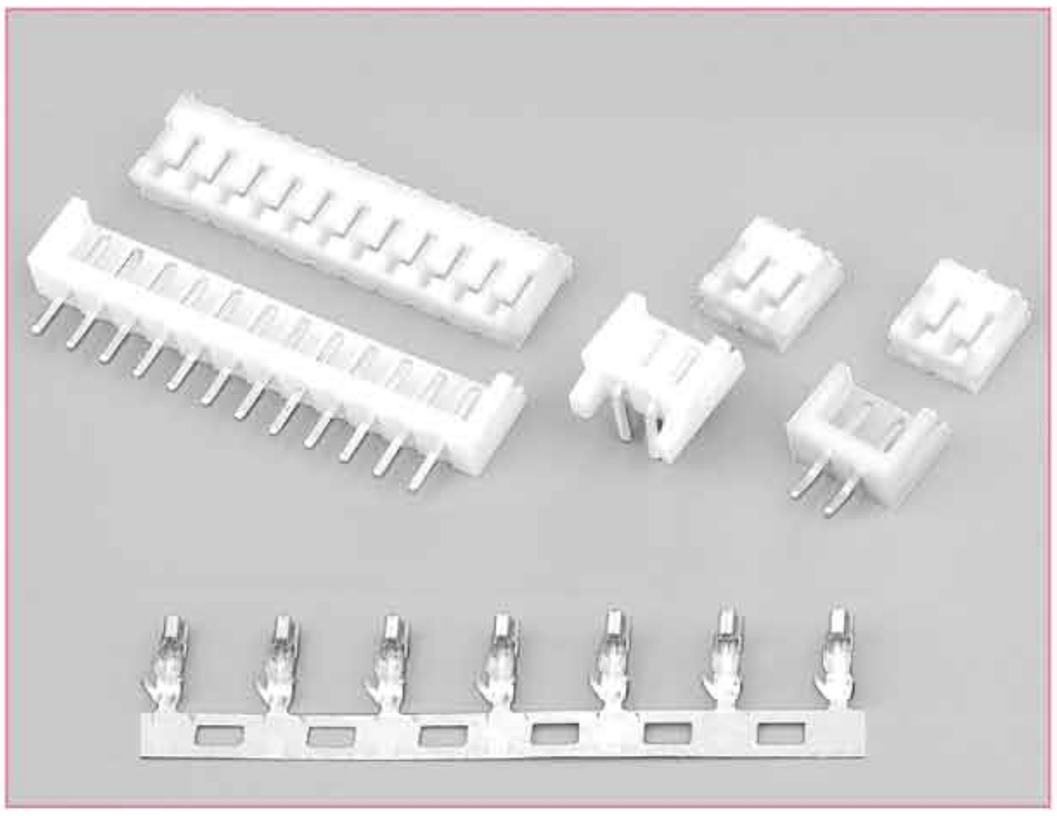

技术参数 SPECIFICATIONS

- 线数（Poles）：2～15
- 适用线规（Applicable wires）：AWG28#～22#
- 适应基板厚度（Applicable PC board thickness）：1.6mm
- 温度范围（Temperature range）：-25℃～85℃
- 额定电压（Voltage rating）：250V.Ac/Dc
- 额定电流（Current rating）：3A
- 接触电阻（Contact resistance）：≤0.02Ω
- 绝缘电阻（Insulation resistance）：≥1000MΩ
- 耐压（Withstand voltage）：1000V.Ac/1min
- 材料（Material）：
  - 孔座（Housing）：尼龙（PA66）UL94V-0
  - 针座（Wafer）：尼龙（PA66）UL94V-0
  - 端子（Terminal）：磷青铜（Phos.bronze Tin/plated）

端子 TERMINAL(EH)

型号 Type	适用线规 Applicable wires		电线外径 O.D of wire ins	数量 Quantity
	mm^2	AWG#	mm	
HX25004-PT	0.08～0.3	28～22	1.0～1.8	8000PCS/盘

HX25004-PT(EH)

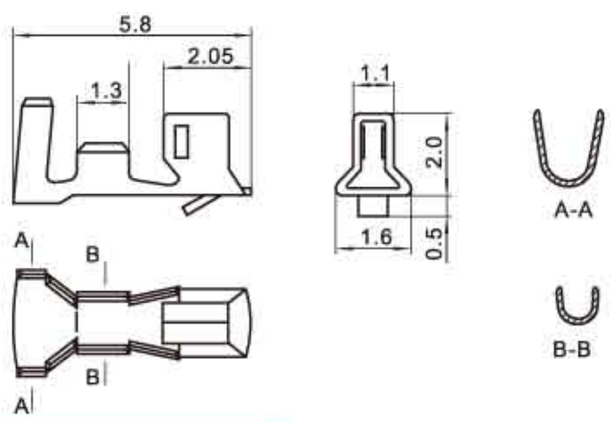

HX25004-Y(EH)

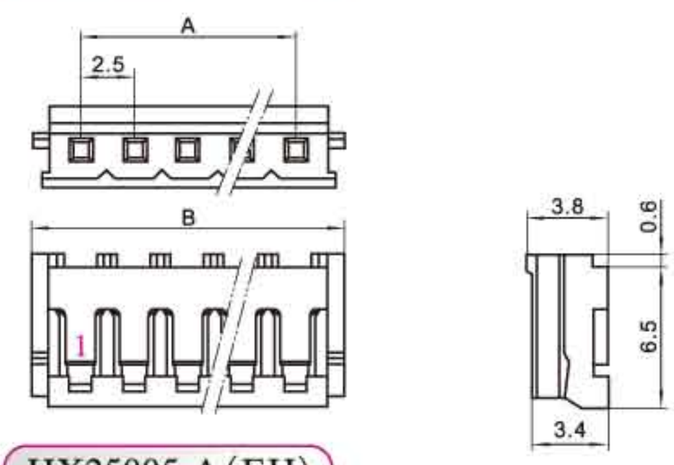

HX25005-A(EH)

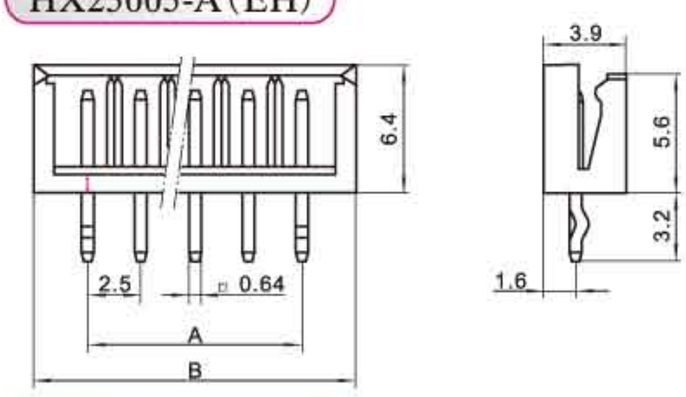

HX25005-AN(EH)

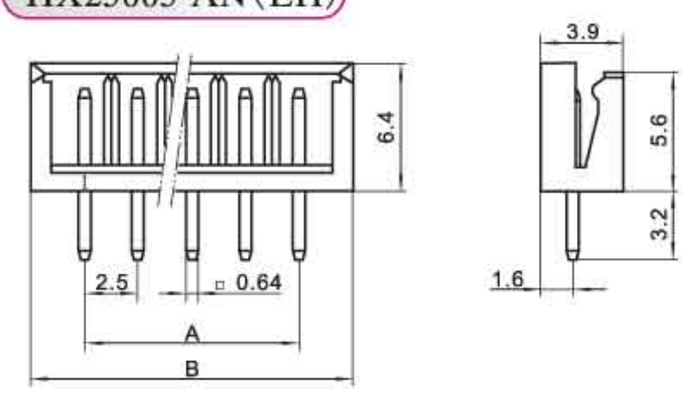

HX25005-WAP(EH)

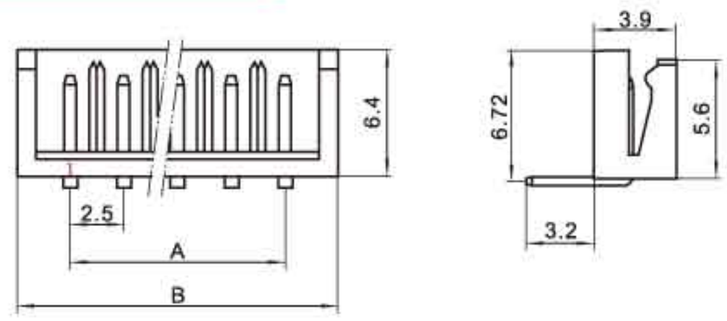

HX25005-WAD(EH)

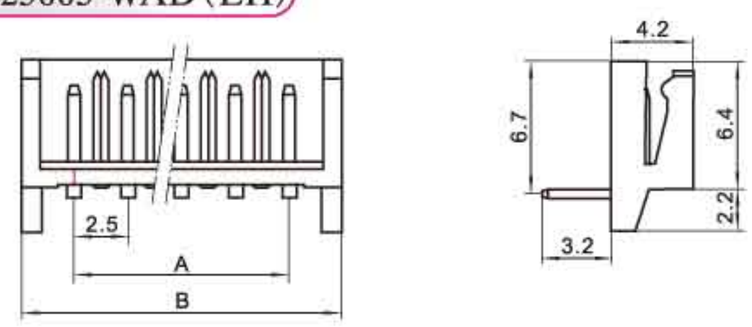

安装尺寸 MOUNTING MEASUREMENT

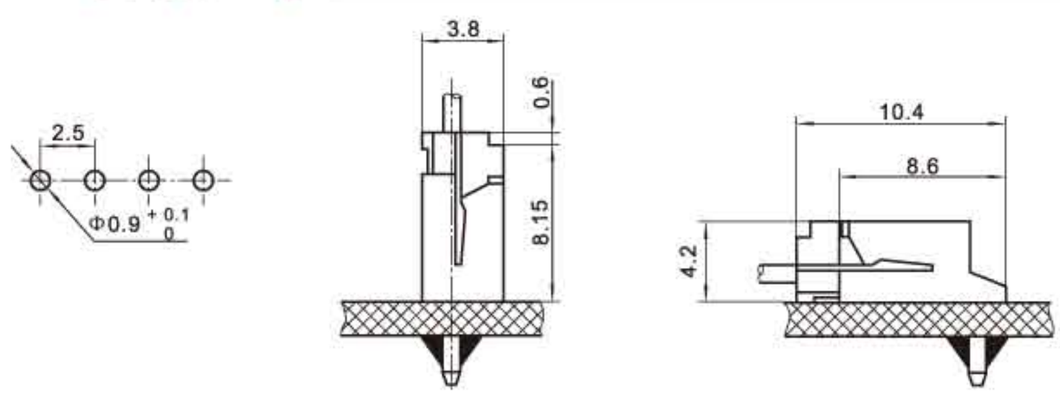

孔座 HOUSING(EH)

线数 Poles	型号 Type	尺寸Dimensions(mm) A	B
2	HX25004-2Y	2.5	7.0
3	HX25004-3Y	5.0	9.5
4	HX25004-4Y	7.5	12.0
5	HX25004-5Y	10.0	14.5
6	HX25004-6Y	12.5	17.0
7	HX25004-7Y	15.0	19.5
8	HX25004-8Y	17.5	22.0
9	HX25004-9Y	20.0	24.5
10	HX25004-10Y	22.5	27.0
11	HX25004-11Y	25.0	29.5
12	HX25004-12Y	27.5	32.0
13	HX25004-13Y	30.0	34.5
14	HX25004-14Y	32.5	37.0
15	HX25004-15Y	35.0	39.5

针座 WAFER(EH)

线数 Poles	型号 Type 直式(180°)	弯式(90°)	尺寸Dimensions(mm) A	B
2	HX25005-2A	HX25005-2WA	2.5	7.5
3	HX25005-3A	HX25005-3WA	5.0	10.0
4	HX25005-4A	HX25005-4WA	7.5	12.5
5	HX25005-5A	HX25005-5WA	10.0	15.0
6	HX25005-6A	HX25005-6WA	12.5	17.5
7	HX25005-7A	HX25005-7WA	15.0	20.0
8	HX25005-8A	HX25005-8WA	17.5	22.5
9	HX25005-9A	HX25005-9WA	20.0	25.0
10	HX25005-10A	HX25005-10WA	22.5	27.5
11	HX25005-11A	HX25005-11WA	25.0	30.0
12	HX25005-12A	HX25005-12WA	27.5	32.5
13	HX25005-13A	HX25005-13WA	30.0	35.0
14	HX25005-14A	HX25005-14WA	32.5	37.5
15	HX25005-15A	HX25005-15WA	35.0	40.0

(EHB)型条形连接器
(EHB) Pressure Welding Bar Connector

间距（Pitch）：2.5mm（.098"）

技术参数 SPECIFICATIONS

- 线数（Poles）：2～15
- 适用线规（Applicable wires）：AWG28#～22#
- 适应基板厚度（Applicable PC board thickness）：1.6mm
- 温度范围（Temperature range）：-25℃～85℃
- 额定电压（Voltage rating）：250V.Ac/Dc
- 额定电流（Current rating）：3A
- 接触电阻（Contact resistance）：≤0.02Ω
- 绝缘电阻（Insulation resistance）：≥1000MΩ
- 耐压（Withstand voltage）：1000V.Ac/1min
- 材料（Material）：
  - 孔座（Housing）：尼龙（PA66）UL94V-0
  - 针座（Wafer）：尼龙（PA66）UL94V-0
  - 端子（Terminal）：磷青铜（Phos.bronze Tin/plated）

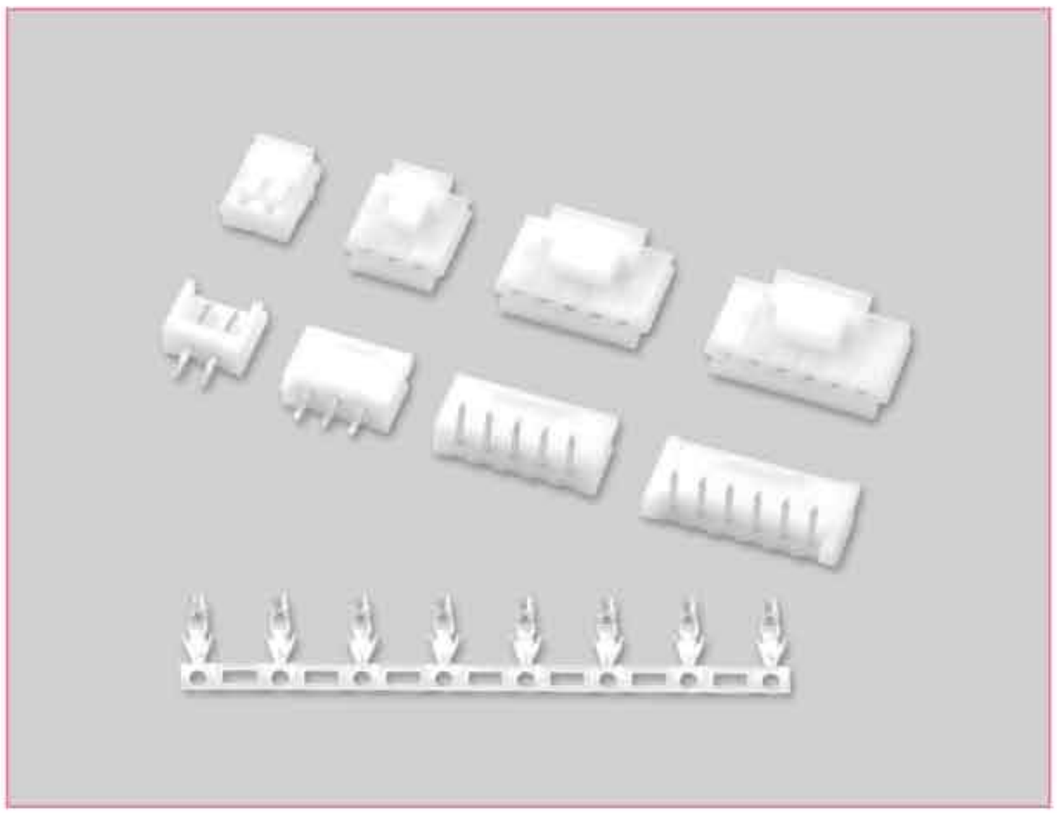

端子 TERMINAL(EH)

型号 Type	适用线规 Applicable wires		电线外径 O.D of wire ins	数量 Quantity
	mm²	AWG#	mm	
HX25004-PT	0.08～0.3	28～22	1.0～1.8	8000PCS/盘

HX25004-PT(EH)

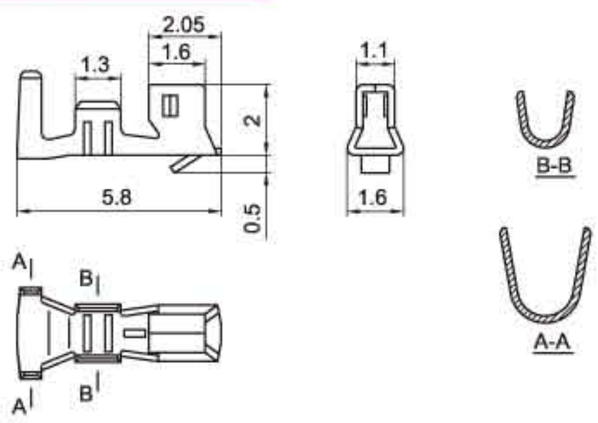

HX25070-Y(EHB)

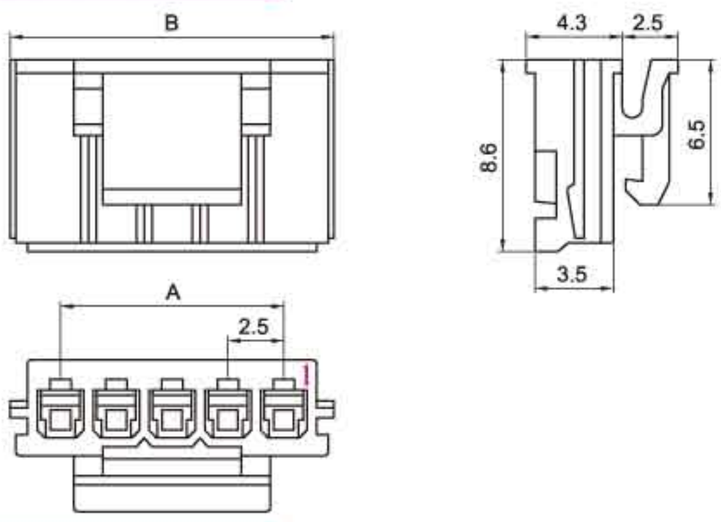

HX25070-A(EHB)

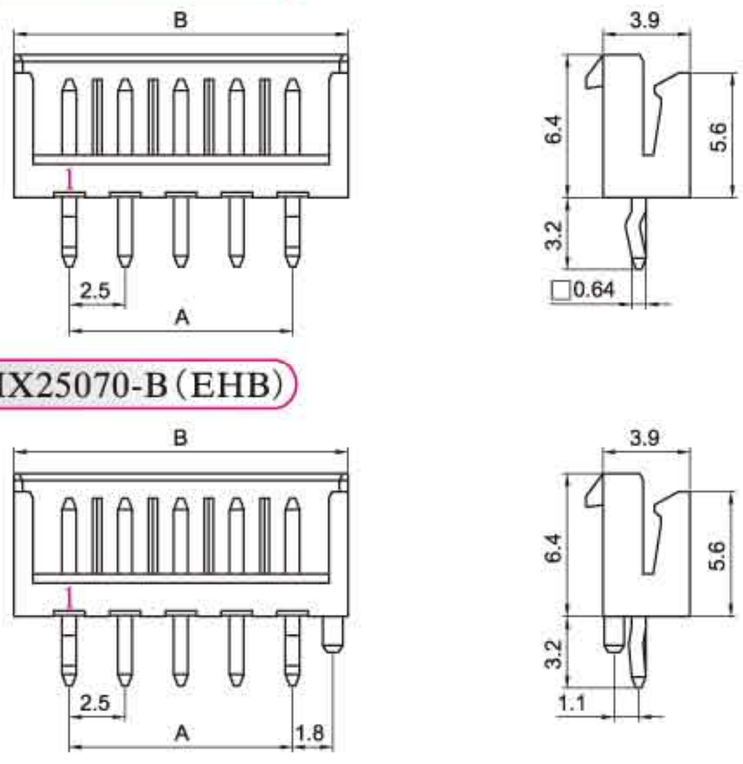

HX25070-B(EHB)

HX25070-WAP(EHB)

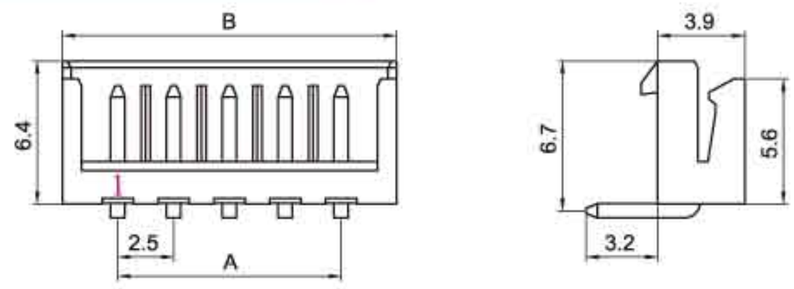

HX25070-WAD(EHB)

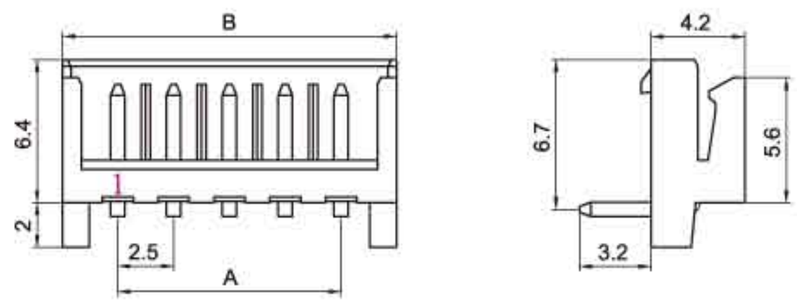

安装尺寸 MOUNTING MEASUREMENT

(EHB-A/WA) (EHB-B)

孔座 HOUSING(EHB)

线数 Poles	型号 Type	尺寸Dimensions(mm) A	B
2	HX25070-2Y	2.5	7.0
3	HX25070-3Y	5.0	9.5
4	HX25070-4Y	7.5	12.0
5	HX25070-5Y	10.0	14.5
6	HX25070-6Y	12.5	17.0
7	HX25070-7Y	15.0	19.5
8	HX25070-8Y	17.5	22.0
9	HX25070-9Y	20.0	24.5
10	HX25070-10Y	22.5	27.0
11	HX25070-11Y	25.0	29.5
12	HX25070-12Y	27.5	32.0
13	HX25070-13Y	30.0	34.5
14	HX25070-14Y	32.5	37.0
15	HX25070-13Y	35.0	39.5

针座 WAFER(EHB)

线数 Poles	型号 Type 直式(180°)	弯式(90°)	尺寸Dimensions(mm) A	B
2	HX25070-2A/B	HX25070-2WA	2.5	7.5
3	HX25070-3A/B	HX25070-3WA	5.0	10.0
4	HX25070-4A/B	HX25070-4WA	7.5	12.5
5	HX25070-5A/B	HX25070-5WA	10.0	15.0
6	HX25070-6A/B	HX25070-6WA	12.5	17.5
7	HX25070-7A/B	HX25070-7WA	15.0	20.0
8	HX25070-8A/B	HX25070-8WA	17.5	22.5
9	HX25070-9A/B	HX25070-9WA	20.0	25.0
10	HX25070-10A/B	HX25070-10WA	22.5	27.5
11	HX25070-11A/B	HX25070-11WA	25.0	30.0
12	HX25070-12A/B	HX25070-12WA	27.5	32.5
13	HX25070-13A/B	HX25070-13WA	30.0	35.0
14	HX25070-14A/B	HX25070-14WA	32.5	37.5
15	HX25070-15A/B	HX25070-15WA	35.0	40.0

(SCN)型条形连接器
(SCN) Pressure Welding Bar Connector

间距（Pitch）：2.5mm（.098"）

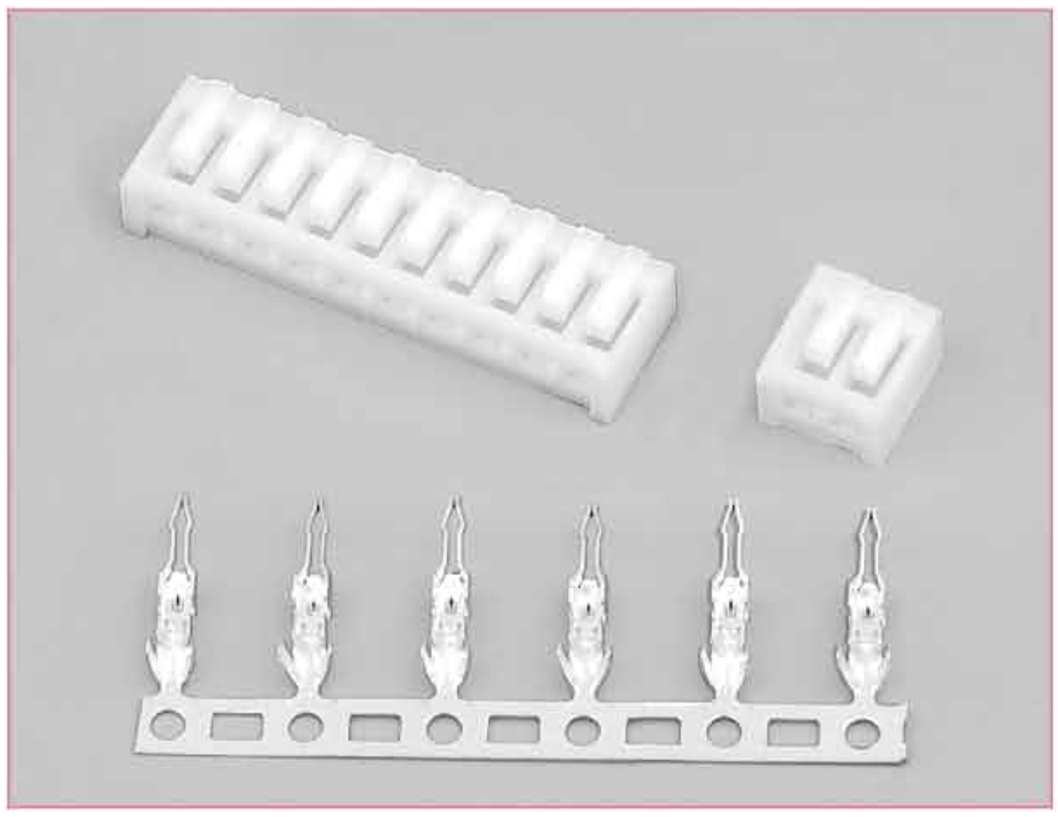

技术参数 SPECIFICATIONS

- 线数（Poles）：2～20
- 适用线规（Applicable wires）：AWG28#～22#
- 适应基板厚度（Applicable PC board thickness）：1.2～1.6mm
- 温度范围（Temperature range）：-25 ℃～85 ℃
- 额定电压（Voltage rating）：250V.Ac/Dc
- 额定电流（Current rating）：3A
- 接触电阻（Contact resistance）：≤0.02Ω
- 绝缘电阻（Insulation resistance）：≥1000MΩ
- 耐压（Withstand voltage）：1000V.Ac/1min
- 材料（Material）：
  - 壳体（Housing）：尼龙（PA66）UL94V-0
  - 端子（Terminal）：磷青铜（Phos.bronze Tin/plated）

端子 TERMINAL(SCN)

型号 Type	适用线规 Applicable wires		电线外径 O.D of wire ins	数 量 Quantity
	mm^2	AWG#	mm	
HX25006-PT	0.08～0.33	28～22	1.0～1.8	8000PCS/盘

HX25006-PT(SCN)

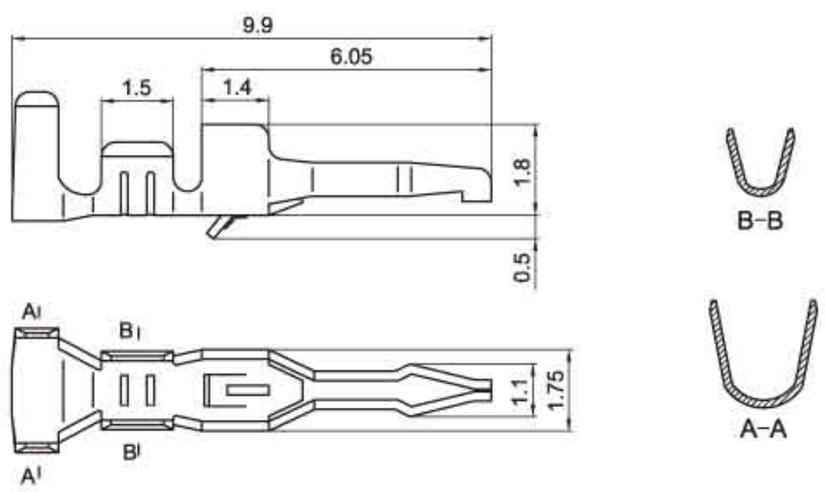

安装尺寸 MOUNTING MEASUREMENT

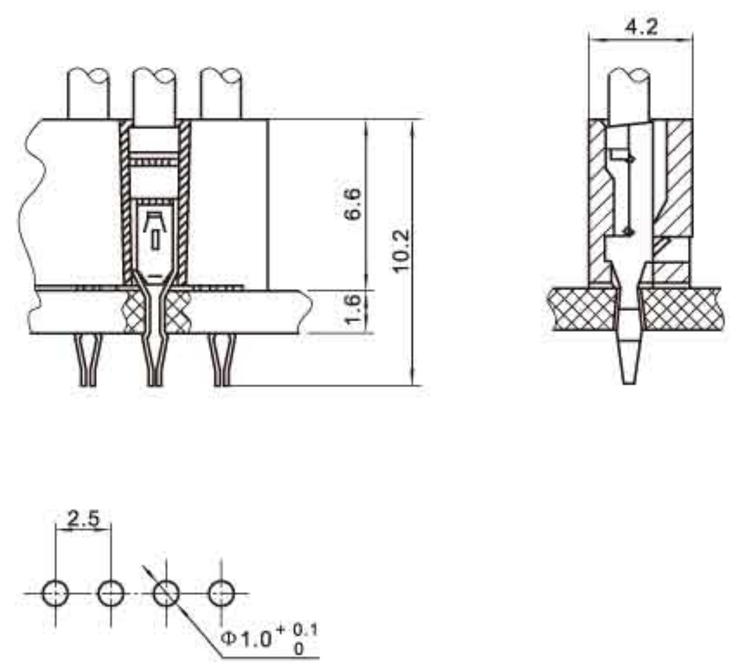

HX25006-Y(SCN)

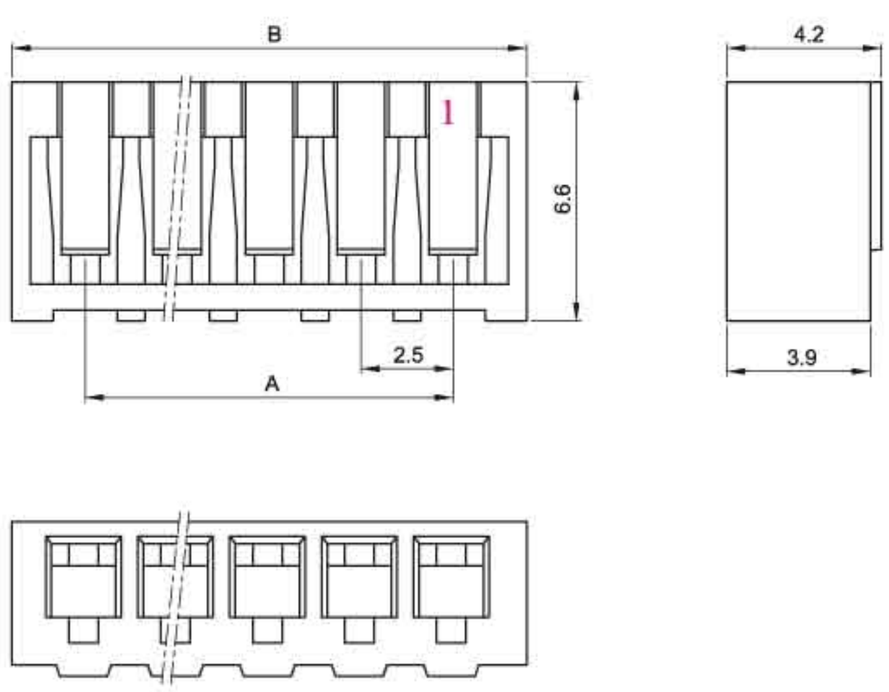

壳体 HOUSING(SCN)

线数 Poles	型号 Type	尺寸Dimensions(mm) A	B
2	HX25006-2Y	2.5	6.5
3	HX25006-3Y	5.0	9.0
4	HX25006-4Y	7.5	11.5
5	HX25006-5Y	10.0	14.0
6	HX25006-6Y	12.5	16.5
7	HX25006-7Y	15.0	19.0
8	HX25006-8Y	17.5	21.5
9	HX25006-9Y	20.0	24.0
10	HX25006-10Y	22.5	26.5
11	HX25006-11Y	25.0	29.0
12	HX25006-12Y	27.5	31.5
13	HX25006-13Y	30.0	34.0
14	HX25006-14Y	32.5	36.5
15	HX25006-15Y	35.0	39.0
16	HX25006-16Y	37.5	41.5
17	HX25006-17Y	40.0	44.0
18	HX25006-18Y	42.5	46.5
19	HX25006-19Y	45.0	49.0
20	HX25006-20Y	47.5	51.5

(SCND)型条形连接器
(SCND) Pressure Welding Bar Connector

间距（Pitch）：2.5mm（.098"）

技术参数 SPECIFICATIONS

- 线数（Poles）：4～32
- 适用线规（Applicable wires）：AWG28#～22#
- 适应基板厚度（Applicable PC board thickness）：1.2～1.6mm
- 温度范围（Temperature range）：-25℃～85℃
- 额定电压（Voltage rating）：250V.Ac/Dc
- 额定电流（Current rating）：3A
- 接触电阻（Contact resistance）：≤0.02Ω
- 绝缘电阻（Insulation resistance）：≥1000MΩ
- 耐压（Withstand voltage）：1000V.Ac/1min
- 材料（Material）：
  - 壳体（Housing）：尼龙（PA66）UL94V-0
  - 端子（Terminal）：磷青铜（Phos.bronze Tin/plated）

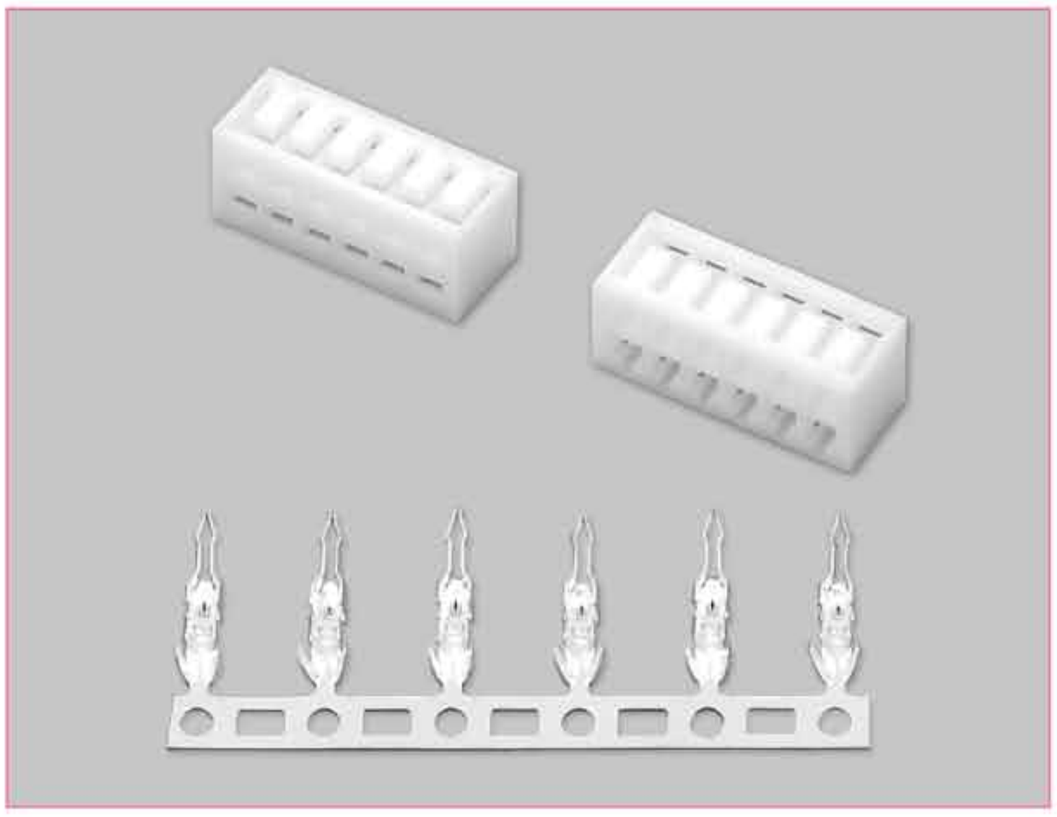

端子 TERMINAL(SCN)

型号 Type	适用线规 Applicable wires		电线外径 O.D of wire ins	数量 Quantity
	mm²	AWG#	mm	
HX25006-PT	0.08～0.33	28～22	1.0～1.8	8000PCS/盘

HX25006-PT(SCN)

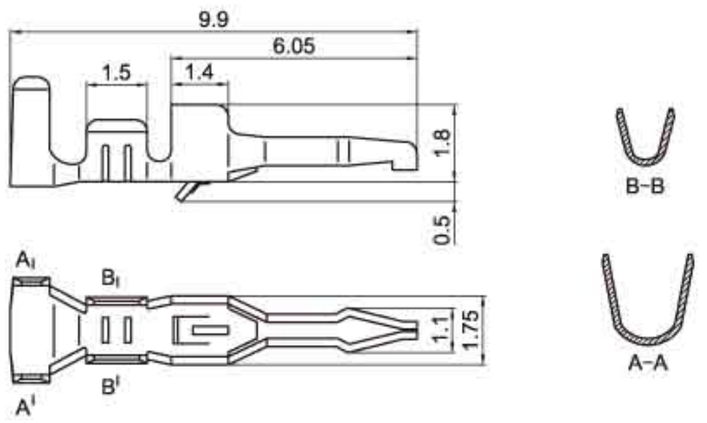

HX25007-Y(SCND)

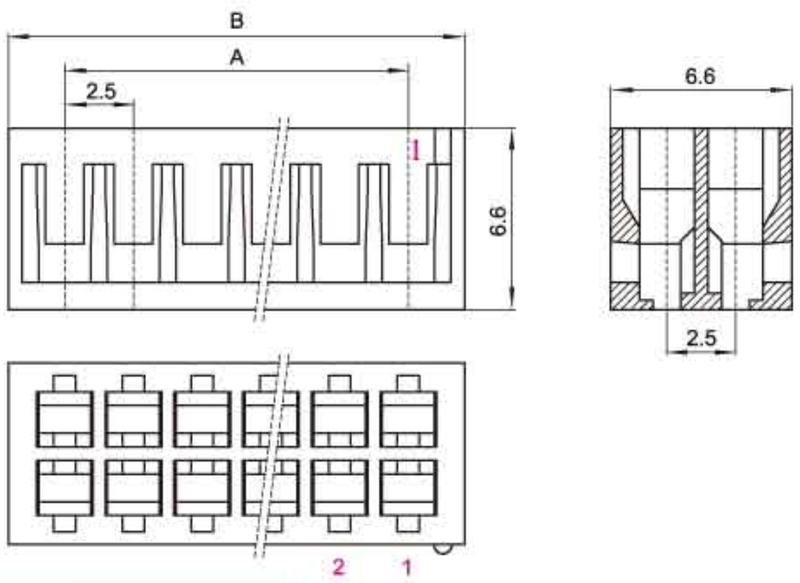

HX25007-PB(SCND)

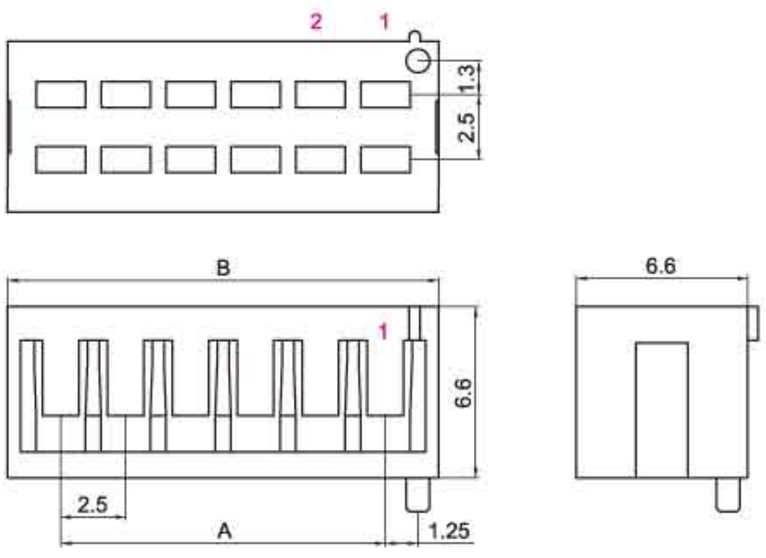

安装尺寸 MOUNTING MEASUREMENT

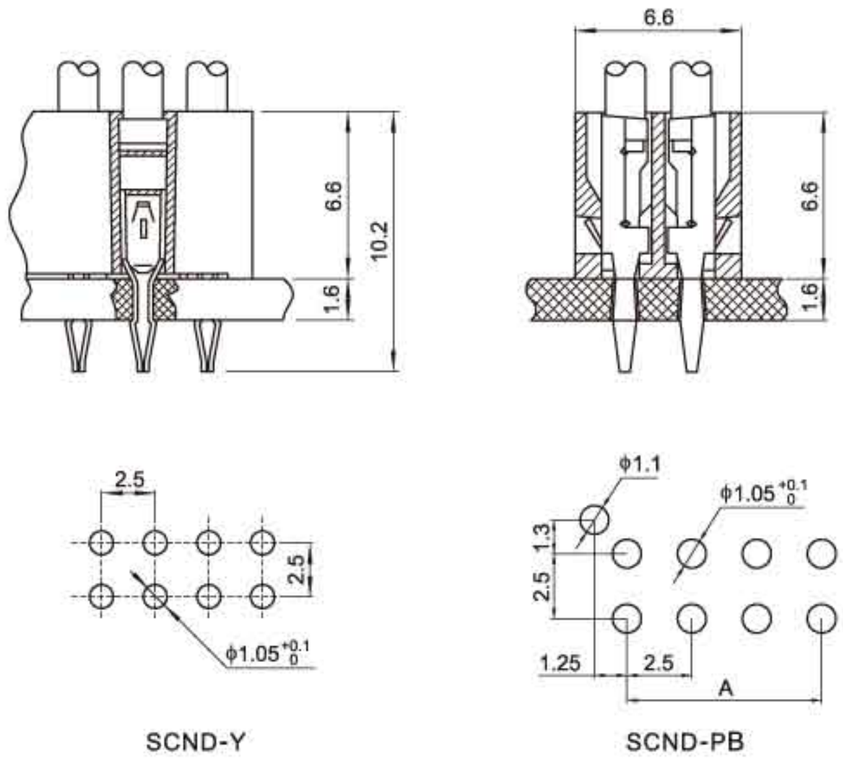

壳体 HOUSING(SCND)

线数 Poles	型号 Type	尺寸Dimensions(mm) A	B
4	HX25007-2×2Y/PB	2.5	6.6
6	HX25007-2×3Y/PB	5.0	9.1
8	HX25007-2×4Y/PB	7.5	11.6
10	HX25007-2×5Y/PB	10.0	14.1
12	HX25007-2×6Y/PB	12.5	16.6
14	HX25007-2×7Y/PB	15.0	19.1
16	HX25007-2×8Y/PB	17.5	21.6
18	HX25007-2×9Y/PB	20.0	24.1
20	HX25007-2×10Y/PB	22.5	26.6
22	HX25007-2×11Y/PB	25.0	29.1
24	HX25007-2×12Y/PB	27.5	31.6
26	HX25007-2×13Y/PB	30.0	34.1
28	HX25007-2×14Y/PB	32.5	36.6
30	HX25007-2×15Y/PB	35.0	39.1
32	HX25007-2×16Y/PB	37.5	41.6

(JC25/SCNW)型条形连接器
(JC25/SCNW) Pressure Welding Bar Connector

间距（Pitch）：2.5mm（.098"）

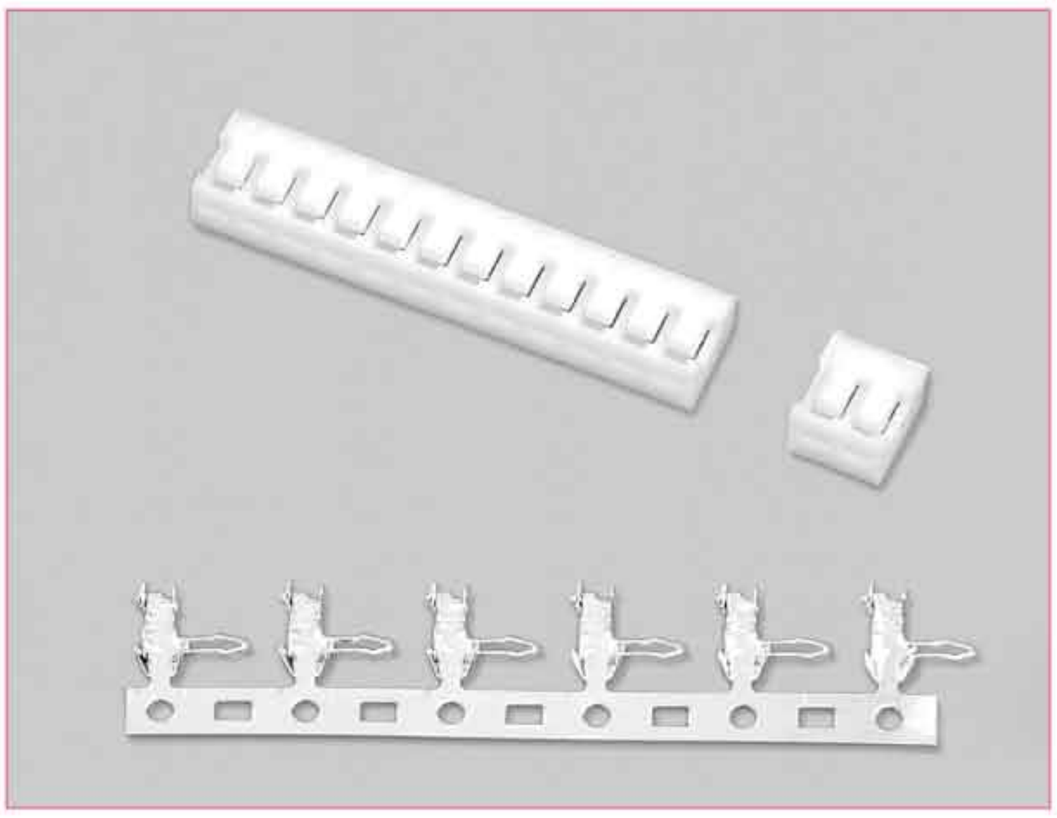

技术参数 SPECIFICATIONS

- 线数（Poles）：2～20
- 适用线规（Applicable wires）：AWG28#～22#
- 适应基板厚度（Applicable PC board thickness）：1.2～1.6mm
- 温度范围（Temperature range）：-25℃～85℃
- 额定电压（Voltage rating）：250V.Ac/Dc
- 额定电流（Current rating）：2A
- 接触电阻（Contact resistance）：≤0.02Ω
- 绝缘电阻（Insulation resistance）：≥1000MΩ
- 耐压（Withstand voltage）：1000V.Ac/1min
- 材料（Material）：
  - 壳体（Housing）：尼龙（PA66）UL94V-0
  - 端子（Terminal）：磷青铜（Phos.bronze Tin/plated）

端子 TERMINAL(JC25)

型号 Type	适用线规 Applicable wires		电线外径 O.D of wire ins	数量 Quantity
	mm^2	AWG#	mm	
HX25008-PT	0.08~0.3	28~22	1.0~1.8	7000PCS/盘

HX25008-PT(JC25)

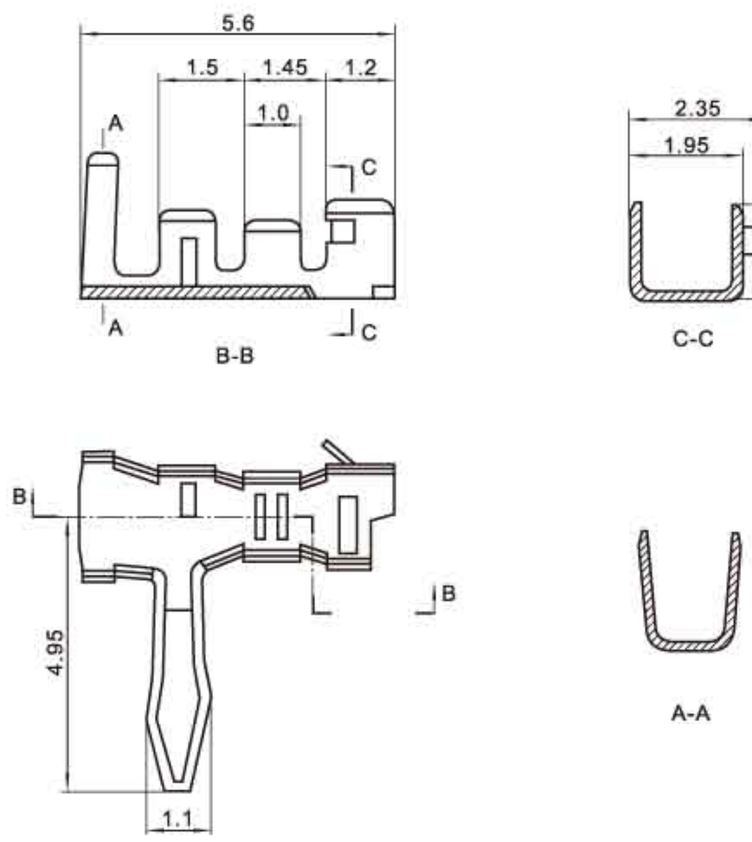

HX25008-Y(JC25)

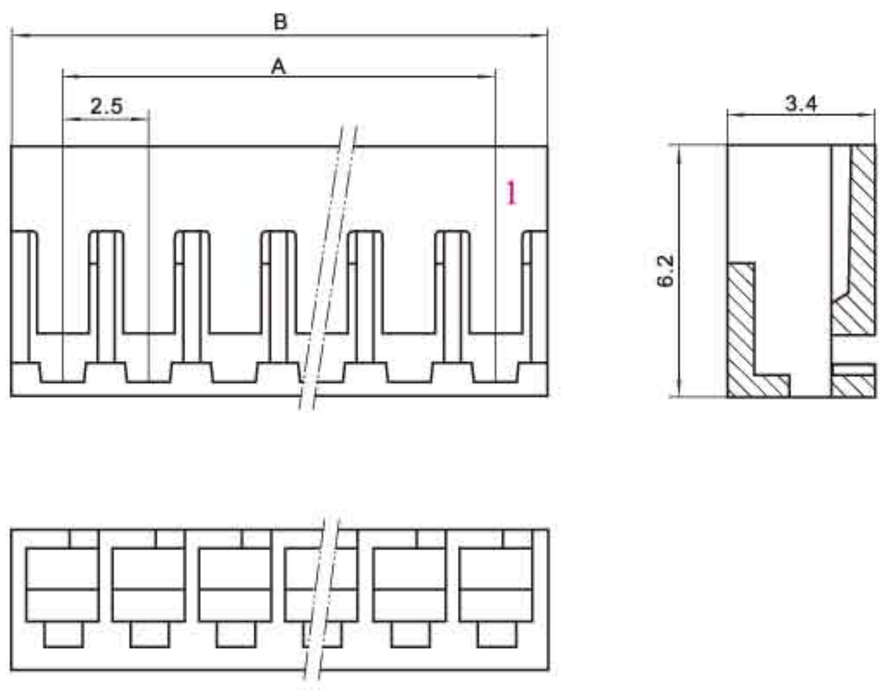

安装尺寸 MOUNTING MEASUREMENT

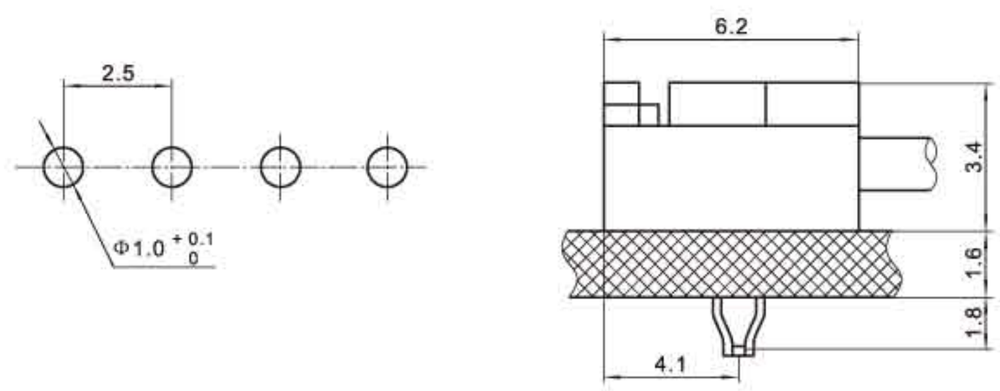

壳体 HOUSING(JC25)

线数 Poles	型号 Type	尺寸Dimensions(mm) A	B
2	HX25008-2Y	2.5	5.6
3	HX25008-3Y	5.0	8.1
4	HX25008-4Y	7.5	10.6
5	HX25008-5Y	10.0	13.1
6	HX25008-6Y	12.5	15.6
7	HX25008-7Y	15.0	18.1
8	HX25008-8Y	17.5	20.6
9	HX25008-9Y	20.0	23.1
10	HX25008-10Y	22.5	25.6
11	HX25008-11Y	25.0	28.1
12	HX25008-12Y	27.5	30.6
13	HX25008-13Y	30.0	33.1
14	HX25008-14Y	32.5	35.6
15	HX25008-15Y	35.0	38.1
16	HX25008-16Y	37.5	40.6
17	HX25008-17Y	40.0	43.1
18	HX25008-18Y	42.5	45.6
19	HX25008-19Y	45.0	48.1
20	HX25008-20Y	47.5	50.6

(5264/TJC14)型条形连接器
(5264/TJC14) Pressure Welding Bar Connector

间距（Pitch）：2.5mm（.098"）

技术参数 SPECIFICATIONS

- 线数（Poles）：2～16
- 适用线规（Applicable wires）：AWG28#～22#
- 适应基板厚度（Applicable PC board thickness）：1.6mm
- 温度范围（Temperature range）：-25℃～85℃
- 额定电压（Voltage rating）：250V.Ac/Dc
- 额定电流（Current rating）：3A
- 接触电阻（Contact resistance）：≤0.02Ω
- 绝缘电阻（Insulation resistance）：≥1000MΩ
- 耐压（Withstand voltage）：1000V.Ac/1min
- 材料（Material）：
  - 孔座（Housing）：尼龙（PA66）UL94V-0
  - 针座（Wafer）：尼龙（PA66）UL94V-0
  - 端子（Terminal）：磷青铜（Phos.bronze Tin/plated）

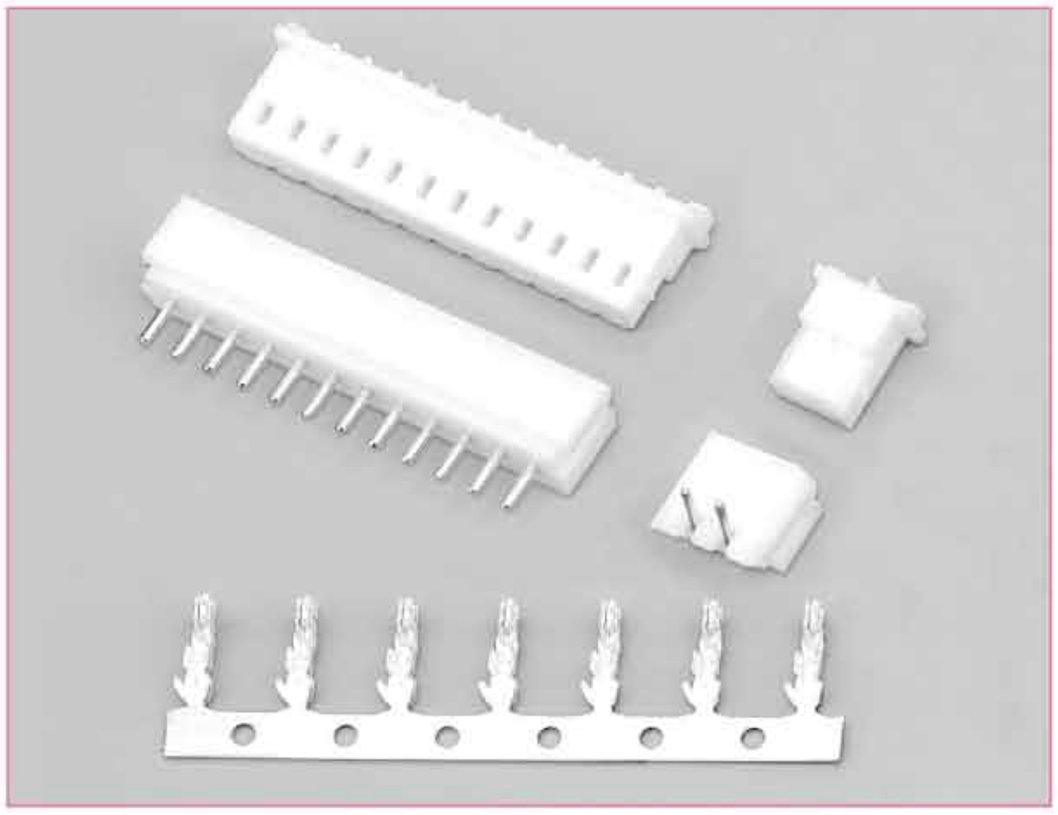

端子 TERMINAL(5263/5264)

型号 Type	适用线规 Applicable wires		电线外径 O.D of wire ins	数量 Quantity
	mm^2	AWG#	mm	
HX25014-PT	0.08～0.3	28～22	1.0～1.8	10000PCS/盘

HX25014-PT(5263/5264)

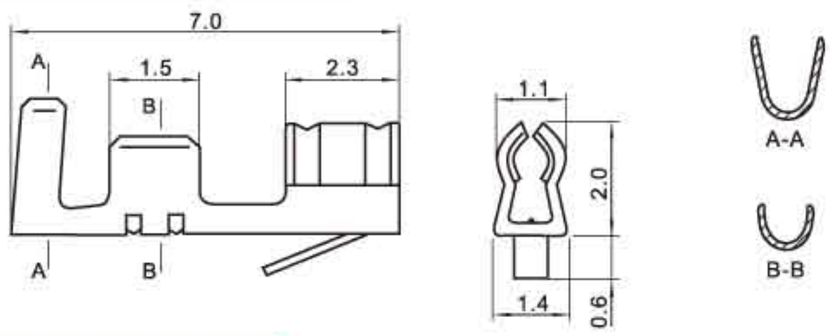

HX25014-Y(5264)

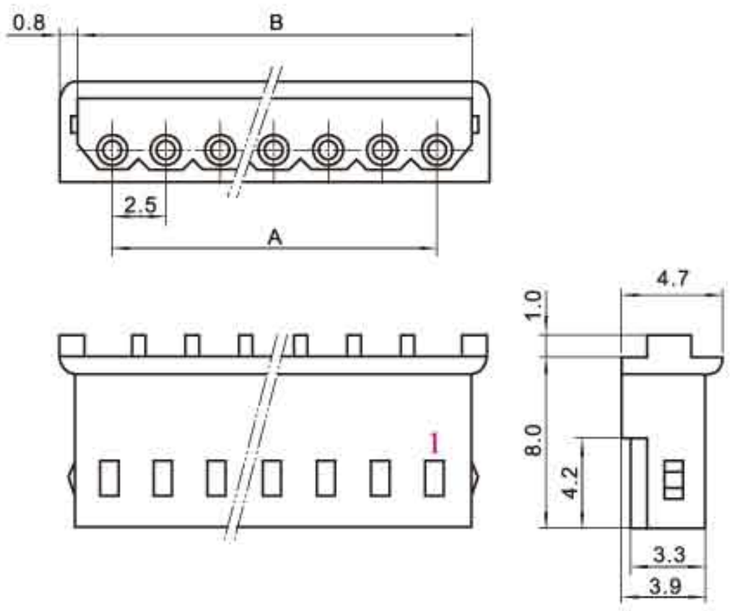

HX25015-A(5267/5264)

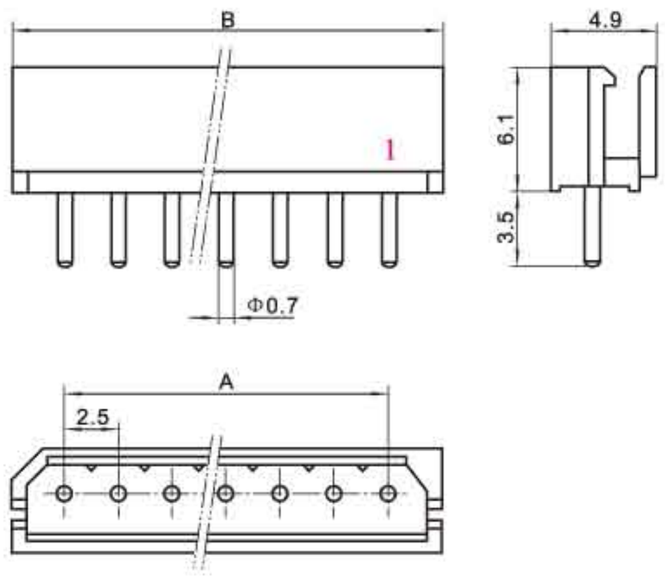

HX25015-WA(5268/5264)

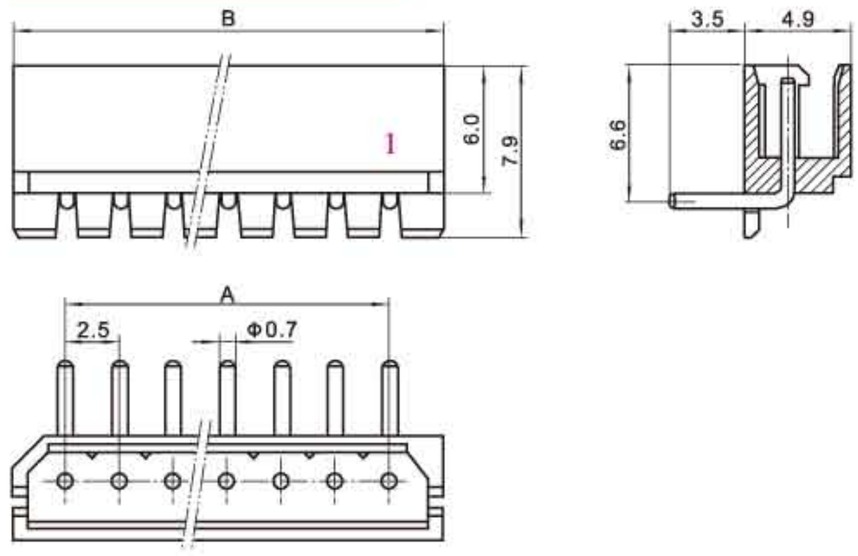

安装尺寸 MOUNTING MEASUREMENT

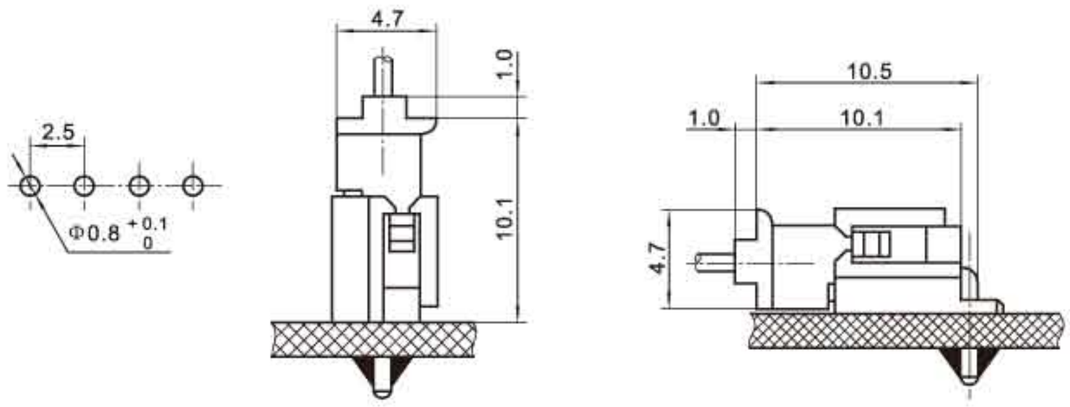

孔座 HOUSING(5264)

线数 Poles	型号 Type	尺寸Dimensions(mm) A	B
2	HX25014-2Y	2.5	5.8
3	HX25014-3Y	5.0	8.3
4	HX25014-4Y	7.5	10.8
5	HX25014-5Y	10.0	13.3
6	HX25014-6Y	12.5	15.8
7	HX25014-7Y	15.0	18.3
8	HX25014-8Y	17.5	20.8
9	HX25014-9Y	20.0	23.3
10	HX25014-10Y	22.5	25.8
11	HX25014-11Y	25.0	28.3
12	HX25014-12Y	27.5	30.8
13	HX25014-13Y	30.0	33.3
14	HX25014-14Y	32.5	35.8
15	HX25014-15Y	35.0	38.3
16	HX25014-16Y	37.5	40.8

针座 WAFER(5267、5268/5264)

线数 Poles	型号 Type 直式(180°)	弯式(90°)	尺寸Dimensions(mm) A	B
2	HX25015-2A	HX25015-2WA	2.5	7.5
3	HX25015-3A	HX25015-3WA	5.0	10.0
4	HX25015-4A	HX25015-4WA	7.5	12.5
5	HX25015-5A	HX25015-5WA	10.0	15.0
6	HX25015-6A	HX25015-6WA	12.5	17.5
7	HX25015-7A	HX25015-7WA	15.0	20.0
8	HX25015-8A	HX25015-8WA	17.5	22.5
9	HX25015-9A	HX25015-9WA	20.0	25.0
10	HX25015-10A	HX25015-10WA	22.5	27.5
11	HX25015-11A	HX25015-11WA	25.0	30.0
12	HX25015-12A	HX25015-12WA	27.5	32.5
13	HX25015-13A	HX25015-13WA	30.0	35.0
14	HX25015-14A	HX25015-14WA	32.5	37.5
15	HX25015-15A	HX25015-15WA	35.0	40.0
16	HX25015-16A	HX25015-16WA	37.5	42.5

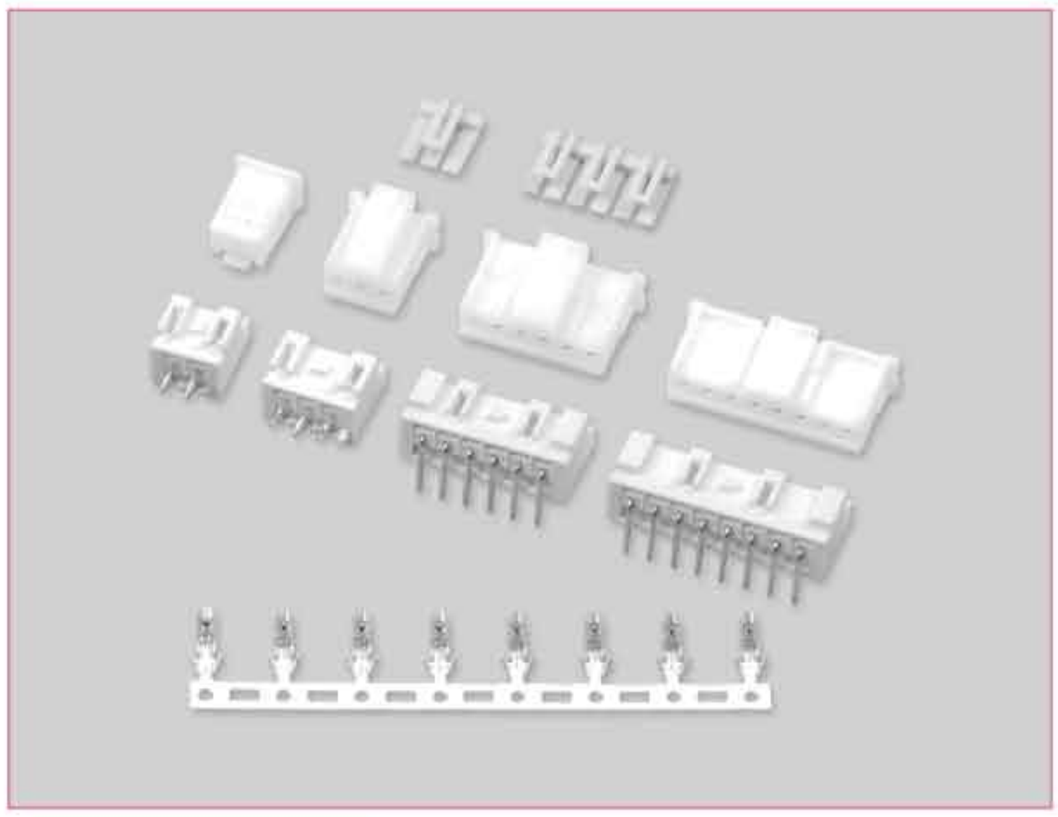

技术参数 SPECIFICATIONS

- 线数（Poles）：2～15
- 适用线规（Applicable wires）：AWG26#～20#
- 适应基板厚度（Applicable PC board thickness）：1.6mm
- 温度范围（Temperature range）：-25℃～85℃
- 额定电压（Voltage rating）：250V.Ac/Dc
- 额定电流（Current rating）：3A
- 接触电阻（Contact resistance）：≤0.02Ω
- 绝缘电阻（Insulation resistance）：≥1000MΩ
- 耐压（Withstand voltage）：1000V.Ac/1min
- 材料（Material）：
  - 孔座（Housing）：尼龙（PA66）UL94V-0
  - 针座（Wafer）：尼龙（PA66）UL94V-0
  - 插片（Retainer）：尼龙（PA66）UL94V-2(0)
  - 端子（Terminal）：磷青铜（Phos.bronze Tin/plated）

端子 TERMINAL(XA)

型号 Type	适用线规 Applicable wires		电线外径 O.D of wire ins	数量 Quantity
	mm²	AWG#	mm	
HX25066-PT	0.13～0.50	26～20	1.2～1.9	7000PCS/盘

HX25066-PT(XA)

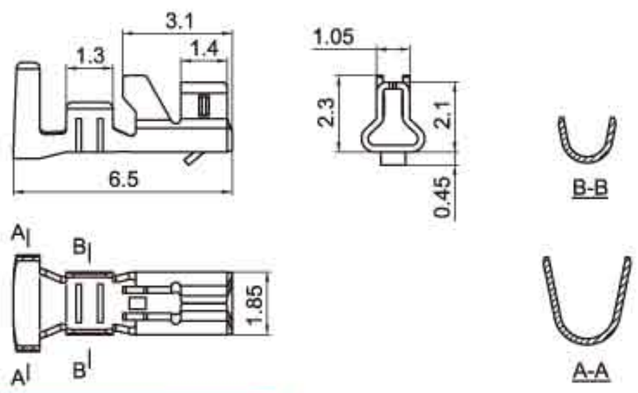

HX25066-Y(XA)

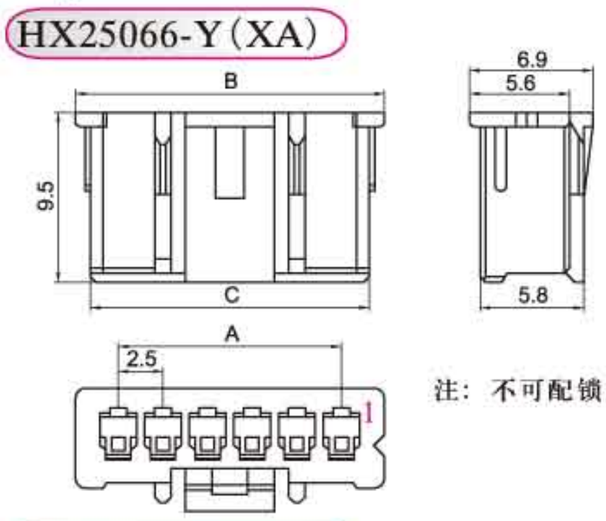

注：不可配锁片

HX25066-PB(XA)

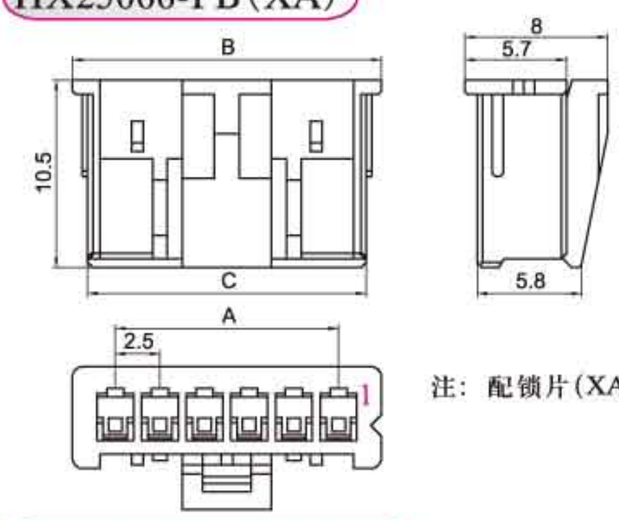

注：配锁片(XA-S)

HX25066-S(XA/XMS)

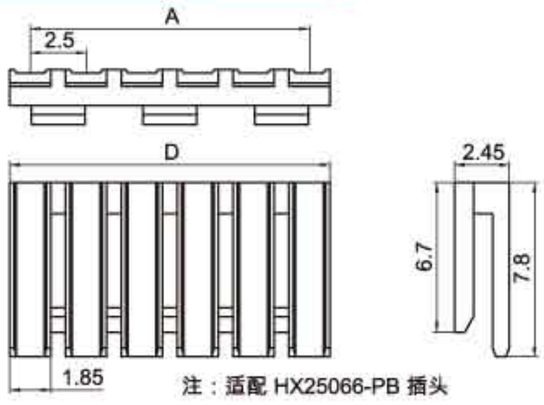

注：适配 HX25066-PB 插头

HX25066-A(XA)

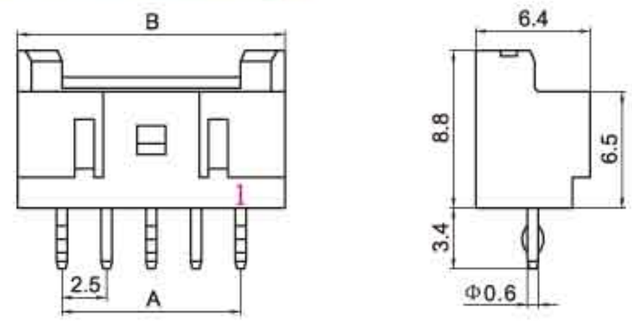

HX25066-B(XA)

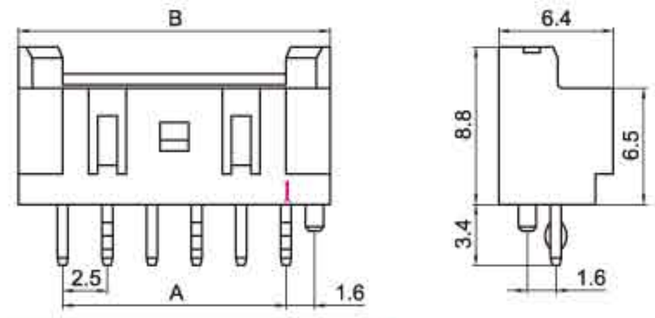

HX25066-WAP(XA)

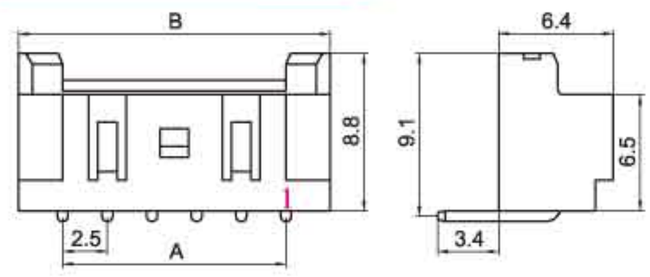

安装尺寸 MOUNTING MEASUREMENT

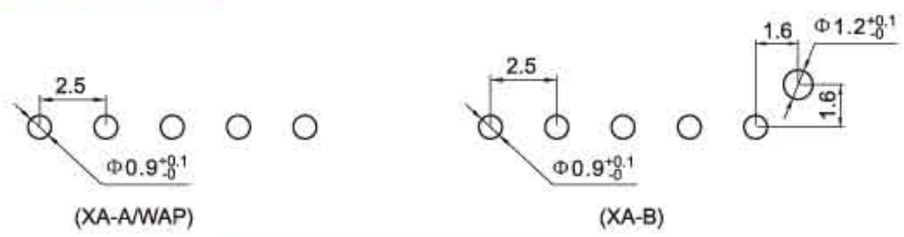

孔座 HOUSING(XA)

线数 Poles	型号 Type	尺寸Dimensions(mm) A	B	C	D
2	HX25066-2Y/PB/S	2.5	7.3	5.6	4.35
3	HX25066-3Y/PB/S	5.0	9.8	8.1	6.85
4	HX25066-4Y/PB/S	7.5	12.3	10.6	9.35
5	HX25066-5Y/PB/S	10.0	14.8	13.1	11.85
6	HX25066-6Y/PB/S	12.5	17.3	15.6	14.35
7	HX25066-7Y/PB/S	15.0	19.8	18.1	16.85
8	HX25066-8Y/PB/S	17.5	22.3	20.6	19.35
9	HX25066-9Y/PB/S	20.0	24.8	23.1	21.85
10	HX25066-10Y/PB/S	22.5	27.3	25.6	24.35
11	HX25066-11Y/PB/S	25.0	29.8	28.1	26.85
12	HX25066-12Y/PB/S	27.5	32.3	30.6	29.35
13	HX25066-13Y/PB/S	30.0	34.8	33.1	31.85
14	HX25066-14Y/PB/S	32.5	37.3	35.6	34.35
15	HX25066-15Y/PB/S	35.0	39.8	38.1	36.85

针座 WAFER(XA)

线数 Poles	型号 Type 直式(180°)	弯式(90°)	尺寸Dimensions(mm) A	B
2	HX25066-2A/B	HX25066-2WAP	2.5	7.5
3	HX25066-3A/B	HX25066-3WAP	5.0	10.0
4	HX25066-4A/B	HX25066-4WAP	7.5	12.5
5	HX25066-5A/B	HX25066-5WAP	10.0	15.0
6	HX25066-6A/B	HX25066-6WAP	12.5	17.5
7	HX25066-7A/B	HX25066-7WAP	15.0	20.0
8	HX25066-8A/B	HX25066-8WAP	17.5	22.5
9	HX25066-9A/B	HX25066-9WAP	20.0	25.0
10	HX25066-10A/B	HX25066-10WAP	22.5	27.5
11	HX25066-11A/B	HX25066-11WAP	25.0	30.0
12	HX25066-12A/B	HX25066-12WAP	27.5	32.5
13	HX25066-13A/B	HX25066-13WAP	30.0	35.0
14	HX25066-14A/B	HX25066-14WAP	32.5	37.5
15	HX25066-15A/B	HX25066-15WAP	35.0	40.0

技术参数 SPECIFICATIONS

- 线数（Poles）：4～40
- 适用线规（Applicable wires）：AWG26#～20#
- 适应基板厚度（Applicable PC board thickness）：1.6mm
- 温度范围（Temperature range）：-25℃～85℃
- 额定电压（Voltage rating）：250V.Ac/Dc
- 额定电流（Current rating）：3A
- 接触电阻（Contact resistance）：≤0.02Ω
- 绝缘电阻（Insulation resistance）：≥1000MΩ
- 耐压（Withstand voltage）：1000V.Ac/1min
- 材料（Material）：
  - 孔座（Housing）：尼龙（PA66）UL94V-0
  - 针座（Wafer）：尼龙（PA66）UL94V-0
  - 端子（Terminal）：磷青铜（Phos.bronze Tin/plated）

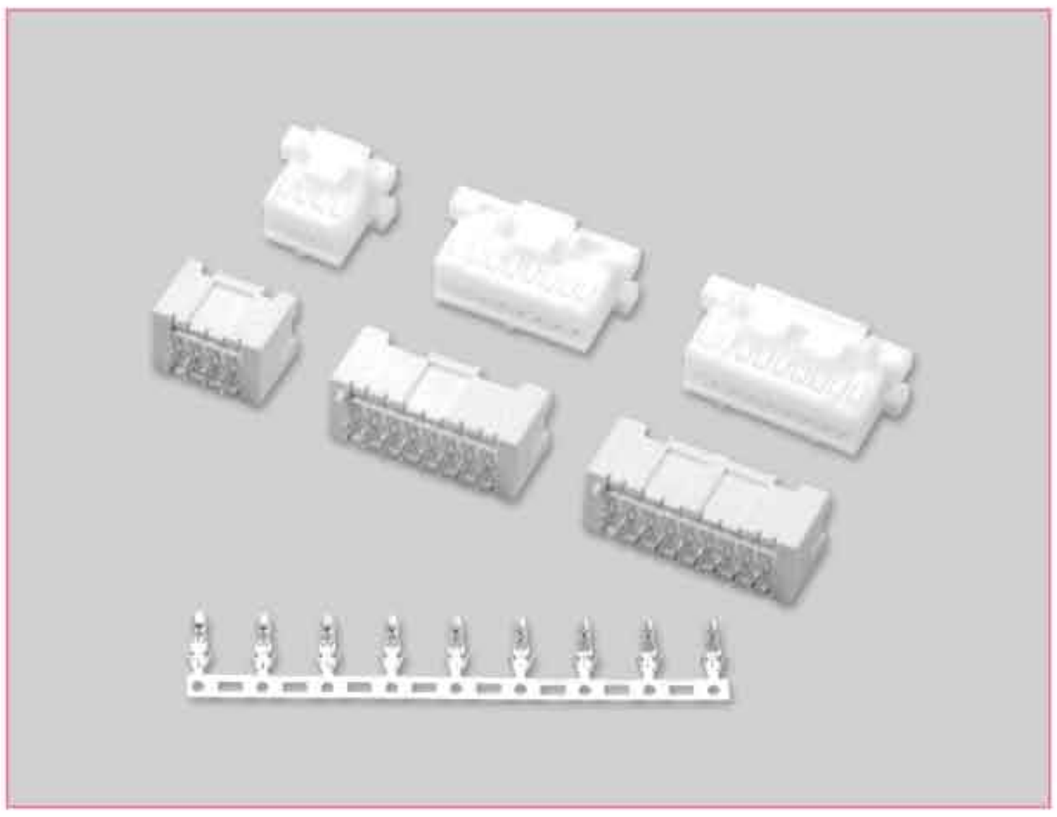

端子 TERMINAL（XA）

型号 Type	适用线规 Applicable wires		电线外径 O.D of wire ins	数 量 Quantity
	mm²	AWG#	mm	
HX25066-PT	0.13～0.50	26～20	1.2～1.9	7000PCS/盘

HX25066-PT（XA）

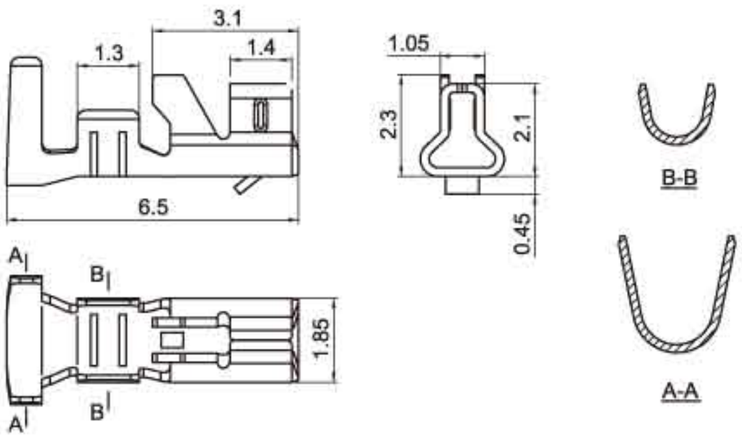

HX25068-Y（XAD）

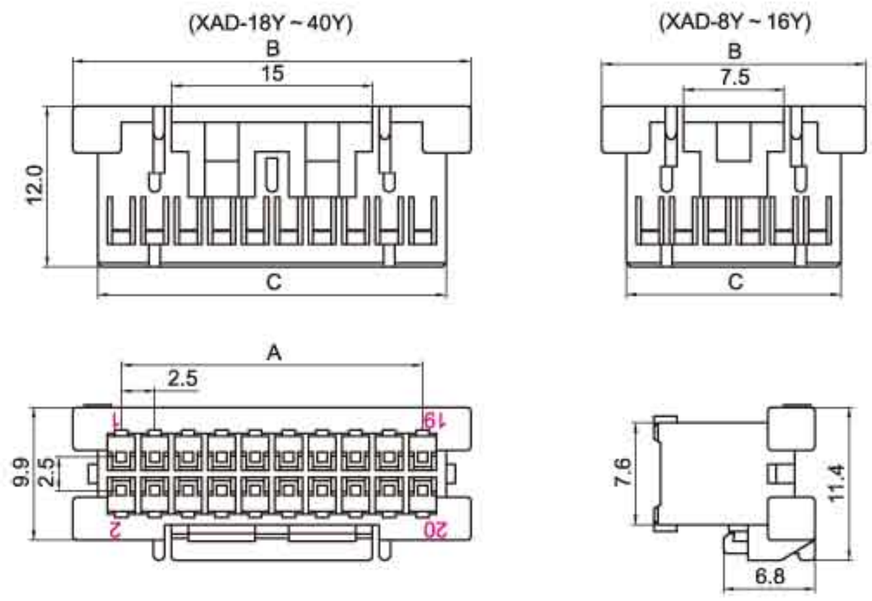

HX25068-A（XAD）

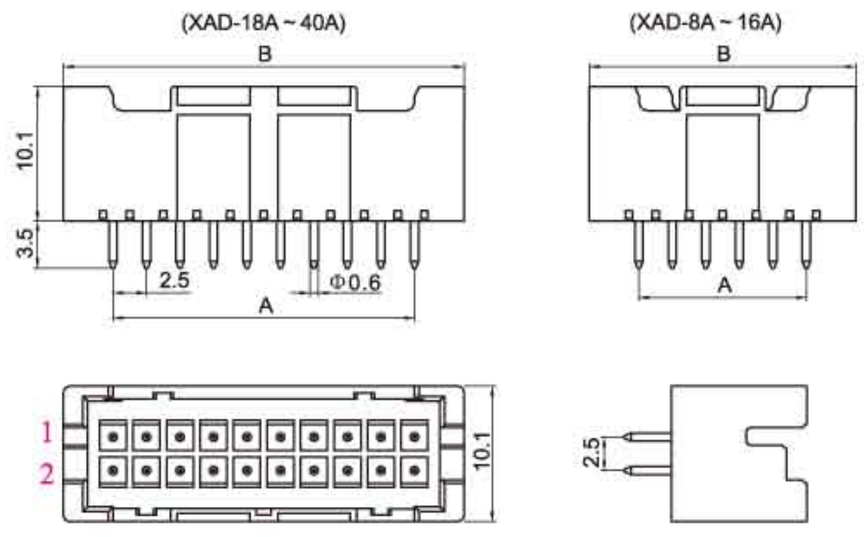

HX25068-B（XAD）

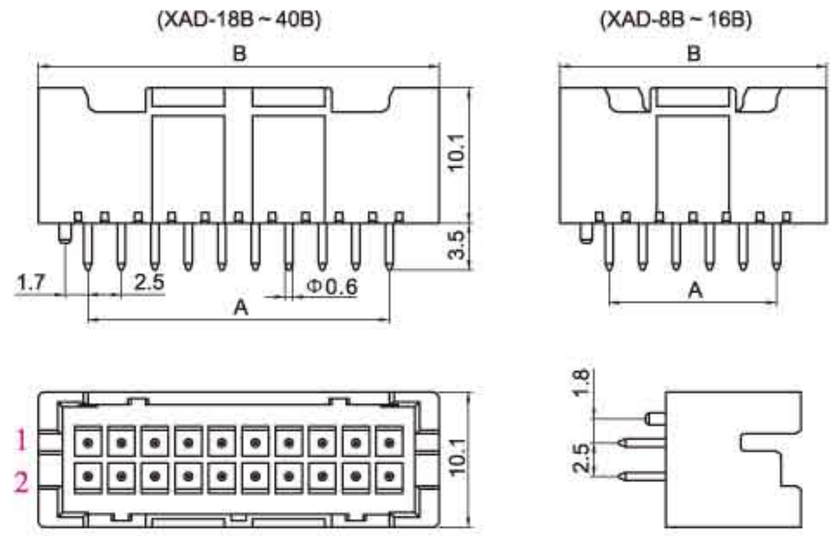

安装尺寸 MOUNTING MEASUREMENT

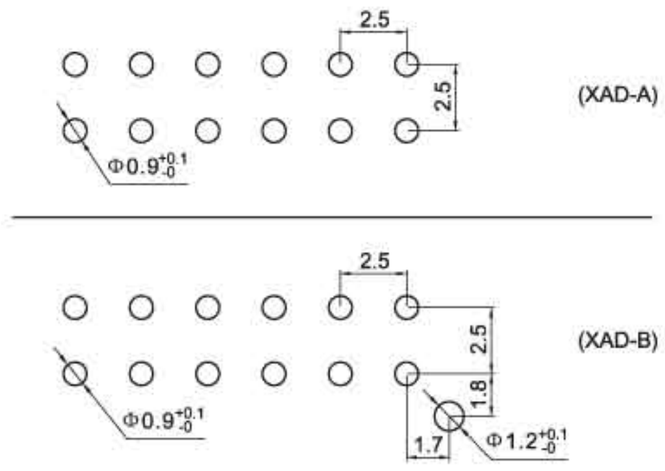

孔座 HOUSING（XAD）

线数 Poles	型号 Type	尺寸Dimensions(mm) A	B	C
8	HX25068-8Y	7.5	14.7	11.0
10	HX25068-10Y	10.0	17.2	13.5
12	HX25068-12Y	12.5	19.7	16.0
14	HX25068-14Y	15.0	22.2	18.5
16	HX25068-16Y	17.5	24.7	21.0
18	HX25068-18Y	20.0	27.2	23.5
20	HX25068-20Y	22.5	29.7	26.0
22	HX25068-22Y	25.0	32.2	28.5
24	HX25068-24Y	27.5	34.7	31.0
26	HX25068-26Y	30.0	37.2	33.5
28	HX25068-28Y	32.5	39.7	36.0
30	HX25068-30Y	35.0	42.2	38.5
32	HX25068-32Y	37.5	44.7	41.0
34	HX25068-34Y	40.0	47.2	43.5
36	HX25068-36Y	42.5	49.7	46.0
38	HX25068-38Y	45.0	52.2	48.5
40	HX25068-40Y	47.5	54.7	51.0

针座 WAFER（XAD）

线数 Poles	型号 Type	尺寸Dimensions(mm) A	B
8	HX25068-8A/B	7.5	15.0
10	HX25068-10A/B	10.0	17.5
12	HX25068-12A/B	12.5	20.0
14	HX25068-14A/B	15.0	22.5
16	HX25068-16A/B	17.5	25.0
18	HX25068-18A/B	20.0	27.5
20	HX25068-20A/B	22.5	30.0
22	HX25068-22A/B	25.0	32.5
24	HX25068-24A/B	27.5	35.0
26	HX25068-26A/B	30.0	37.5
28	HX25068-28A/B	32.5	40.0
30	HX25068-30A/B	35.0	42.5
32	HX25068-32A/B	37.5	45.0
34	HX25068-34A/B	40.0	47.5
36	HX25068-36A/B	42.5	50.0
38	HX25068-38A/B	45.0	52.5
40	HX25068-40A/B	47.5	55.0

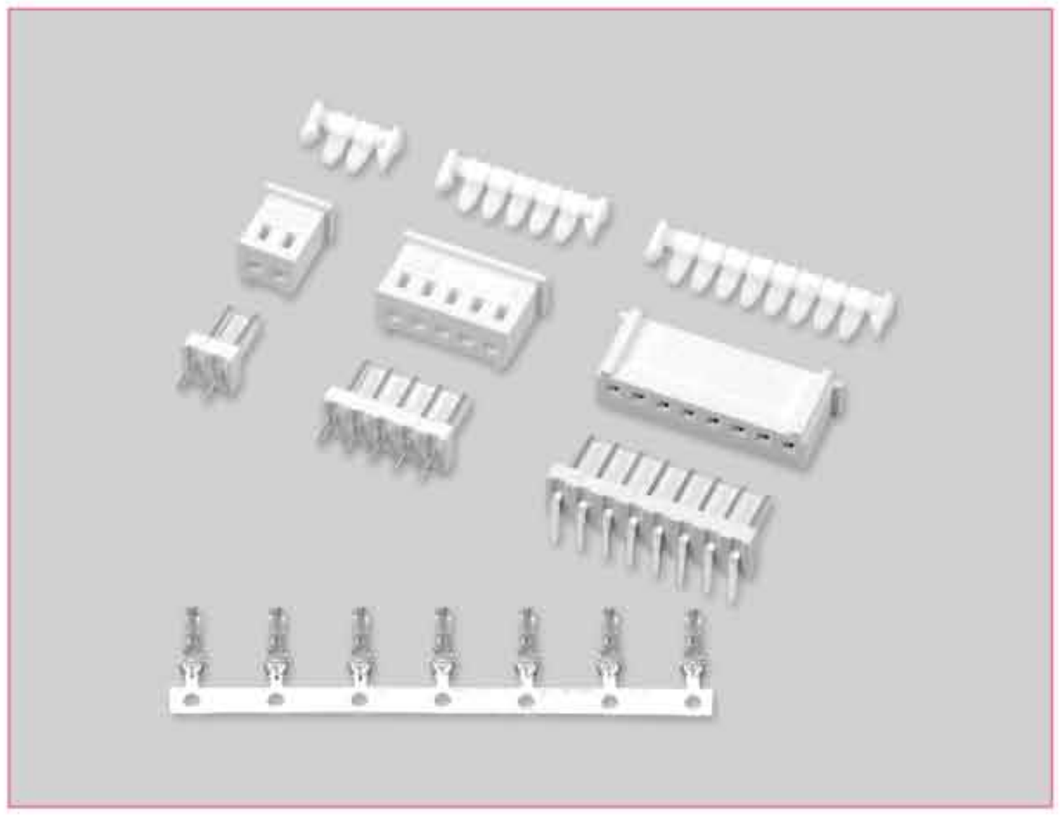

技术参数 SPECIFICATIONS

- 线数（Poles）：2～15
- 适用线规（Applicable wires）：AWG28#～22#
- 适应基板厚度（Applicable PC board thickness）：1.6mm
- 温度范围（Temperature range）：-25℃～85℃
- 额定电压（Voltage rating）：250V.Ac/Dc
- 额定电流（Current rating）：3A
- 接触电阻（Contact resistance）：≤0.02Ω
- 绝缘电阻（Insulation resistance）：≥1000MΩ
- 耐压（Withstand voltage）：1000V.Ac/1min
- 材料（Material）：
  - 孔座（Housing）：尼龙（PA66）UL94V-2(0)
  - 针座（Wafer）：尼龙（PA66）UL94V-2(0)
  - 插片（Retainer）：尼龙（PA66）UL94V-2(0)
  - 端子（Terminal）：磷青铜（Phos.bronze Tin/plated）

端子 TERMINAL(250)

型号 Type	适用线规 Applicable wires		电线外径 O.D of wire ins	数量 Quantity
	mm²	AWG#	mm	
HX25018-PT	0.08～0.3	28～22	1.0～1.8	7000PCS/盘

HX25018-PT(250)

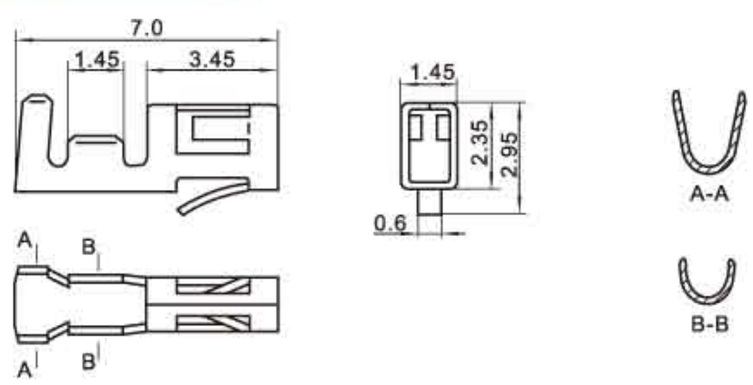

HX25018-Y(250)

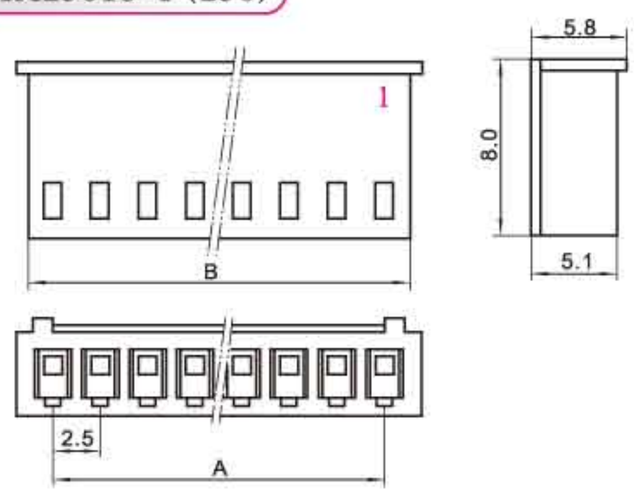

HX25019-WAP(250)

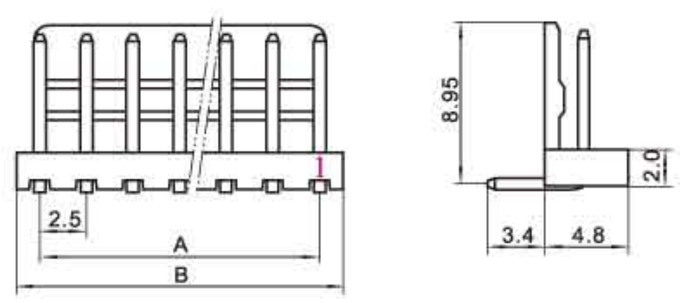

安装尺寸 MOUNTING MEASUREMENT

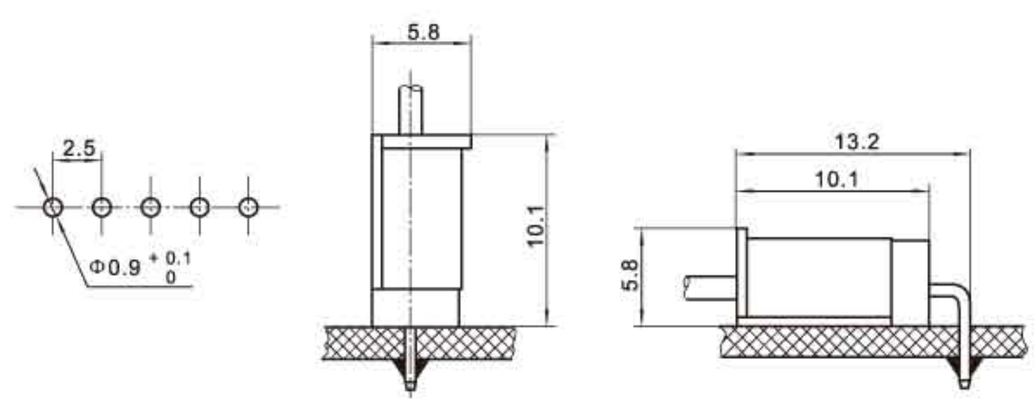

HX25002-PS(XH)

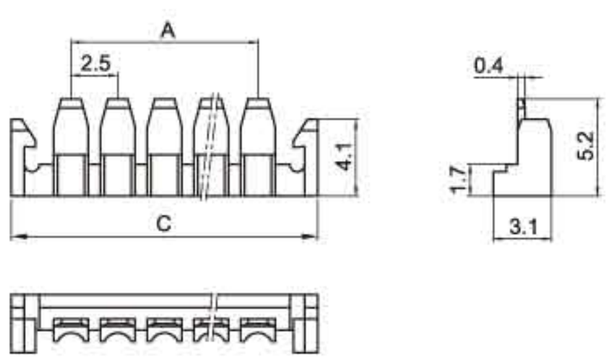

HX25019-A(250)

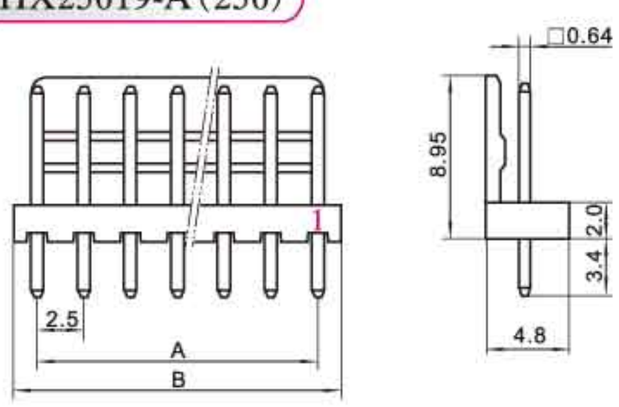

孔座 HOUSING(250)

线数 Poles	型号 Type 孔座Housing	插片Retainer	尺寸Dimensions(mm) A	B	C
2	HX25018-2Y	HX25002-2PS	2.5	6.0	8.9
3	HX25018-3Y	HX25002-3PS	5.0	8.5	11.4
4	HX25018-4Y	HX25002-4PS	7.5	11.0	13.9
5	HX25018-5Y	HX25002-5PS	10.0	13.5	16.4
6	HX25018-6Y	HX25002-6PS	12.5	16.0	18.9
7	HX25018-7Y	HX25002-7PS	15.0	18.5	21.4
8	HX25018-8Y	HX25002-8PS	17.5	21.0	23.9
9	HX25018-9Y	HX25002-9PS	20.0	23.5	26.4
10	HX25018-10Y	HX25002-10PS	22.5	26.0	28.9
11	HX25018-11Y	HX25002-11PS	25.0	28.5	31.4
12	HX25018-12Y	HX25002-12PS	27.5	31.0	33.9
13	HX25018-13Y	HX25002-13PS	30.0	33.5	36.4
14	HX25018-14Y	HX25002-14PS	32.5	36.0	38.9
15	HX25018-15Y	HX25002-15PS	35.0	38.5	41.4

针座 WAFER(250)

线数 Poles	型号 Type 直式(180°)	弯式(90°)	尺寸Dimensions(mm) A	B
2	HX25019-2A	HX25019-2WA	2.5	5.0
3	HX25019-3A	HX25019-3WA	5.0	7.5
4	HX25019-4A	HX25019-4WA	7.5	10.0
5	HX25019-5A	HX25019-5WA	10.0	12.5
6	HX25019-6A	HX25019-6WA	12.5	15.0
7	HX25019-7A	HX25019-7WA	15.0	17.5
8	HX25019-8A	HX25019-8WA	17.5	20.0
9	HX25019-9A	HX25019-9WA	20.0	22.5
10	HX25019-10A	HX25019-10WA	22.5	25.0
11	HX25019-11A	HX25019-11WA	25.0	27.5
12	HX25019-12A	HX25019-12WA	27.5	30.0
13	HX25019-13A	HX25019-13WA	30.0	32.5
14	HX25019-14A	HX25019-14WA	32.5	35.0
15	HX25019-15A	HX25019-15WA	35.0	37.5

技术参数 SPECIFICATIONS

- 线数（Poles）：2～12
- 适用线规（Applicable wires）：AWG28#～22#
- 适应基板厚度（Applicable PC board thickness）：1.6mm
- 温度范围（Temperature range）：-25℃～85℃
- 额定电压（Voltage rating）：250V.Ac/Dc
- 额定电流（Current rating）：3A
- 接触电阻（Contact resistance）：≤0.02Ω
- 绝缘电阻（Insulation resistance）：≥1000MΩ
- 耐压（Withstand voltage）：1000V.Ac/1min
- 材料（Material）：
  - 孔座（Housing）：尼龙（PA66) UL94V-2(0)
  - 针座（Wafer）：尼龙（PA66) UL94V-2(0)
  - 端子（Terminal）：磷青铜（Phos.bronze Tin/plated)

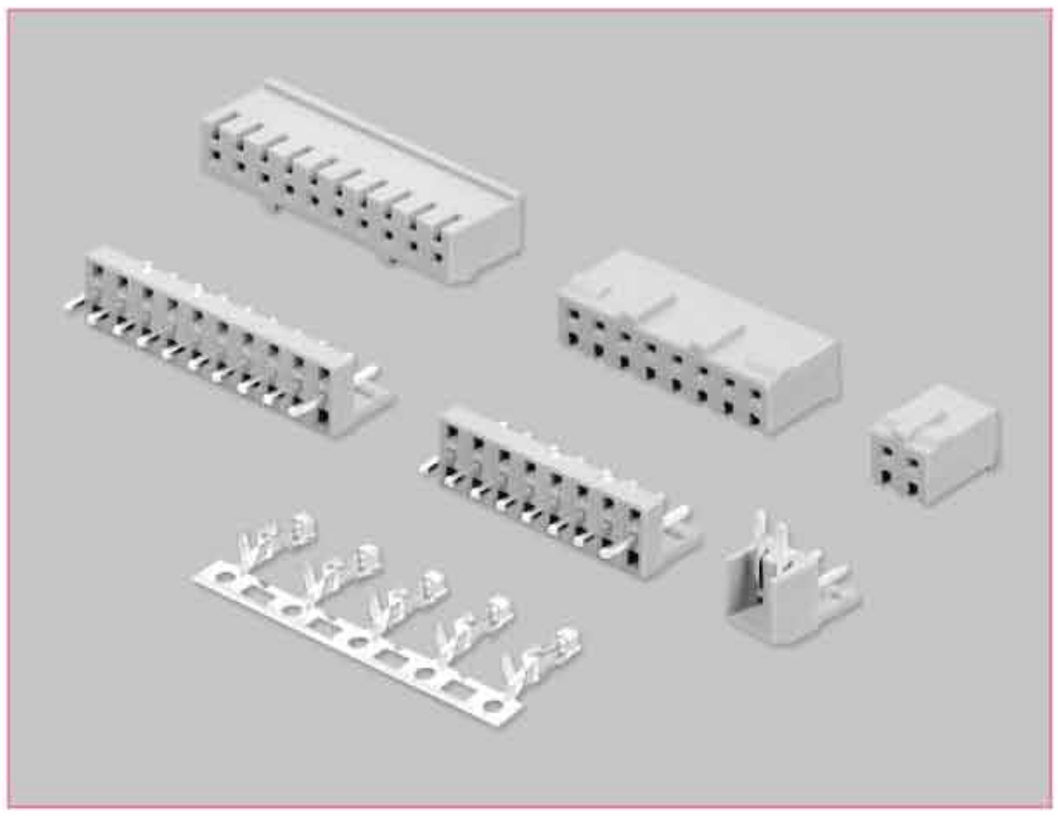

端子 TERMINAL(LGC)

型号 Type	适用线规 Applicable wires		电线外径 O.D of wire ins	数 量 Quantity
	mm^2	AWG#	mm	
HX25045-PT	0.08～0.3	28～22	0.9～1.5	10000PCS/盘

HX25045-PT(LGC)

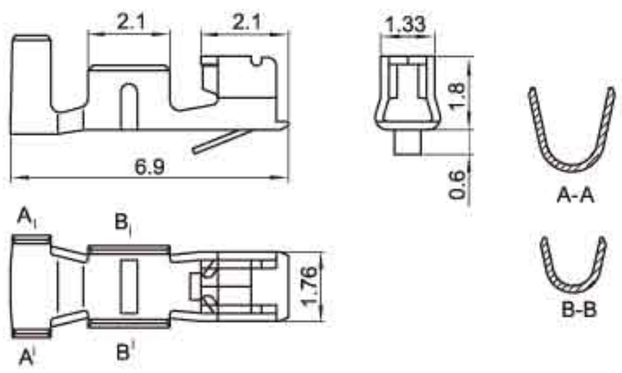

HX25045-Y(LGC)

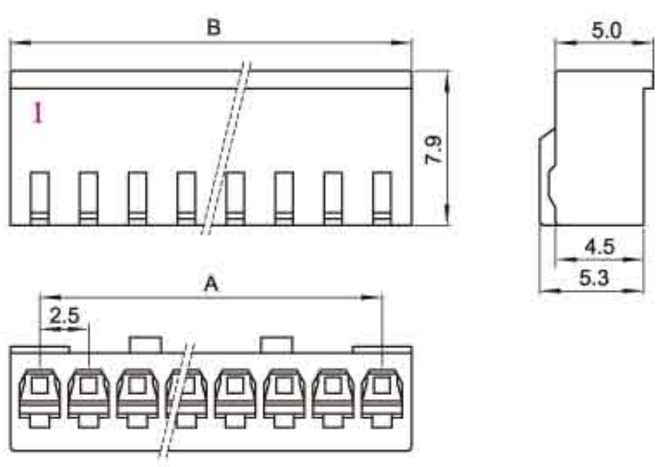

HX25046-A(LGC)

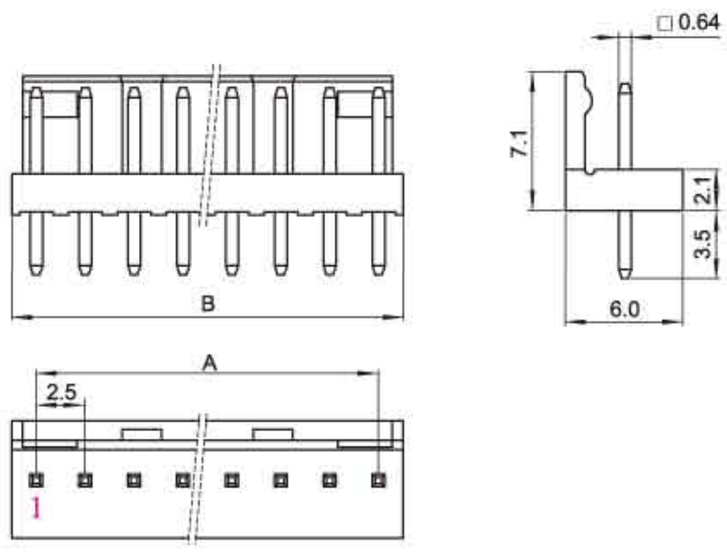

HX25046-WA(LGC)

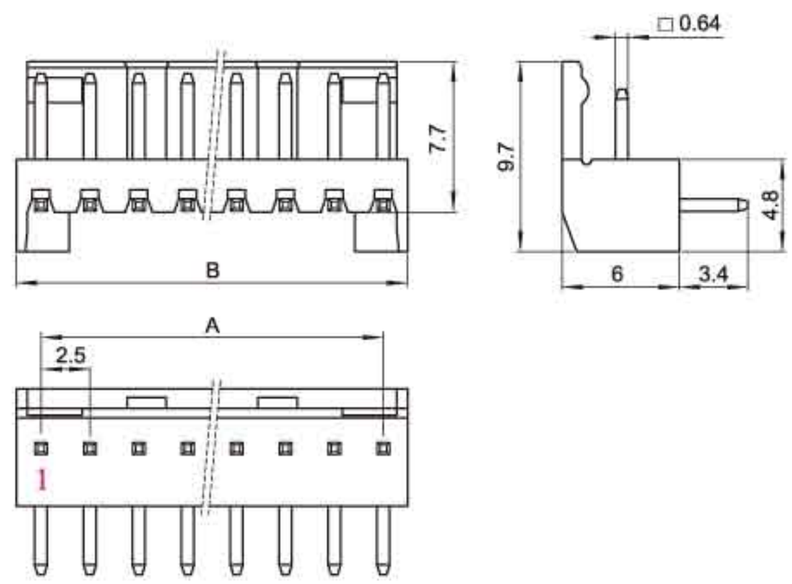

安装尺寸 MOUNTING MEASUREMENT

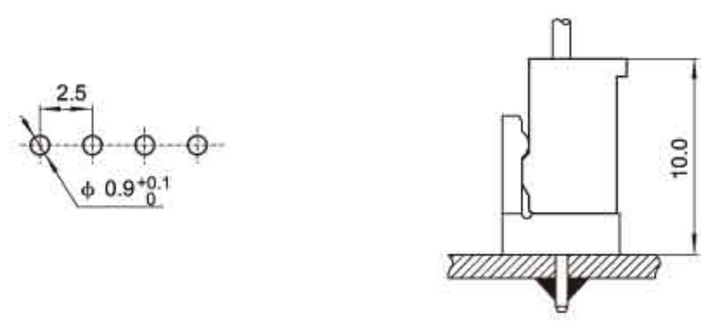

孔座 HOUSING(LGC)

线数 Poles	型号 Type	尺寸Dimensions(mm) A	B
2	HX25045-2Y	2.5	5.5
3	HX25045-3Y	5.0	8.0
4	HX25045-4Y	7.5	10.5
5	HX25045-5Y	10.0	13.0
6	HX25045-6Y	12.5	15.5
7	HX25045-7Y	15.0	18.0
8	HX25045-8Y	17.5	20.5
9	HX25045-9Y	20.0	23.0
10	HX25045-10Y	22.5	25.5
11	HX25045-11Y	25.0	28.0
12	HX25045-12Y	27.5	30.5

针座 WAFER(LGC)

线数 Poles	型号 Type 直式(180°)	弯式(90°)	尺寸Dimensions(mm) A	B
2	HX25046-2A	HX25046-2WA	2.5	5.0
3	HX25046-3A	HX25046-3WA	5.0	7.5
4	HX25046-4A	HX25046-4WA	7.5	10.0
5	HX25046-5A	HX25046-5WA	10.0	12.5
6	HX25046-6A	HX25046-6WA	12.5	15.0
7	HX25046-7A	HX25046-7WA	15.0	17.5
8	HX25046-8A	HX25046-8WA	17.5	20.0
9	HX25046-9A	HX25046-9WA	20.0	22.5
10	HX25046-10A	HX25046-10WA	22.5	25.0
11	HX25046-11A	HX25046-11WA	25.0	27.5
12	HX25046-12A	HX25046-12WA	27.5	30.0

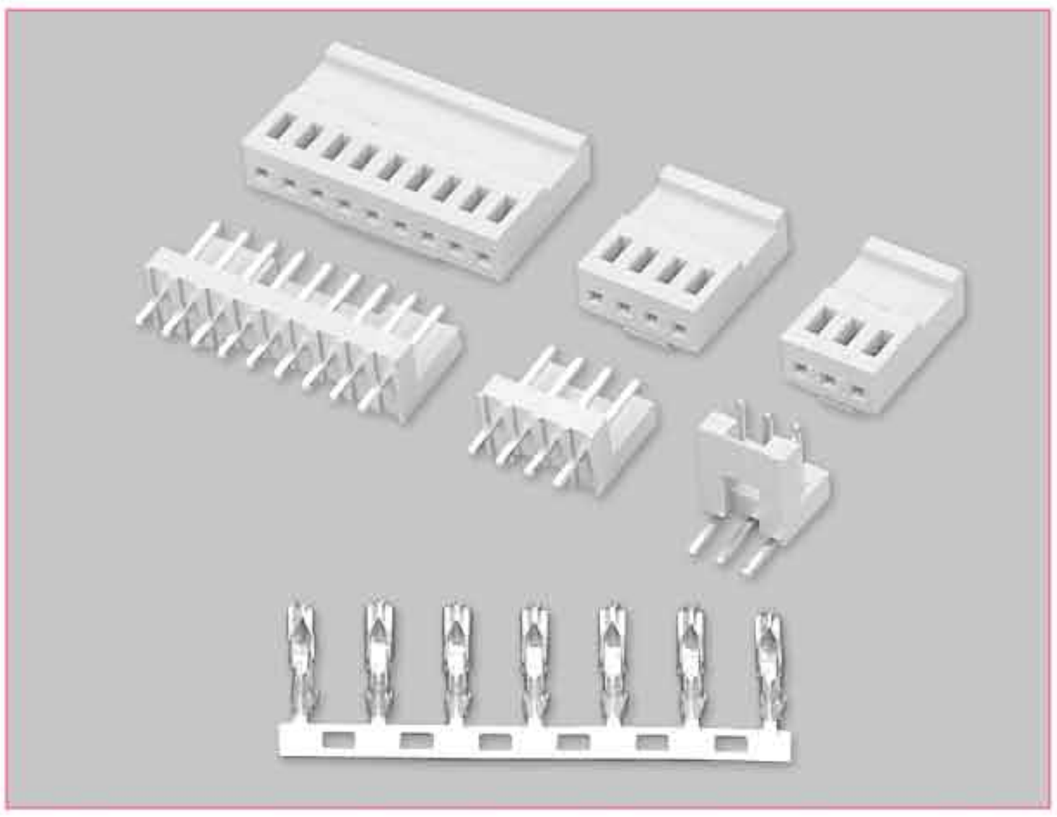

技术参数 SPECIFICATIONS

- 线数（Poles）：2～12
- 适用线规（Applicable wires）：AWG28#～22#
- 适应基板厚度（Applicable PC board thickness）：1.6mm
- 温度范围（Temperature range）：-25℃～85℃
- 额定电压（Voltage rating）：250V.Ac/Dc
- 额定电流（Current rating）：3A
- 接触电阻（Contact resistance）：≤0.02Ω
- 绝缘电阻（Insulation resistance）：≥1000MΩ
- 耐压（Withstand voltage）：1000V.Ac/1min
- 材料（Material）：
  - 孔座（Housing）：尼龙（PA66）UL94V-2(0)
  - 针座（Wafer）：尼龙（PA66）UL94V-2(0)
  - 端子（Terminal）：磷青铜（Phos.bronze Tin/plated）

端子 TERMINAL(CH2.5)

型号 Type	适用线规 Applicable wires		电线外径 O.D of wire ins	数量 Quantity
	mm²	AWG#	mm	
HX25012-PT	0.08～0.33	28～22	1.0～1.8	10000PCS/盘

HX25012-PT(CH2.5)

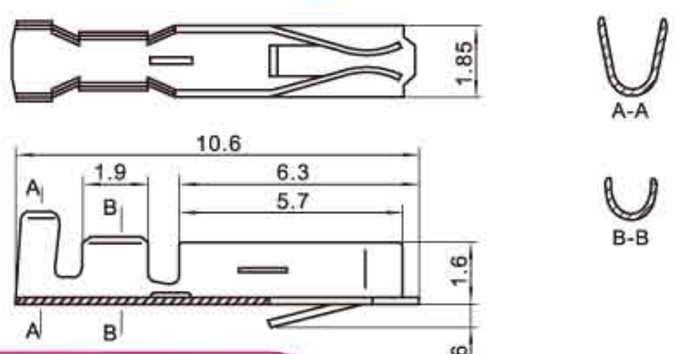

HX25012-Y(CH2.5)

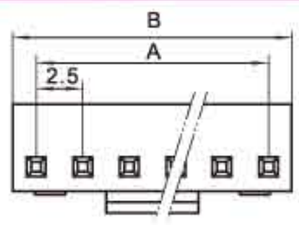

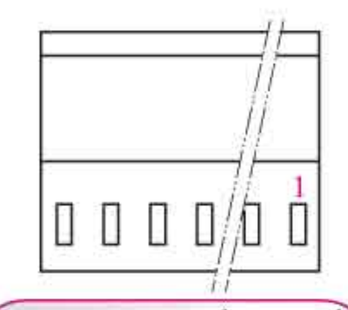

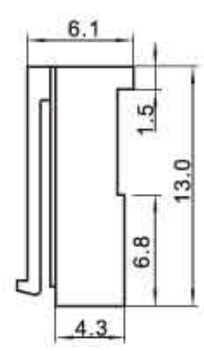

HX25013-A(CH2.5)

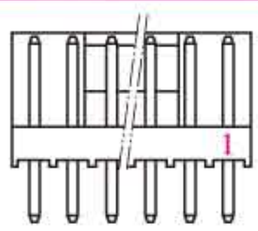

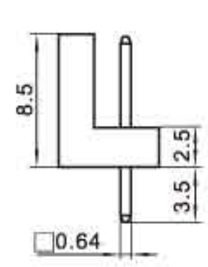

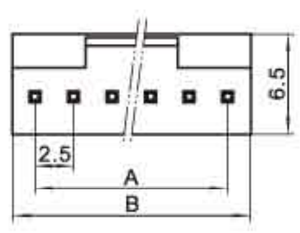

HX25013-WAP(CH2.5)

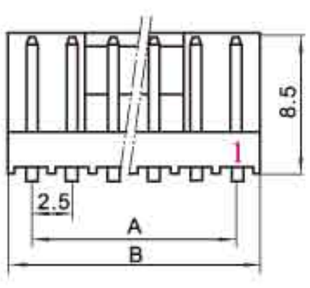

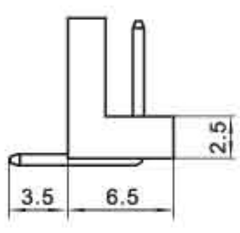

HX25013-WAQ(CH2.5)

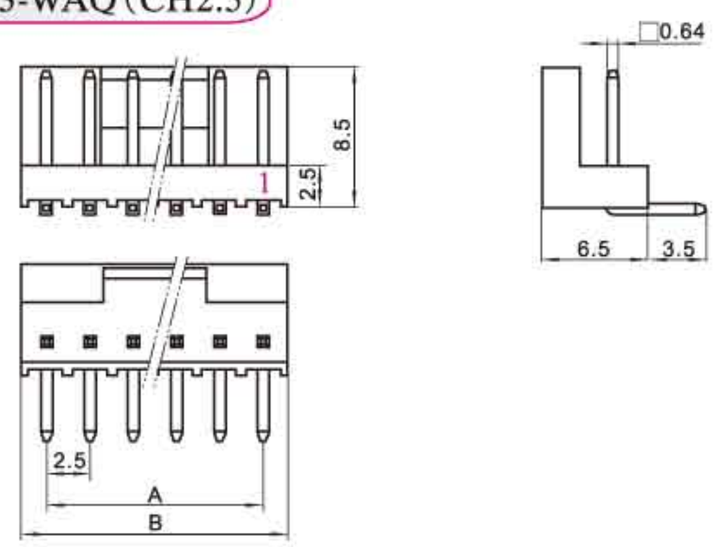

安装尺寸 MOUNTING MEASUREMENT

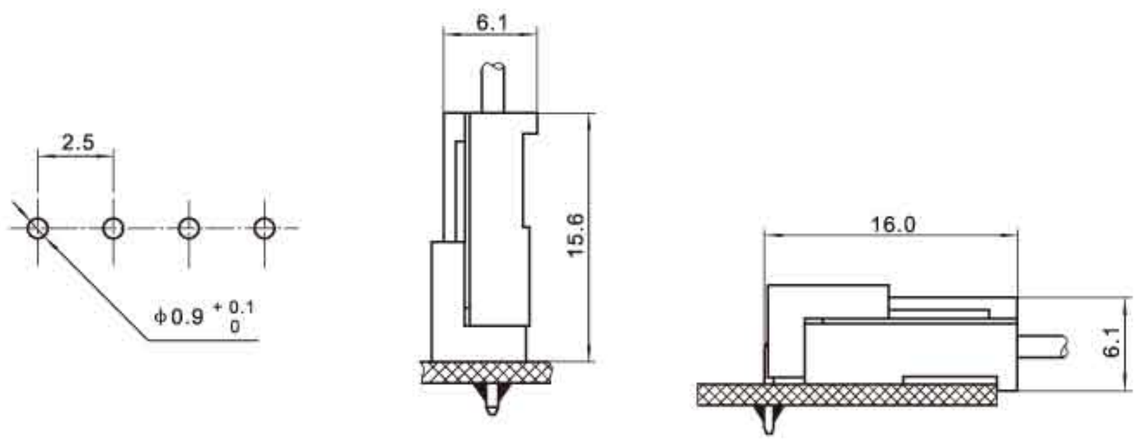

孔座 HOUSING(CH2.5)

线数 Poles	型号 Type	尺寸Dimensions(mm) A	B
2	HX25012-2Y	2.5	5.7
3	HX25012-3Y	5.0	8.2
4	HX25012-4Y	7.5	10.7
5	HX25012-5Y	10.0	13.2
6	HX25012-6Y	12.5	15.7
7	HX25012-7Y	15.0	18.2
8	HX25012-8Y	17.5	20.7
9	HX25012-9Y	20.0	23.2
10	HX25012-10Y	22.5	25.7
11	HX25012-11Y	25.0	28.2
12	HX25012-12Y	27.5	30.7

针座 WAFER(CH2.5)

线数 Poles	型号 Type 直式(180°)	弯式(90°)	尺寸Dimensions(mm) A	B
2	HX25013-2A	HX25013-2WA	2.5	5.0
3	HX25013-3A	HX25013-3WA	5.0	7.5
4	HX25013-4A	HX25013-4WA	7.5	10.0
5	HX25013-5A	HX25013-5WA	10.0	12.5
6	HX25013-6A	HX25013-6WA	12.5	15.0
7	HX25013-7A	HX25013-7WA	15.0	17.5
8	HX25013-8A	HX25013-8WA	17.5	20.0
9	HX25013-9A	HX25013-9WA	20.0	22.5
10	HX25013-10A	HX25013-10WA	22.5	25.0
11	HX25013-11A	HX25013-11WA	25.0	27.5
12	HX25013-12A	HX25013-12WA	27.5	30.0

(EI/小四P)型条形连接器
(EI/小四P) Pressure Welding Bar Connector

间距（Pitch）：2.5mm（.098"）

技术参数 SPECIFICATIONS

- 线数（Poles）：2～12
- 适用线规（Applicable wires）：AWG26#～20#
- 适应基板厚度（Applicable PC board thickness）：1.6mm
- 温度范围（Temperature range）：-25℃～85℃
- 额定电压（Voltage rating）：250V.Ac/Dc
- 额定电流（Current rating）：3A
- 接触电阻（Contact resistance）：≤0.02Ω
- 绝缘电阻（Insulation resistance）：≥1000MΩ
- 耐压（Withstand voltage）：1000V.Ac/1min
- 材料（Material）：
  - 孔座（Housing）：尼龙（PA66）UL94V-0
  - 针座（Wafer）：尼龙（PA66）UL94V-0
  - 端子（Terminal）：磷青铜（Phos.bronze Tin/plated）

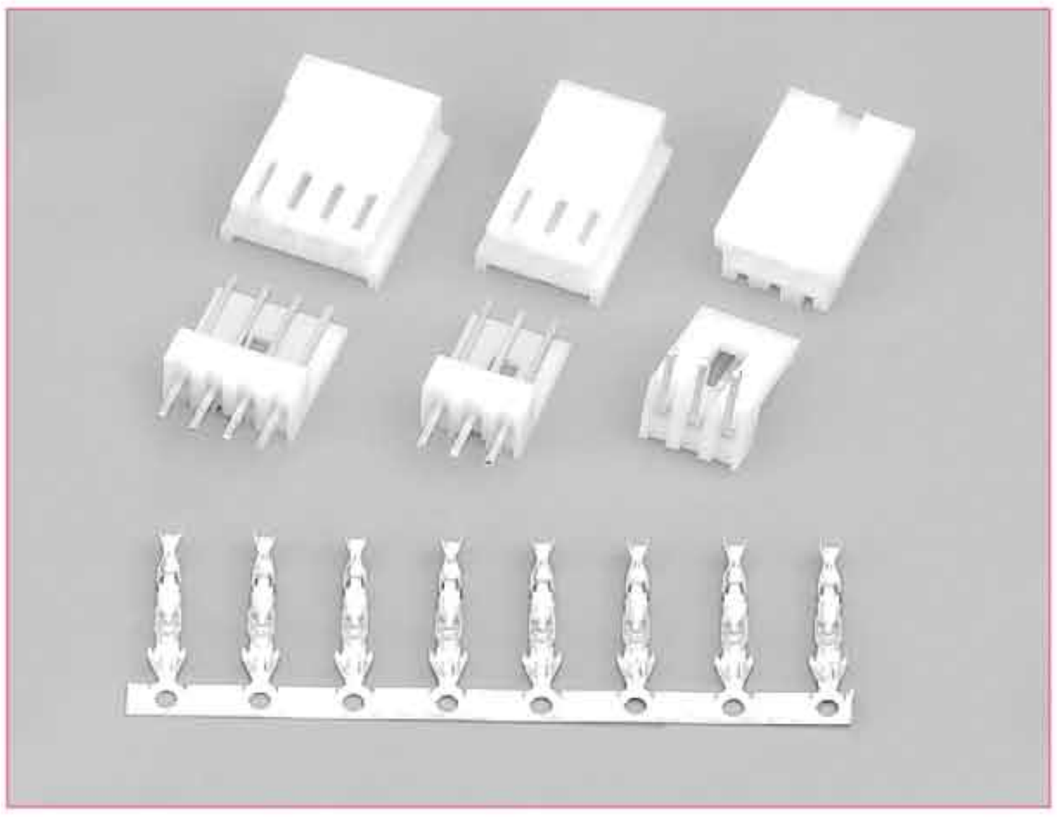

端子 TERMINAL(JVC/小四P)

型号 Type	适用线规 Applicable wires		电线外径 O.D of wire ins	数量 Quantity
	mm^2	AWG#	mm	
HX25024-PT	0.14～0.52	26～20	1.1～1.9	9000PCS/盘

HX25024-PT(JVC/小四P)

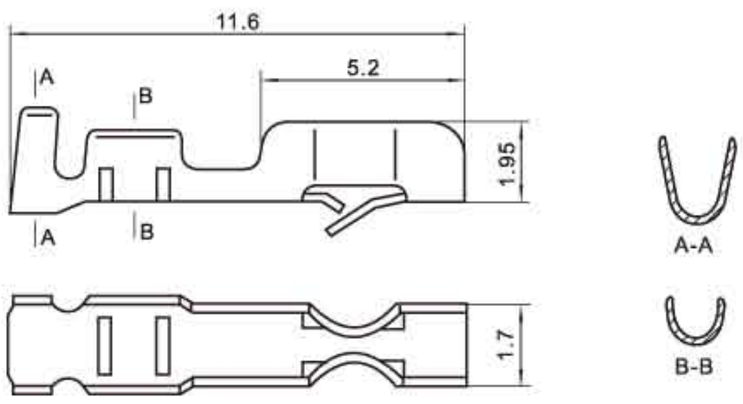

HX25024-Y(EI/小四P)

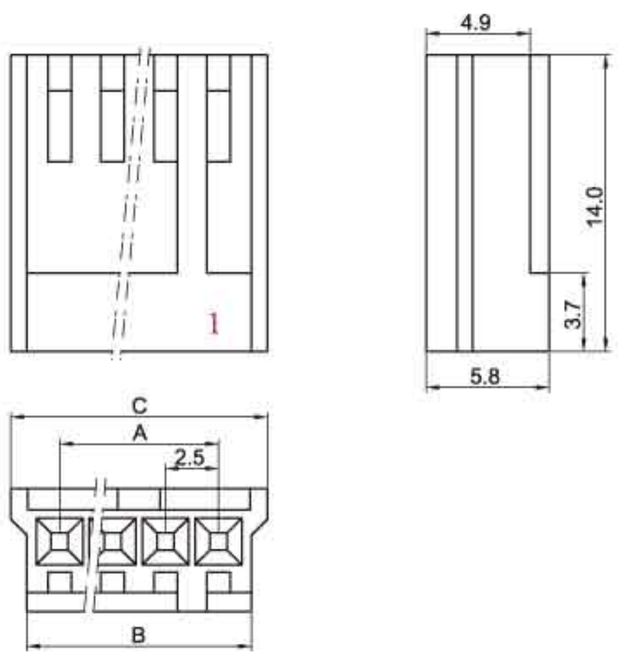

HX25025-A(EI/小四P)

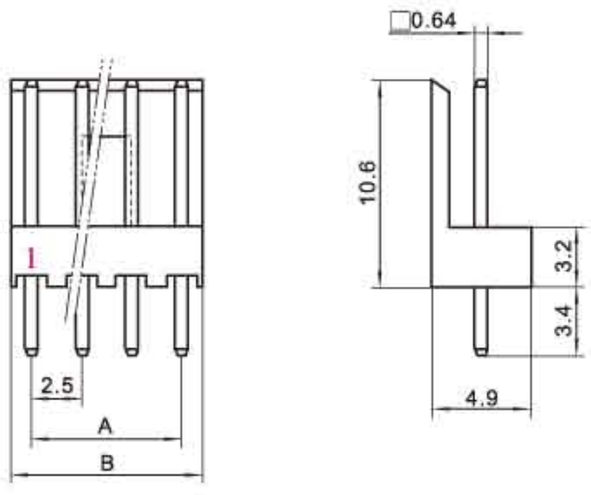

HX25025-WA(EI/小四P)

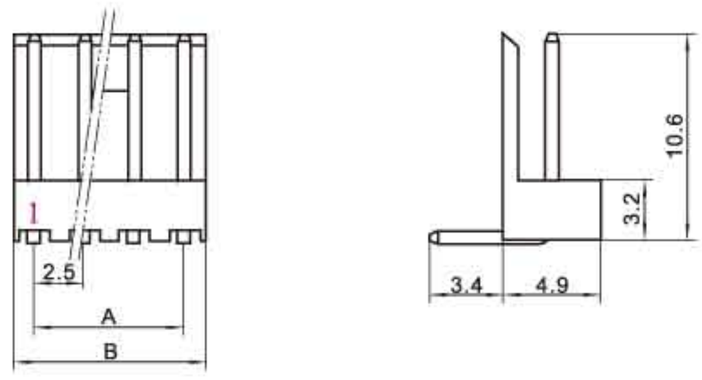

安装尺寸 MOUNTING MEASUREMENT

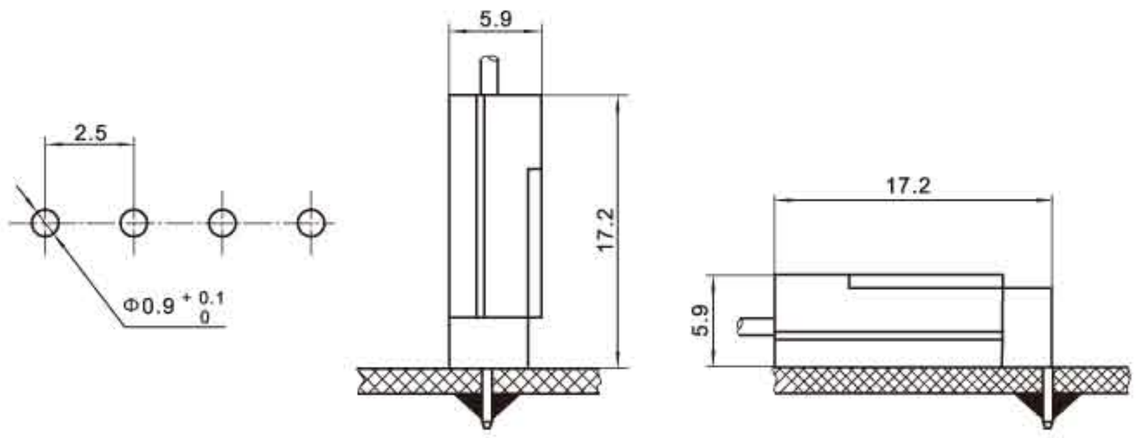

孔座 HOUSING(EI/小四P)

线数 Poles	型号 Type	尺寸Dimensions(mm)		
		A	B	C
2	HX25024-2Y	2.5	5.6	7.1
3	HX25024-3Y	5.0	8.1	9.6
4	HX25024-4Y	7.5	10.6	12.1
5	HX25024-5Y	10.0	13.1	14.6
6	HX25024-6Y	12.5	15.6	17.1
7	HX25024-7Y	15.0	18.1	19.6
8	HX25024-8Y	17.5	20.6	22.1
9	HX25024-9Y	20.0	23.1	24.6
10	HX25024-10Y	22.5	25.6	27.1
11	HX25024-11Y	25.0	28.1	29.6
12	HX25024-12Y	27.5	30.6	32.1

针座 WAFER(EI/小四P)

线数 Poles	型号 Type		尺寸Dimensions(mm)	
	直式(180°)	弯式(90°)	A	B
2	HX25025-2A	HX25025-2WA	2.5	5.0
3	HX25025-3A	HX25025-3WA	5.0	7.5
4	HX25025-4A	HX25025-4WA	7.5	10.0
5	HX25025-5A	HX25025-5WA	10.0	12.5
6	HX25025-6A	HX25025-6WA	12.5	15.0
7	HX25025-7A	HX25025-7WA	15.0	17.5
8	HX25025-8A	HX25025-8WA	17.5	20.0
9	HX25025-9A	HX25025-9WA	20.0	22.5
10	HX25025-10A	HX25025-10WA	22.5	25.0
11	HX25025-11A	HX25025-11WA	25.0	27.5
12	HX25025-12A	HX25025-12WA	27.5	30.0

(S11)型条形连接器
(S11) Pressure Welding Bar Connector

间距（Pitch）：2.5mm（.098"）

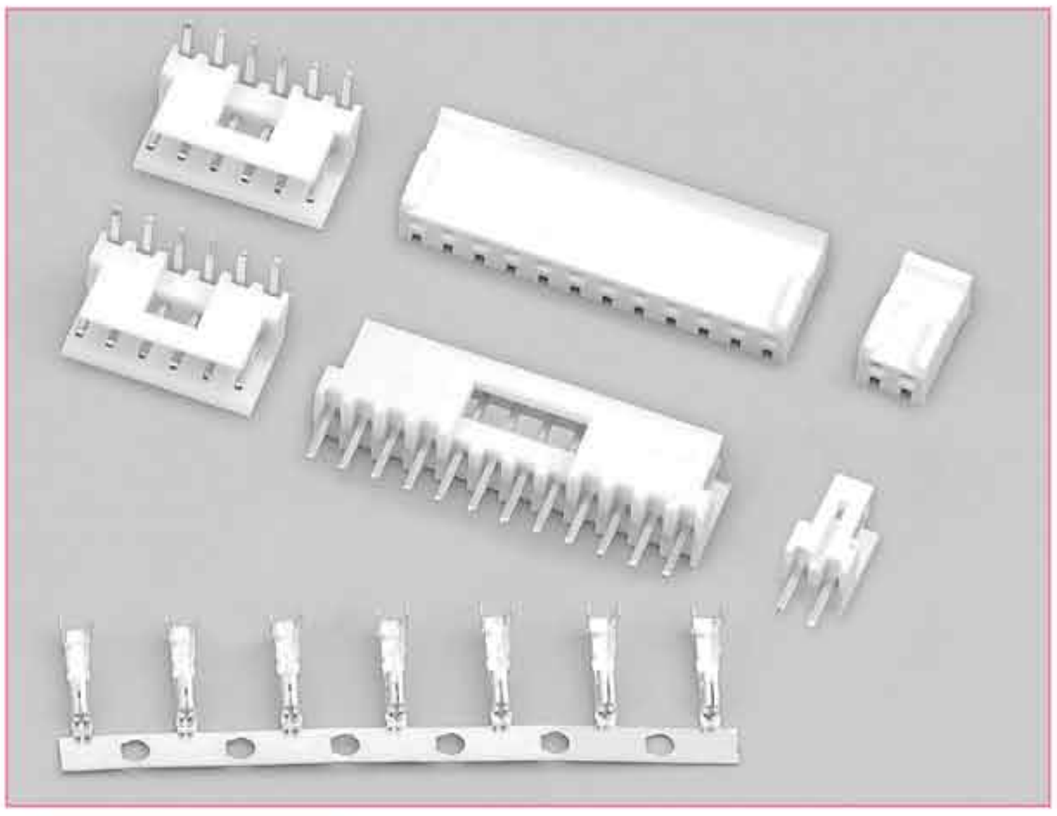

技术参数 SPECIFICATIONS

- 线数（Poles）：2～12
- 适用线规（Applicable wires）：AWG28#～22#
- 适应基板厚度（Applicable PC board thickness）：1.6mm
- 温度范围（Temperature range）：-25℃～85℃
- 额定电压（Voltage rating）：250V.Ac/Dc
- 额定电流（Current rating）：3A
- 接触电阻（Contact resistance）：≤0.02Ω
- 绝缘电阻（Insulation resistance）：≥1000MΩ
- 耐压（Withstand voltage）：1000V.Ac/1min
- 材料（Material）：
  - 孔座（Housing）：尼龙（PA66）UL94V-2(0)
  - 针座（Wafer）：尼龙（PA66）UL94V-2(0)
  - 端子（Terminal）：磷青铜（Phos.bronze Tin/plated）

端子 TERMINAL(S11)

型号 Type	适用线规 Applicable wires		电线外径 O.D of wire ins	数量 Quantity
	mm^2	AWG#	mm	
HX25032-PT	0.08～0.33	28～22	1.2～1.8	8000PCS/盘
HX25032-PTA	0.08～0.33	28～22	1.2～1.8	8000PCS/盘

HX25032-PT(S11)

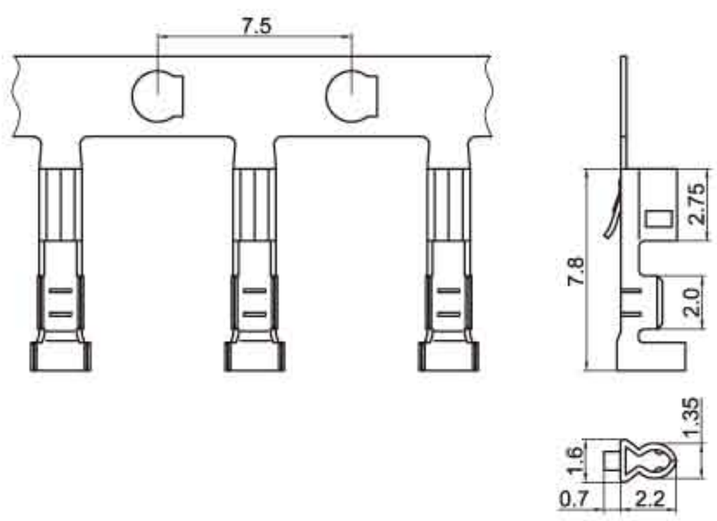

HX25032-PTA(S11)

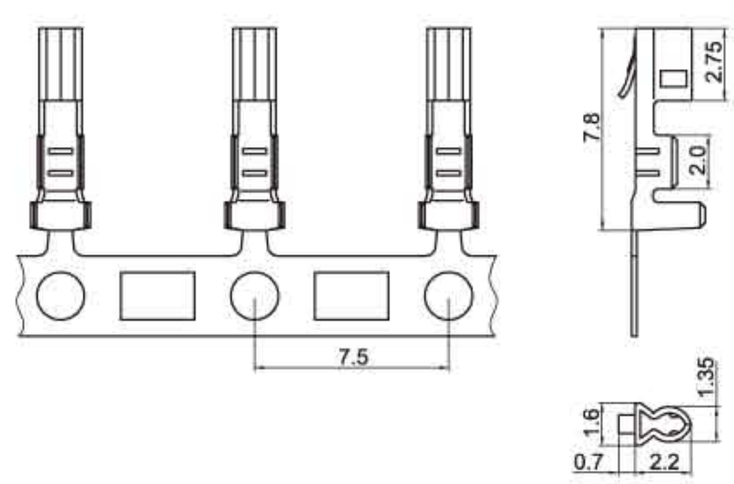

HX25032-Y(S11)

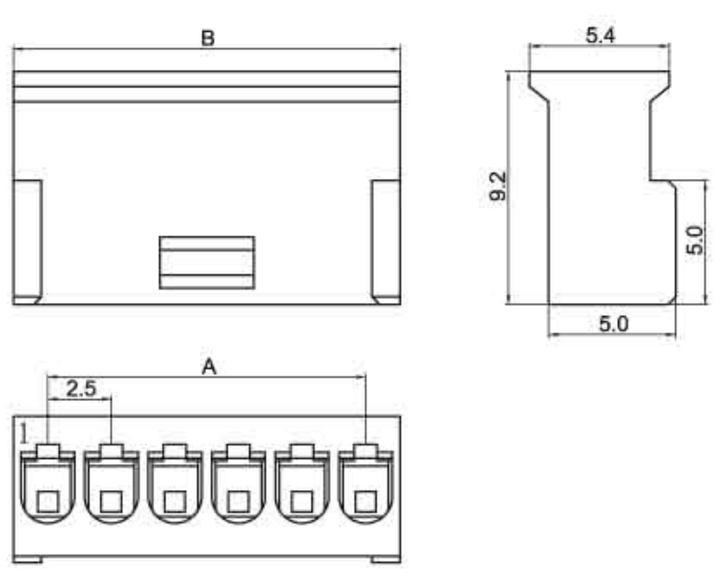

HX25033-A(S11)

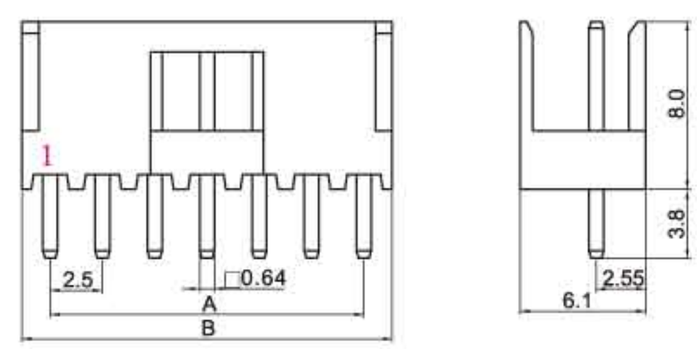

HX25033-WA(S11)

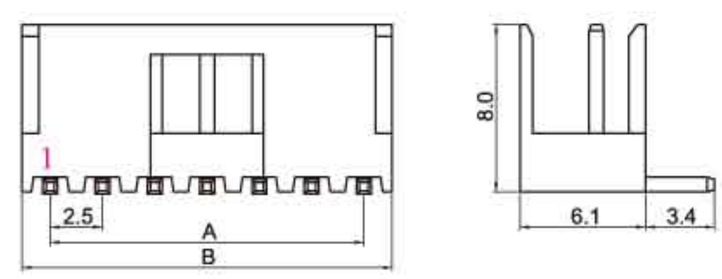

安装尺寸 MOUNTING MEASUREMENT

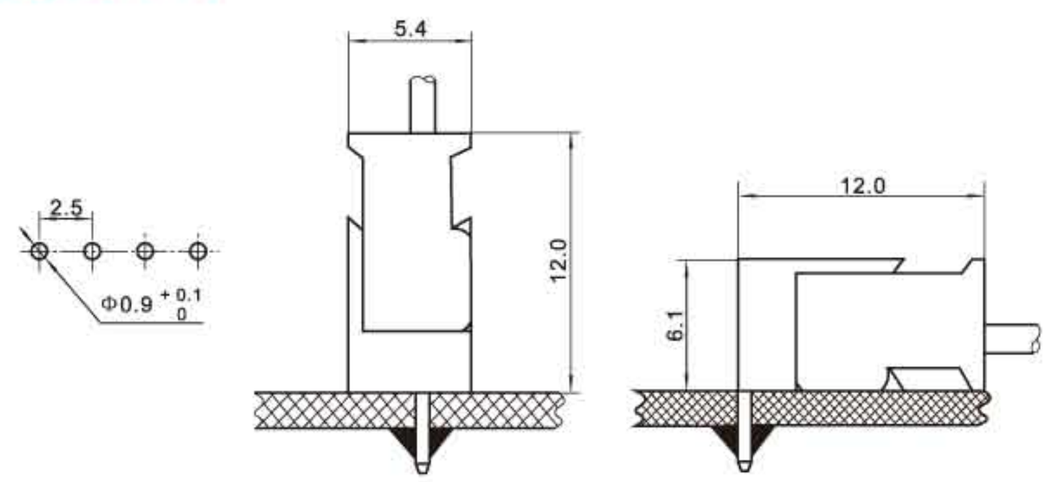

孔座 HOUSING(S11)

线数 Poles	型号 Type	尺寸Dimensions(mm) A	B
2	HX25032-2Y	2.5	5.2
3	HX25032-3Y	5.0	7.7
4	HX25032-4Y	7.5	10.2
5	HX25032-5Y	10.0	12.7
6	HX25032-6Y	12.5	15.2
7	HX25032-7Y	15.0	17.7
8	HX25032-8Y	17.5	20.2
9	HX25032-9Y	20.0	22.7
10	HX25032-10Y	22.5	25.2
11	HX25032-11Y	25.0	27.7
12	HX25032-12Y	27.5	30.2

针座 WAFER(S11)

线数 Poles	型号 Type 直式(180°)	弯式(90°)	尺寸Dimensions(mm) A	B
2	HX25033-2A	HX25033-2WA	2.5	4.9
3	HX25033-3A	HX25033-3WA	5.0	7.4
4	HX25033-4A	HX25033-4WA	7.5	9.9
5	HX25033-5A	HX25033-5WA	10.0	12.4
6	HX25033-6A	HX25033-6WA	12.5	14.9
7	HX25033-7A	HX25033-7WA	15.0	17.4
8	HX25033-8A	HX25033-8WA	17.5	19.9
9	HX25033-9A	HX25033-9WA	20.0	22.4
10	HX25033-10A	HX25033-10WA	22.5	24.9
11	HX25033-11A	HX25033-11WA	25.0	27.4
12	HX25033-12A	HX25033-12WA	27.5	29.9

(线扣)型条形连接器
(线扣) Pressure Welding Bar Connector

间距（Pitch）：2.5mm（.098"）

技术参数 SPECIFICATIONS

- 线数（Poles）：2～10
- 适用线规（Applicable wires）：AWG24#～22#
- 适应基板厚度（Applicable PC board thickness）：1.2～1.6mm
- 温度范围（Temperature range）：-25℃～85℃
- 额定电压（Voltage rating）：250V.Ac/Dc
- 额定电流（Current rating）：2A
- 接触电阻（Contact resistance）：≤0.02Ω
- 绝缘电阻（Insulation resistance）：≥1000MΩ
- 耐压（Withstand voltage）：1000V.Ac/1min
- 材料（Material）：
  壳体（Housing）：尼龙（PA66）UL94V-0

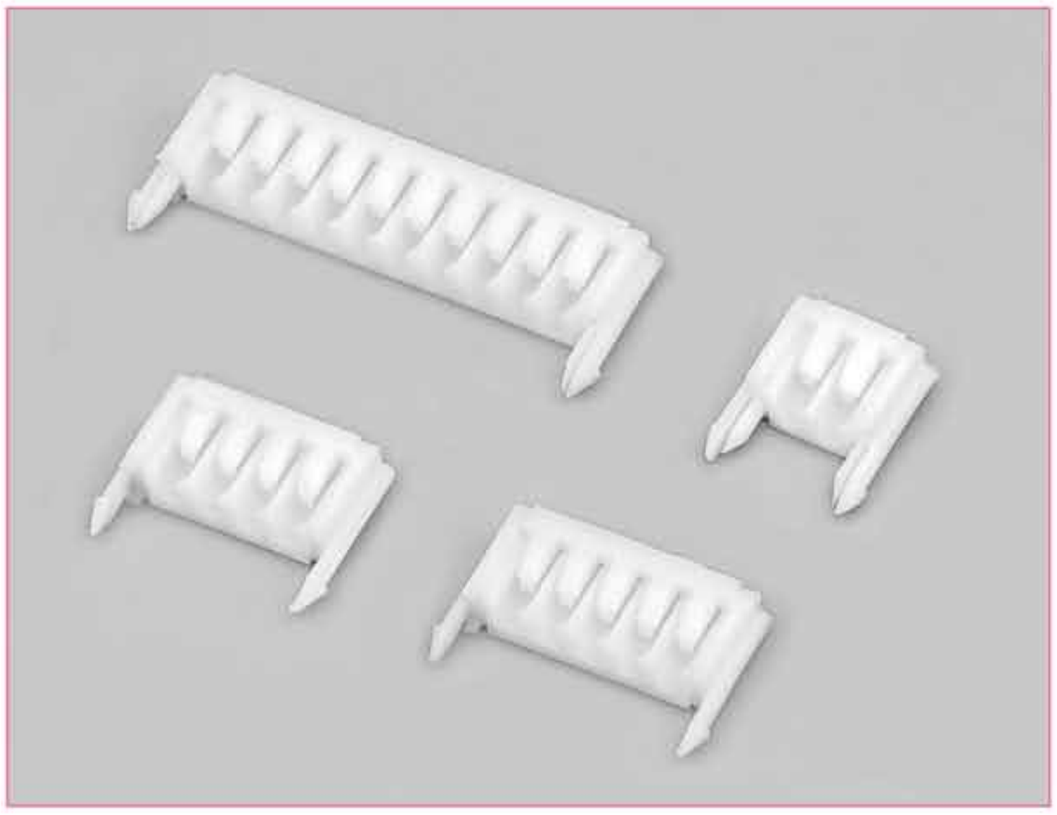

适用电线 APPLICABLE WIRE(线扣)

型号 Type	适用线规 Applicable wires		电线外径 O.D of wire ins
	mm^2	AWG#	mm
双镀锡排线	0.2～0.33	24～22	1.6

HX25011-Y(线扣)

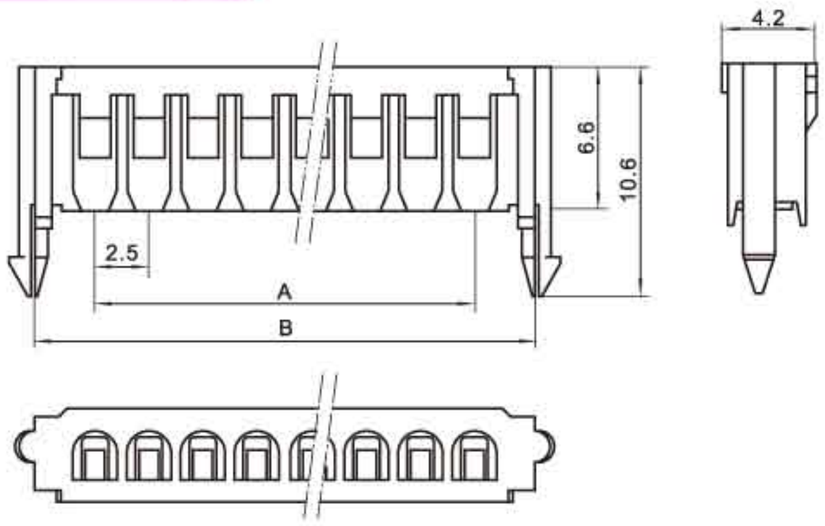

HX25011-DY(单线扣)

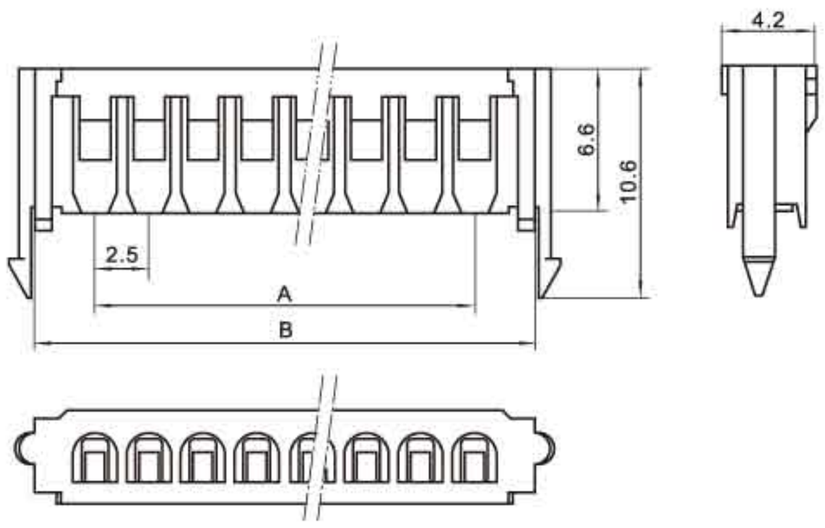

安装尺寸 MOUNTING MEASUREMENT

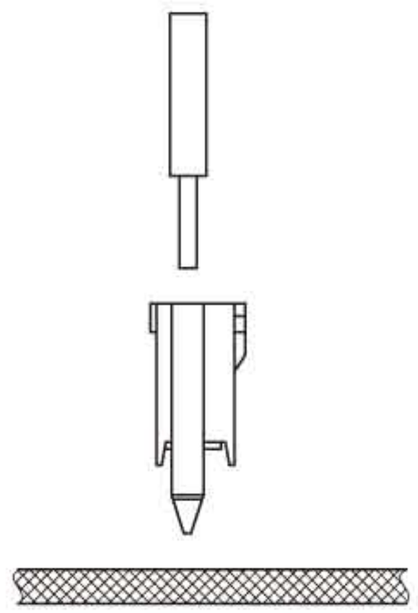

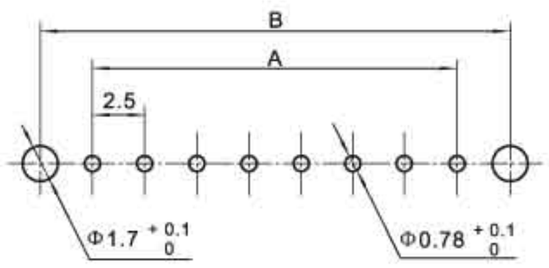

适用电线 APPLICABLE WIRE

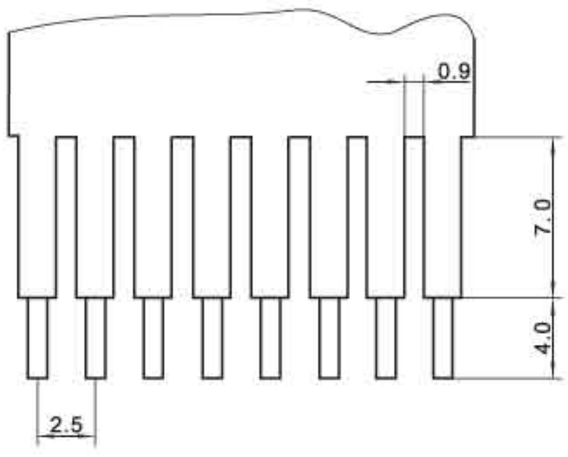

壳体 HOUSING(线扣)

线数 Poles	型号 Type		尺寸Dimensions(mm) A	B
2	HX25011-2Y	HX25011-2DY	2.5	7.5
3	HX25011-3Y	HX25011-3DY	5.0	10.0
4	HX25011-4Y	HX25011-4DY	7.5	12.5
5	HX25011-5Y	HX25011-5DY	10.0	15.0
6	HX25011-6Y	HX25011-6DY	12.5	17.5
7	HX25011-7Y	HX25011-7DY	15.0	20.0
8	HX25011-8Y	HX25011-8DY	17.5	22.5
9	HX25011-9Y	HX25011-9DY	20.0	25.0
10	HX25011-10Y	HX25011-10DY	22.5	27.5

(35155)型条形连接器
(35155) Pressure Welding Bar Connector

间距（Pitch）：2.5mm（.098"）

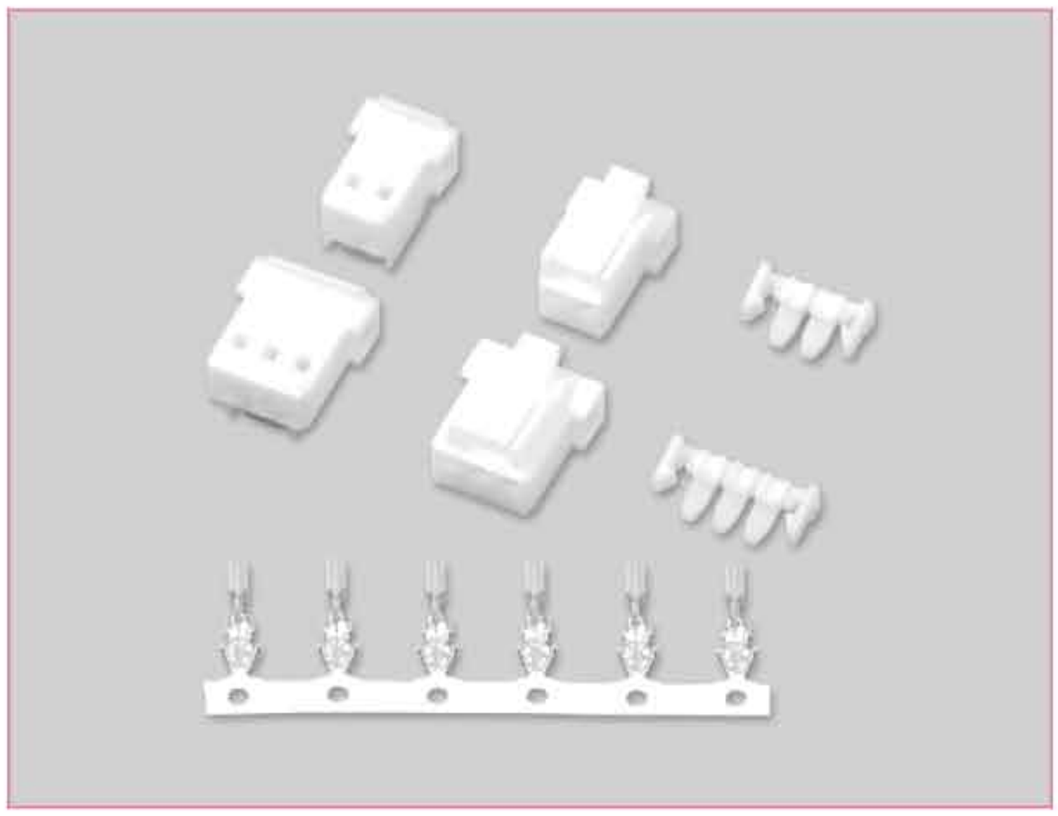

技术参数SPECIFICATIONS

- 线数（Poles）：2、3
- 适用线规（Applicable wires）：AWG28#～22#
- 温度范围（Temperature range）：-25℃～85℃
- 额定电压（Voltage rating）：250V.Ac/Dc
- 额定电流（Current rating）：3A
- 接触电阻（Contact resistance）：≤0.02Ω
- 绝缘电阻（Insulation resistance）：≥1000MΩ
- 耐压（Withstand voltage）：1000V.Ac/1min
- 材料（Material）：
  - 孔座（Housing）：尼龙（PA66) UL94V-0
  - 端子（Terminal）：磷青铜（Phos.bronze Tin/plated)

端子 TERMINAL(5103)

型号 Type	适用线规 Applicable wires		电线外径 O.D of wire ins	数 量 Quantity
	mm^2	AWG#	mm	
HX25016-PT	0.08~0.3	28~22	1.0~1.8	7000PCS/盘

HX25016-PT(5103)

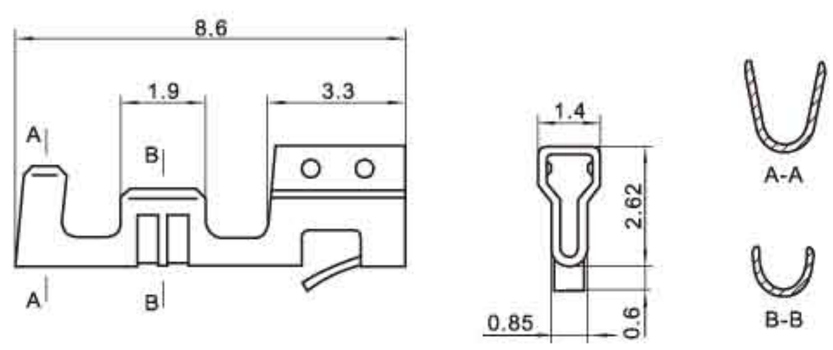

HX25009-2Y(35155-2Y)

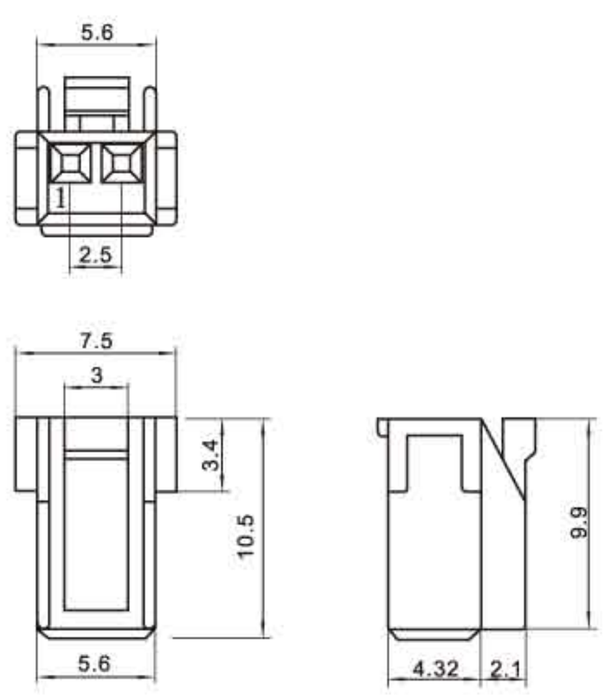

HX25009-3Y(35155-3Y)

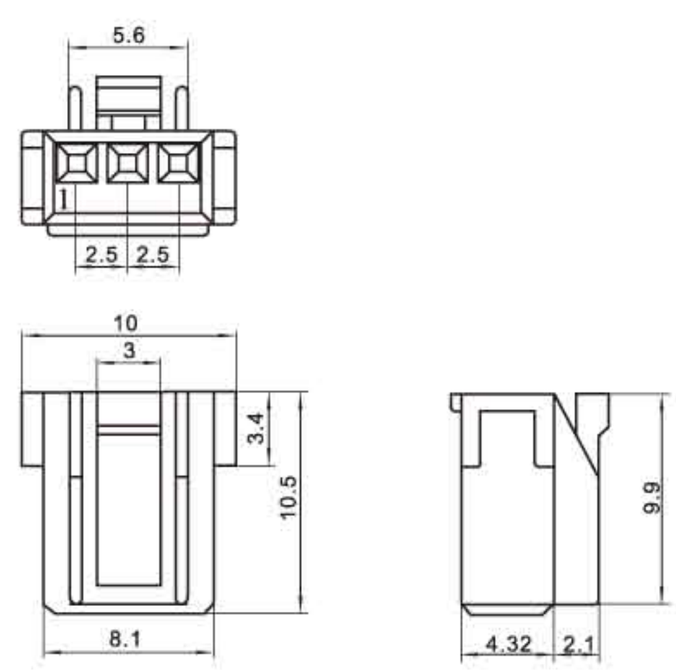

HX25002-2PS(XH)

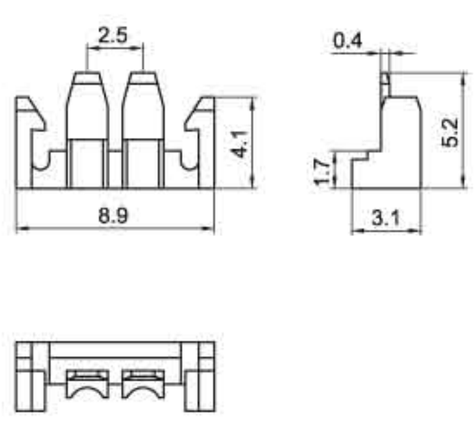

HX25003-3PS(XH)

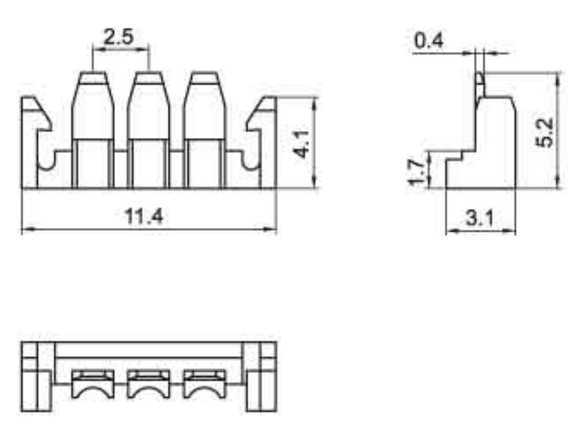

（5102、5240）型条形连接器

（5102、5240）Pressure Welding Bar Connector

间距（Pitch）：2.5mm（.098"）

技术参数 SPECIFICATIONS

- 线数（Poles）：2、3、4
- 适用线规（Applicable wires）：AWG28#～22#
- 温度范围（Temperature range）：-25℃～85℃
- 额定电压（Voltage rating）：250V.Ac/Dc
- 额定电流（Current rating）：3A
- 接触电阻（Contact resistance）：≤0.02Ω
- 绝缘电阻（Insulation resistance）：≥1000MΩ
- 耐压（Withstand voltage）：1000V.Ac/1min
- 材料（Material）：
  - 插头（Plug housing）：尼龙（PA66）UL94V-0
  - 插座（Receptacle housing）：尼龙（PA66）UL94V-0
  - 端子（Terminal）：磷青铜（Phos.bronze Tin/plated）

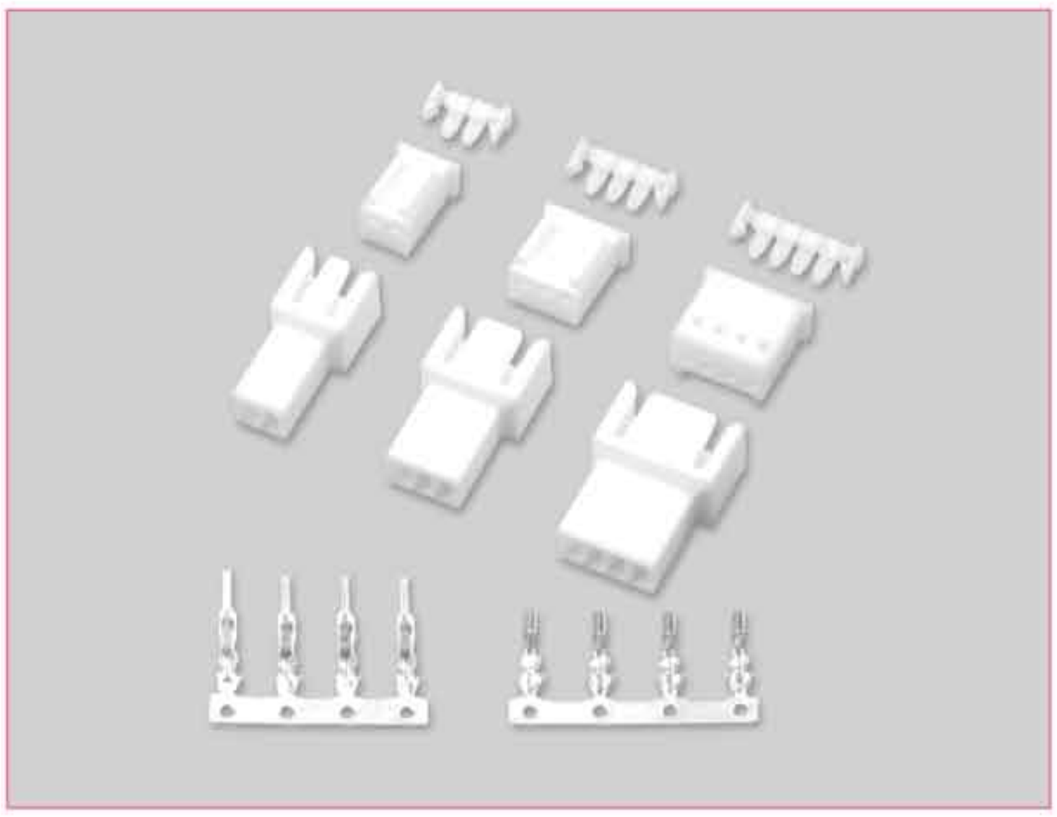

端子 TERMINAL（5103、5241）

型号 Type	适用线规 Applicable wires		电线外径 O.D of wire ins	数量 Quantity
	mm^2	AWG#	mm	
HX25016-PT	0.08～0.33	28～22	1.0～1.8	7000PCS/盘
HX25017-RT	0.08～0.33	28～22	1.0～1.8	10000PCS/盘

HX25016-PT（5103）

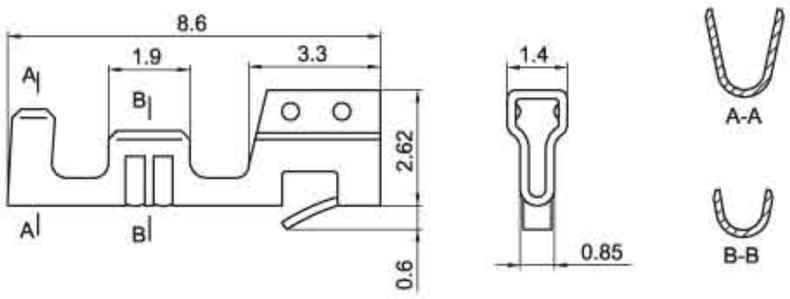

HX25016-P（5102）

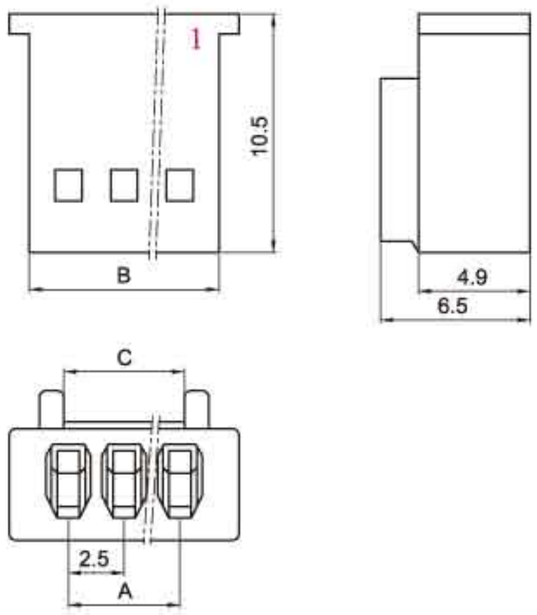

HX25002-PS（XH）

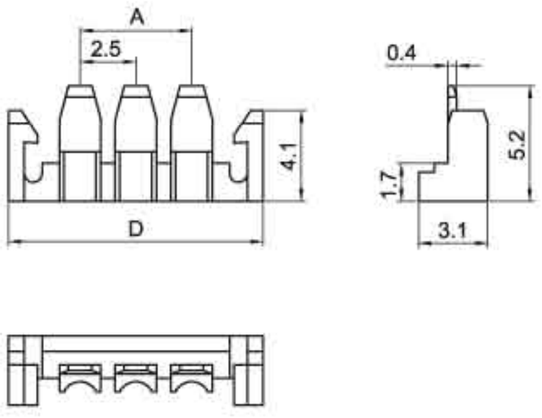

注：适配插头HX25016-P

HX25017-RT（5241）

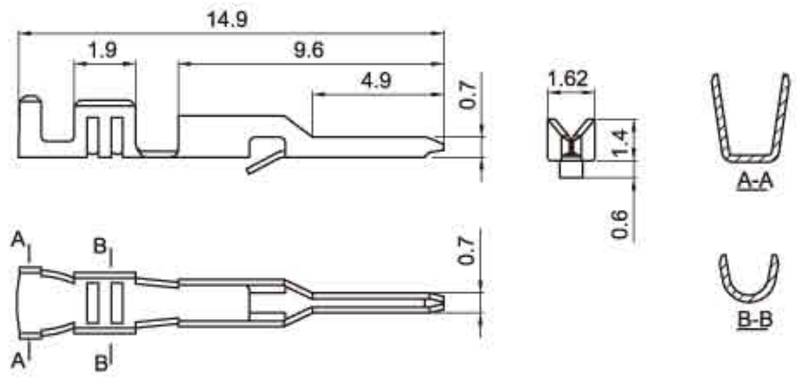

HX25017-R（5240）

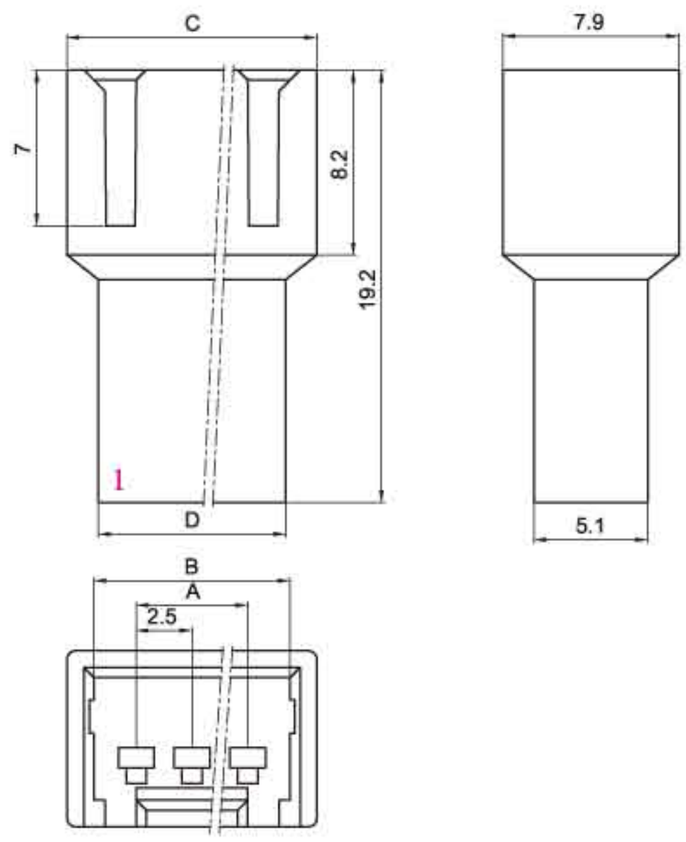

安装尺寸 MOUNTING MEASUREMENT

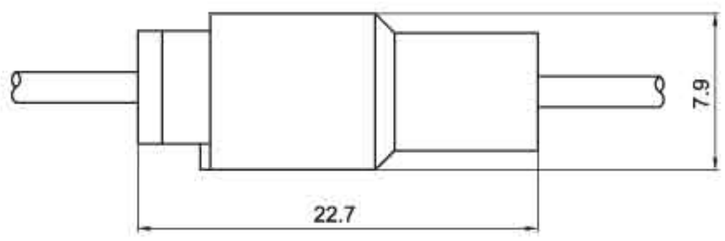

插头 PLUG HOUSING（5102）

线数 Poles	型号 Type 插头Housing	插片Retainer	尺寸Dimensions(mm) A	B	C	D
2	HX25016-2P	HX25002-2PS	2.5	5.9	2.9	8.9
3	HX25016-3P	HX25002-3PS	5.0	8.4	5.4	11.4
4	HX25016-4P	HX25002-4PS	7.5	10.9	7.9	13.9

插座 RECEPTACLE HOUSING（5240）

线数 Poles	型号 Type	尺寸Dimensions(mm) A	B	C	D
2	HX25017-2R	2.5	6.2	8.7	5.8
3	HX25017-3R	5.0	8.7	11.2	8.3
4	HX25017-4R	7.5	11.2	13.7	10.8

(RCY/SYP)型条形连接器
(RCY/SYP) Pressure Welding Bar Connector

间距（Pitch）：2.5mm（.098"）

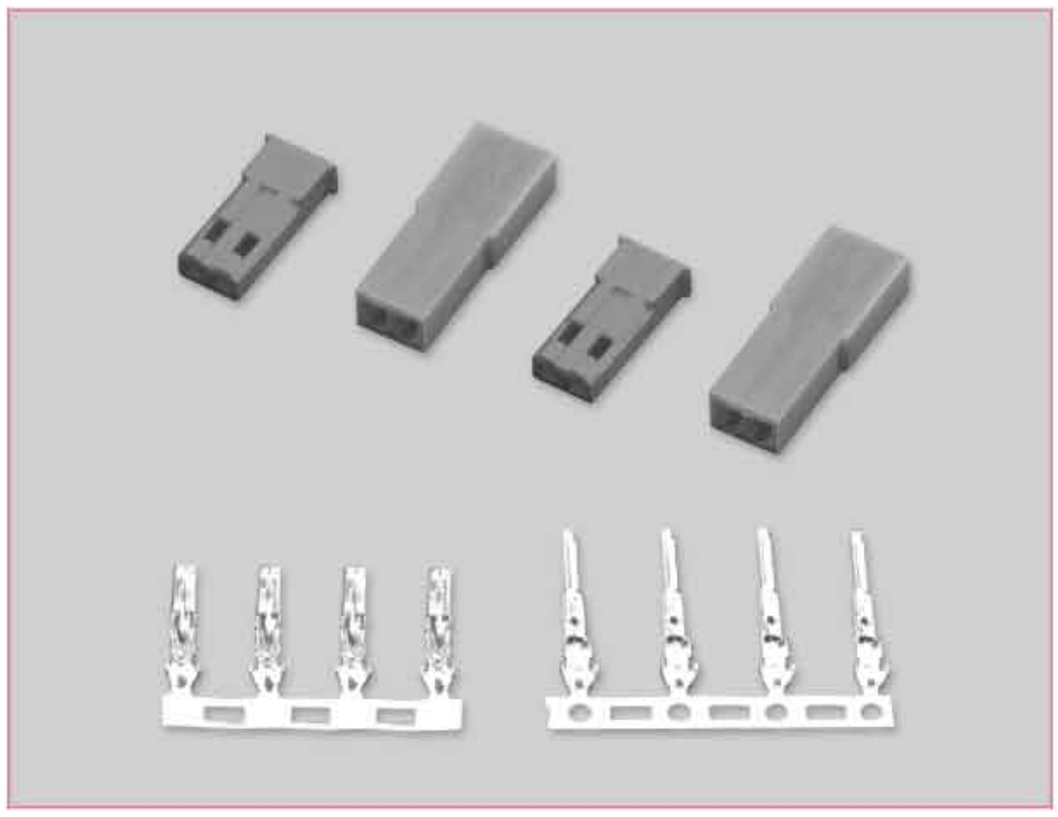

技术参数SPECIFICATIONS

- 线数（Poles）：2
- 适用线规（Applicable wires）：AWG28#～20#
- 温度范围（Temperature range）：-25℃～85℃
- 额定电压（Voltage rating）：250V.Ac/Dc
- 额定电流（Current rating）：3A
- 接触电阻（Contact resistance）：≤0.02Ω
- 绝缘电阻（Insulation resistance）：≥500MΩ
- 耐压（Withstand voltage）：1000V.Ac/1min
- 材料（Material）：
  - 插头（Plug housing）：尼龙（PA66）UL94V-2(0)
  - 插座（Receptacle housing）：尼龙（PA66）UL94V-2(0)
  - 端子（Terminal）：磷青铜（Phos.bronze Tin/plated）

端子 TERMINAL(RCY/SYP、SM)

型号 Type	适用线规 Applicable wires		电线外径 O.D of wire ins	数量 Quantity
	mm^2	AWG#	mm	
HX25064-01PT	0.08~0.33	28~22	1.0~1.8	8000PCS/盘
HX25064-21PT	0.2~0.5	24~20	1.4~2.0	8000PCS/盘
HX25023-21RT	0.08~0.33	28~22	1.0~1.8	7000PCS/盘
HX25023-31RT	0.3~0.5	22~20	1.5~2.0	7000PCS/盘

HX25023-RT(SM)

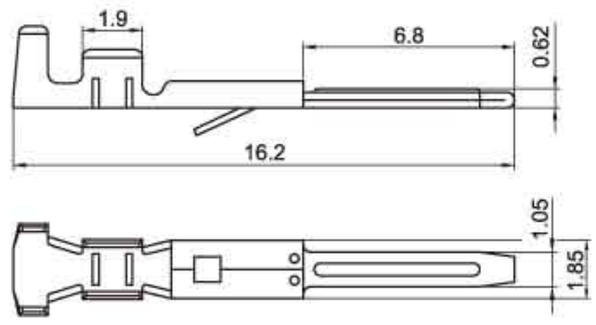

HX25064-PT(RCY/SYP)

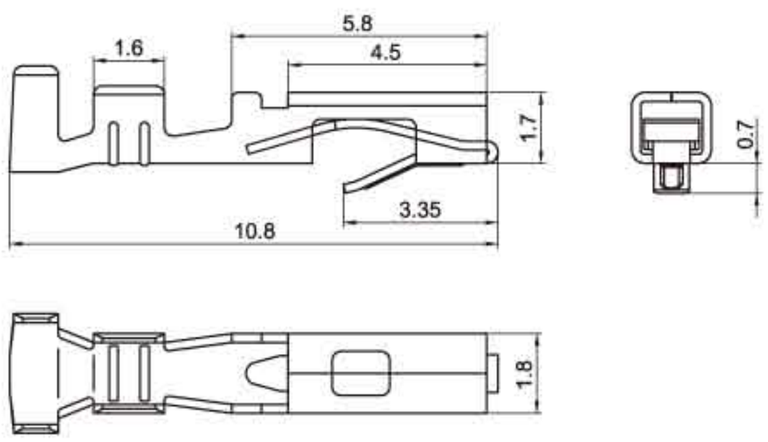

HX25064-2R(RCY/SYR)

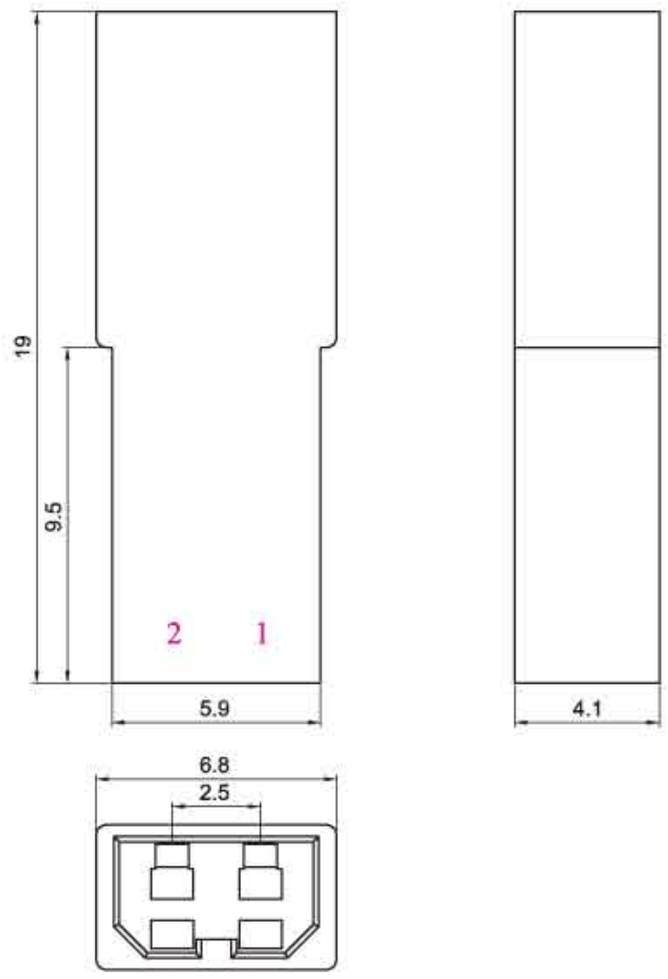

HX25064-2P(RCY/SYP)

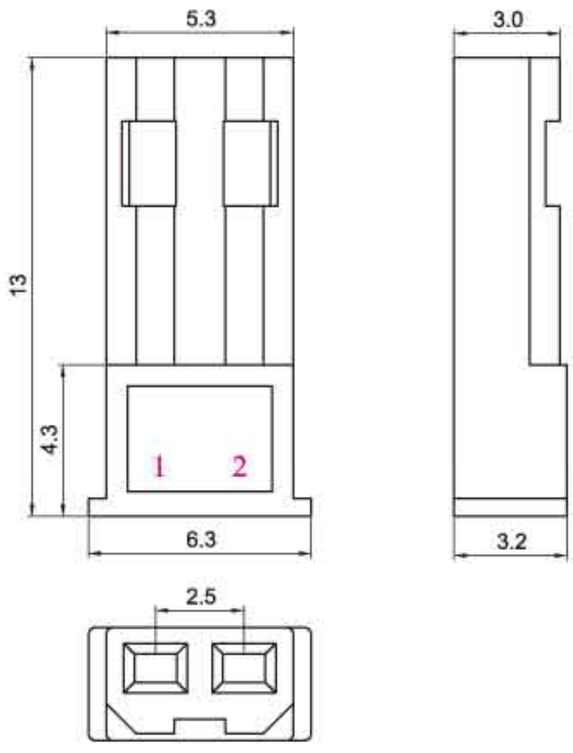

安装尺寸 MOUNTING MEASUREMENT

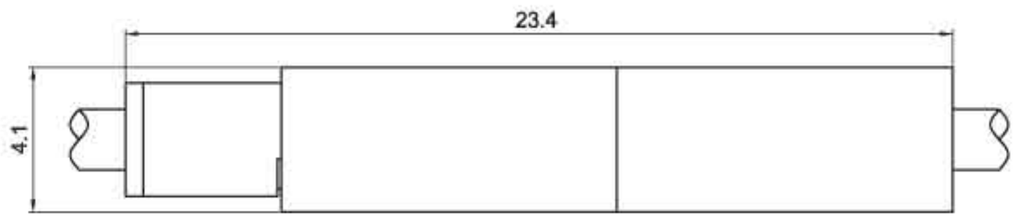

技术参数 SPECIFICATIONS

- 线数（Poles）：2～12
- 适用线规（Applicable wires）：AWG26#～20#
- 适应基板厚度（Applicable PC board thickness）：0.5～1.8mm
- 温度范围（Temperature range）：-25℃～85℃
- 额定电压（Voltage rating）：250V.Ac/Dc
- 额定电流（Current rating）：3A
- 接触电阻（Contact resistance）：≤0.02Ω
- 绝缘电阻（Insulation resistance）：≥1000MΩ
- 耐压（Withstand voltage）：1000V.Ac/1min
- 材料（Material）：
  - 插头（Plug housing）：尼龙（PA66）UL94V-0
  - 插座（Receptacle housing）：尼龙（PA66）UL94V-0
  - 插片（Retainer）：尼龙（PA66）UL94V-2(0)
  - 端子（Terminal）：磷青铜（Phos.bronze Tin/plated）

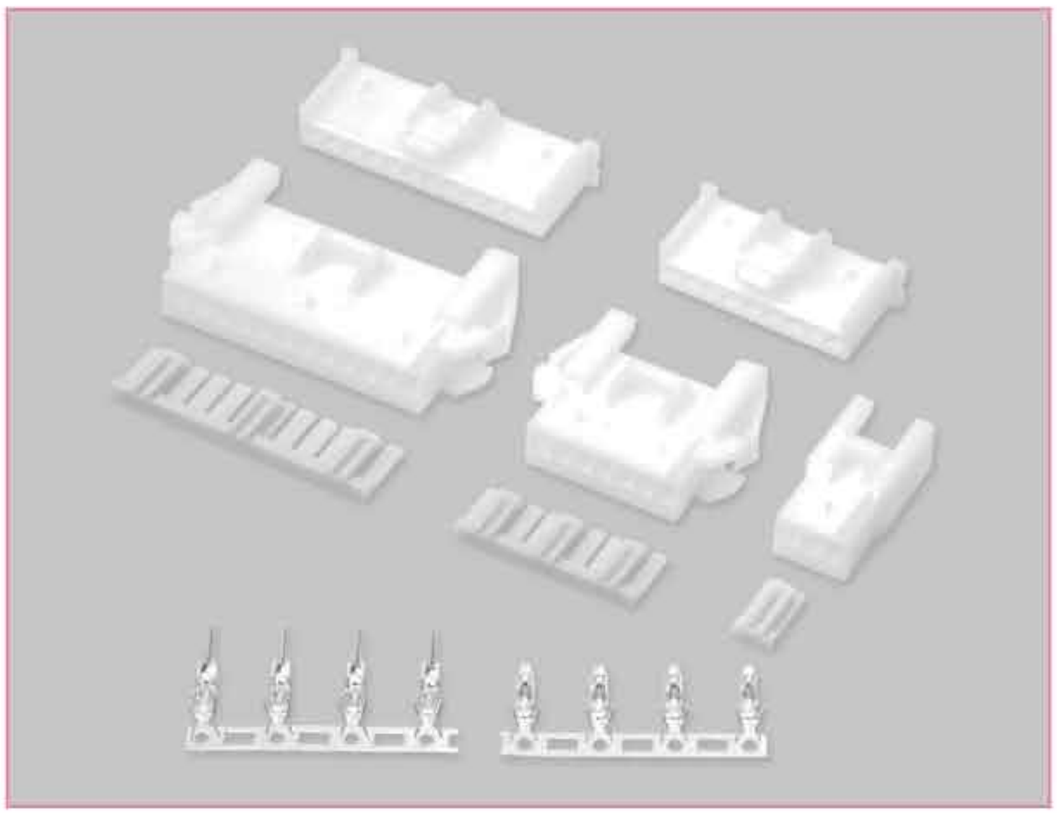

端子 TERMINAL(XA、XMR)

型号 Type	适用线规 Applicable wires		电线外径 O.D of wire ins	数量 Quantity
	mm²	AWG#	mm	
HX25066-PT	0.13～0.50	26～20	1.2～1.9	7000PCS/盘
HX25082-RT	0.13～0.50	26～20	1.2～1.9	PCS/盘

HX25066-PT(XA)

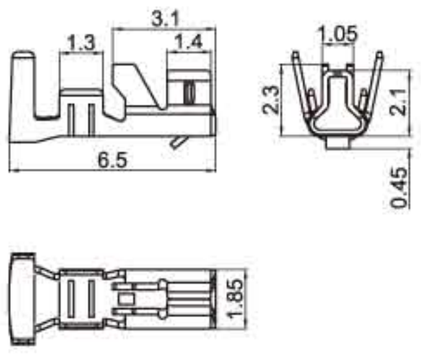

HX25082-RT(XMR)

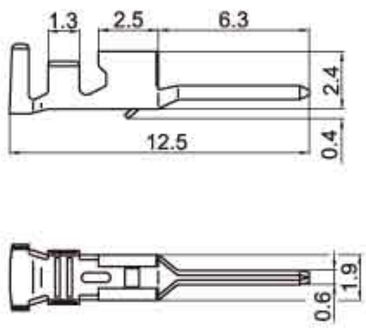

HX25082-R(XMR)

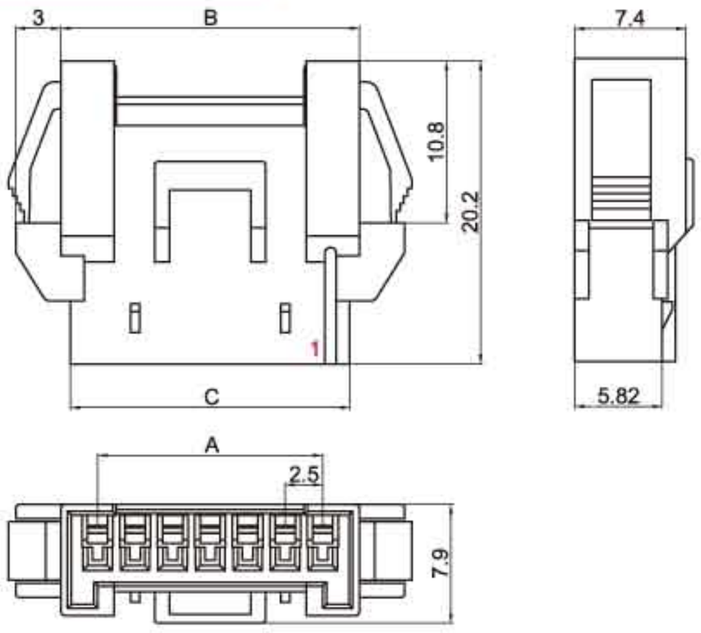

HX25082-P(XMP)

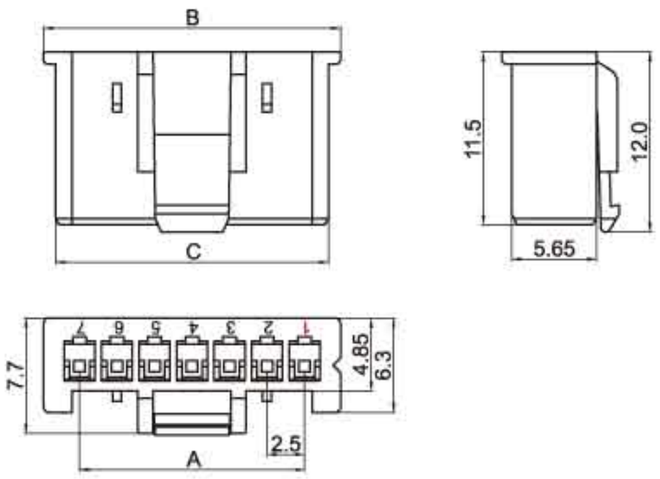

HX25082-RF(XMR)

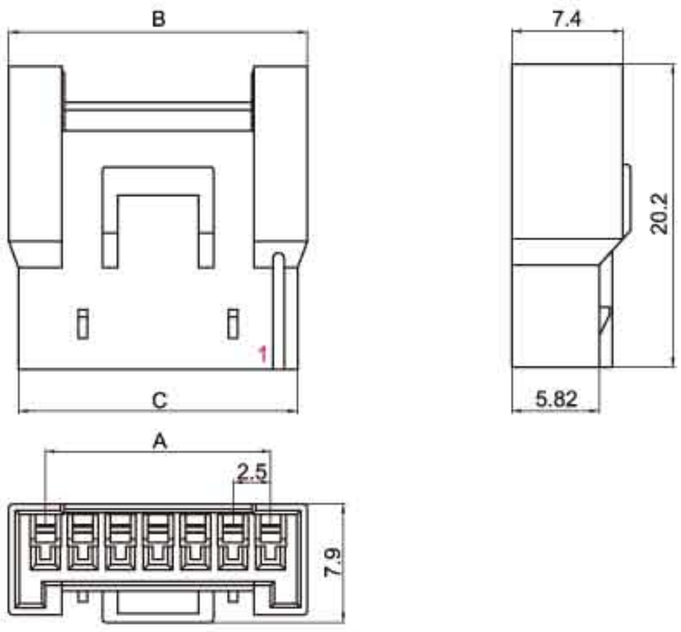

HX25066-S(XA/XMS)

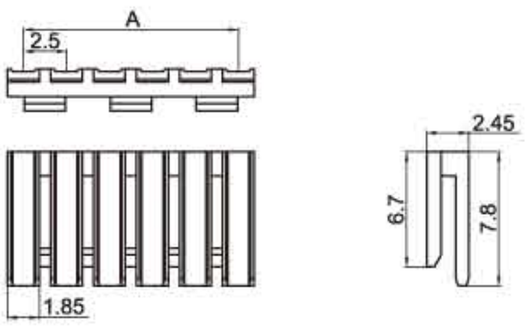

安装尺寸 MOUNTING MEASUREMENT

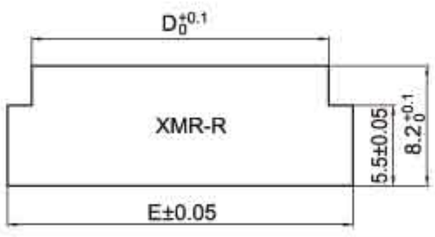

插头 PLUG HOUSING(XMP)

线数 Poles	型号 Type 孔座Housing	插片Retainer	尺寸Dimensions(mm) A	B	C
2	HX25082-2P	HX25066-2S	2.5	8.8	7.2
3	HX25082-3P	HX25066-3S	5.0	9.8	8.2
4	HX25082-4P	HX25066-4S	7.5	12.3	10.7
5	HX25082-5P	HX25066-5S	10.0	14.8	13.2
6	HX25082-6P	HX25066-6S	12.5	17.3	15.7
7	HX25082-7P	HX25066-7S	15.0	19.8	18.2
8	HX25082-8P	HX25066-8S	17.5	22.3	20.7
9	HX25082-9P	HX25066-9S	20.0	24.8	23.2
10	HX25082-10P	HX25066-10S	22.5	27.3	25.7
11	HX25082-11P	HX25066-11S	25.0	29.8	28.2
12	HX25082-12P	HX25066-12S	27.5	32.3	30.7

插座 RECEPTACLE HOUSING(XMR)

线数 Poles	型号 Type	尺寸Dimensions(mm) A	B	C	D	E
2	HX25082-2R/RF	2.5	8.9	7.6	9.3	12.6
3	HX25082-3R/RF	5.0	9.9	8.6	10.3	13.6
4	HX25082-4R/RF	7.5	12.4	11.1	12.8	16.1
5	HX25082-5R/RF	10.0	14.9	13.6	15.3	18.6
6	HX25082-6R/RF	12.5	17.4	16.1	17.8	21.1
7	HX25082-7R/RF	15.0	19.9	18.6	20.3	23.6
8	HX25082-8R/RF	17.5	22.4	21.1	22.8	26.1
9	HX25082-9R/RF	20.0	24.9	23.6	25.3	28.6
10	HX25082-10R/RF	22.5	27.4	26.1	27.8	31.1
11	HX25082-11R/RF	25.0	29.9	28.6	30.3	33.6
12	HX25082-12R/RF	27.5	32.4	31.1	32.8	36.1

（SM单排）型条形连接器
（SM）Pressure Welding Bar Connector

间距（Pitch）：2.5mm（.098"）

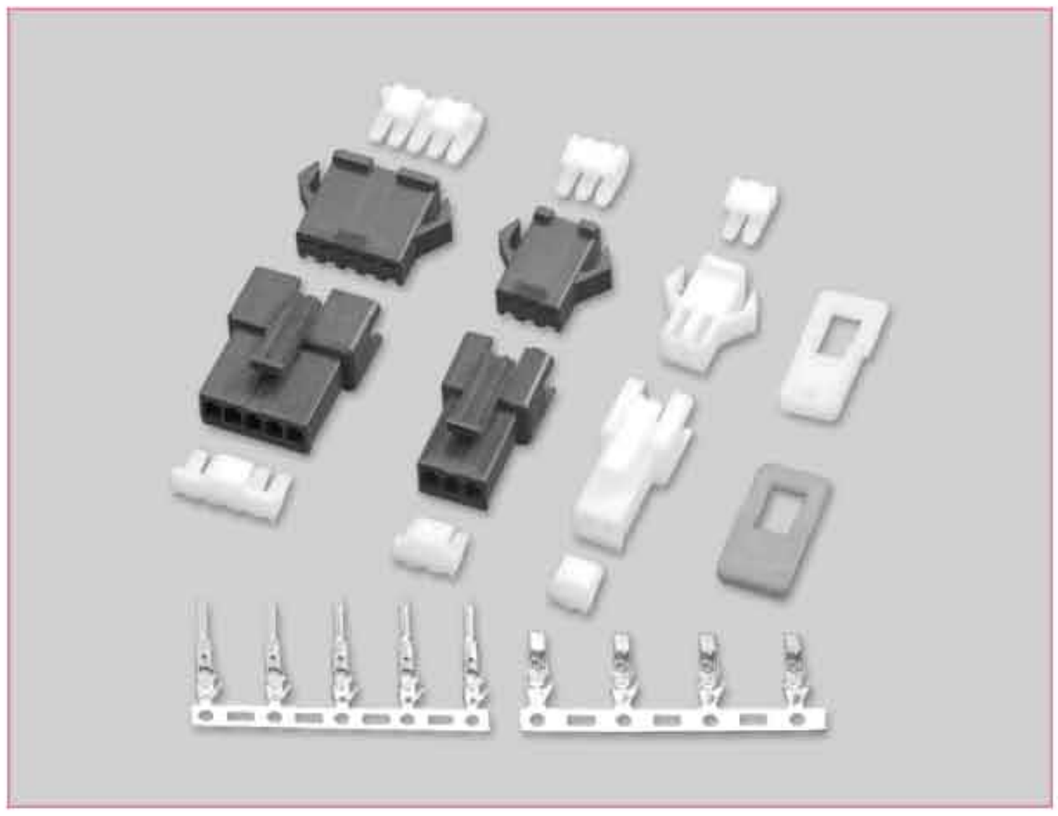

技术参数 SPECIFICATIONS

- 线数（Poles）：2～12
- 适用线规（Applicable wires）：AWG28#～20#
- 适应基板厚度（Applicable PC board thickness）：0.5～2.0mm
- 温度范围（Temperature range）：-25℃～85℃
- 额定电压（Voltage rating）：250V.Ac/Dc
- 额定电流（Current rating）：3A Max
- 接触电阻（Contact resistance）：≤0.02Ω
- 绝缘电阻（Insulation resistance）：≥1000MΩ
- 耐压（Withstand voltage）：1000V.Ac/1min
- 材料（Material）：
  - 插头（Plug housing）：尼龙（PA66）UL94V-2(0)
  - 插座（Receptacle housing）：尼龙（PA66）UL94V-2(0)
  - 插片（Retainer）：尼龙（PA66）UL94V-2(0)
  - 端子（Terminal）：磷青铜（Phos.bronze Tin/plated）

线数 Poles	型号 Type	适应基板厚度 Applicable PC board thickness(mm)					
		0.5～0.9		1.0～1.5		1.5～2.0	
		A	B	A	B	A	B
2	HX25022-2P	5.7	9.6	5.7	9.8	5.7	10.0
3	HX25022-3P	8.2	12.1	8.2	12.3	8.2	12.5
4	HX25022-4P	10.7	14.6	10.7	14.8	10.7	15.0
5	HX25022-5P	13.2	17.1	13.2	17.3	13.2	17.5
6	HX25022-6P	15.7	19.6	15.7	19.8	15.7	20.0
7	HX25022-7P	18.2	22.1	18.2	22.3	18.2	22.5
8	HX25022-8P	20.7	24.6	20.7	24.8	20.7	25.0
9	HX25022-9P	23.2	27.1	23.2	27.3	23.2	27.5
10	HX25022-10P	25.7	29.6	25.7	29.8	25.7	30.0
11	HX25022-11P	28.2	32.1	28.2	32.3	28.2	32.5
12	HX25022-12P	30.7	34.6	30.7	34.8	30.7	35.0

端子 TERMINAL(SM)

型号 Type	适用线规 Applicable wires		电线外径 O.D of wire ins	数量 Quantity
	mm^2	AWG#	mm	
HX25022-21PT	0.08～0.33	28～22	1.0～1.8	4500PCS/盘
HX25023-21RT	0.08～0.33	28～22	1.0～1.8	7000PCS/盘
HX25022-31PT	0.3～0.5	22～20	1.5～2.0	4500PCS/盘
HX25023-31RT	0.3～0.5	22～20	1.5～2.0	7000PCS/盘

HX25023-2GRS(SM)

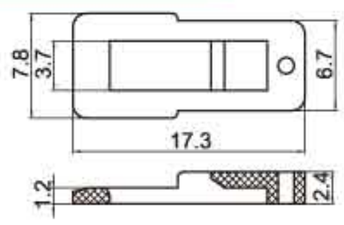

钩锁片：适配SM-2R钩

HX25023-GRS(SM)

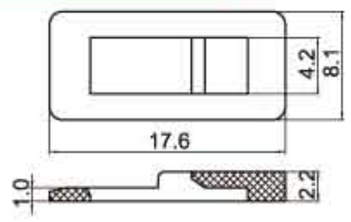

钩锁片：适配SM-3～12R钩

安装尺寸 MOUNTING MEASUREMENT

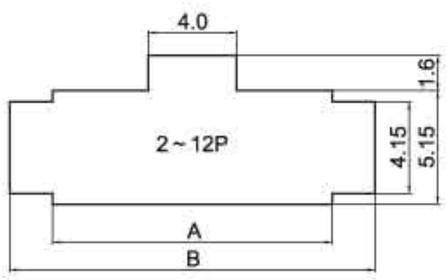

HX25022-PT(SM)

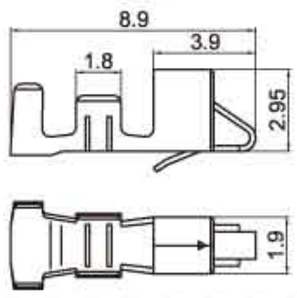

HX25023-RT(SM)

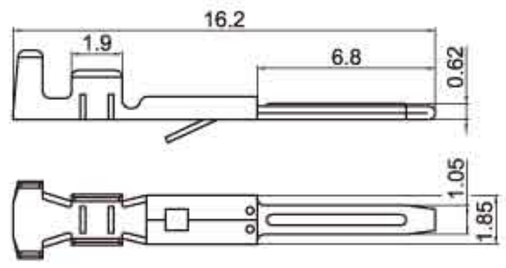

线数 (Poles)	插头插片（Retainer）	插头（Plug housing）	插座（Receptacle housing）	插座插片（Retainer）
2	HX25022-2PS(SM) 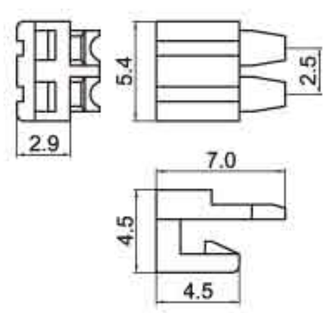	HX25022-2P(SM) 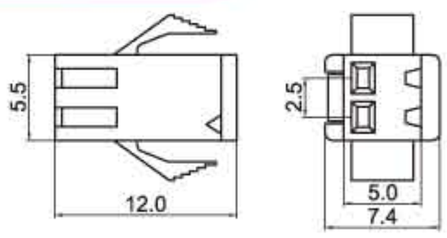 HX25022-2PF(SM) 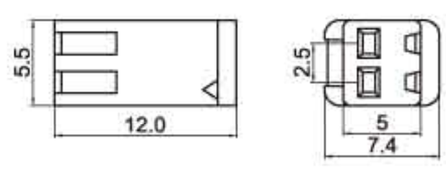	HX25023-2R(SM) 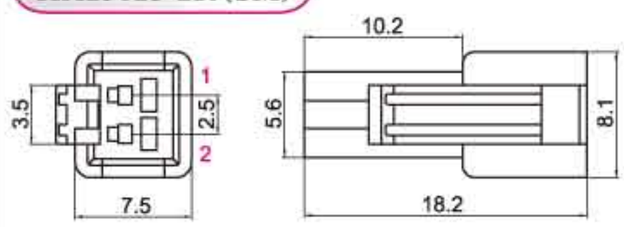 HX25023-2RF(SM) 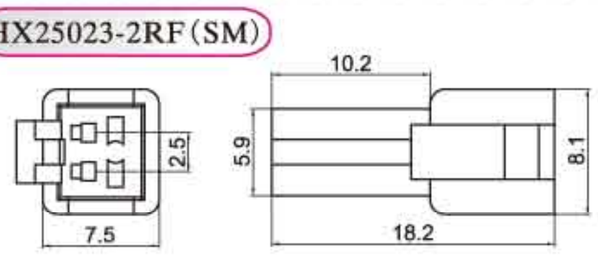	HX25023-2RS(SM) 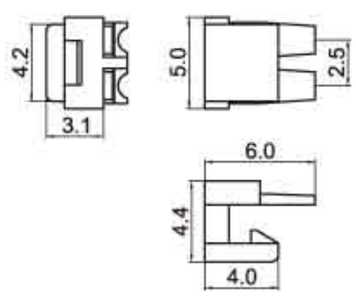
3	HX25022-3PS(SM) 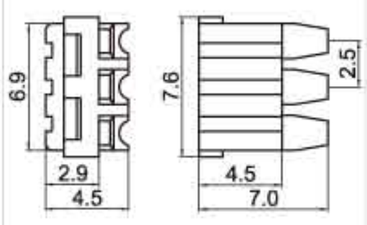	HX25022-3P(SM) 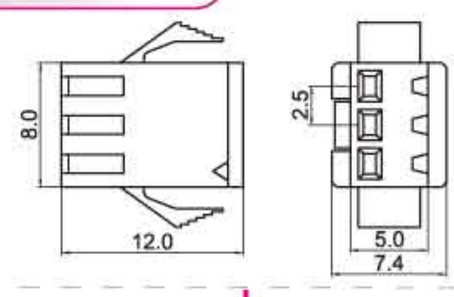	HX25023-3R(SM) 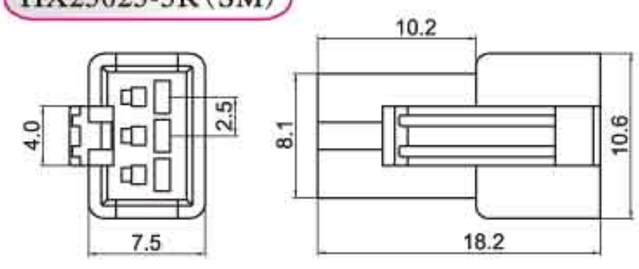	HX25023-3RS(SM) 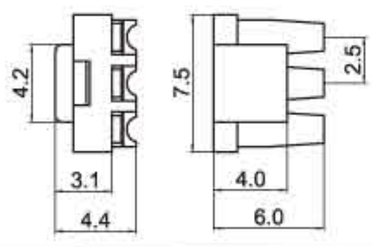

TEL:0577-62117777 61220177 FAX:0577-62317697 62323797

（SM单排）型条形连接器

（SM）Pressure Welding Bar Connector

间距（Pitch）：2.5mm（.098"）

线数（Poles）	插头插片（Retainer）	插头（Plug housing）	插座（Receptacle housing）	插座插片（Retainer）
4	HX25022-4PS（SM）	HX25022-4P（SM）	HX25023-4R（SM）	HX25023-4RS（SM）
5	HX25022-5PS（SM）	HX25022-5P（SM）	HX25023-5R（SM）	HX25023-5RS（SM）
6	HX25022-6PS（SM）	HX25022-6P（SM）	HX25023-6R（SM）	HX25023-6RS（SM）
7	HX25022-7PS（SM）	HX25022-7P（SM）	HX25023-7R（SM）	HX25023-7RS（SM）
8	HX25022-8PS（SM）	HX25022-8P（SM）	HX25023-8R（SM）	HX25023-8RS（SM）
9	HX25022-9PS（SM）	HX25022-9P（SM）	HX25023-9R（SM）	HX25023-9RS（SM）

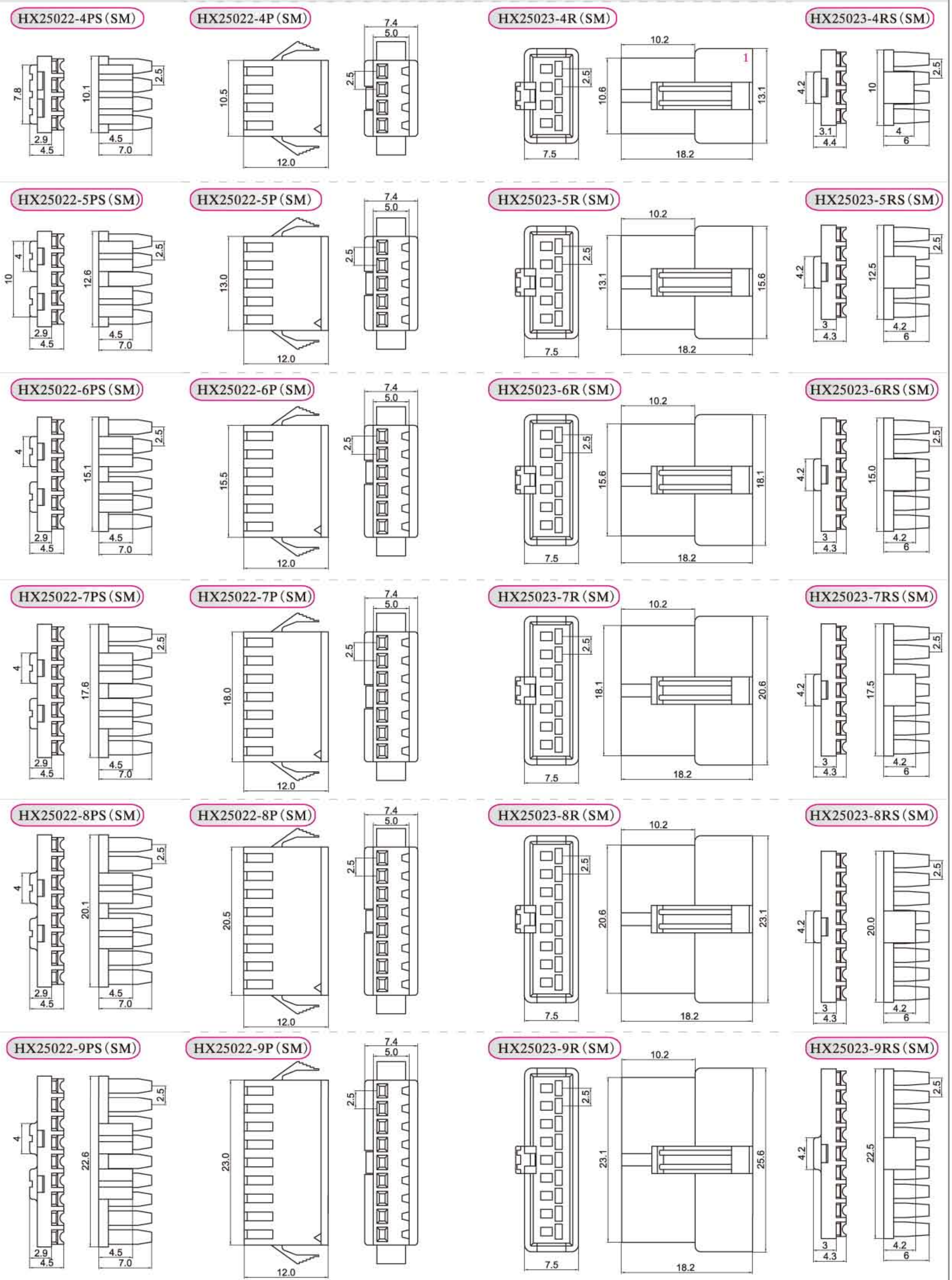

(SM单排)型条形连接器

(SM) Pressure Welding Bar Connector

间距（Pitch）：2.5mm（.098"）

线数 (Poles)	插头插片(Retainer)	插头（Plug housing）	插座（Receptacle housing）	插座插片(Retainer)
10	HX25022-10PS(SM) 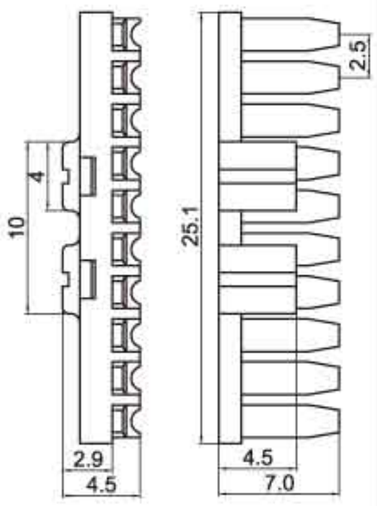	HX25022-10P(SM) 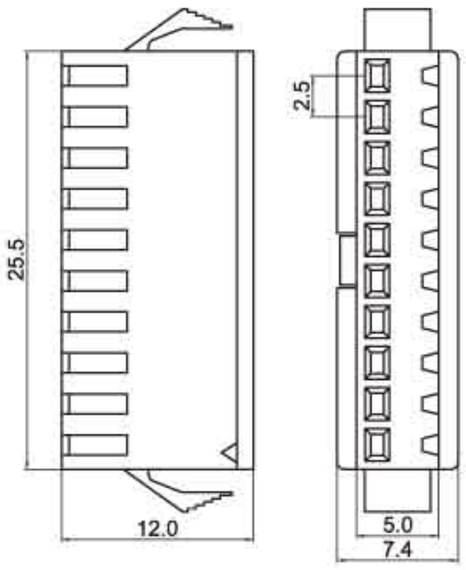	HX25023-10R(SM) 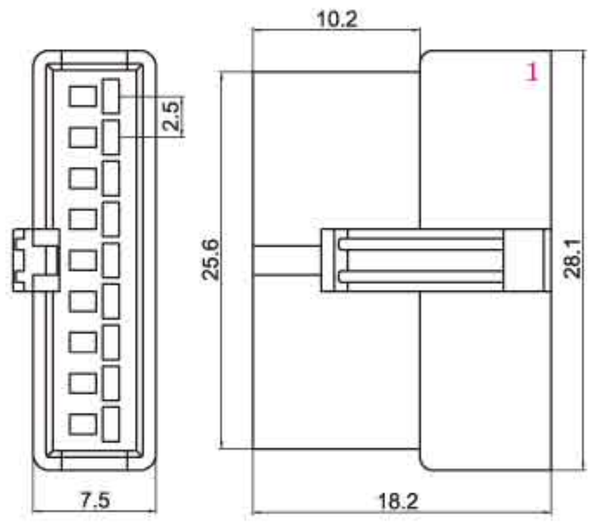	HX25023-10RS(SM) 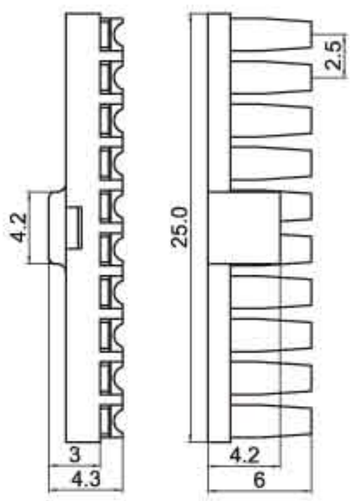
11	HX25022-11PS(SM) 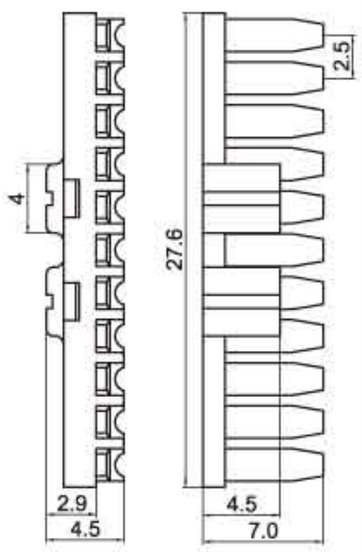	HX25022-11P(SM) 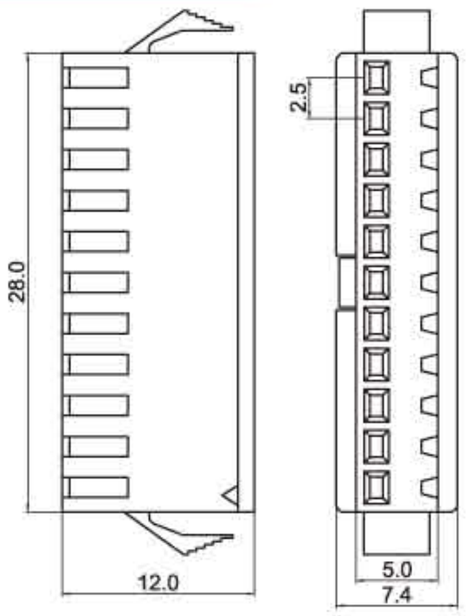	HX25023-11R(SM) 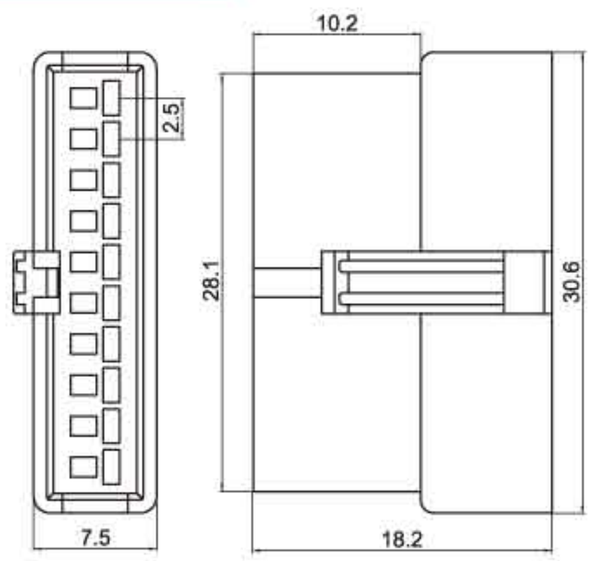	HX25023-11RS(SM) 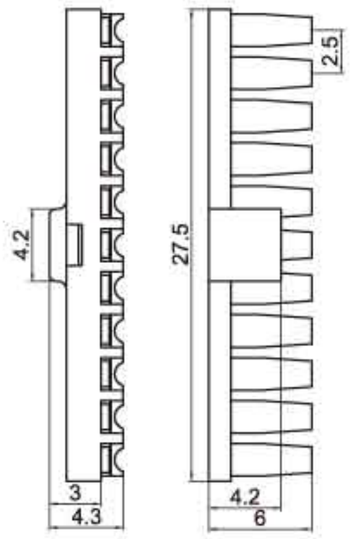
12	HX25022-12PS(SM) 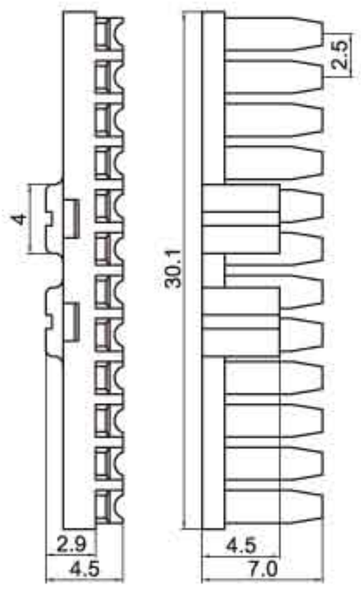	HX25022-12P(SM) 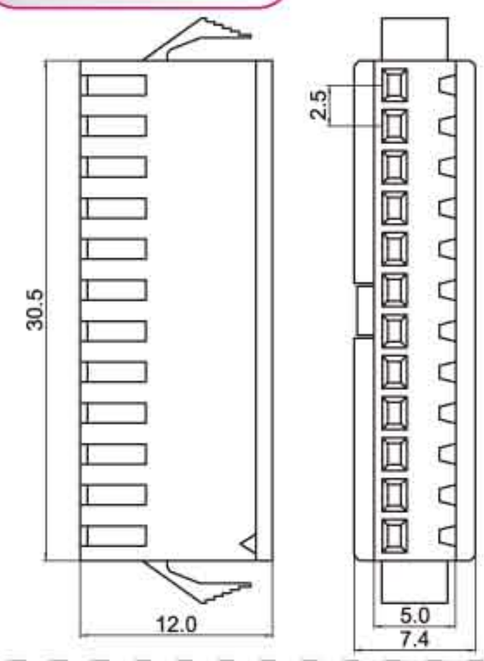	HX25023-12R(SM) 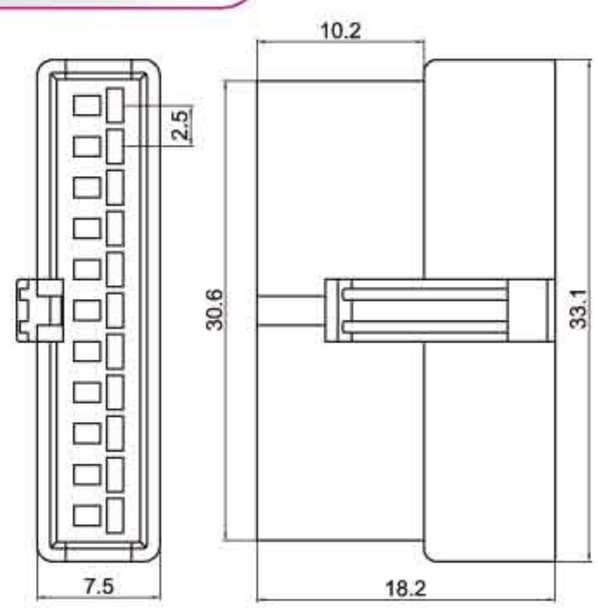	HX25023-12RS(SM) 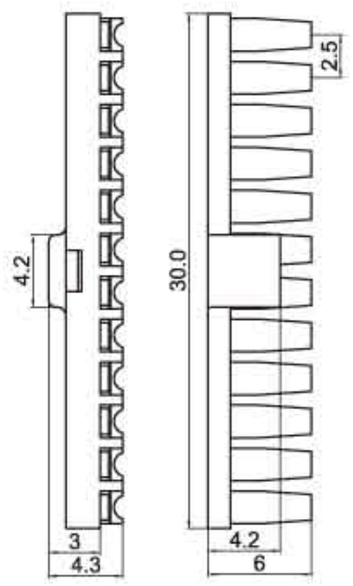
10	—	HX25022-10PB(SMB) 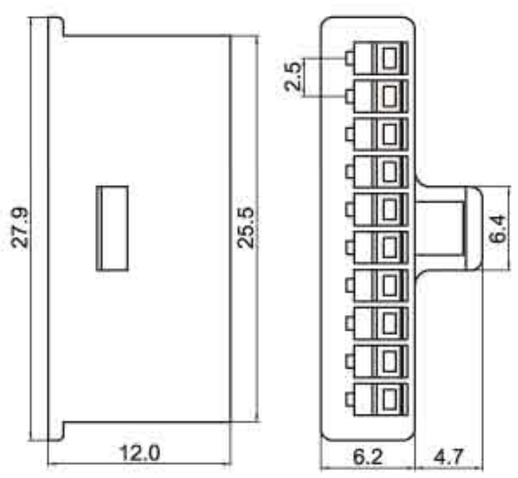	HX25023-10RB(SMB) 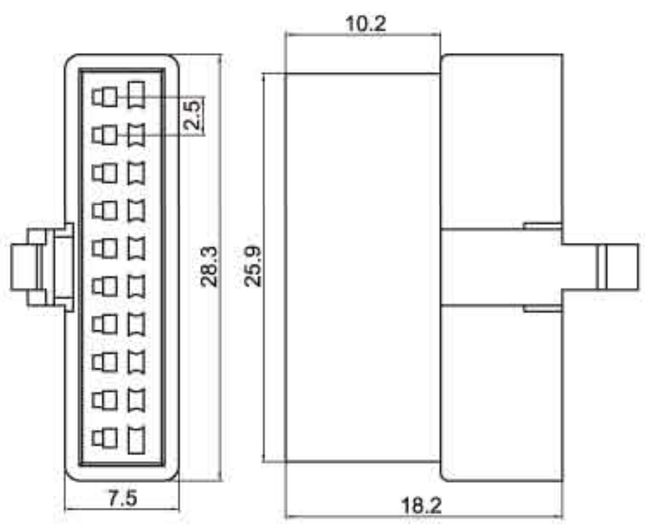	—

(SM双排)型条形连接器
(SM) Pressure Welding Bar Connector

间距（Pitch）：2.5mm（.098"）

技术参数 SPECIFICATIONS

- 线数（Poles）：4~24
- 适用线规（Applicable wires）：AWG28#～20#
- 适应基板厚度（Applicable PC board thickness）：0.5~2.0mm
- 温度范围（Temperature range）：-25℃～85℃
- 额定电压（Voltage rating）：250V.Ac/Dc
- 额定电流（Current rating）：2A
- 接触电阻（Contact resistance）：≤0.02Ω
- 绝缘电阻（Insulation resistance）：≥800MΩ
- 耐压（Withstand voltage）：1000V.Ac/1min
- 材料（Material）：
  - 插头（Plug housing）：尼龙（PA66）UL94V-2(0)
  - 插座（Receptacle housing）：尼龙（PA66）UL94V-2(0)
  - 端子（Terminal）：磷青铜（Phos.bronze Tin/plated）

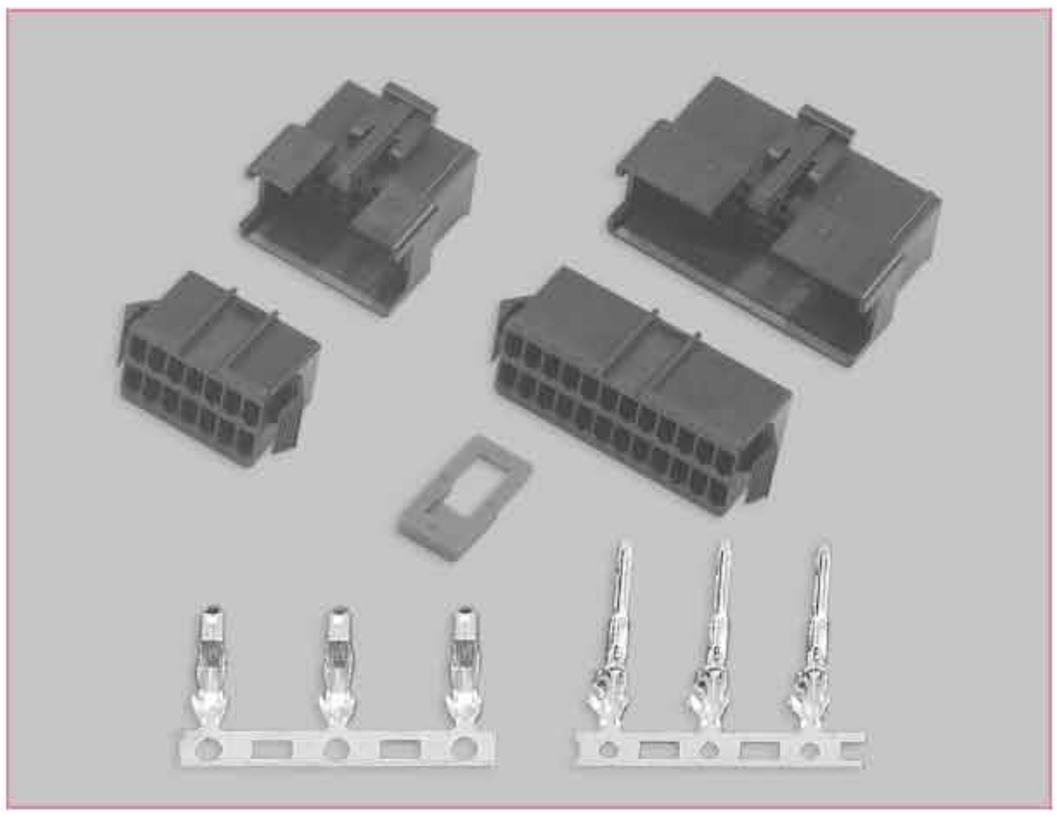

端子 TERMINAL(SM)

型号 Type	适用线规 Applicable wires		电线外径 O.D of wire ins	数量 Quantity
	mm²	AWG#	mm	
HX25022-21PT	0.08~0.33	28~22	1.0~1.8	4500PCS/盘
HX25023-21RT	0.08~0.33	28~22	1.0~1.8	7000PCS/盘
HX25022-31PT	0.3~0.5	22~20	1.5~2.0	4500PCS/盘
HX25023-31RT	0.3~0.5	22~20	1.5~2.0	7000PCS/盘

线数 Poles	型号 Type	适应基板厚度 Applicable PC board thickness(mm)					
		0.5~0.9		1.0~1.5		1.5~2.0	
		A	B	A	B	A	B
4	HX25022-2×2PN	5.7	9.7	5.7	9.9	5.7	10.1
6	HX25022-2×3PN	8.2	12.2	8.2	12.4	8.2	12.6
8	HX25022-2×4PN	10.7	14.7	10.7	14.9	10.7	15.1
10	HX25022-2×5PN	13.2	17.2	13.2	17.4	13.2	17.6
12	HX25022-2×6PN	15.7	19.7	15.7	19.9	15.7	20.1
14	HX25022-2×7P	18.2	22.2	18.2	22.4	18.2	22.6
16	HX25022-2×8P	20.7	24.7	20.7	24.9	20.7	25.1
18	HX25022-2×9P	23.2	27.2	23.2	27.4	23.2	27.6
20	HX25022-2×10P	25.7	29.7	25.7	29.9	25.7	30.1
22	HX25022-2×11P	28.2	32.2	28.2	32.4	28.2	32.6
24	HX25022-2×12P	30.7	34.7	30.7	34.9	30.7	35.1

安装尺寸 MOUNTING MEASUREMENT

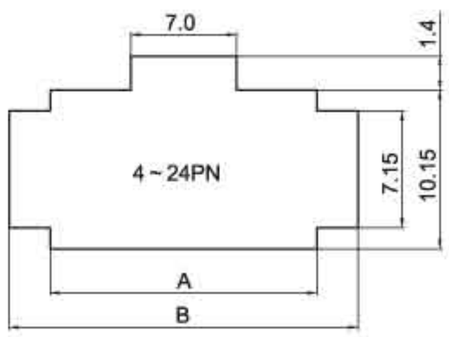

HX25023-GRS(SM)

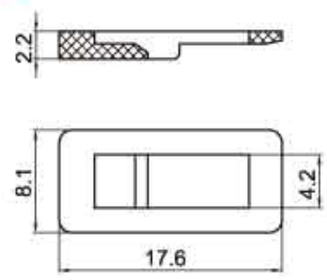

钩锁片：适配SM-6~24RN

HX25023-2GRS(SM)

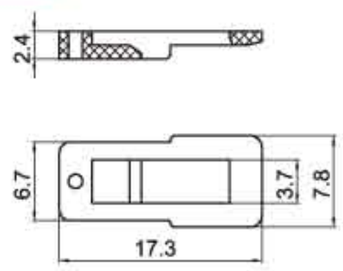

钩锁片：适配SM-4RN

HX25022-PT(SM)

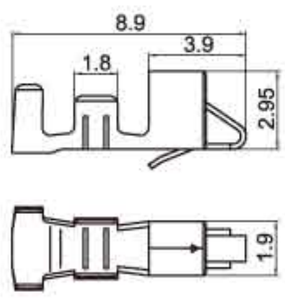

HX25023-RT(SM)

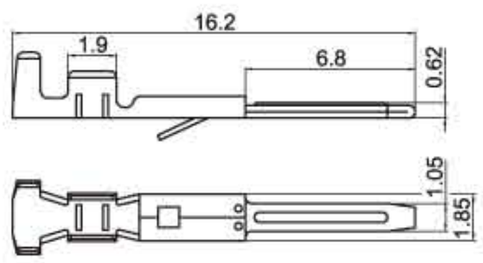

线数 (Poles)	额定电压 (Voltage rating)	额定电流 (Current rating)	插头（Plug Housing）	插座（Receptacle Housing）
2×2	250V	2A	HX25022-2x2PN(SM) 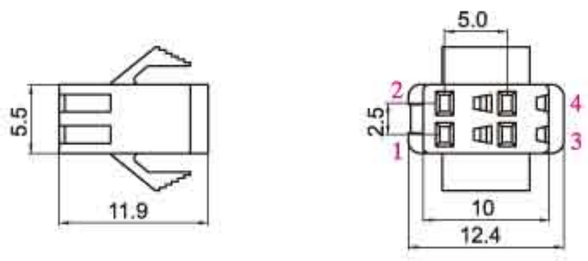	HX25023-2x2RN(SM) 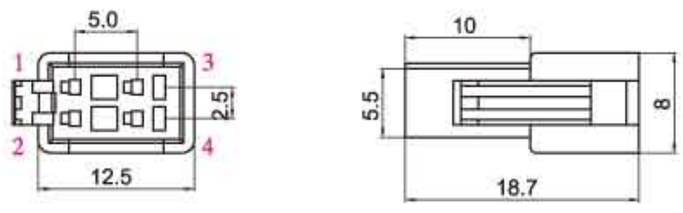

（SM双排）型条形连接器

（SM）Pressure Welding Bar Connector

间距（Pitch）：2.5mm（.098"）

线数（Poles）	额定电压（Voltage rating）	额定电流（Current rating）	插头（Plug Housing）	插座（Receptacle Housing）
2×3	250V	2A	HX25022-2x3PN（SM） 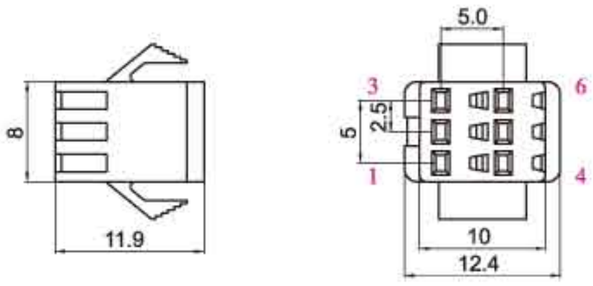	HX25023-2x3RN（SM） 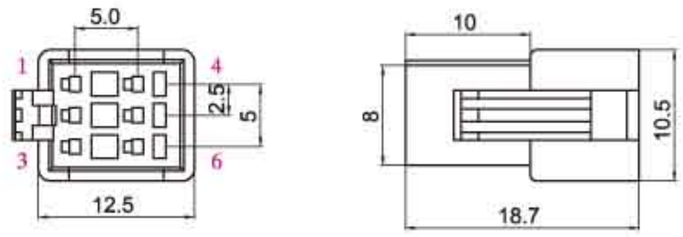
2×4	250V	2A	HX25022-2x4PN（SM） 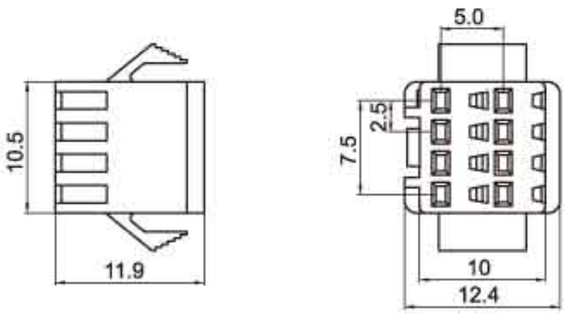	HX25023-2x4RN（SM） 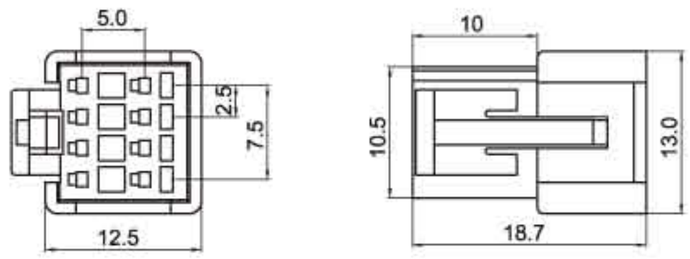
2×5	250V	2A	HX25022-2x5PN（SM） 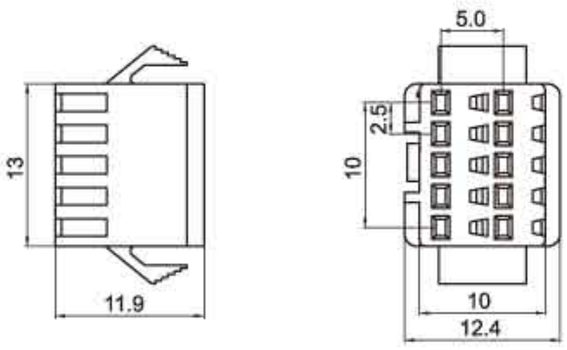	HX25023-2x5RN（SM） 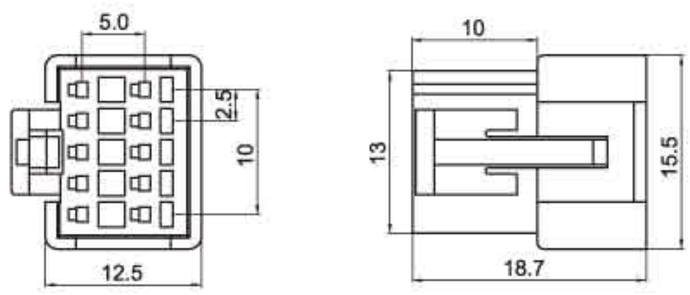
2×6	250V	2A	HX25022-2x6PN（SM） 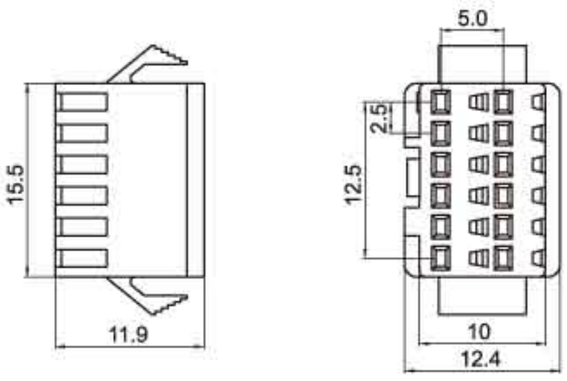	HX25023-2x6RN（SM） 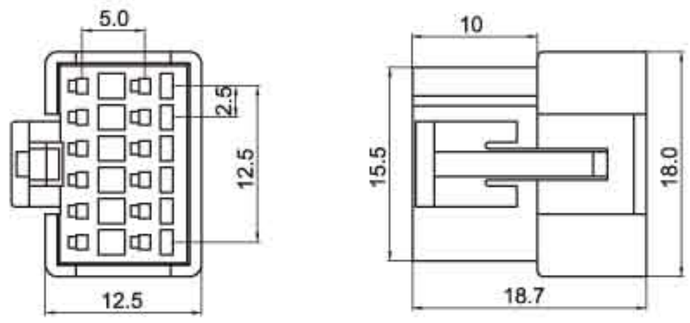
2×7	250V	2A	HX25022-2x7P（SM） 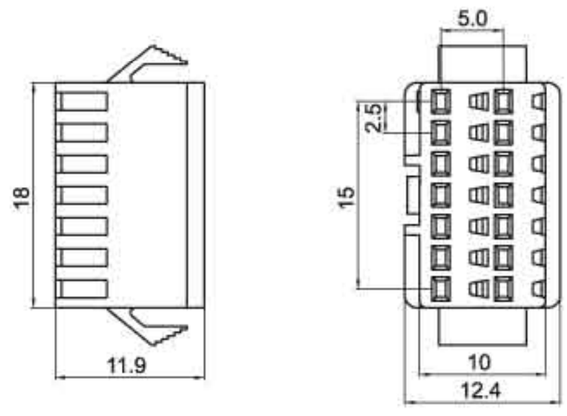	HX25023-2x7R（SM） 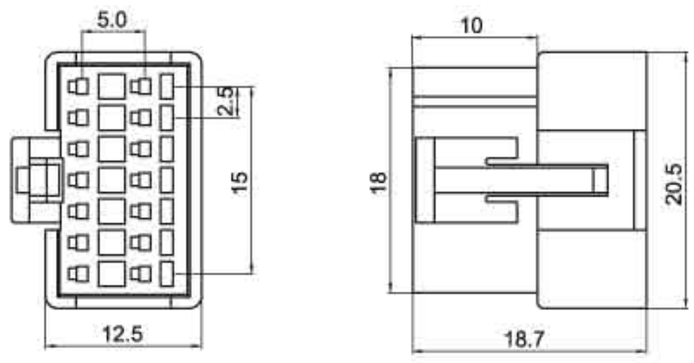

（SM双排）型条形连接器

（SM）Pressure Welding Bar Connector

间距（Pitch）：2.5mm（.098"）

线数（Poles）	额定电压（Voltage rating）	额定电流（Current rating）	插头（Plug Housing）	插座（Receptacle Housing）
2×8	250V	2A	HX25022-2x8P（SM） 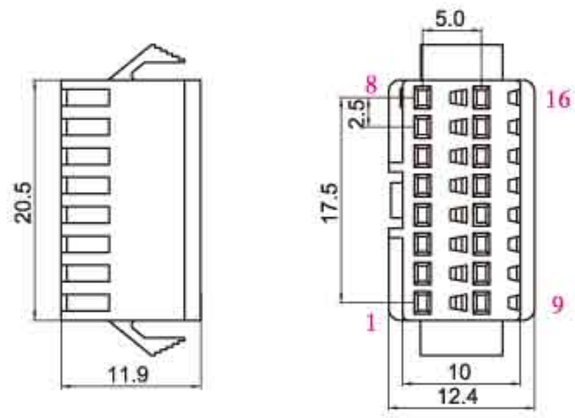	HX25023-2x8R（SM） 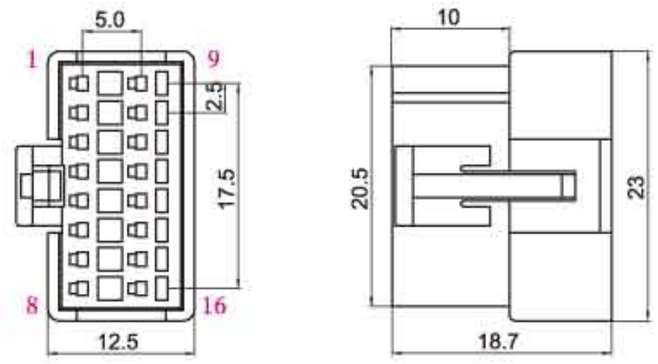
2×9	250V	2A	HX25022-2x9P（SM） 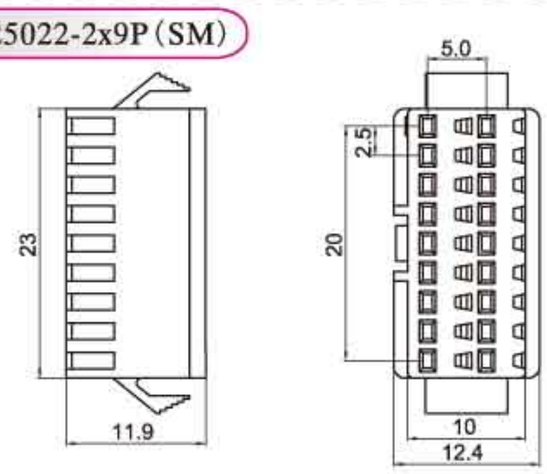	HX25023-2x9R（SM） 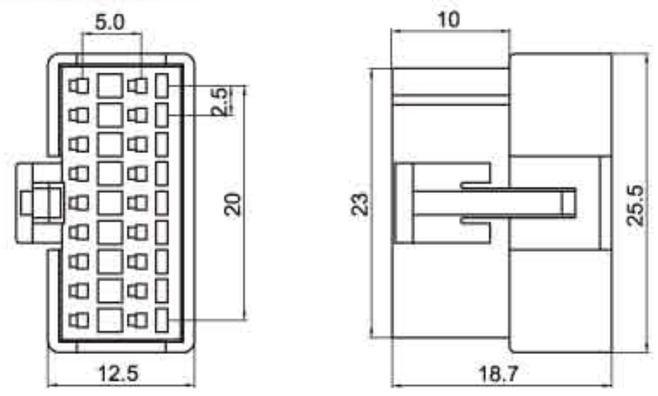
2×10	250V	2A	HX25022-2x10P（SM） 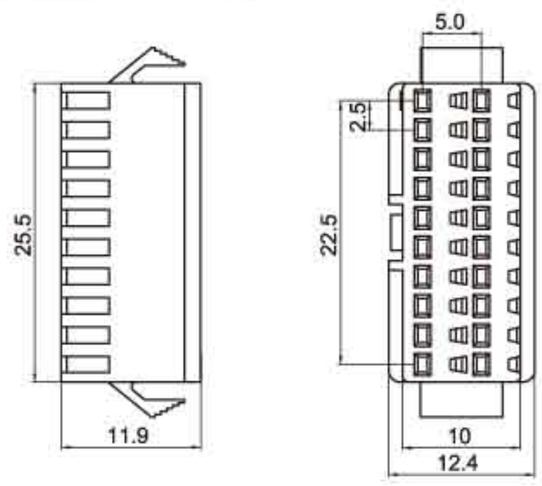	HX25023-2x10R（SM） 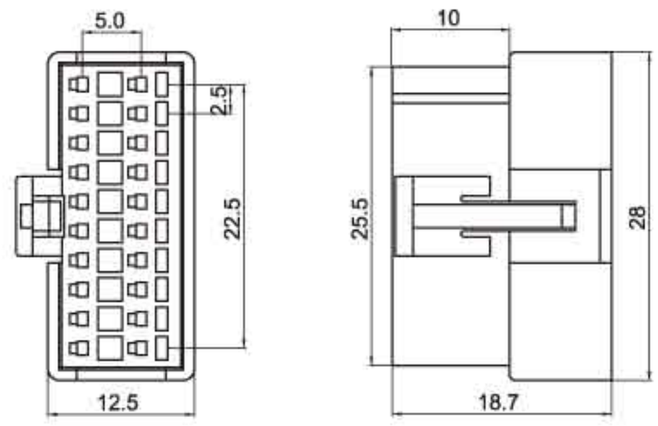
2×11	250V	2A	HX25022-2x11P（SM） 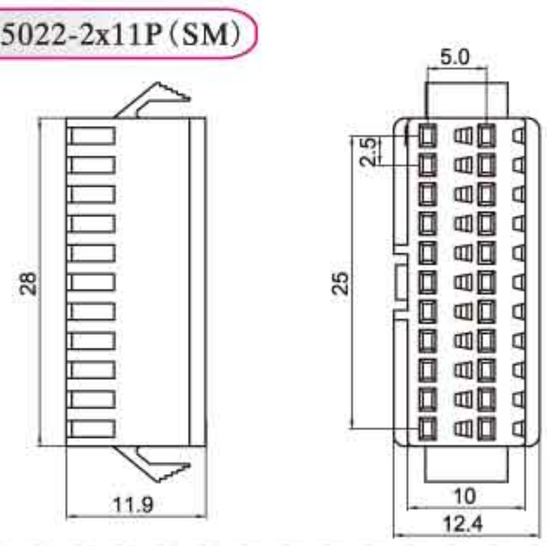	HX25023-2x11R（SM） 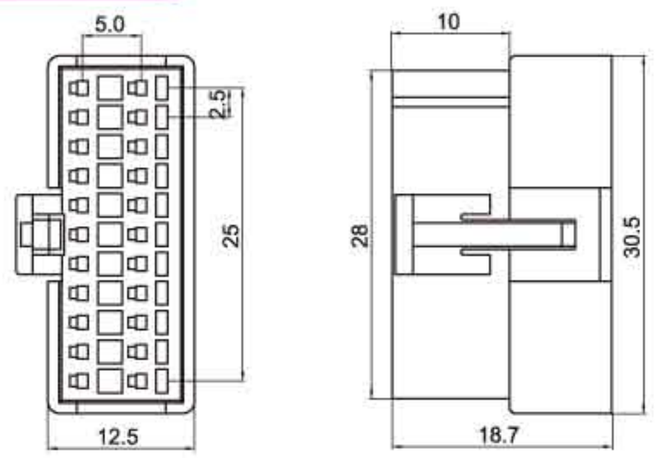
2×12	250V	2A	HX25022-2x12P（SM） 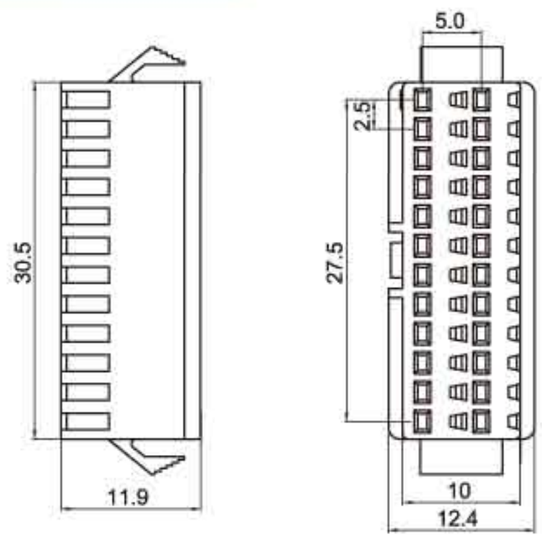	HX25023-2x12R（SM） 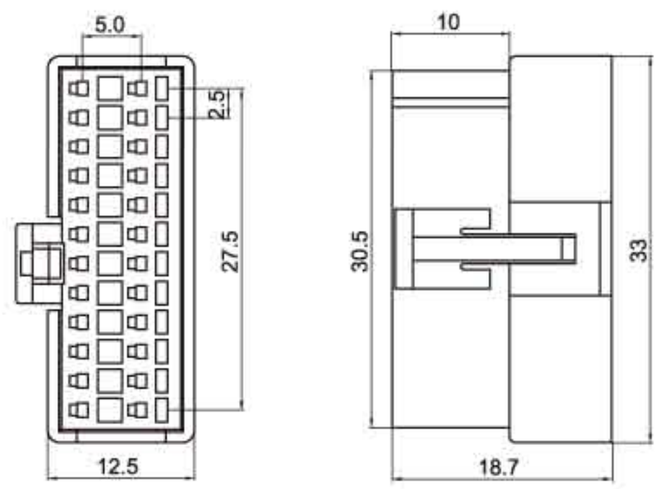

(SMD)型条形连接器
(SMD) Pressure Welding Bar Connector

间距（Pitch）：2.5mm（.98"）

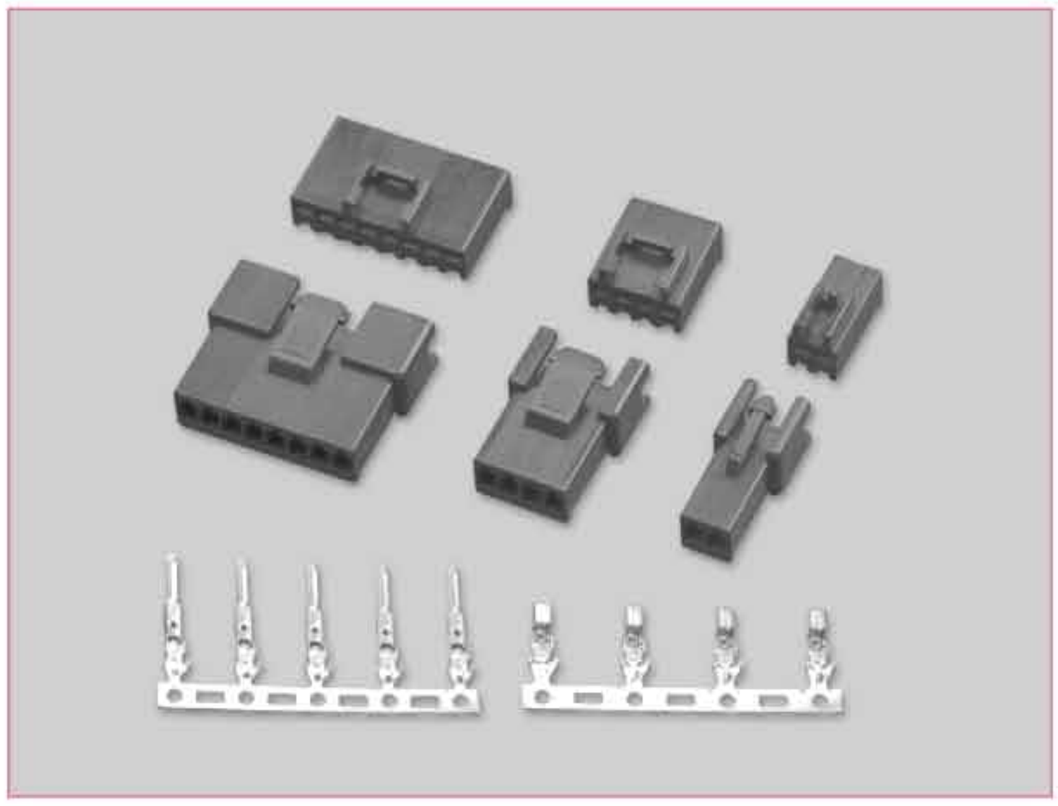

技术参数 SPECIFICATIONS

- 线数（Poles）：2～12
- 适用线规（Applicable wires）：AWG28#～20#
- 温度范围（Temperature range）：-25℃～85℃
- 额定电压（Voltage rating）：250V.Ac/Dc
- 额定电流（Current rating）：3A Max
- 接触电阻（Contact resistance）：≤0.02Ω
- 绝缘电阻（Insulation resistance）：≥1000MΩ
- 耐压（Withstand voltage）：1000V.Ac/1min
- 材料（Material）：
  - 插头（Plug housing）：尼龙（PA66）UL94V-2(0)
  - 插座（Receptacle housing）：尼龙（PA66）UL94V-2(0)
  - 端子（Terminal）：磷青铜（Phos.bronze Tin/plated）

端子 TERMINAL(SM)

型号 Type	适用线规 Applicable wires		电线外径 O.D of wire ins	数量 Quantity
	mm^2	AWG#	mm	
HX25022-21PT	0.08～0.33	28～22	1.0～1.8	4500PCS/盘
HX25023-21RT	0.08～0.33	28～22	1.0～1.8	7000PCS/盘
HX25022-31PT	0.3～0.5	22～20	1.5～2.0	4500PCS/盘
HX25023-31RT	0.3～0.5	22～20	1.5～2.0	7000PCS/盘

HX25022-PT(SM)

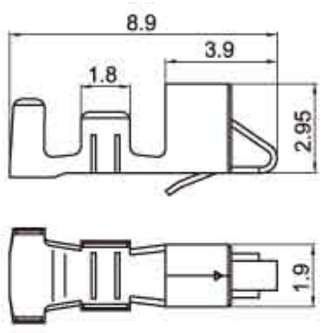

HX25022-PD(SMD-P)

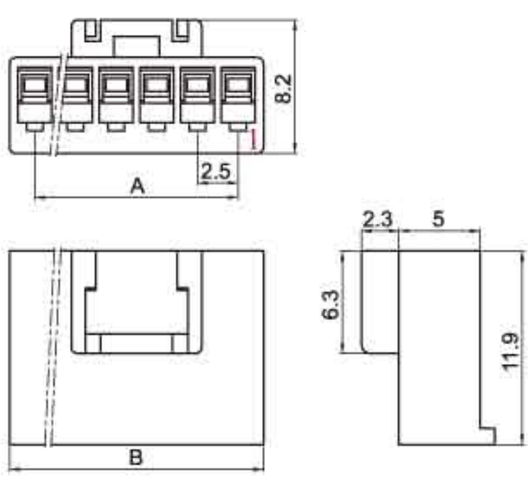

HX25022-3R2P(SMD)

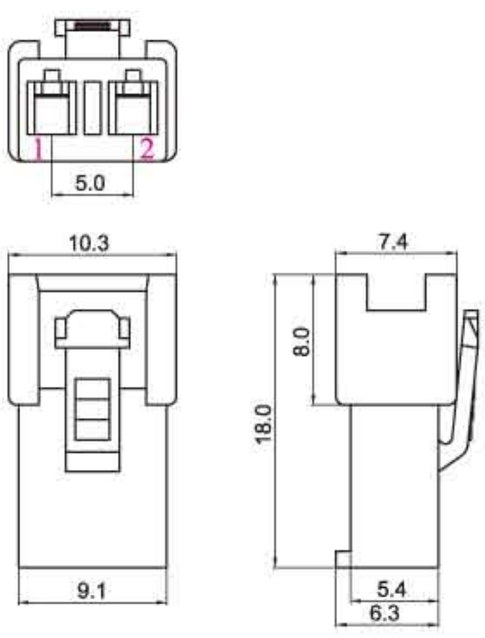

注：对配SMD-3P插头

HX25023-RT(SM)

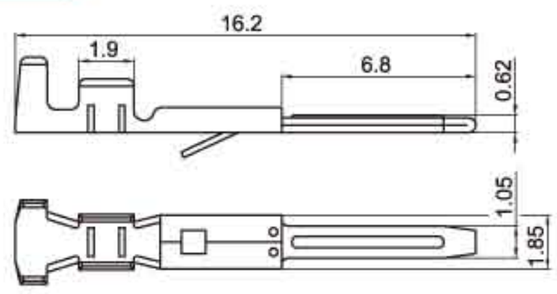

HX25023-RD(SMD-R)

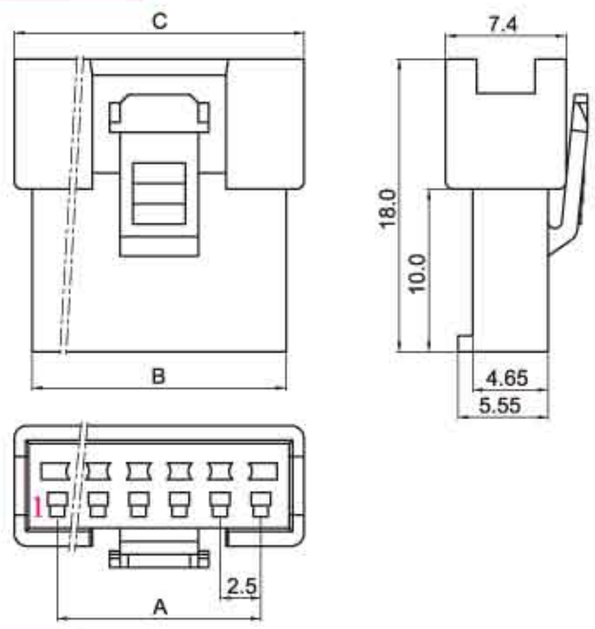

HX25023-RS(SM)

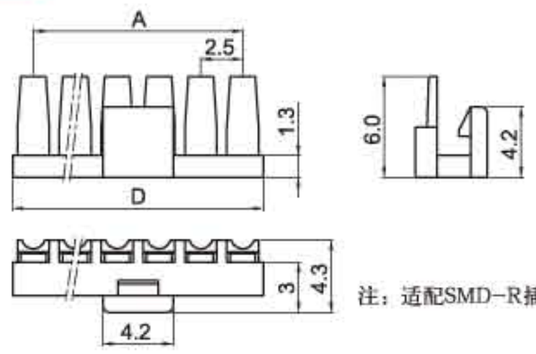

注：适配SMD-R插座

插头 PLUG HOUSING(SMD)

线数 Poles	型号 Type	尺寸Dimensions(mm) A	B
2	HX25022-2PD	2.5	5.6
3	HX25022-3PD	5.0	8.1
4	HX25022-4PD	7.5	10.6
5	HX25022-5PD	10.0	13.1
6	HX25022-6PD	12.5	15.6
7	HX25022-7PD	15.0	18.1
8	HX25022-8PD	17.5	20.6
9	HX25022-9PD	20.0	23.1
10	HX25022-10PD	22.5	25.6
11	HX25022-11PD	25.0	28.1
12	HX25022-12PD	27.5	30.6

插座 RECEPTACLE HOUSING (SMD)

线数 Poles	型号 Type 插座Housing	插片Retainer	尺寸Dimensions(mm) A	B	C	D
2	HX25023-2RD	HX25023-2RS	2.5	5.6	7.8	5.0
3	HX25023-3RD	HX25023-3RS	5.0	8.1	10.3	7.5
4	HX25023-4RD	HX25023-4RS	7.5	10.6	12.8	10.0
5	HX25023-5RD	HX25023-5RS	10.0	13.1	15.3	12.5
6	HX25023-6RD	HX25023-6RS	12.5	15.6	17.8	15.0
7	HX25023-7RD	HX25023-7RS	15.0	18.1	20.3	17.5
8	HX25023-8RD	HX25023-8RS	17.5	20.6	22.8	20.0
9	HX25023-9RD	HX25023-9RS	20.0	23.1	25.3	22.5
10	HX25023-10RD	HX25023-10RS	22.5	25.6	27.8	25.0
11	HX25023-11RD	HX25023-11RS	25.0	28.1	30.3	27.5
12	HX25023-12RD	HX25023-12RS	27.5	30.6	32.8	30.0

(543)型条形连接器
(543) Pressure Welding Bar Connector

间距（Pitch）：2.54mm（.100"）

技术参数 SPECIFICATIONS

- 线数（Poles）：2～25
- 适用线规（Applicable wires）：厚度0.3mm扁平电缆
- 适应基板厚度（Applicable PC board thickness）：0.8～1.6mm
- 温度范围（Temperature range）：-25℃～85℃
- 额定电压（Voltage rating）：250V.Ac/Dc
- 额定电流（Current rating）：2.5A
- 接触电阻（Contact resistance）：≤0.02Ω
- 绝缘电阻（Insulation resistance）：≥1000MΩ
- 耐压（Withstand voltage）：800V.Ac/1min
- 材料（Material）：
  - 壳体（Housing）：尼龙（PA66) UL94V-2(0)
  - 端子（Terminal）：磷青铜（Phos.bronze Tin/plated)
    黄铜（Brass Tin/plated)

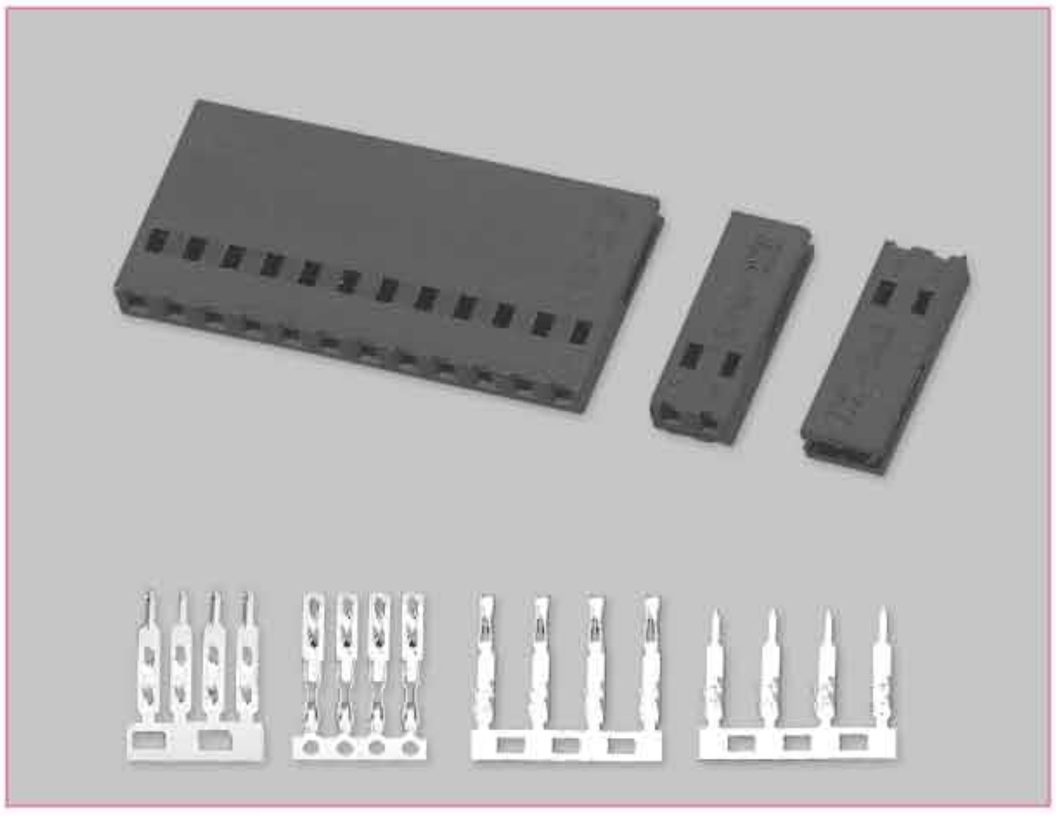

HX25406-PTA（543/5.08-Y）

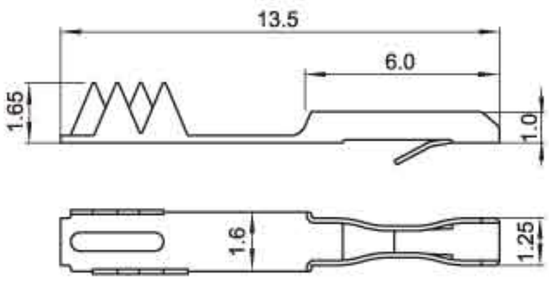

HX25407-RTA（543/5.08-A）

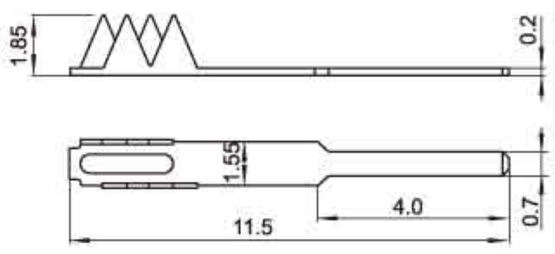

HX25406-PTB（543/2.54-Y）

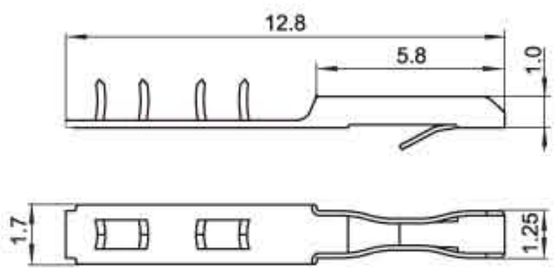

HX25407-RTB（543/2.54-A）

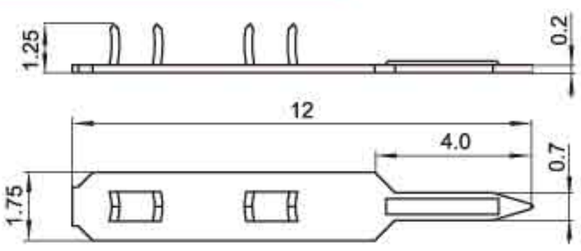

HX25406-Y（543）

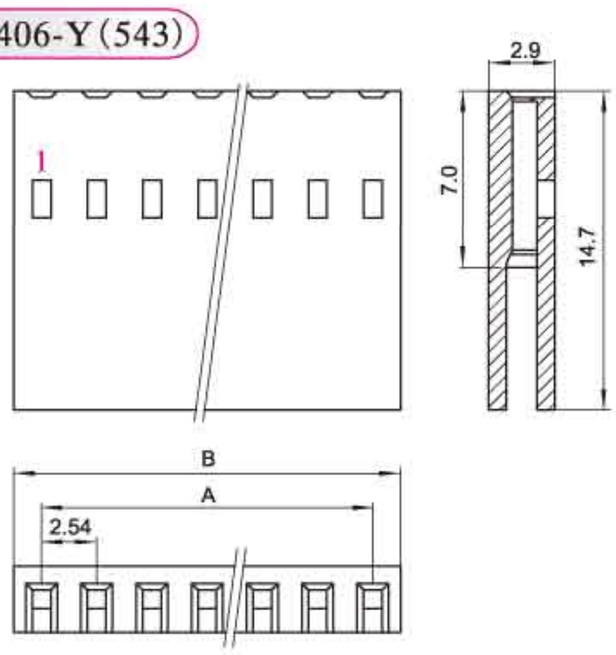

端子 TERMINAL（543）

型号 Type	数 量 Quantity
HX25406-PTA	10000PCS/盘
HX25407-RTA	10000PCS/盘
HX25406-PTB	20000PCS/盘
HX25407-RTB	25000PCS/盘

安装尺寸 MOUNTING MEASUREMENT

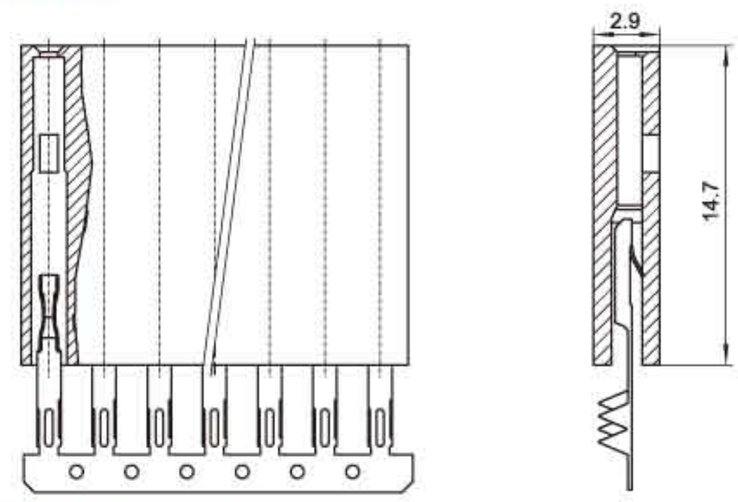

适用扁平电缆 PROPER CABLE

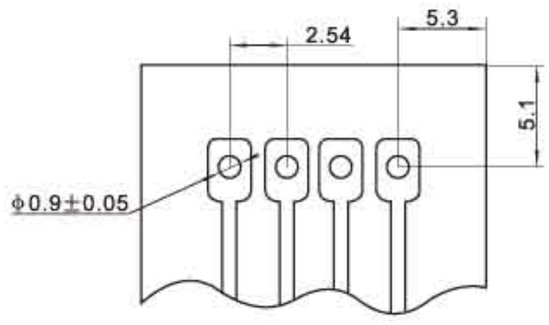

印制线路板 P.C.B Layout

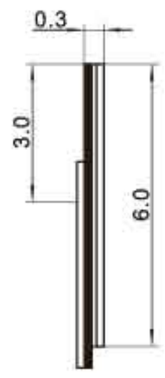

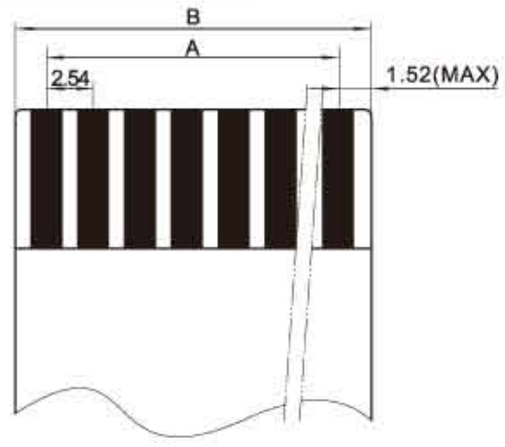

孔座 HOUSING（543）

线数 Poles	型号 Type	尺寸Dimensions(mm) A	B
2	HX25406-2Y	2.54	5.08
3	HX25406-3Y	5.08	7.62
4	HX25406-4Y	7.62	10.16
5	HX25406-5Y	10.16	12.70
6	HX25406-6Y	12.70	15.24
7	HX25406-7Y	15.24	17.78
8	HX25406-8Y	17.78	20.32
9	HX25406-9Y	20.32	22.86
10	HX25406-10Y	22.86	25.40
11	HX25406-11Y	25.40	27.94
12	HX25406-12Y	27.94	30.48
13	HX25406-13Y	30.48	33.02

线数 Poles	型号 Type	尺寸Dimensions(mm) A	B
14	HX25406-14Y	33.02	35.56
15	HX25406-15Y	35.56	38.10
16	HX25406-16Y	38.10	40.64
17	HX25406-17Y	40.64	43.18
18	HX25406-18Y	43.18	45.72
19	HX25406-19Y	45.72	48.26
20	HX25406-20Y	48.26	50.80
21	HX25406-21Y	50.80	53.34
22	HX25406-22Y	53.34	55.88
23	HX25406-23Y	55.88	58.42
24	HX25406-24Y	58.42	60.96
25	HX25406-25Y	60.96	63.50

(TJC8/杜邦单排)型条形连接器
(TJC8) Pressure Welding Bar Connector

间距（Pitch）：2.54mm（.100"）

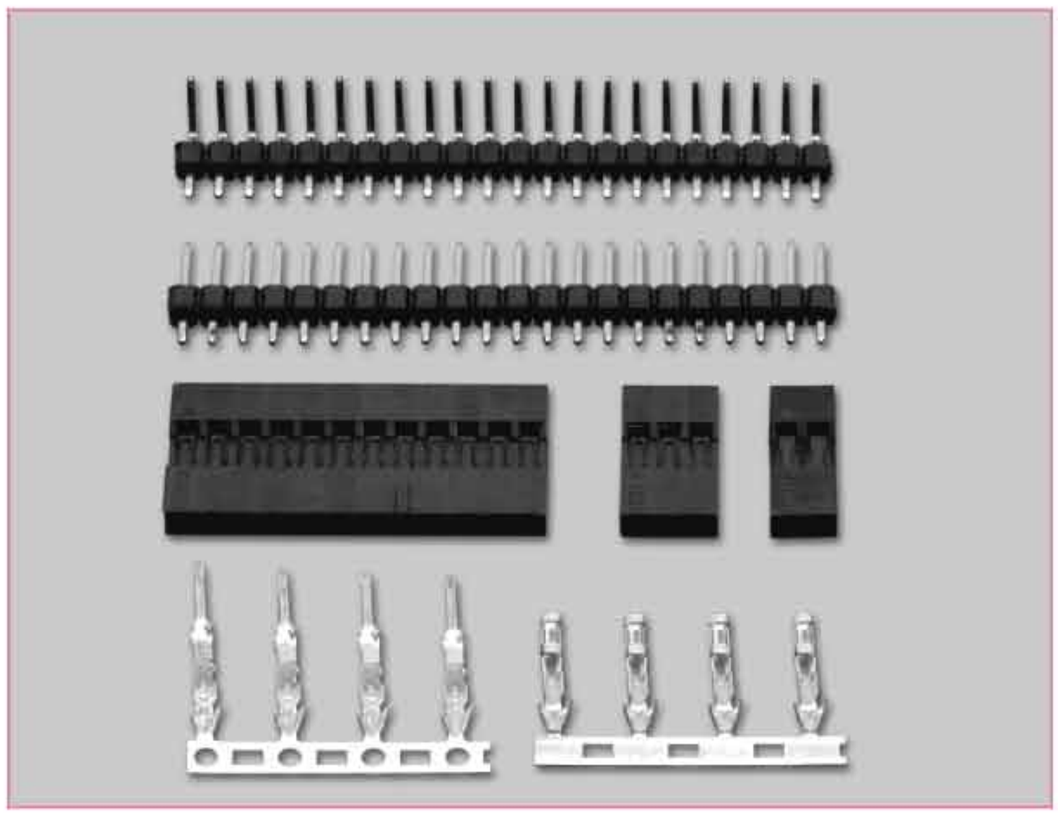

技术参数 SPECIFICATIONS

- 线数（Poles）：(Y)1～22（A、WA)1x40
- 适用线规（Applicable wires）：AWG28#～22#
- 适应基板厚度（Applicable PC board thickness）：1.6mm
- 温度范围（Temperature range）：-25℃～85℃
- 额定电压（Voltage rating）：250V.Ac/Dc
- 额定电流（Current rating）：3A
- 接触电阻（Contact resistance）：≤0.02Ω
- 绝缘电阻（Insulation resistance）：≥1000MΩ
- 耐压（Withstand voltage）：1000V.Ac/1min
- 材料（Material）：
  - 孔座（Housing）：尼龙（PA66) UL94V-2(0)
  - 针座（Wafer）：PBT UL94V-2(0)
  - 端子（Terminal）：磷青铜（Phos.bronze Tin/plated)

端子 TERMINAL(TJC8/杜邦)

型号 Type	适用线规 Applicable wires		电线外径 O.D of wire ins	数量 Quantity
	mm^2	AWG#	mm	
HX25402-PT	0.08～0.33	28～22	1.0～1.6	8000PCS/盘
HX25402-RT	0.08～0.33	28～22	1.0～1.6	8000PCS/盘

HX25402-PT(TJC8/杜邦)

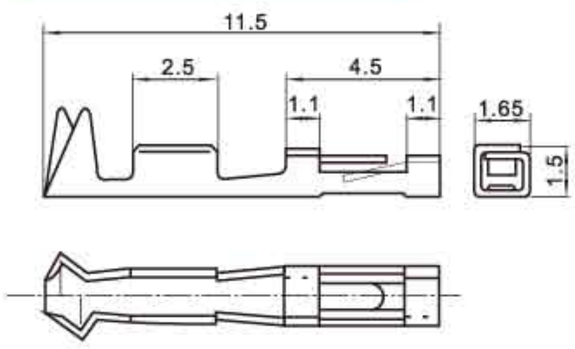

HX25402-RT(TJC8/杜邦)

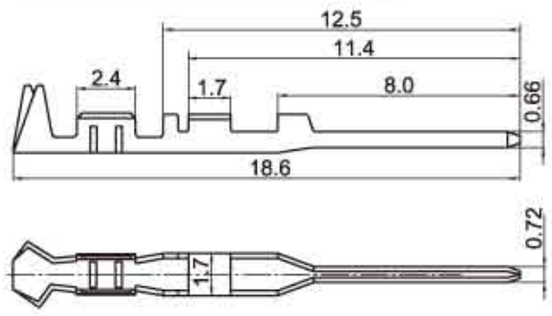

HX25403-40WA(TJC8/杜邦)

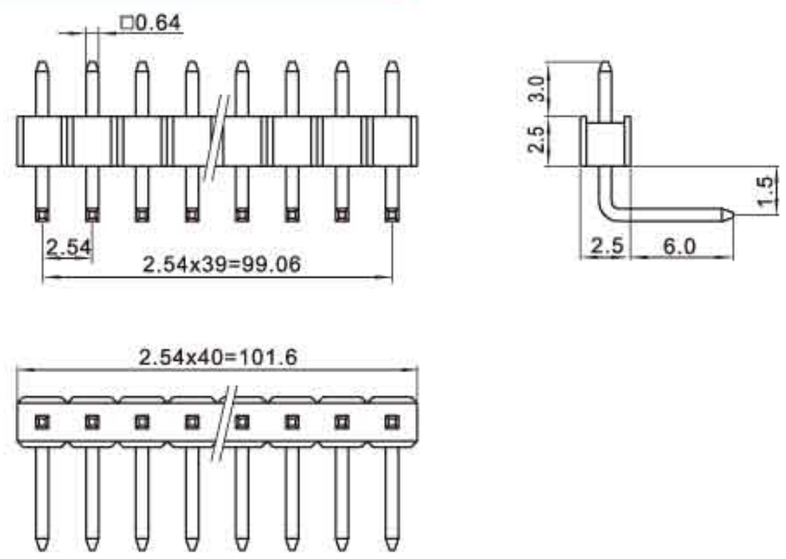

HX25403-40AD(TJC8/杜邦)

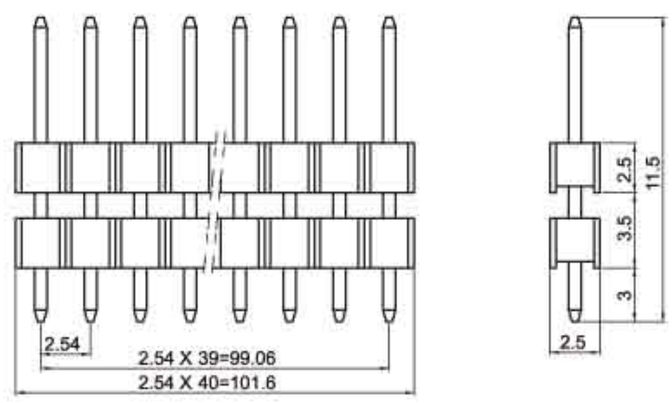

HX25402-Y(TJC8/杜邦)

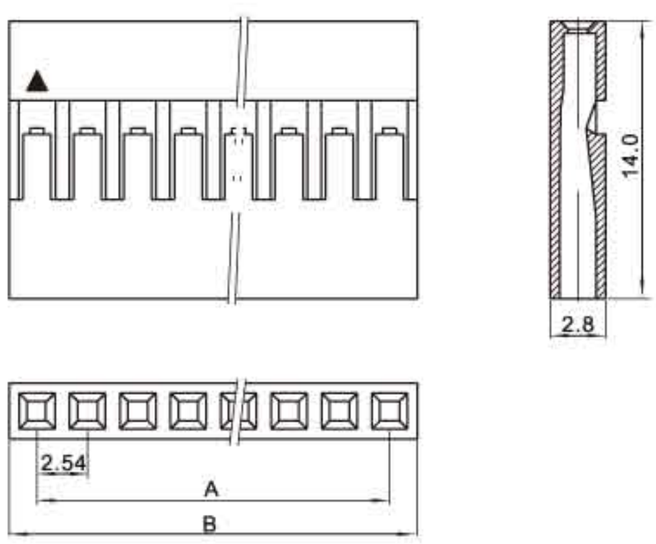

安装尺寸 MOUNTING MEASUREMENT

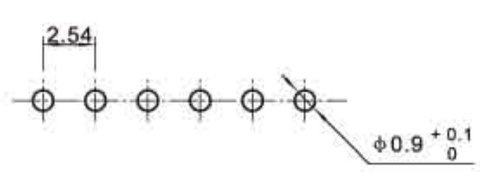

HX25403-40A(TJC8/杜邦)

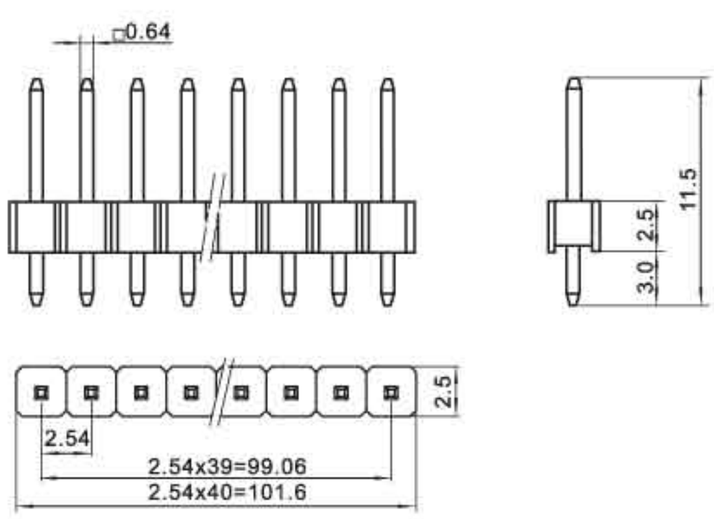

孔座 HOUSING(TJC8/杜邦)

线数 Poles	型号 Type	尺寸Dimensions(mm) A	B
1	HX25402-1Y	0	2.8
2	HX25402-2Y	2.54	5.34
3	HX25402-3Y	5.08	7.88
4	HX25402-4Y	7.62	10.42
5	HX25402-5Y	10.16	12.96
6	HX25402-6Y	12.70	15.50
7	HX25402-7Y	15.24	18.04
8	HX25402-8Y	17.78	20.58
9	HX25402-9Y	20.32	23.12
10	HX25402-10Y	22.86	25.66
11	HX25402-11Y	25.40	28.20

线数 Poles	型号 Type	尺寸Dimensions(mm) A	B
12	HX25402-12Y	27.94	30.74
13	HX25402-13Y	30.48	33.28
14	HX25402-14Y	33.02	35.82
15	HX25402-15Y	35.56	38.36
16	HX25402-16Y	38.10	40.90
17	HX25402-17Y	40.64	43.44
18	HX25402-18Y	43.18	45.98
19	HX25402-19Y	45.72	48.52
20	HX25402-20Y	48.26	51.06
21	HX25402-21Y	50.80	53.60
22	HX25402-22Y	53.34	56.14

（TJC8/杜邦双排）型条形连接器

（TJC8）Pressure Welding Bar Connector

间距（Pitch）：2.54mm（.100"）

技术参数 SPECIFICATIONS

- 线数（Poles）：(YS)4～44（AS、WAS)2X40
- 适用线规（Applicable wires）：AWG28#～22#
- 适应基板厚度（Applicable PC board thickness）：1.6mm
- 温度范围（Temperature range）：-25℃～85℃
- 额定电压（Voltage rating）：250V.Ac/Dc
- 额定电流（Current rating）：3A
- 接触电阻（Contact resistance）：≤0.02Ω
- 绝缘电阻（Insulation resistance）：≥1000MΩ
- 耐压（Withstand voltage）：1000V.Ac/1min
- 材料（Material）：
  - 孔座（Housing）：尼龙（PA66) UL94V-2(0)
  - 针座（Wafer）：PBT UL94V-2(0)
  - 端子（Terminal）：磷青铜（Phos.bronze Tin/plated)

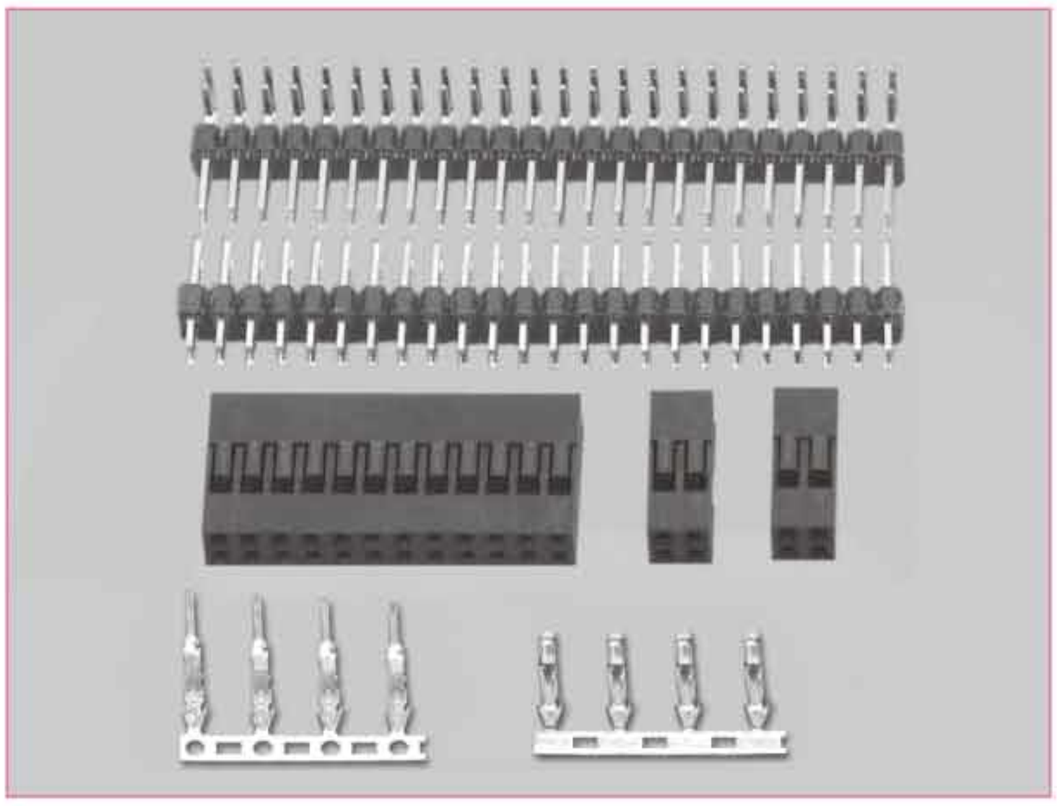

端子 TERMINAL(TJC8/杜邦)

型号 Type	适用线规 Applicable wires		电线外径 O.D of wire ins	数量 Quantity
	mm²	AWG#	mm	
HX25402-PT	0.08～0.33	28～22	1.0～1.6	8000PCS/盘
HX25402-RT	0.08～0.33	28～22	1.0～1.6	8000PCS/盘

HX25402-PT（TJC8/杜邦）

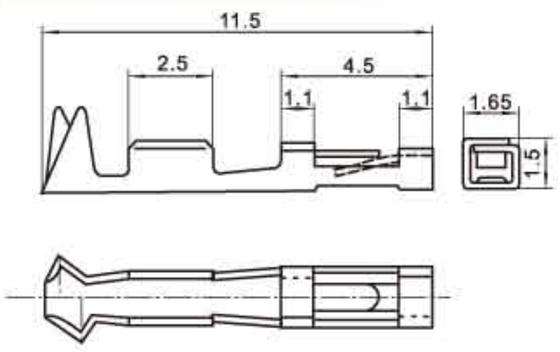

HX25402-RT（TJC8/杜邦）

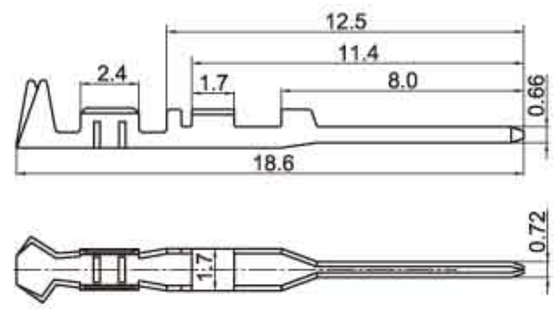

HX25402-YS（TJC8/杜邦）

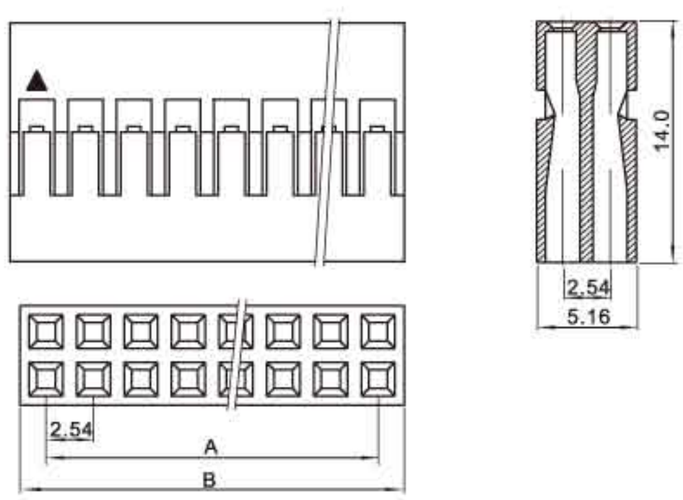

HX25402-YSD（TJC8/杜邦）

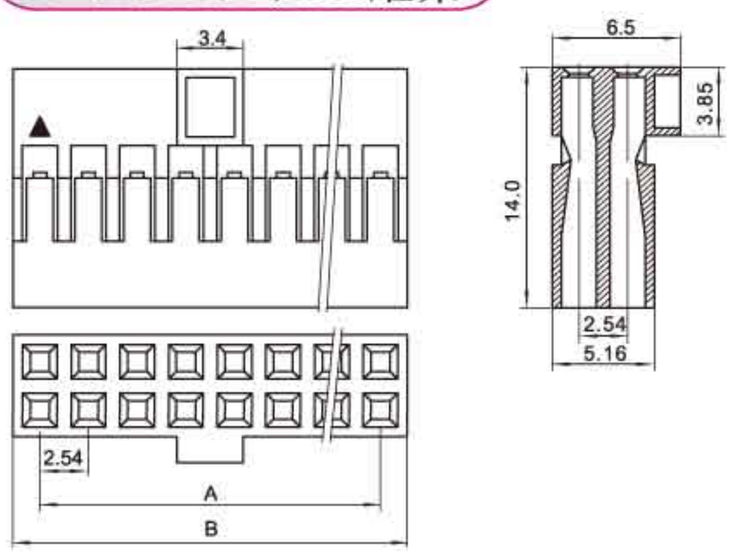

HX25403-2×40AS（TJC8/杜邦）

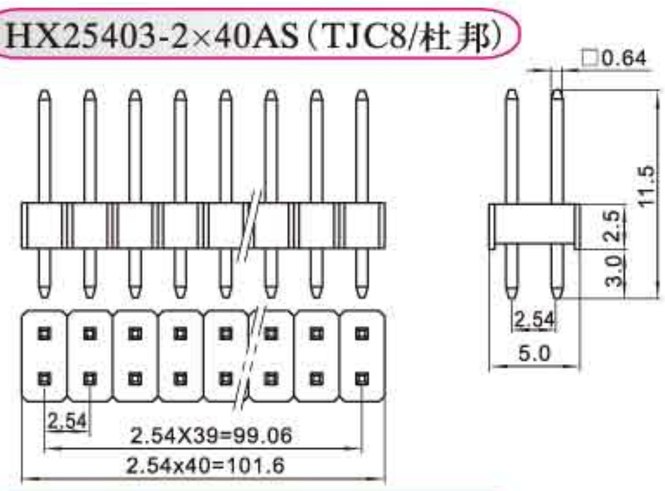

HX25403-2×40WAS（TJC8/杜邦）

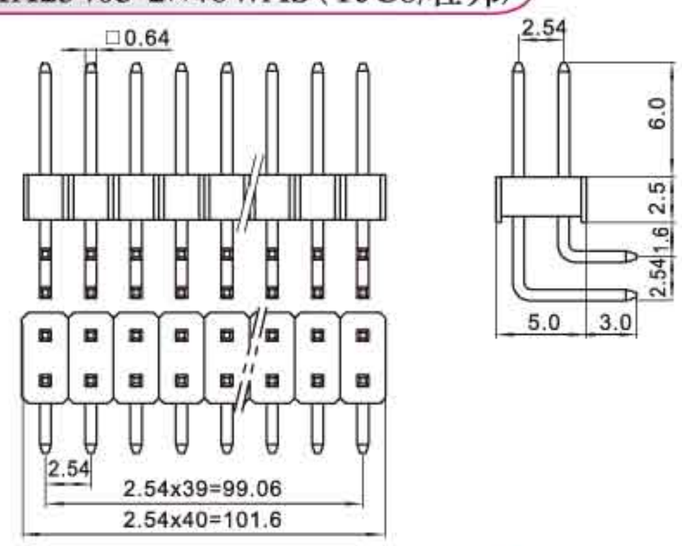

HX25403-2×40ADS（TJC8/杜邦）

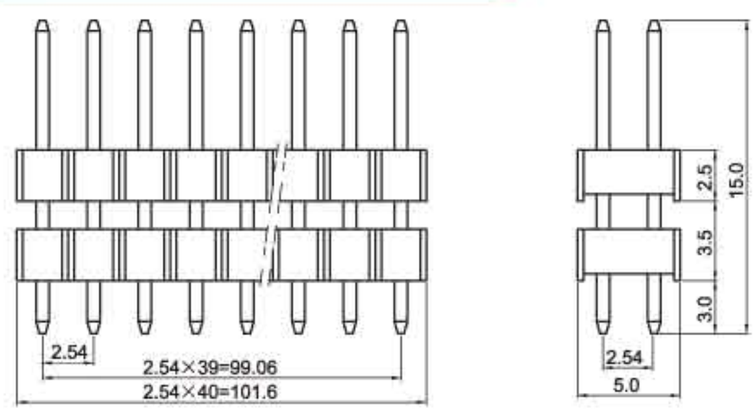

孔座 HOUSING（TJC8/杜邦）

线数 Poles	型号 Type	尺寸Dimensions(mm) A	B
4	HX25402-2×2YS	2.54	5.34
6	HX25402-2×3YS	5.08	7.88
8	HX25402-2×4YS	7.62	10.42
10	HX25402-2×5YS	10.16	12.96
12	HX25402-2×6YS	12.70	15.50
14	HX25402-2×7YS	15.24	18.04
16	HX25402-2×8YS	17.78	20.58
18	HX25402-2×9YS	20.32	23.12
20	HX25402-2×10YS	22.86	25.66
22	HX25402-2×11YS	25.40	28.20
24	HX25402-2×12YS	27.94	30.74

线数 Poles	型号 Type	尺寸Dimensions(mm) A	B
26	HX25402-2×13YS	30.48	33.28
28	HX25402-2×14YS	33.02	35.82
30	HX25402-2×15YS	35.56	38.36
32	HX25402-2×16YS	38.10	40.90
34	HX25402-2×17YS	40.64	43.44
36	HX25402-2×18YS	43.18	45.98
38	HX25402-2×19YS	45.72	48.52
40	HX25402-2×20YS	48.26	51.06
42	HX25402-2×21YS	50.80	53.60
44	HX25402-2×22YS	53.34	56.14

安装尺寸 MOUNTING MEASUREMENT

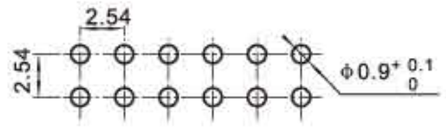

(TJC8A/杜邦带锁)型条形连接器
(TJC8A/杜邦带锁) Pressure Welding Bar Connector

间距（Pitch）：2.54mm（.100"）

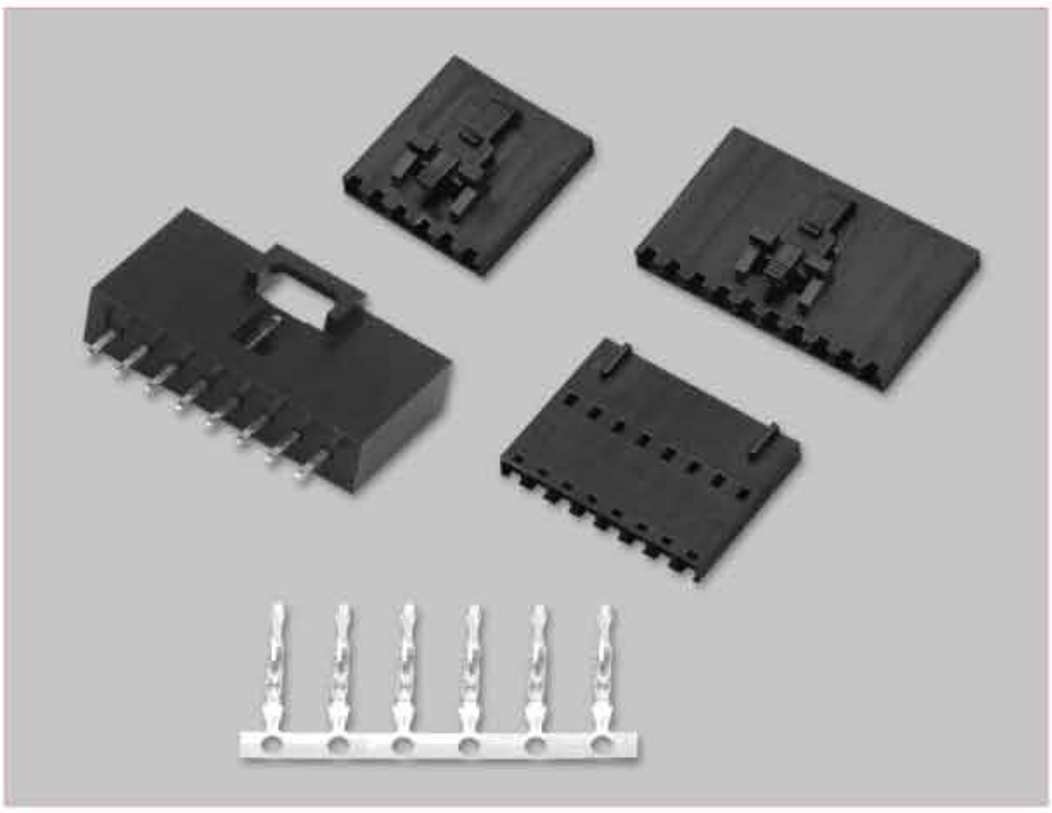

技术参数 SPECIFICATIONS

- 线数（Poles）：2~13
- 适用线规（Applicable wires）：AWG28#～22#
- 适应基板厚度（Applicable PC board thickness）：1.6mm
- 温度范围（Temperature range）：-25℃～85℃
- 额定电压（Voltage rating）：250V.Ac/Dc
- 额定电流（Current rating）：3A
- 接触电阻（Contact resistance）：≤0.02Ω
- 绝缘电阻（Insulation resistance）：≥1000MΩ
- 耐压（Withstand voltage）：1000V.Ac/1min
- 材料（Material）：
  - 孔座（Housing）：尼龙（PA66) UL94V-2(0)
  - 端子（Terminal）：磷青铜（Phos.bronze Tin/plated)

端子 TERMINAL(TJC8A/杜邦带锁)

型号 Type	适用线规 Applicable wires		电线外径 O.D of wire ins	数量 Quantity
	mm^2	AWG#	mm	
HX25418-PT	0.08～0.33	28～22	1.0～1.6	10000PCS/盘

HX25418-PT(TJC8A/杜邦带锁)

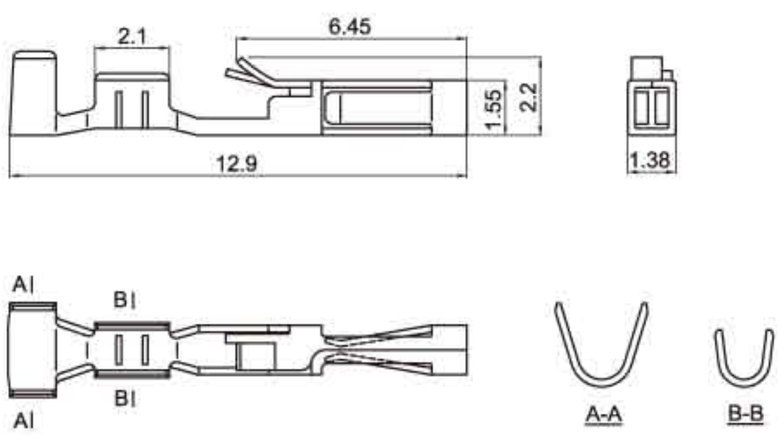

HX25418-Y(TJC8A/杜邦带锁)

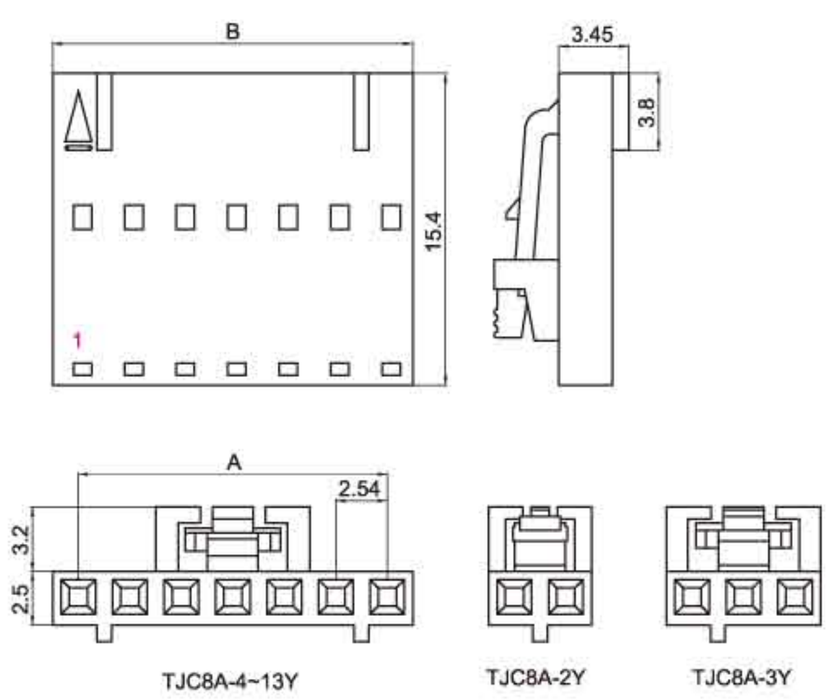

HX25418-A(TJC8A/杜邦带锁)

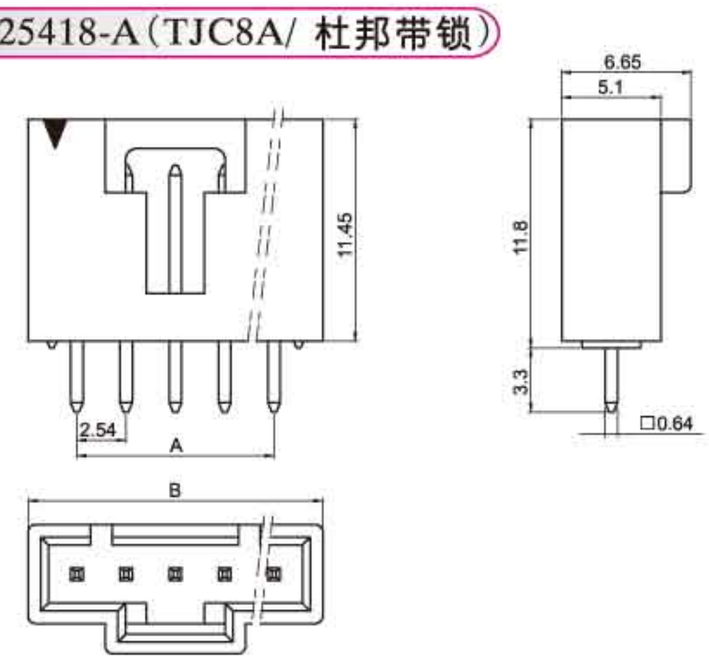

HX25418-WA(TJC8A/杜邦带锁)

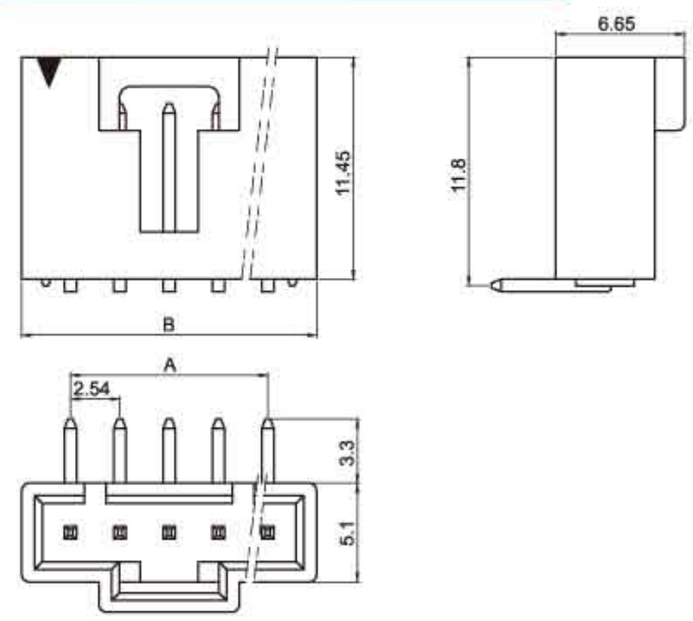

安装尺寸 MOUNTING MEASUREMENT

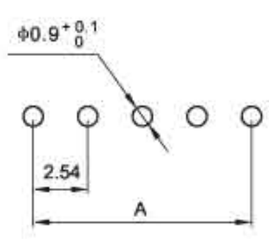

孔座 HOUSING(TJC8A/杜邦带锁)

线数 Poles	型号 Type	尺寸Dimensions(mm) A	B
2	HX25418-2Y	2.54	5.08
3	HX25418-3Y	5.08	7.62
4	HX25418-4Y	7.62	10.16
5	HX25418-5Y	10.16	12.70
6	HX25418-6Y	12.70	15.24
7	HX25418-7Y	15.24	17.78
8	HX25418-8Y	17.78	20.32
9	HX25418-9Y	20.32	22.86
10	HX25418-10Y	22.86	25.40
11	HX25418-11Y	25.40	27.94
12	HX25418-12Y	27.94	30.48
13	HX25418-13Y	30.48	33.02

针座 WAFER(TJC8A/杜邦带锁)

线数 Poles	型号 Type	尺寸Dimensions(mm) A	B
2	HX25418-2A/WA	2.54	7.56
3	HX25418-3A/WA	5.08	10.10
4	HX25418-4A/WA	7.62	12.64
5	HX25418-5A/WA	10.16	15.18
6	HX25418-6A/WA	12.70	17.72
7	HX25418-7A/WA	15.24	20.26
8	HX25418-8A/WA	17.78	22.80
9	HX25418-9A/WA	20.32	25.34
10	HX25418-10A/WA	22.86	27.88
11	HX25418-11A/WA	25.40	30.42
12	HX25418-12A/WA	27.94	32.96
13	HX25418-13A/WA	30.48	35.50

(TJC8A/杜邦带锁)型条形连接器
(TJC8A) Pressure Welding Bar Connector

间距（Pitch）：2.54mm（.100"）

技术参数 SPECIFICATIONS

- 线数（Poles）：2～13
- 适用线规（Applicable wires）：AWG28#～22#
- 温度范围（Temperature range）：-25℃～85℃
- 额定电压（Voltage rating）：250V.Ac/Dc
- 额定电流（Current rating）：3A
- 接触电阻（Contact resistance）：≤0.02Ω
- 绝缘电阻（Insulation resistance）：≥1000MΩ
- 耐压（Withstand voltage）：1000V.Ac/1min
- 材料（Material）：
  - 插头（Plug housing）：尼龙（PA66）UL94V-2(0)
  - 插座（Receptacle housing）：尼龙（PA66）UL94V-2(0)
  - 端子（Terminal）：磷青铜（Phos.bronze Tin/plated）

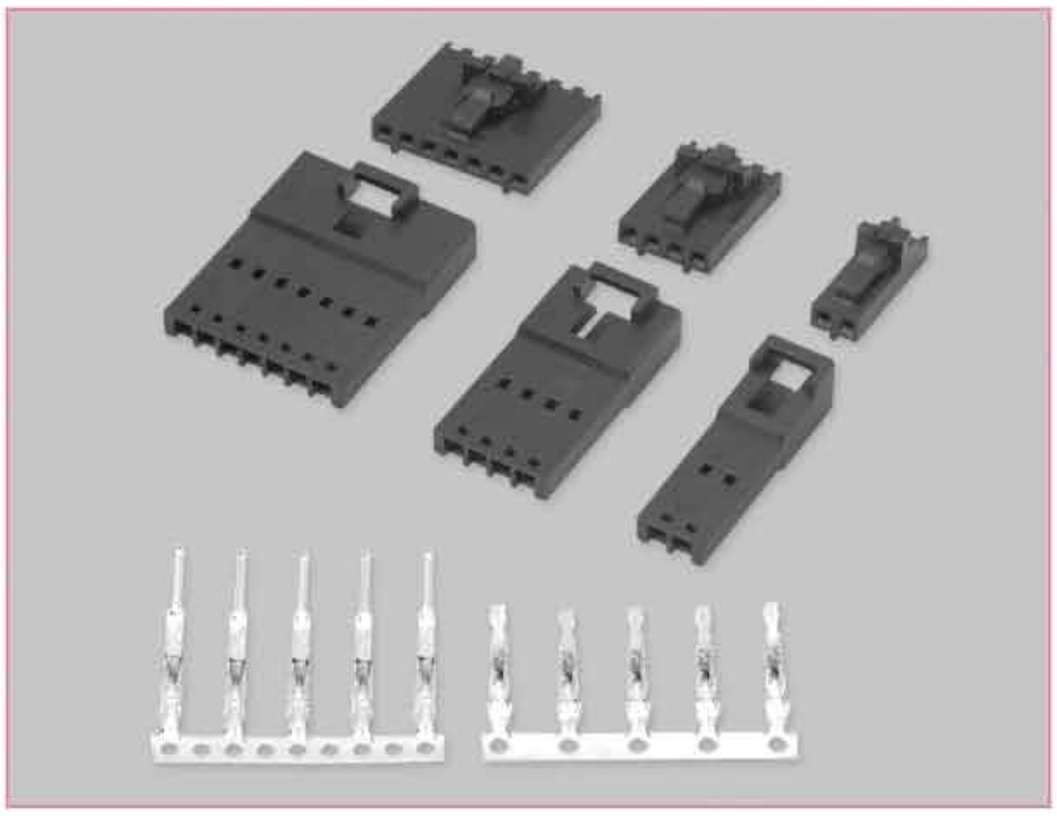

端子 TERMINAL(TJC8A/杜邦带锁)

型号 Type	适用线规 Applicable wires		电线外径 O.D of wire ins	数量 Quantity
	mm^2	AWG#	mm	
HX25418-PT	0.08～0.33	28～22	1.0～1.6	10000PCS/盘
HX25418-RT	0.08～0.33	28～22	1.0～1.6	10000PCS/盘

HX25418-PT(TJC8A/杜邦带锁)

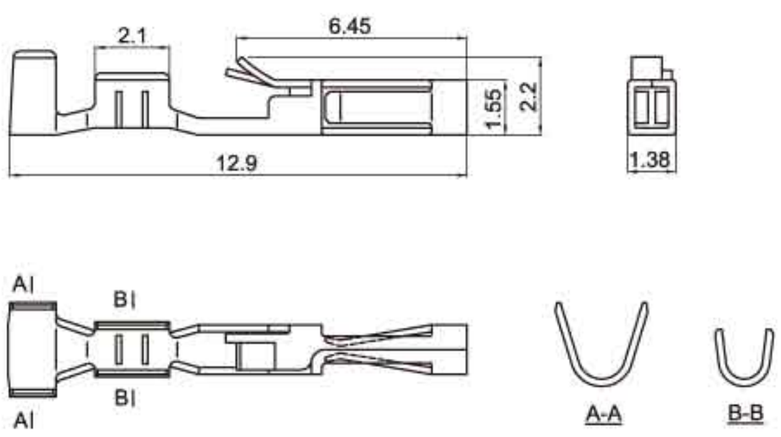

HX25418-Y(TJC8A/杜邦带锁)

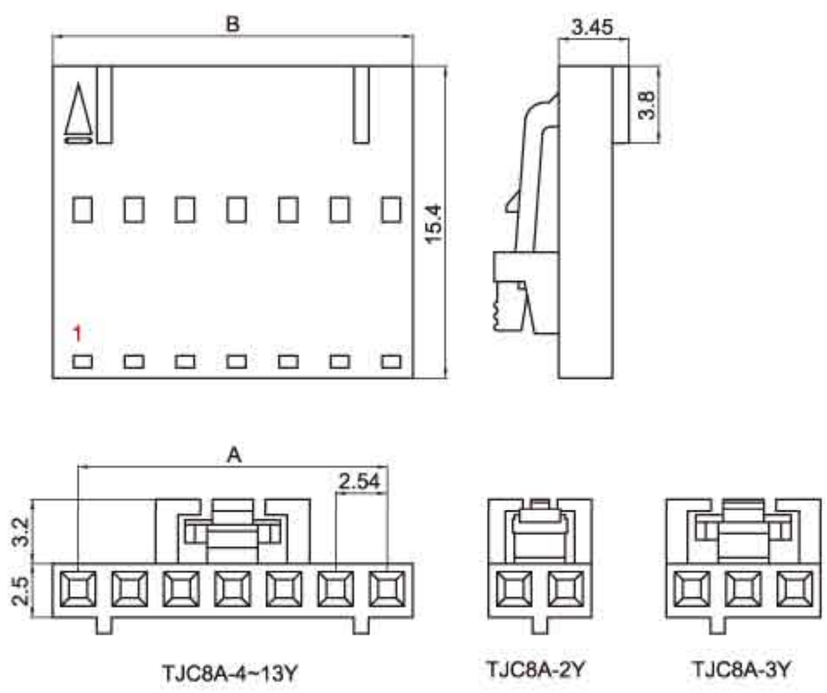

HX25418-RT(TJC8A/杜邦带锁)

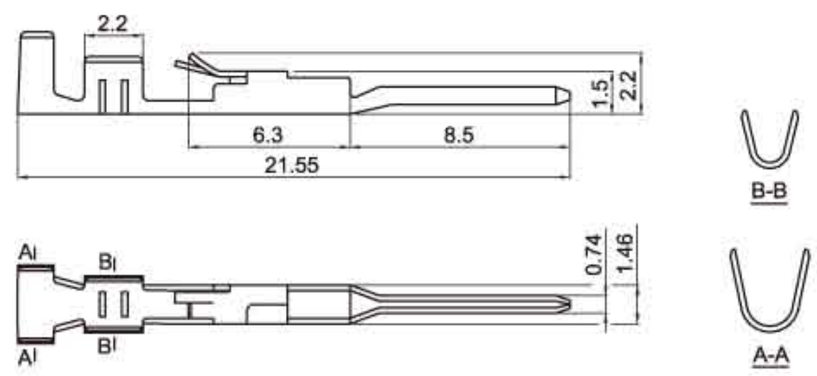

HX25418-R(TJC8A/杜邦带锁)

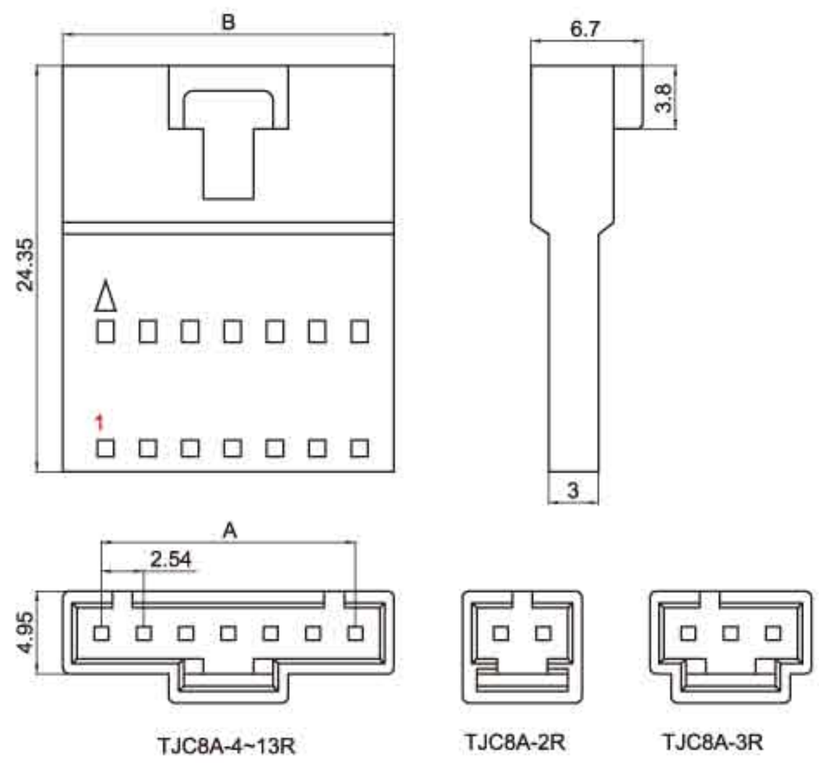

插头 PLUG HOUSING(TJC8A/杜邦带锁)

线数 Poles	型号 Type	尺寸Dimensions(mm) A	B
2	HX25418-2Y	2.54	5.08
3	HX25418-3Y	5.08	7.62
4	HX25418-4Y	7.62	10.16
5	HX25418-5Y	10.16	12.70
6	HX25418-6Y	12.70	15.24
7	HX25418-7Y	15.24	17.78
8	HX25418-8Y	17.78	20.32
9	HX25418-9Y	20.32	22.86
10	HX25418-10Y	22.86	25.40
11	HX25418-11Y	25.40	27.94
12	HX25418-12Y	27.94	30.48
13	HX25418-13Y	30.48	33.02

插座 RECEPTACLE HOUSING(TJC8A/杜邦带锁)

线数 Poles	型号 Type	尺寸Dimensions(mm) A	B
2	HX25418-2R	2.54	7.16
3	HX25418-3R	5.08	9.70
4	HX25418-4R	7.62	12.24
5	HX25418-5R	10.16	14.78
6	HX25418-6R	12.70	17.32
7	HX25418-7R	15.24	19.86
8	HX25418-8R	17.78	22.40
9	HX25418-9R	20.32	24.94
10	HX25418-10R	22.86	27.48
11	HX25418-11R	25.40	30.02
12	HX25418-12R	27.94	32.56
13	HX25418-13R	30.48	35.10

(TJC8H) LED灯型条形连接器
(TJC8H) Pressure Welding Bar Connector

间距（Pitch）：2.54mm（.100"）

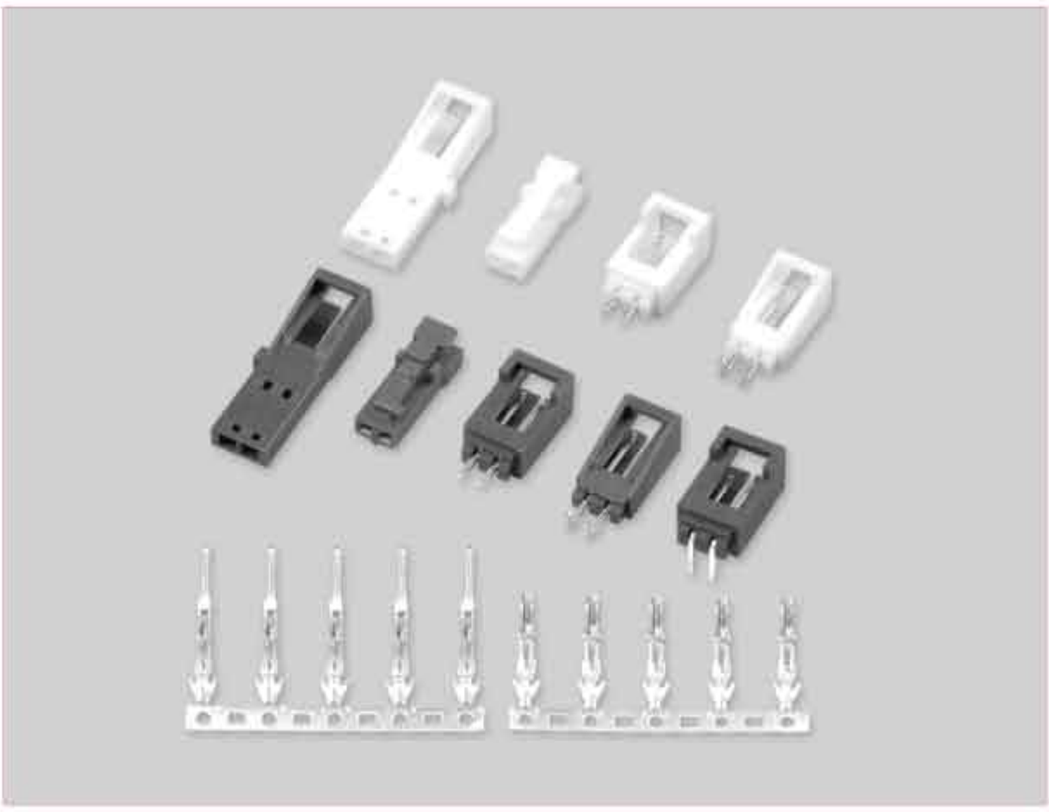

技术参数 SPECIFICATIONS

- 线数（Poles）：2
- 适用线规（Applicable wires）：AWG28#～22#
- 适应基板厚度（Applicable PC board thickness）：0.8~1.6mm
- 温度范围（Temperature range）：-25℃～85℃
- 额定电压（Voltage rating）：250V.Ac/Dc
- 额定电流（Current rating）：3A
- 接触电阻（Contact resistance）：≤0.02Ω
- 绝缘电阻（Insulation resistance）：≥1000MΩ
- 耐压（Withstand voltage）：1000V.Ac/1min
- 材料（Material）：
  - 孔座（Housing）：尼龙（PA66) UL94V-2(0)
  - 针座（Wafer）：尼龙（PA66) UL94V-2(0)
  - 端子（Terminal）：磷青铜（Phos.bronze Tin/plated)

HX25428-2P-L(TJC8H)

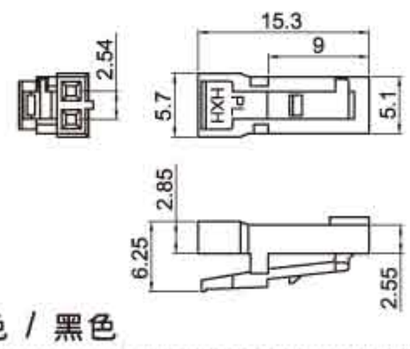

蓝色 / 黑色

HX25422-PT(TJC8B)

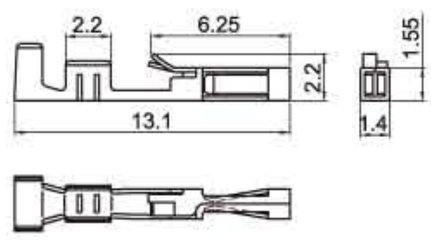

HX25428-2P-R(TJC8H)

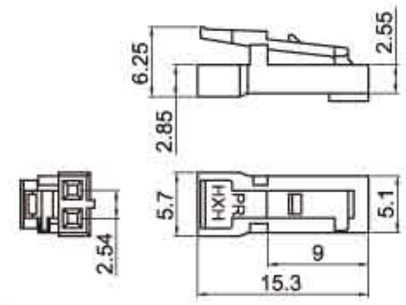

白色

HX25428-2R-L(TJC8H)

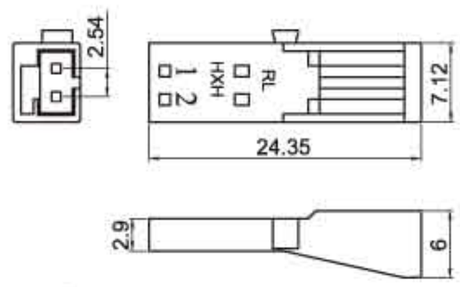

蓝色 / 黑色

HX25422-RT(TJC8B)

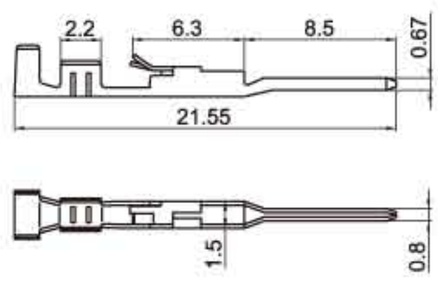

HX25428-2R-R(TJC8H)

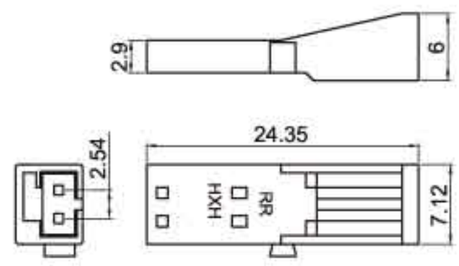

白色

HX25428-2A-L(TJC8H)

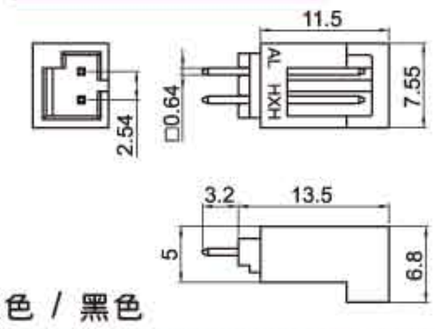

蓝色 / 黑色

端子 TERMINAL(TJC8B)

型号 Type	适用线规 Applicable wires		电线外径 O.D of wire ins	数 量 Quantity
	mm^2	AWG#	mm	
HX25422-01PT	0.05 ～ 0.12	30 ～ 26	0.8 ～ 1.3	8000PCS/盘
HX25422-PT	0.08 ～ 0.35	28 ～ 22	1.0 ～ 2.0	8000PCS/盘
HX25422-RT	0.08 ～ 0.35	28 ～ 22	1.0 ～ 2.0	8000PCS/盘

HX25428-2A-R(TJC8H)

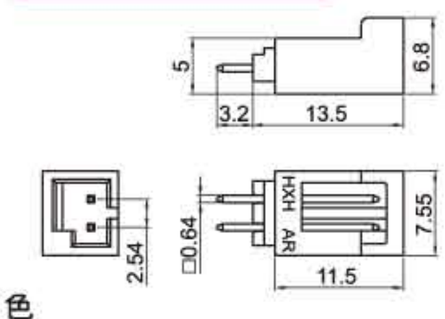

白色

HX25428-2WAP-L(TJC8H)

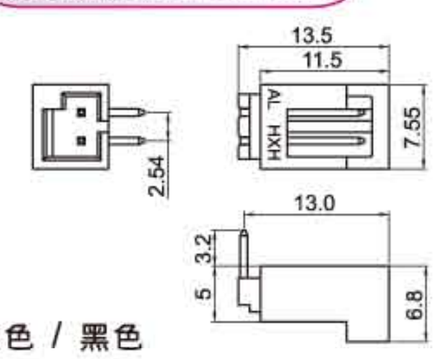

蓝色 / 黑色

安装尺寸 MOUNTING MEASUREMENT

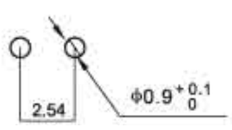

HX25428-2WAP-R(TJC8H)

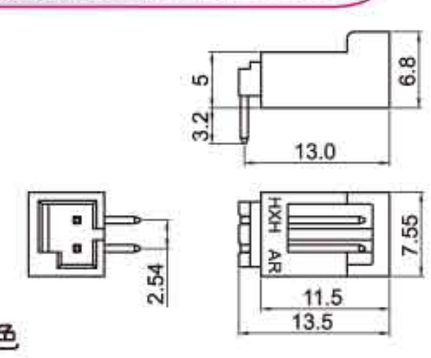

白色

HX25428-2WA-L(TJC8H)

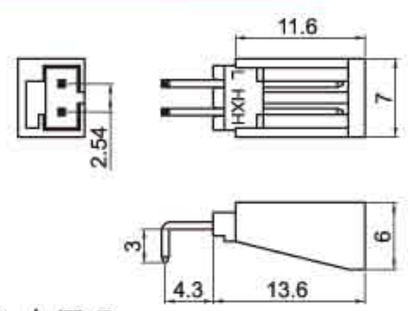

蓝色 / 黑色

HX25428-2WA-R(TJC8H)

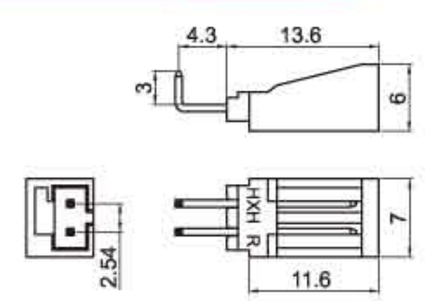

白色

(TJC8D)型条形连接器
(TJC8D) Pressure Welding Bar Connector

间距（Pitch）：2.54mm（.100"）

技术参数 SPECIFICATIONS

- 线数（Poles）：2～12
- 适用线规（Applicable wires）：AWG28#～22#
- 适应基板厚度（Applicable PC board thickness）：1.6mm
- 温度范围（Temperature range）：-25℃～85℃
- 额定电压（Voltage rating）：250V.Ac/Dc
- 额定电流（Current rating）：3A
- 接触电阻（Contact resistance）：≤0.02Ω
- 绝缘电阻（Insulation resistance）：≥1000MΩ
- 耐压（Withstand voltage）：1000V.Ac/1min
- 材料（Material）：
  - 孔座（Housing）：尼龙（PA66) UL94V-2(0)
  - 针座（Wafer）：尼龙（PA66) UL94V-2(0)
  - 端子（Terminal）：磷青铜（Phos.bronze Tin/plated)

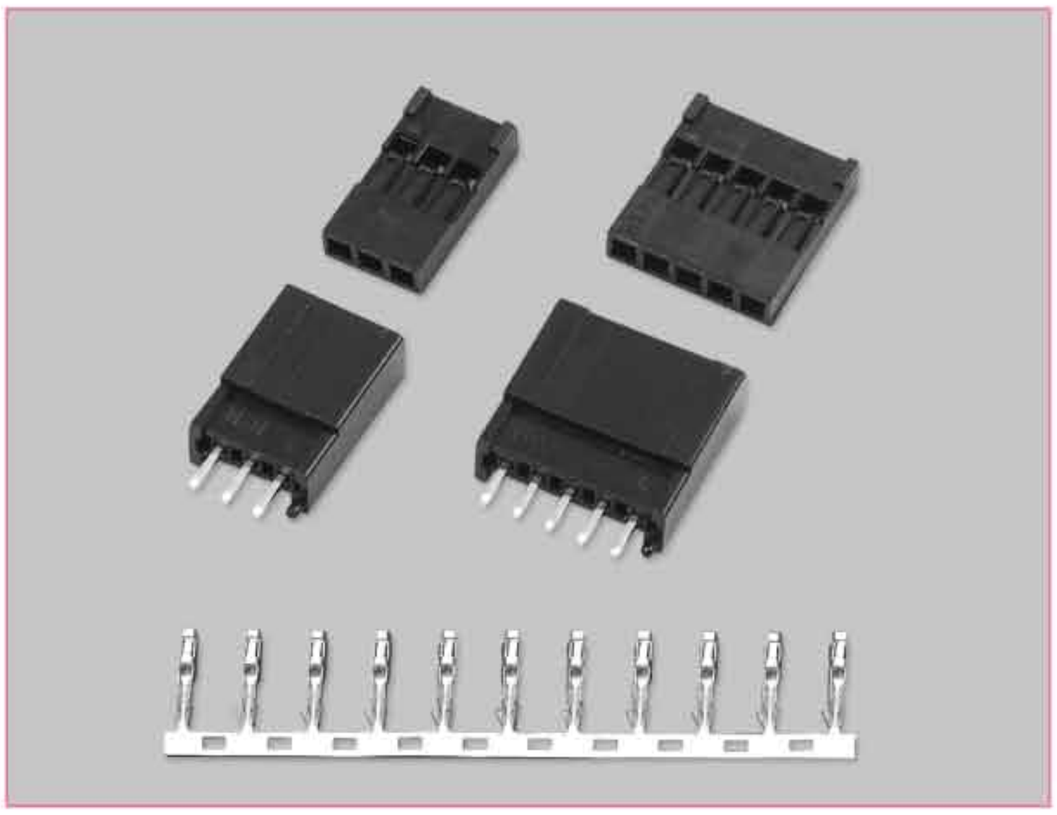

端子 TERMINAL（TJC8/杜邦）

型号 Type	适用线规 Applicable wires		电线外径 O.D of wire ins	数 量 Quantity
	mm²	AWG#	mm	
HX25402-PT	0.08～0.33	28～22	1.0～1.6	8000PCS/盘

HX25402-PT（TJC8/杜邦）

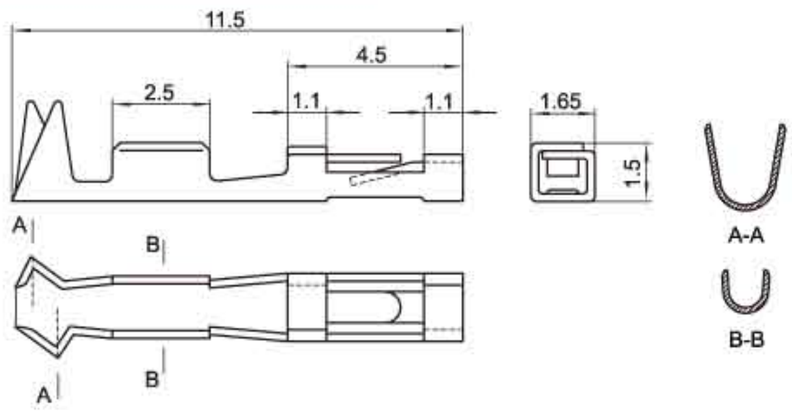

HX25424-Y（TJC8D）

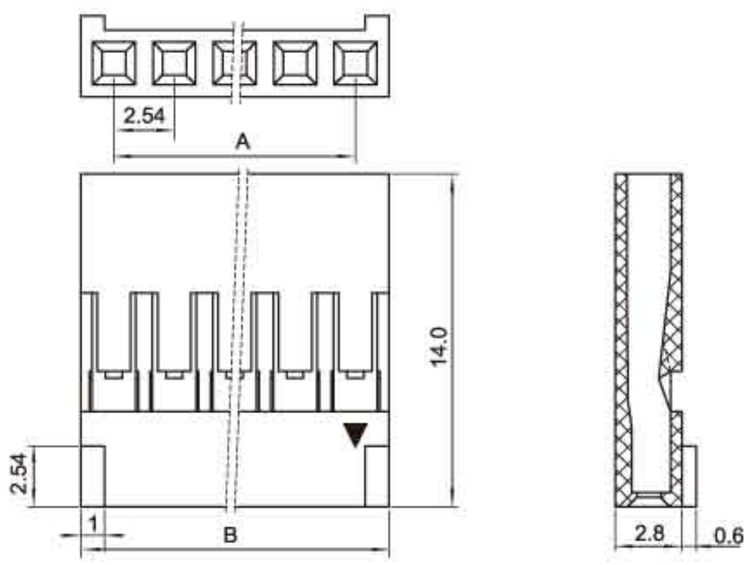

HX25424-A（TJC8D）

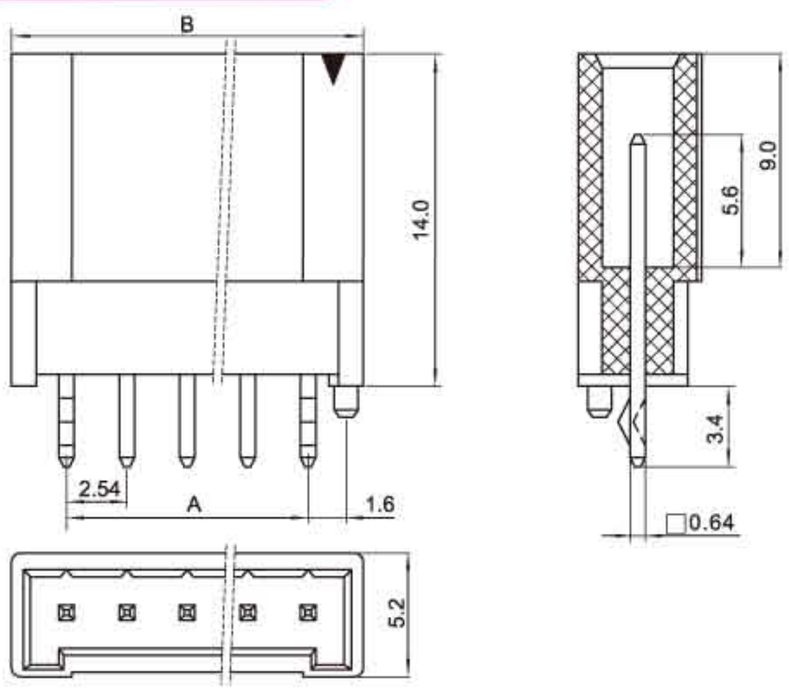

安装尺寸 MOUNTING MEASUREMENT

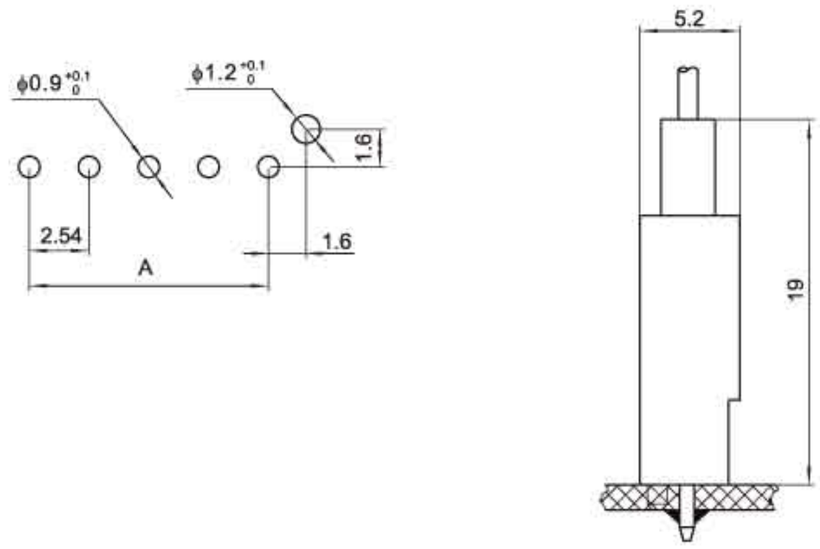

孔座 HOUSING（TJC8D）

线数 Poles	型号 Type	尺寸Dimensions(mm) A	B
2	HX25424-2Y	2.54	5.34
3	HX25424-3Y	5.08	7.88
4	HX25424-4Y	7.62	10.42
5	HX25424-5Y	10.16	12.96
6	HX25424-6Y	12.70	15.50
7	HX25424-7Y	15.24	18.04
8	HX25424-8Y	17.78	20.58
9	HX25424-9Y	20.32	23.12
10	HX25424-10Y	22.86	25.66
11	HX25424-11Y	25.40	28.20
12	HX25424-12Y	27.94	30.74

针座 WAFER（TJC8D）

线数 Poles	型号 Type	尺寸Dimensions(mm) A	B
2	HX25424-2A	2.54	7.18
3	HX25424-3A	5.08	9.72
4	HX25424-4A	7.62	12.26
5	HX25424-5A	10.16	14.80
6	HX25424-6A	12.70	17.34
7	HX25424-7A	15.24	19.88
8	HX25424-8A	17.78	22.42
9	HX25424-9A	20.32	24.96
10	HX25424-10A	22.86	27.50
11	HX25424-11A	25.40	30.04
12	HX25424-12A	27.94	32.58

(5051/2510/TJC13)型条形连接器

(5051/2510/TJC13) Pressure Welding Bar Connector

间距（Pitch）：2.54mm（.100"）

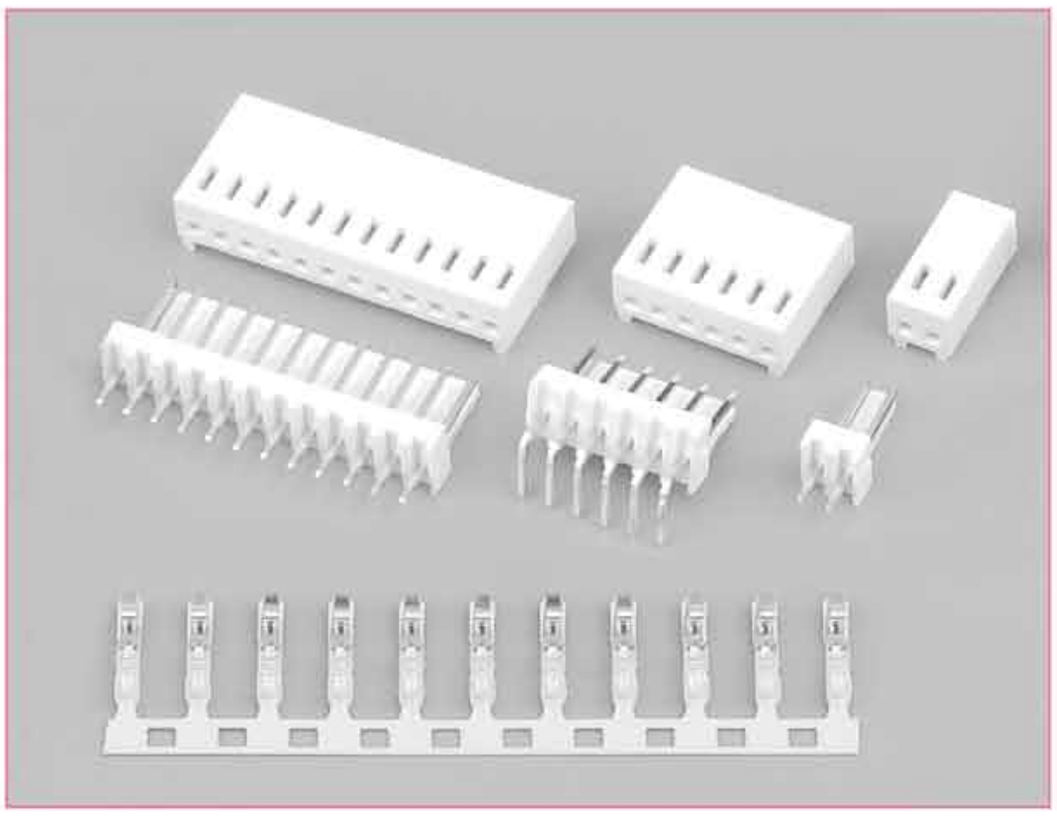

技术参数 SPECIFICATIONS

- 线数（Poles）：2～20
- 适用线规（Applicable wires）：AWG28#～22#
- 适应基板厚度（Applicable PC board thickness）：1.6mm
- 温度范围（Temperature range）：-25℃～85℃
- 额定电压（Voltage rating）：250V.Ac/Dc
- 额定电流（Current rating）：3A
- 接触电阻（Contact resistance）：≤0.02Ω
- 绝缘电阻（Insulation resistance）：≥1000MΩ
- 耐压（Withstand voltage）：1000V.Ac/1min
- 材料（Material）：
  - 孔座（Housing）：尼龙（PA66) UL94V-2(0)
  - 针座（Wafer）：尼龙（PA66) UL94V-2(0)
  - 端子（Terminal）：磷青铜（Phos.bronze Tin/plated)

端子 TERMINAL(5051/2510)

型号 Type	适用线规 Applicable wires		电线外径 O.D of wire ins	数量 Quantity
	mm²	AWG#	mm	
HX25404-PT	0.08～0.33	28～22	1.0～1.8	8000PCS/盘

HX25404-PT(5051/2510)

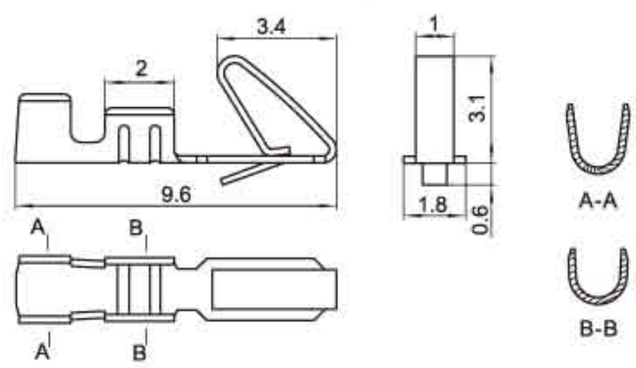

HX25404-Y(5051/2510)

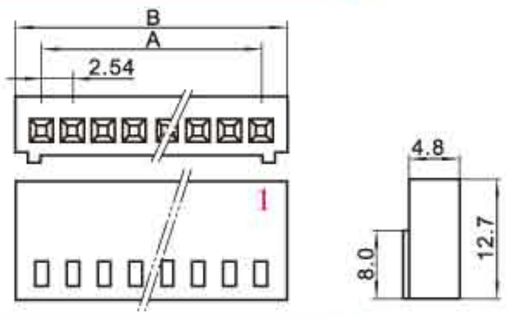

HX25405-A(5051/2510)

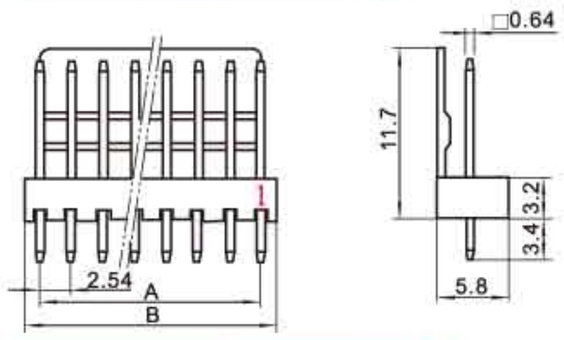

HX25405-WAQ(5051/2510)

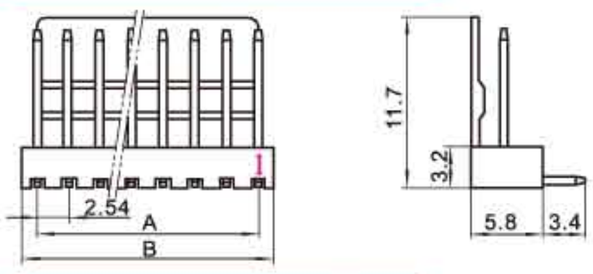

HX25405-WAP(5051/2510)

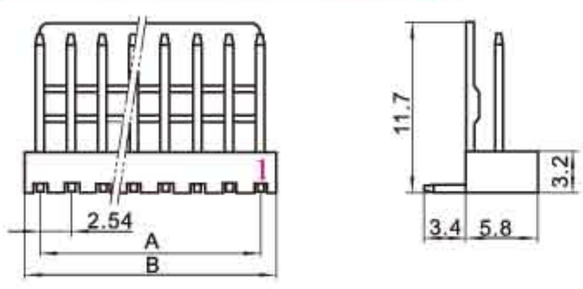

HX25405-WAG(5051/2510)

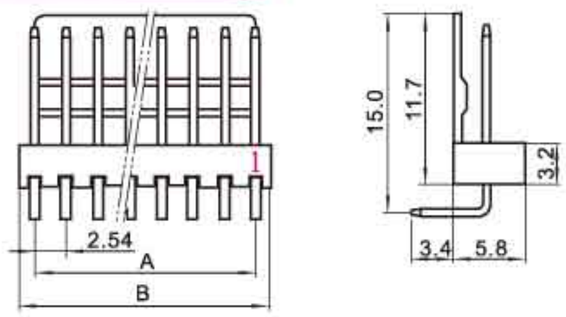

HX25405-WAK(5051/2510)

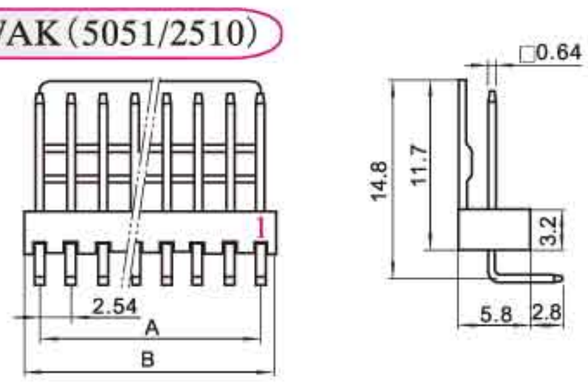

安装尺寸 MOUNTING MEASUREMENT

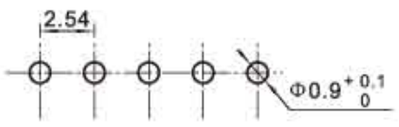

孔座 HOUSING(5051/2510)

线数 Poles	型号 Type	尺寸Dimensions(mm) A	B
2	HX25404-2Y	2.54	5.74
3	HX25404-3Y	5.08	8.28
4	HX25404-4Y	7.62	10.82
5	HX25404-5Y	10.16	13.36
6	HX25404-6Y	12.70	15.90
7	HX25404-7Y	15.24	18.44
8	HX25404-8Y	17.78	20.98
9	HX25404-9Y	20.32	23.52
10	HX25404-10Y	22.86	26.06
11	HX25404-11Y	25.40	28.60
12	HX25404-12Y	27.94	31.44
13	HX25404-13Y	30.48	33.68
14	HX25404-14Y	33.02	36.22
15	HX25404-15Y	35.56	38.76
16	HX25404-16Y	38.10	41.30
17	HX25404-17Y	40.64	43.84
18	HX25404-18Y	43.18	46.38
19	HX25404-19Y	45.72	48.92
20	HX25404-20Y	48.26	51.46

针座 WAFER(5051/2510)

线数 Poles	型号 Type 直式(180°)	弯式(90°)	尺寸Dimensions(mm) A	B
2	HX25405-2A	HX25405-2WA	2.54	5.08
3	HX25405-3A	HX25405-3WA	5.08	7.62
4	HX25405-4A	HX25405-4WA	7.62	10.16
5	HX25405-5A	HX25405-5WA	10.16	12.70
6	HX25405-6A	HX25405-6WA	12.70	15.24
7	HX25405-7A	HX25405-7WA	15.24	17.78
8	HX25405-8A	HX25405-8WA	17.78	20.32
9	HX25405-9A	HX25405-9WA	20.32	22.86
10	HX25405-10A	HX25405-10WA	22.86	25.40
11	HX25405-11A	HX25405-11WA	25.40	27.94
12	HX25405-12A	HX25405-12WA	27.94	30.48
13	HX25405-13A	HX25405-13WA	30.48	33.02
14	HX25405-14A	HX25405-14WA	33.02	35.56
15	HX25405-15A	HX25405-15WA	35.56	38.10
16	HX25405-16A	HX25405-16WA	38.10	40.64
17	HX25405-17A	HX25405-17WA	40.64	43.18
18	HX25405-18A	HX25405-18WA	43.18	45.72
19	HX25405-19A	HX25405-19WA	45.72	48.26
20	HX25405-20A	HX25405-20WA	48.26	50.80

(CH10)型条形连接器
(CH10) Pressure Welding Bar Connector

间距（Pitch）：2.54mm（.100"）

技术参数 SPECIFICATIONS

- 线数（Poles）：2～15
- 适用线规（Applicable wires）：AWG28#～22#
- 适应基板厚度（Applicable PC board thickness）：1.6mm
- 温度范围（Temperature range）：-25℃～85℃
- 额定电压（Voltage rating）：250V.Ac/Dc
- 额定电流（Current rating）：3A
- 接触电阻（Contact resistance）：≤0.02Ω
- 绝缘电阻（Insulation resistance）：≥1000MΩ
- 耐压（Withstand voltage）：1000V.Ac/1min
- 材料（Material）：
  - 孔座（Housing）：尼龙（PA66）UL94V-0
  - 针座（Wafer）：尼龙（PA66）UL94V-0
  - 端子（Terminal）：磷青铜（Phos.bronze Tin/plated）

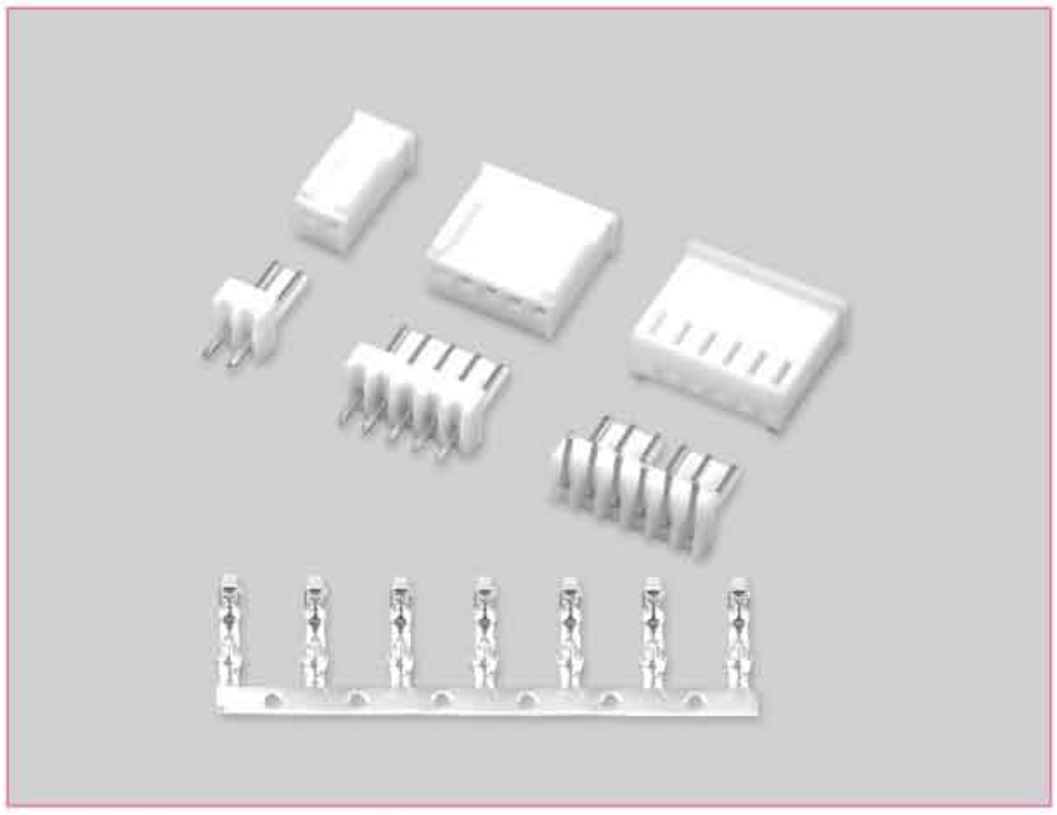

端子 TERMINAL(CH10)

型号 Type	适用线规 Applicable wires		电线外径 O.D of wire ins	数量 Quantity
	mm²	AWG#	mm	
HX25410-PT	0.08～0.33	28～22	1.0～1.8	6000PCS/盘

HX25410-PT(CH10)

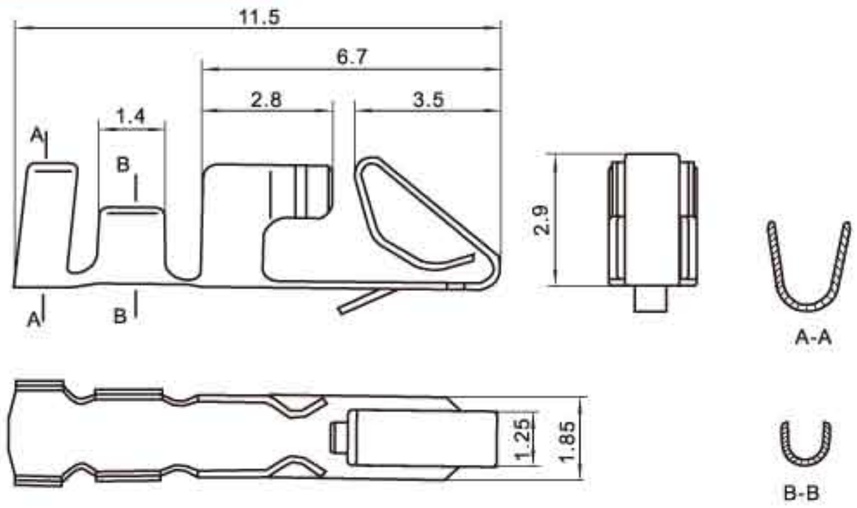

HX25410-Y(CH10)

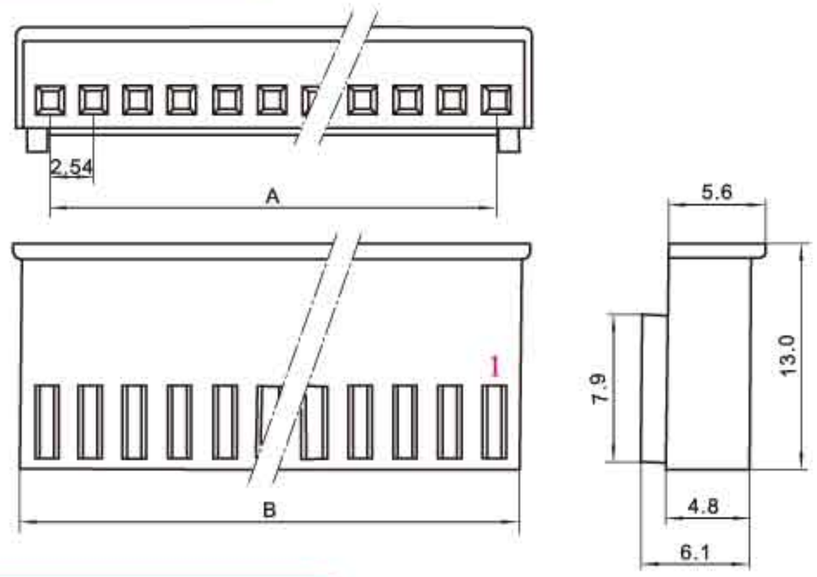

HX25411-A(5045/CH10)

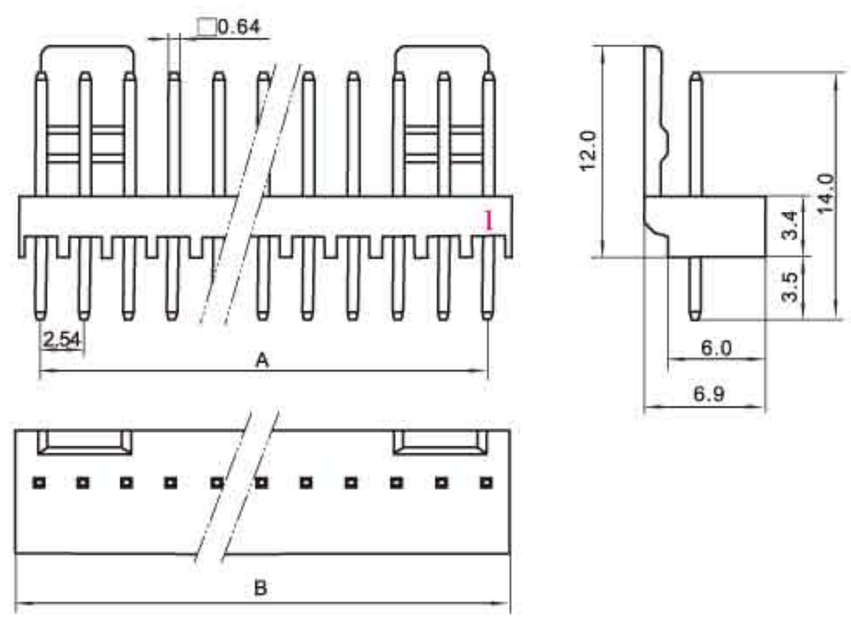

HX25411-WA(5045/CH10)

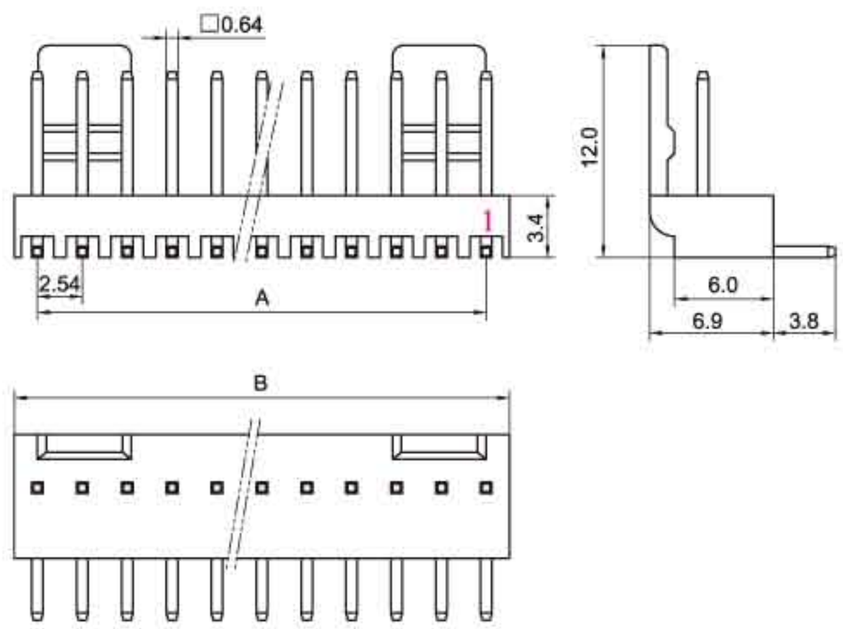

安装尺寸 MOUNTING MEASUREMENT

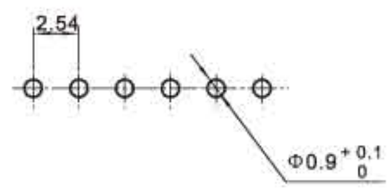

孔座 HOUSING(CH10)

线数 Poles	型号 Type	尺寸Dimensions(mm) A	B
2	HX25410-2Y	2.54	5.56
3	HX25410-3Y	5.08	8.10
4	HX25410-4Y	7.62	10.64
5	HX25410-5Y	10.16	13.18
6	HX25410-6Y	12.70	15.72
7	HX25410-7Y	15.24	18.26
8	HX25410-8Y	17.78	20.80
9	HX25410-9Y	20.32	23.34
10	HX25410-10Y	22.86	25.88
11	HX25410-11Y	25.40	28.42
12	HX25410-12Y	27.94	30.96
13	HX25410-13Y	30.48	33.50
14	HX25410-14Y	33.02	36.04
15	HX25410-15Y	35.56	38.58

针座 WAFER(5045/CH10)

线数 Poles	型号Type 直式(180°)	尺寸Dimensions(mm) A	B
2	HX25411-2A/WA	2.54	5.08
3	HX25411-3A/WA	5.08	7.62
4	HX25411-4A/WA	7.62	10.16
5	HX25411-5A/WA	10.16	12.70
6	HX25411-6A/WA	12.70	15.24
7	HX25411-7A/WA	15.24	17.78
8	HX25411-8A/WA	17.78	20.32
9	HX25411-9A/WA	20.32	22.86
10	HX25411-10A/WA	22.86	25.40
11	HX25411-11A/WA	25.40	27.94
12	HX25411-12A/WA	27.94	30.48
13	HX25411-13A/WA	30.48	33.02
14	HX25411-14A/WA	33.02	35.56
15	HX25411-15A/WA	35.56	38.10

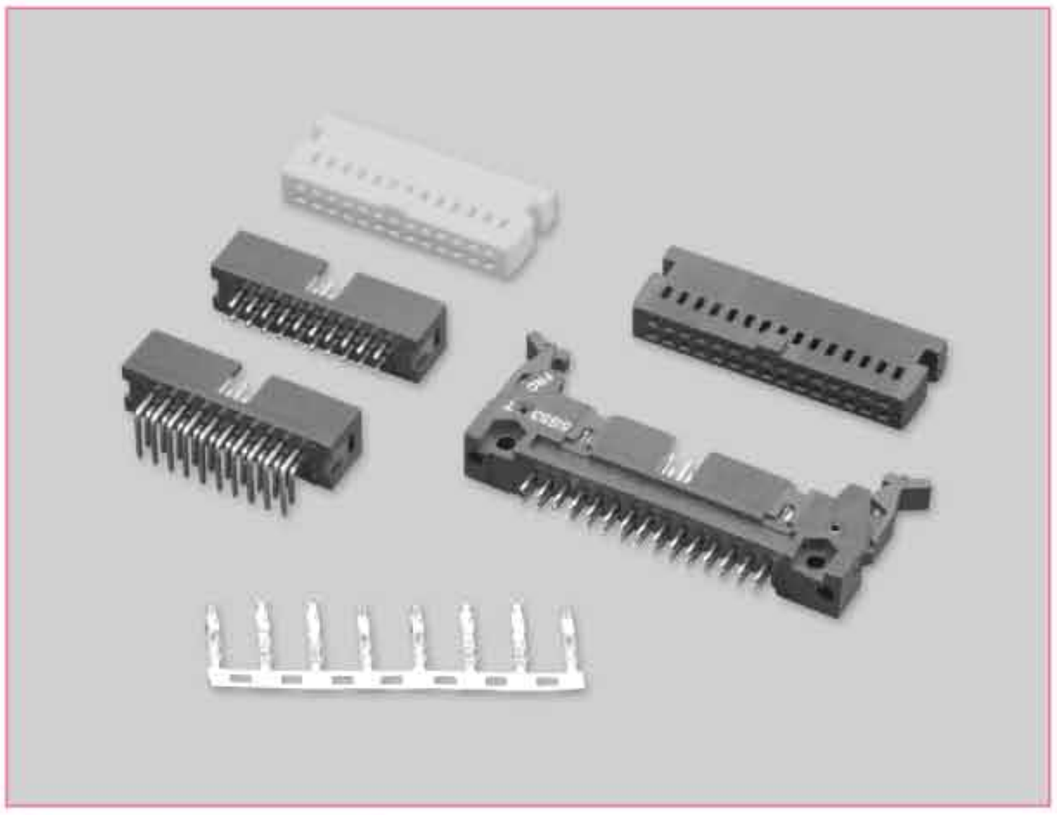

技术参数 SPECIFICATIONS

- 线数（Poles）：10～64
- 适用线规（Applicable wires）：AWG28#～22#
- 适应基板厚度（Applicable PC board thickness）：1.6mm
- 温度范围（Temperature range）：-25℃～85℃
- 额定电压（Voltage rating）：250V.Ac/Dc
- 额定电流（Current rating）：3A
- 接触电阻（Contact resistance）：≤0.02Ω
- 绝缘电阻（Insulation resistance）：≥1000MΩ
- 耐压（Withstand voltage）：1000V.Ac/1min
- 材料（Material）：
  - 孔座（Housing）：尼龙（PA66）UL94V-2(0)
  - 针座（Wafer）：尼龙（PA66）UL94V-2(0)
  - 端子（Terminal）：磷青铜（Phos.bronze Tin/plated）

端子 TERMINAL(DC2)

型号 Type	适用线规 Applicable wires		电线外径 O.D of wire ins	数量 Quantity
	mm^2	AWG#	mm	
HX25432-PT	0.08～0.33	28～22	1.0～1.6	

HX25432-PT(DC2)

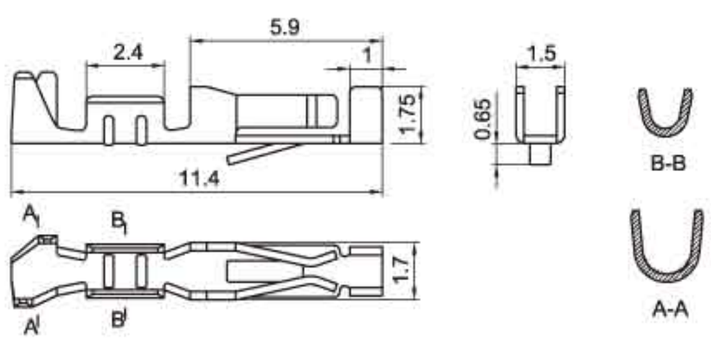

HX25432-Y(DC2)

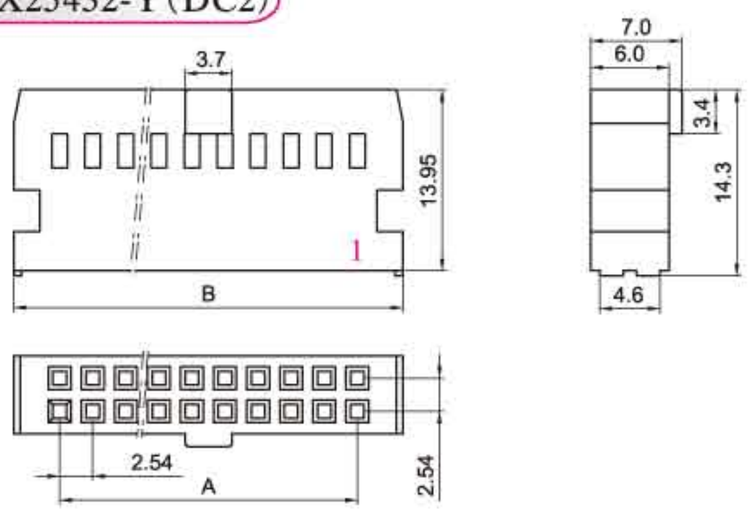

HX25432-A(DC3)

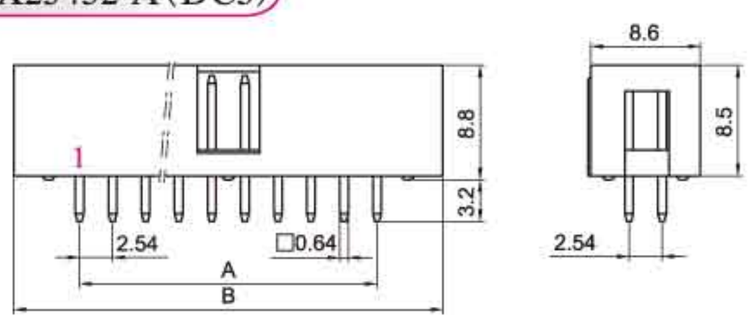

HX25432-WA(DC3)

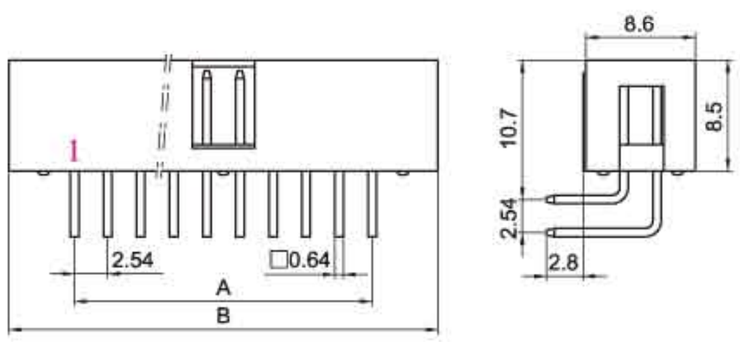

HX25432-AS(DC2)

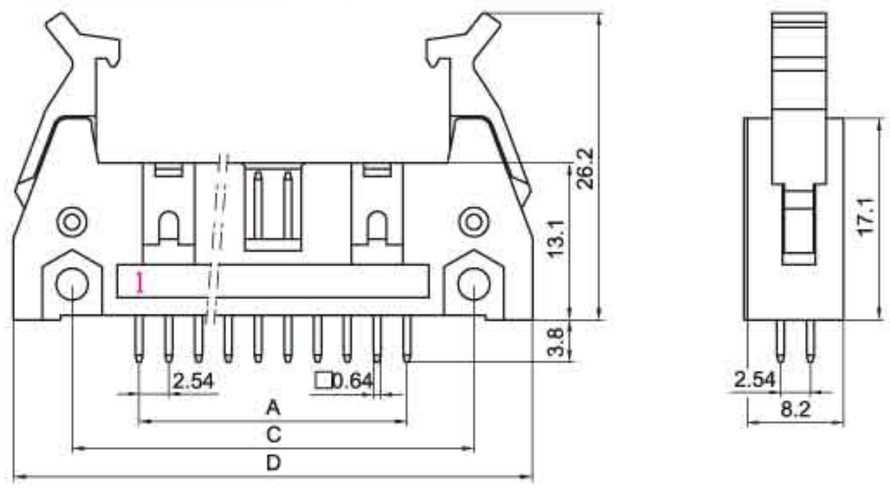

HX25432-WAS(DC2)

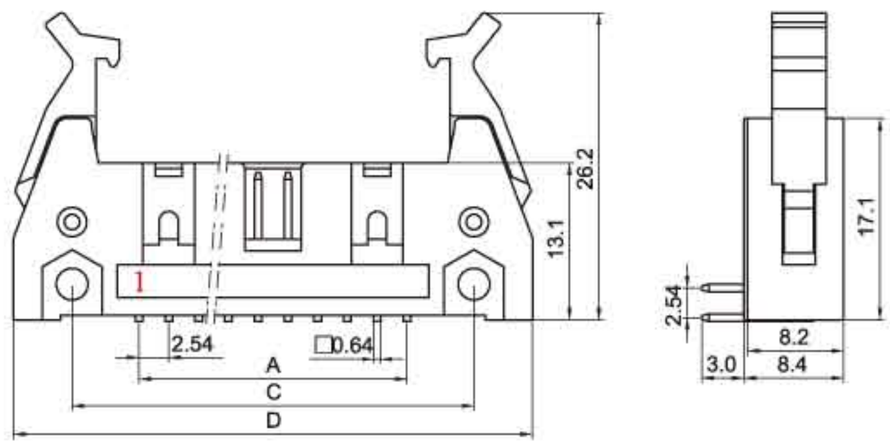

安装尺寸 MOUNTING MEASUREMENT

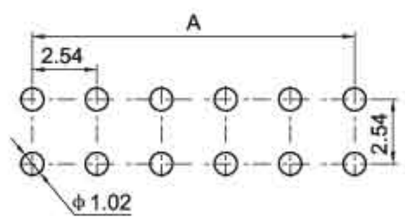

孔座 HOUSING(DC2)

线数 Poles	型号 Type DC2 牛角插头	尺寸Dimensions(mm) A	B
10	HX25432-10Y	10.16	17.10
14	HX25432-14Y	15.24	22.18
16	HX25432-16Y	17.78	24.72
20	HX25432-20Y	22.86	29.80
24	HX25432-24Y	27.94	34.88
26	HX25432-26Y	30.48	37.42
30	HX25432-30Y	35.56	42.50
34	HX25432-34Y	40.64	47.58
40	HX25432-40Y	48.26	55.20
50	HX25432-50Y	60.96	67.90
60	HX25432-60Y	73.66	80.60
64	HX25432-64Y	78.74	85.68

针座 WAFER(DC2、DC3)

线数 Poles	型号 Type DC3 简牛插座	DC2 牛角插座	尺寸Dimensions(mm) A	B	C	D
10	HX25432-10A/WA	HX25432-10AS/WAS	10.16	20.32	21.70	31.90
14	HX25432-14A/WA	HX25432-14AS/WAS	15.24	25.40	26.78	36.98
16	HX25432-16A/WA	HX25432-16AS/WAS	17.78	27.94	29.32	39.52
20	HX25432-20A/WA	HX25432-20AS/WAS	22.86	33.02	34.40	44.60
24	HX25432-24A/WA	HX25432-24AS/WAS	27.94	38.10	39.48	49.68
26	HX25432-26A/WA	HX25432-26AS/WAS	30.48	40.64	42.02	52.22
30	HX25432-30A/WA	HX25432-30AS/WAS	35.56	45.72	47.10	57.30
34	HX25432-34A/WA	HX25432-34AS/WAS	40.64	50.80	52.18	62.38
40	HX25432-40A/WA	HX25432-40AS/WAS	48.26	58.42	59.80	70.00
50	HX25432-50A/WA	HX25432-50AS/WAS	60.96	71.12	72.50	82.70
60	HX25432-60A/WA	HX25432-60AS/WAS	73.66	83.82	85.20	95.40
64	HX25432-64A/WA	HX25432-64AS/WAS	78.74	88.90	90.28	100.48

(25415)型条形连接器

(25415) Pressure Welding Bar Connector

间距（Pitch）：2.54mm（.100"）

技术参数 SPECIFICATIONS

- 线数（Poles）：4、5
- 适用线规（Applicable wires）：AWG28#～22#
- 适应基板厚度（Applicable PC board thickness）：1.6mm
- 温度范围（Temperature range）：-25℃～85℃
- 额定电压（Voltage rating）：250V.Ac/Dc
- 额定电流（Current rating）：3A
- 接触电阻（Contact resistance）：≤0.02Ω
- 绝缘电阻（Insulation resistance）：≥1000MΩ
- 耐压（Withstand voltage）：1000V.Ac/1 min
- 材料（Material）：
  针座（Wafer）：尼龙（PA66）UL94V-2(0)

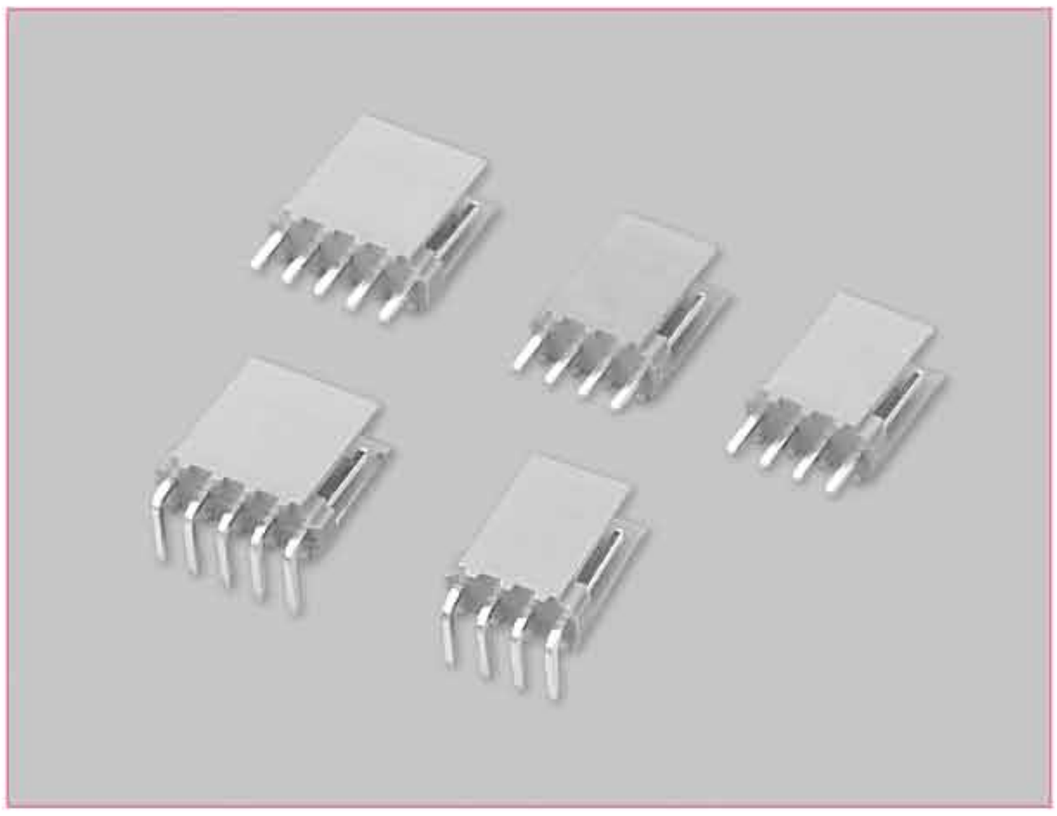

HX25415-4A

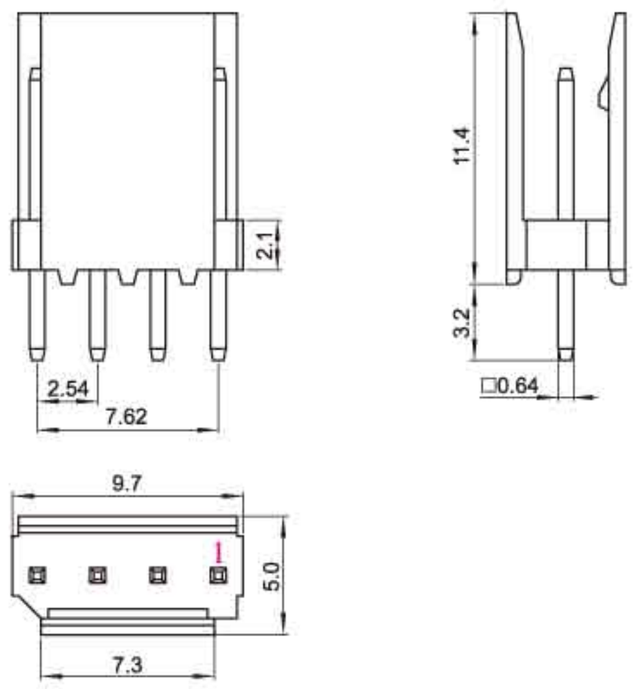

HX25415-5A

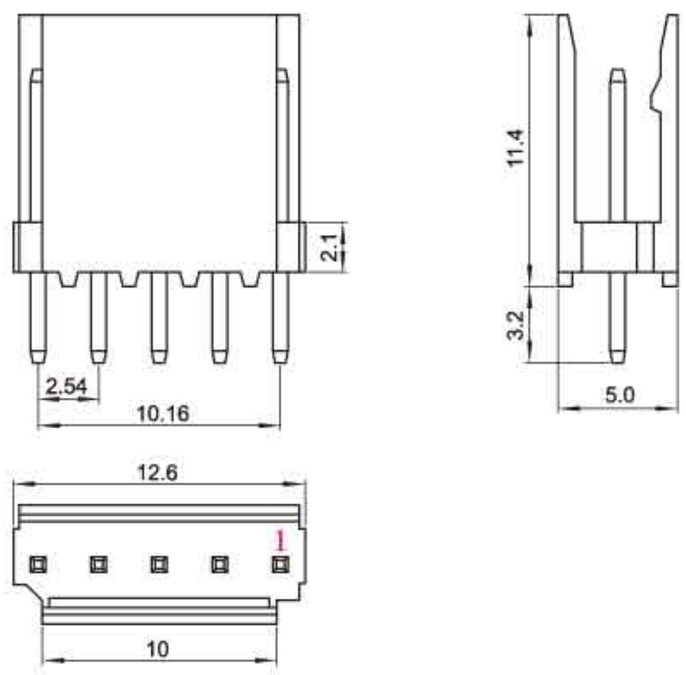

HX25415-4WA

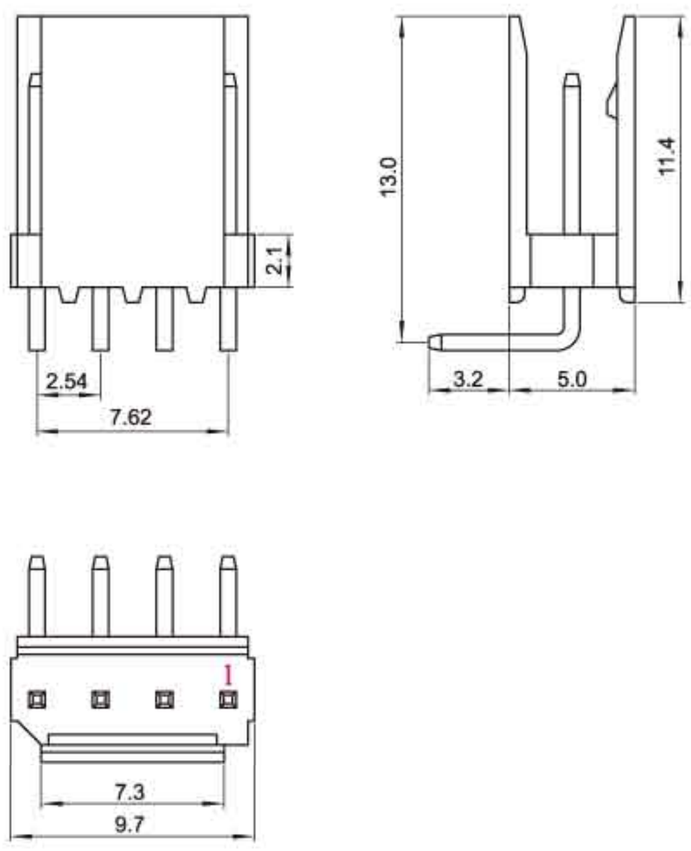

HX25415-5WA

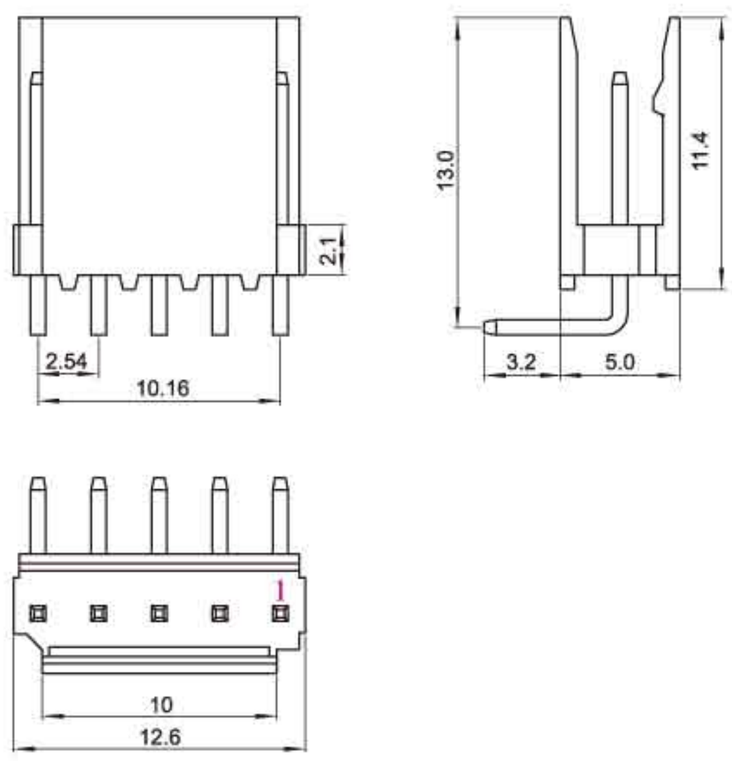

安装尺寸 MOUNTING MEASUREMENT

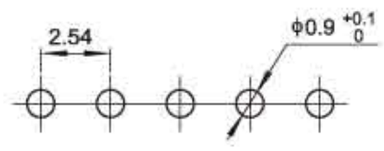

(43645、43640)型条形连接器

(43645、43640) Pressure Welding Bar Connector

间距（Pitch）：3.0mm（.118"）

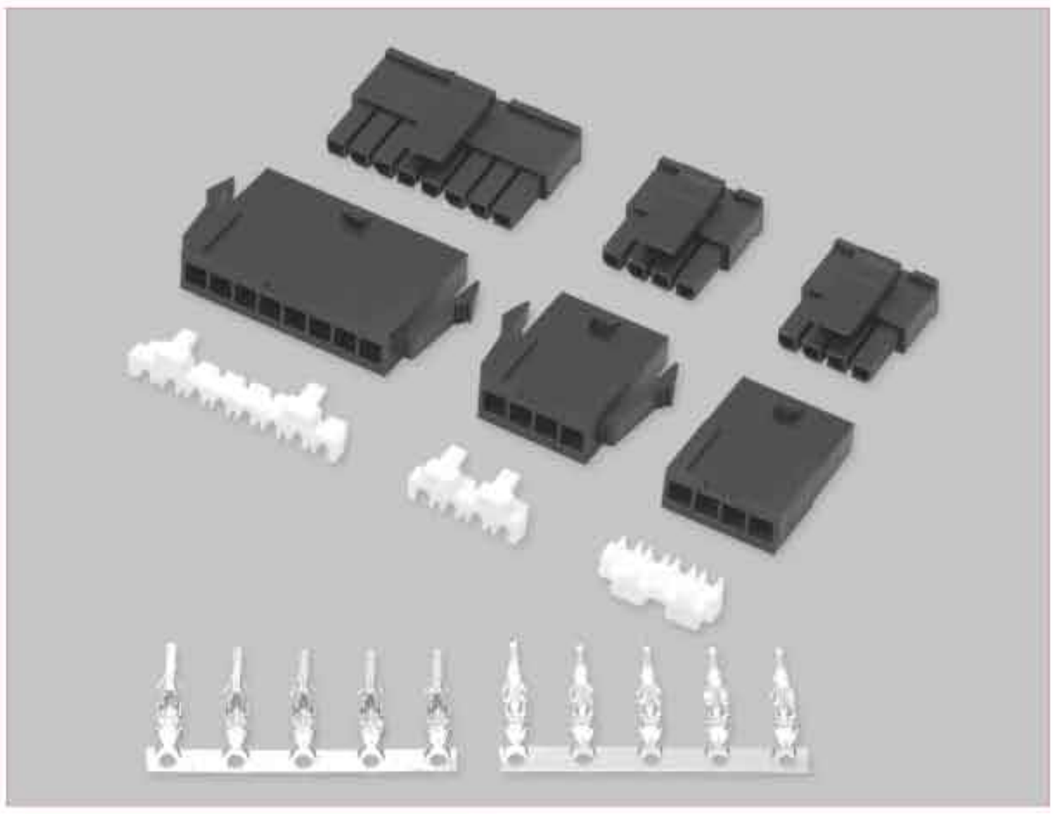

技术参数 SPECIFICATIONS

- 线数（Poles）：2～12
- 适用线规（Applicable wires）：AWG28#～22#
- 适应基板厚度（Applicable PC board thickness）：1.6mm
- 温度范围（Temperature range）：-25℃～85℃
- 额定电压（Voltage rating）：250V.Ac/Dc
- 额定电流（Current rating）：5A max
- 接触电阻（Contact resistance）：≤0.015Ω
- 绝缘电阻（Insulation resistance）：≥1000MΩ
- 耐压（Withstand voltage）：1000V.Ac/1min
- 材料（Material）：
  - 插头（Plug Housing）：尼龙（PA66) UL94V-2(0)
  - 插座（Receptacle）：尼龙（PA66) UL94V-2(0)
  - 插片（Retainer）：尼龙（PA66） UL94V-0
  - 端子（Terminal）：磷青铜（Phos.bronze Tin/plated)

端子 TERMINAL(43030、43031)

型号 Type	适用线规 Applicable wires		电线外径 O.D of wire ins	数 量 Quantity
	mm^2	AWG#	mm	
HX30001-PT	0.08～0.33	28～22	1.0～1.9	10000PCS/盘
HX30002-RT	0.08～0.33	28～22	1.0～1.9	10000PCS/盘

HX30001-PT(43030、小5556)

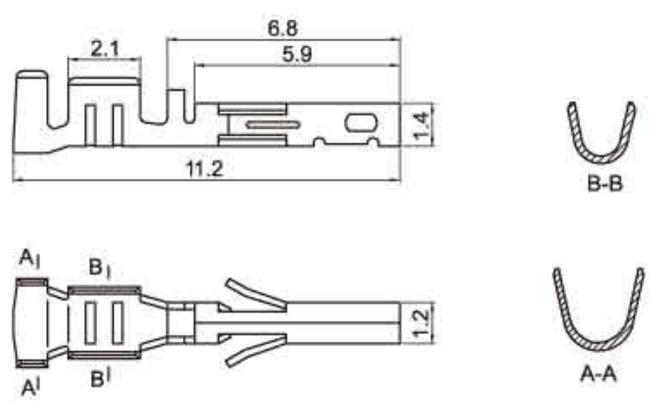

HX30001-P(43645)

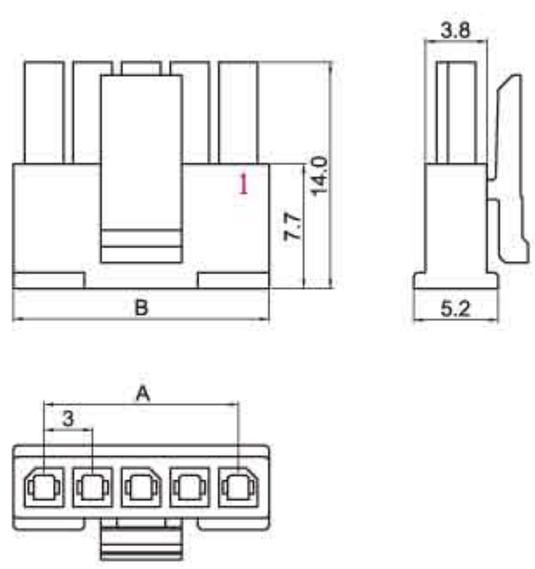

HX30001-S(43645)

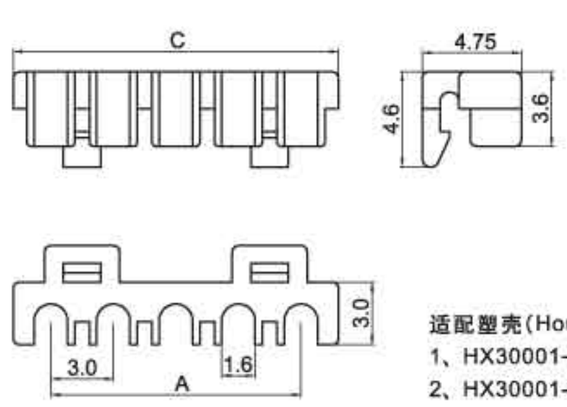

适配塑壳(Housing)：
1、HX30001-P(43645)
2、HX30001-R/RF(43640)

HX30002-RT(43031、小5558)

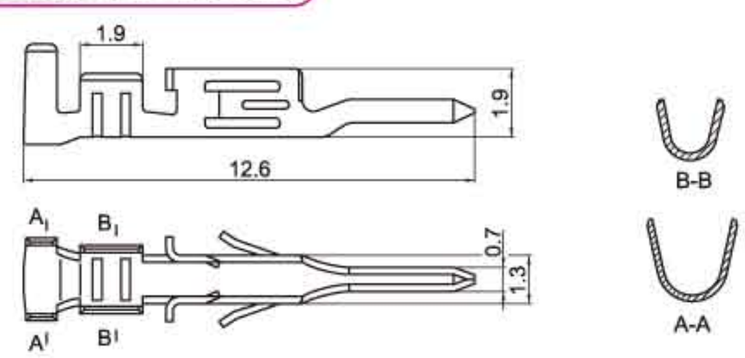

HX30001-R(43640)

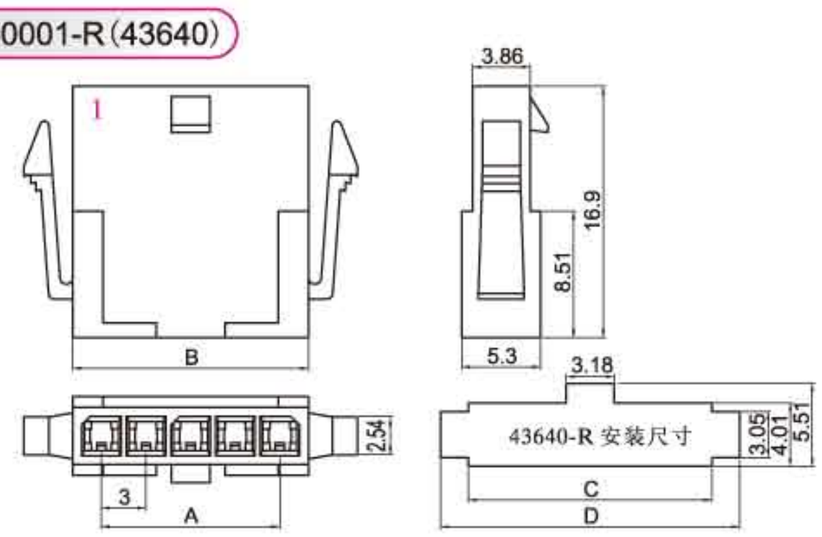

HX30001-RF(43640)

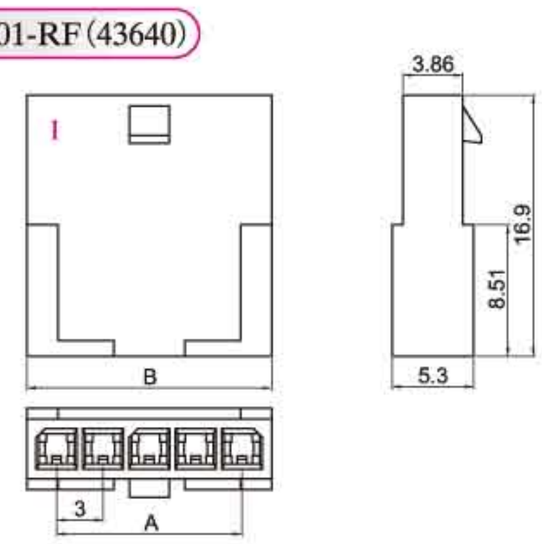

插头 PLUG HOUSING(43645)

线数 Poles	型号 Type	尺寸Dimensions(mm) A	B	C
2	HX30001-2P/S	3.0	6.8	6.6
3	HX30001-3P/S	6.0	9.8	9.6
4	HX30001-4P/S	9.0	12.8	12.6
5	HX30001-5P/S	12.0	15.8	15.6
6	HX30001-6P/S	15.0	18.8	18.6
7	HX30001-7P/S	18.0	21.8	21.6
8	HX30001-8P/S	21.0	24.8	24.6
9	HX30001-9P/S	24.0	27.8	27.6
10	HX30001-10P/S	27.0	30.8	30.6
11	HX30001-11P/S	30.0	33.8	33.6
12	HX30001-12P/S	33.0	36.8	36.6

插座 RECEPTACLE HOUSING(43640)

线数 Poles	型号 Type	尺寸Dimensions(mm) A	B	C	D
2	HX30001-2R/RF	3.0	6.85	7.21	10.90
3	HX30001-3R/RF	6.0	9.85	10.21	13.89
4	HX30001-4R/RF	9.0	12.85	13.21	16.89
5	HX30001-5R/RF	12.0	15.85	16.21	19.89
6	HX30001-6R/RF	15.0	18.85	19.21	22.88
7	HX30001-7R/RF	18.0	21.85	22.20	25.88
8	HX30001-8R/RF	21.0	24.85	25.20	28.88
9	HX30001-9R/RF	24.0	27.82	28.20	31.88
10	HX30001-10R/RF	27.0	30.85	31.21	34.87
11	HX30001-11R/RF	30.0	33.85	34.21	37.87
12	HX30001-12R/RF	33.0	36.85	37.22	40.87

TEL:0577-62117777 61220177 FAX:0577-62317697 62323797

（43645、43650）型条形连接器

（43645、43650）Pressure Welding Bar Connector

间距（Pitch）：3.0mm（.118"）

技术参数 SPECIFICATIONS

- 线数（Poles）：2～12
- 适用线规（Applicable wires）：AWG28#～22#
- 适应基板厚度（Applicable PC board thickness）：1.5～1.6mm
- 温度范围（Temperature range）：-25℃～85℃
- 额定电压（Voltage rating）：250V.Ac/Dc
- 额定电流（Current rating）：5A max
- 接触电阻（Contact resistance）：≤0.015Ω
- 绝缘电阻（Insulation resistance）：≥1000MΩ
- 耐压（Withstand voltage）：1000V.Ac/1min
- 材料（Material）：
  - 孔座（Housing）：尼龙（PA66) UL94V-2(0)
  - 针座（Wafer）：尼龙（PA66) UL94V-2(0)
  - 端子（Terminal）：磷青铜（Phos.bronze Tin/plated）

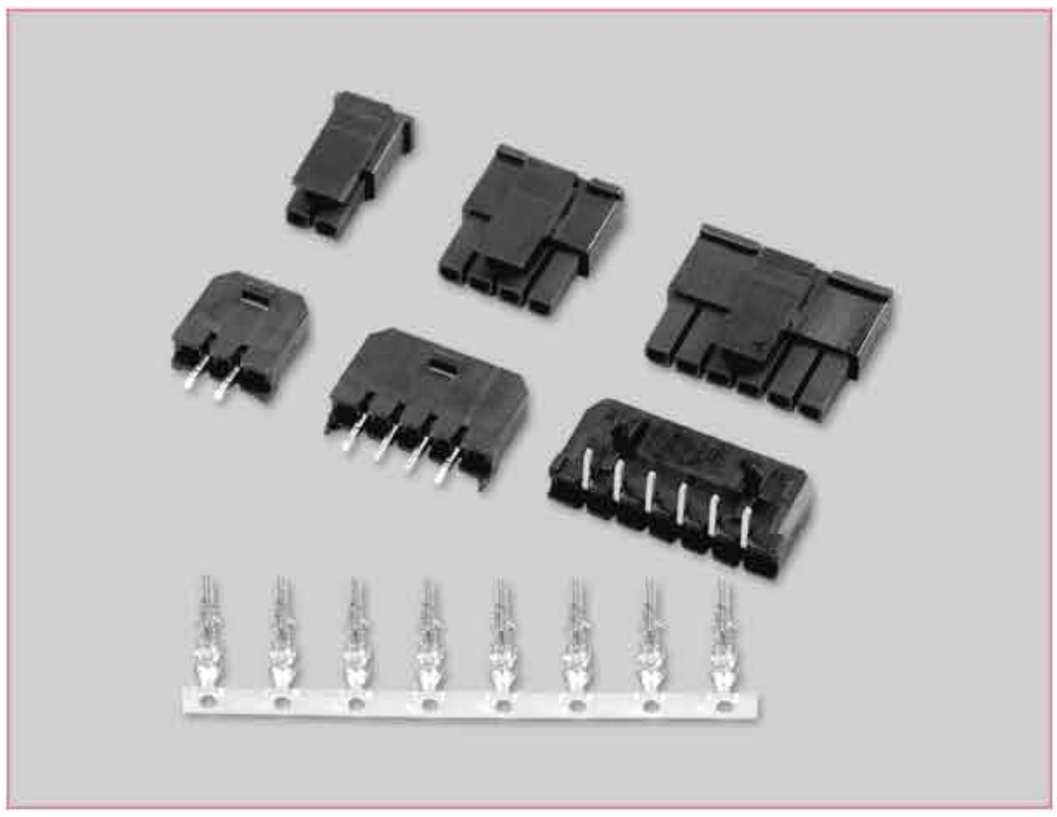

HX30001-A（43650）

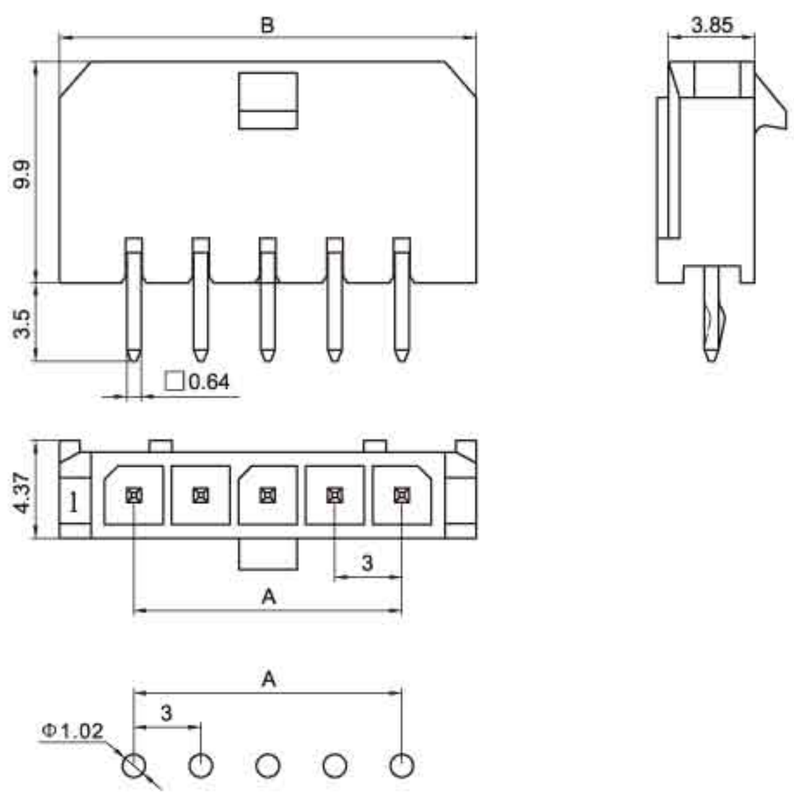

安装尺寸 MOUNTING MEASUREMENT

HX30001-DA（43650）

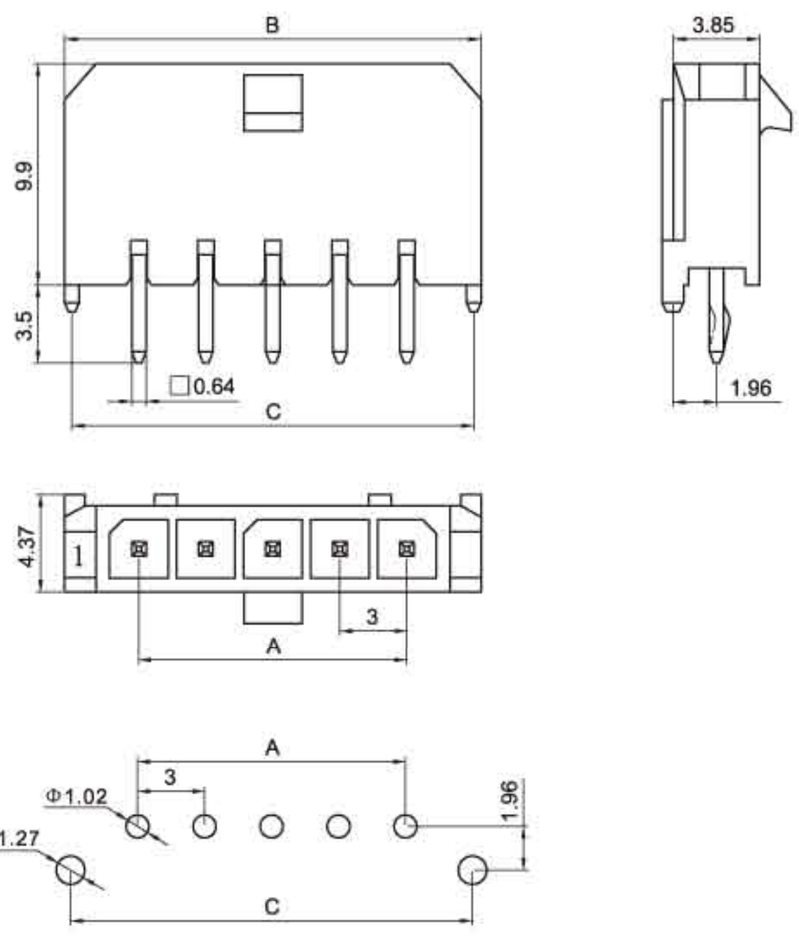

安装尺寸 MOUNTING MEASUREMENT

端子 TERMINAL

端子与HX30001-PT（43030）型端子通用(P113)
Terminal is interchangeable with HX30001-PT（43030）Terminal(P113)

插头 PLUG HOUSING

- 插头 PLUG HOUSING：

插头与HX30001-P（43645）型插头通用(P113)
Housing is interchangeable with HX30001-P（43645）Plug housing(P113)

HX30001-WA（43650）

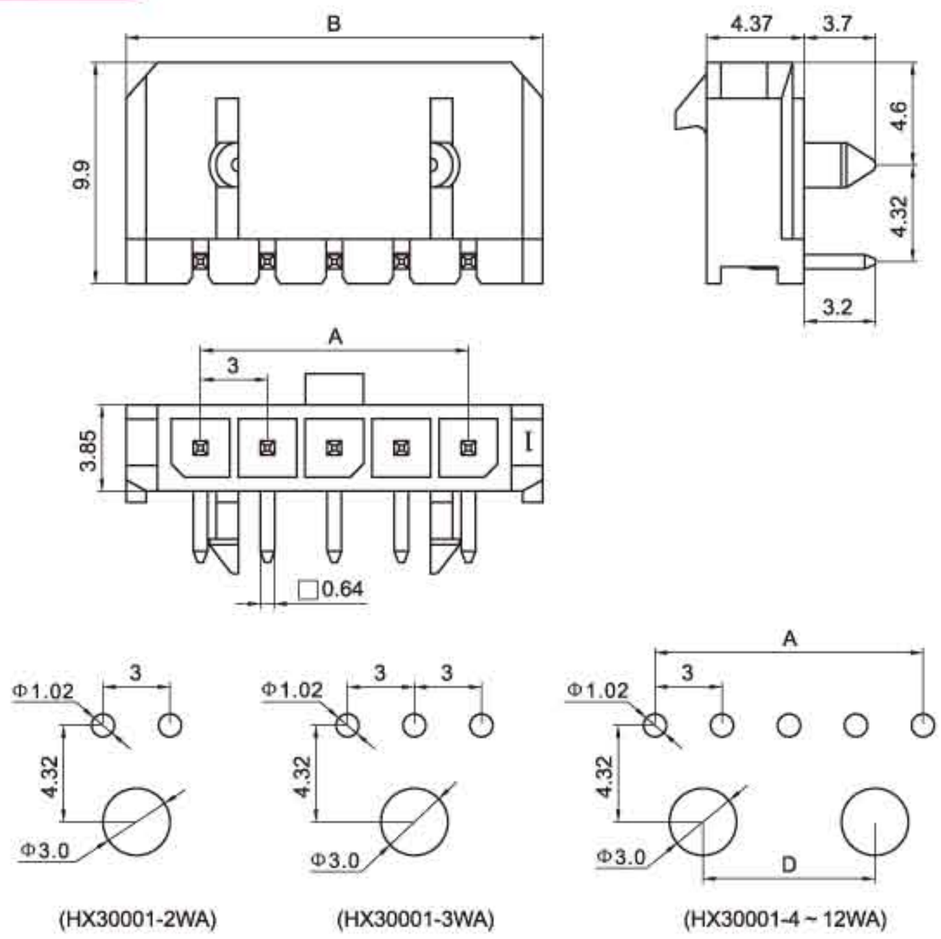

安装尺寸 MOUNTING MEASUREMENT

针座 WAFER（43650）

线数 Poles	型号 Type 直式(180°)	型号 Type 弯式(90°)	尺寸 Dimensions(mm) A	B	C	D
2	HX30001-2A/DA	HX30001-2WA	3.0	9.7	9.0	0
3	HX30001-3A/DA	HX30001-3WA	6.0	12.7	12.0	0
4	HX30001-4A/DA	HX30001-4WA	9.0	15.7	15.0	4.7
5	HX30001-5A/DA	HX30001-5WA	12.0	18.7	18.0	7.7
6	HX30001-6A/DA	HX30001-6WA	15.0	21.7	21.0	10.7
7	HX30001-7A/DA	HX30001-7WA	18.0	24.7	24.0	13.7
8	HX30001-8A/DA	HX30001-8WA	21.0	27.7	27.0	16.7
9	HX30001-9A/DA	HX30001-9WA	24.0	30.7	30.0	19.7
10	HX30001-10A/DA	HX30001-10WA	27.0	33.7	33.0	22.7
11	HX30001-11A/DA	HX30001-11WA	30.0	36.7	36.0	25.7
12	HX30001-12A/DA	HX30001-12WA	33.0	39.7	39.0	28.7

(43020、43025)型条形连接器

(43020、43025) Pressure Welding Bar Connector

间距（Pitch）:3.0mm（.118"）

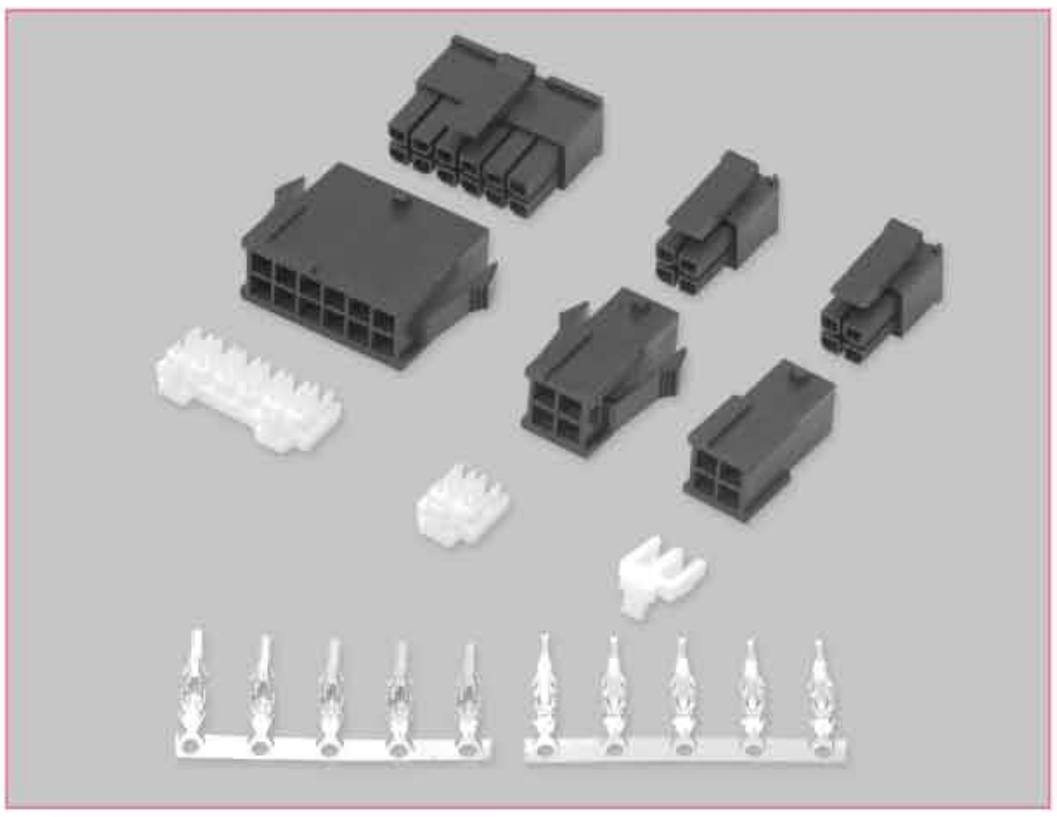

技术参数 SPECIFICATIONS

- 线数（Poles）：2～24
- 适用线规（Applicable wires）：AWG28#～22#
- 适应基板厚度（Applicable PC board thickness）：1.6mm
- 温度范围（Temperature range）：-25℃～85℃
- 额定电压（Voltage rating）：250V.Ac/Dc
- 额定电流（Current rating）：5A max
- 接触电阻（Contact resistance）：≤0.015Ω
- 绝缘电阻（Insulation resistance）：≥1000MΩ
- 耐压（Withstand voltage）：1000V.Ac/1min
- 材料（Material）：
  - 插头（Plug Housing）：尼龙（PA66) UL94V-2(0)
  - 插座（Receptacle housing）：尼龙（PA66) UL94V-2(0)
  - 插片（Retainer）：尼龙（PA66） UL94V-0
  - 端子（Terminal）：磷青铜（Phos.bronze Tin/plated）

端子 TERMINAL(43030、43031)

型号 Type	适用线规 Applicable wires		电线外径 O.D of wire ins	数量 Quantity
	mm^2	AWG#	mm	
HX30001-PT	0.08～0.33	28～22	1.0～1.9	10000PCS/盘
HX30002-RT	0.08～0.33	28～22	1.0～1.9	10000PCS/盘

HX30001-PT(43030、小5556)

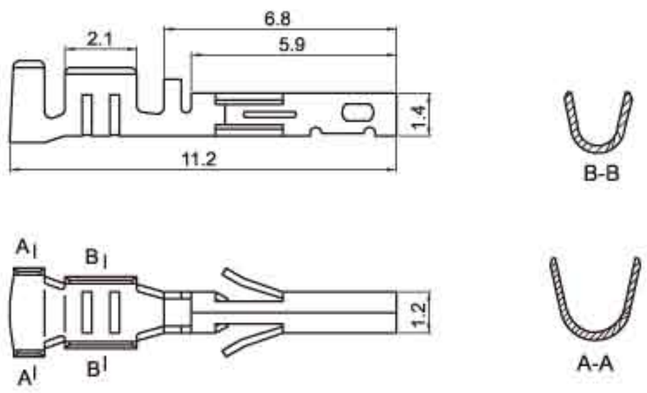

HX30002-P(43025)

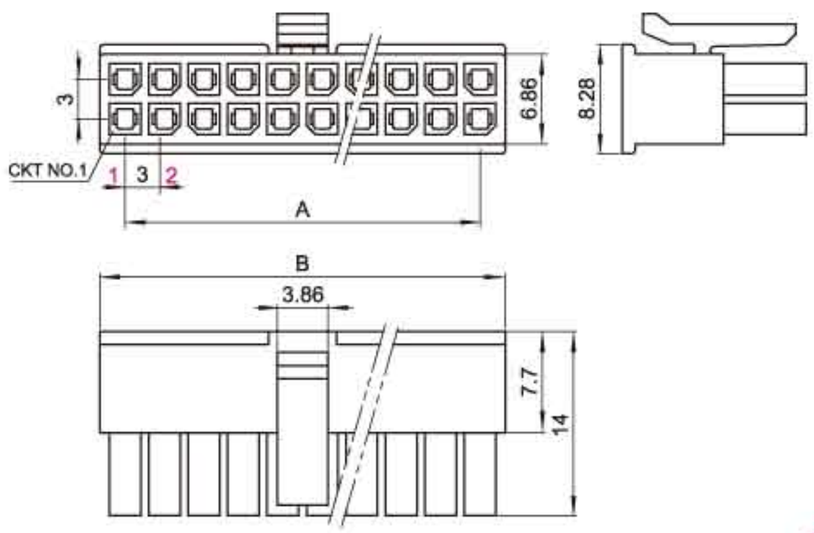

HX30002-S(43025)

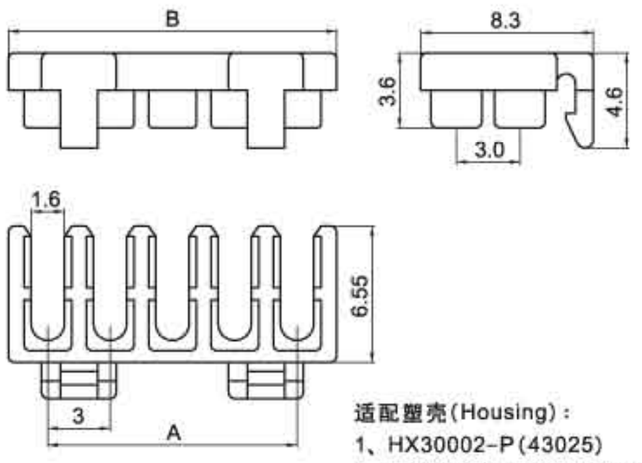

适配塑壳(Housing)：
1、HX30002-P(43025)
2、HX30002-R/RF(43020)

HX30002-RT(43031、小5558)

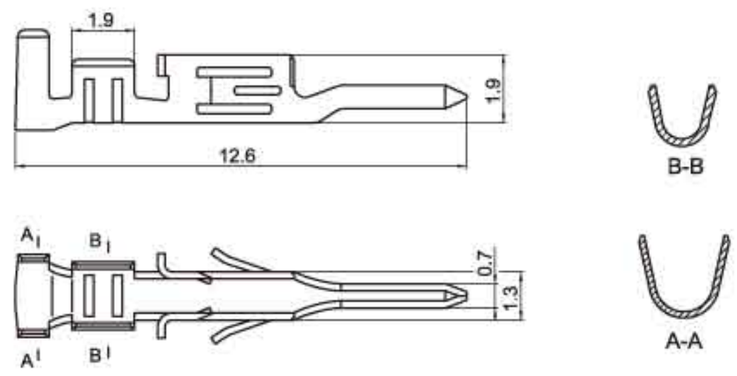

HX30002-R(43020)

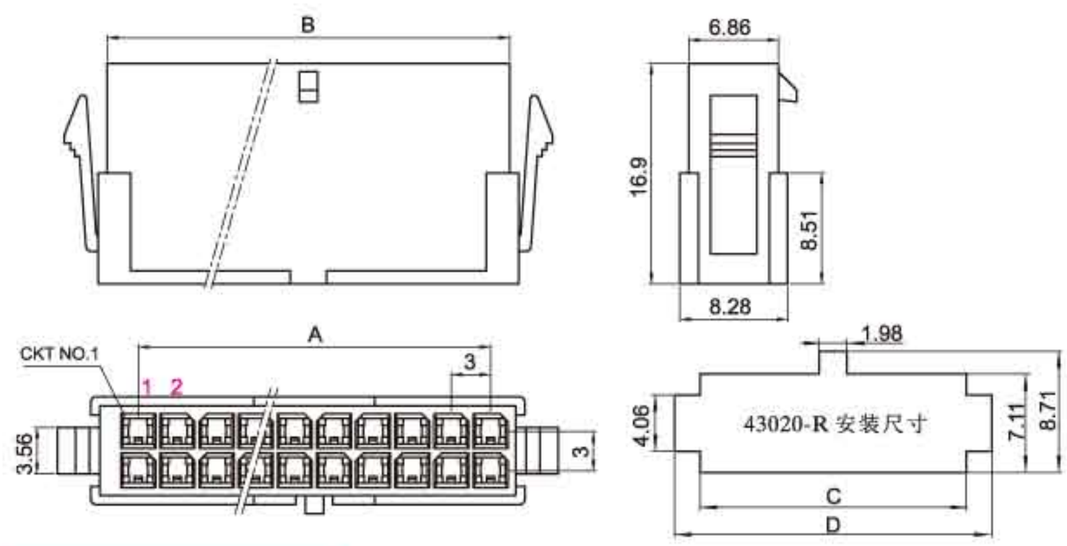

HX30002-RF(43020)

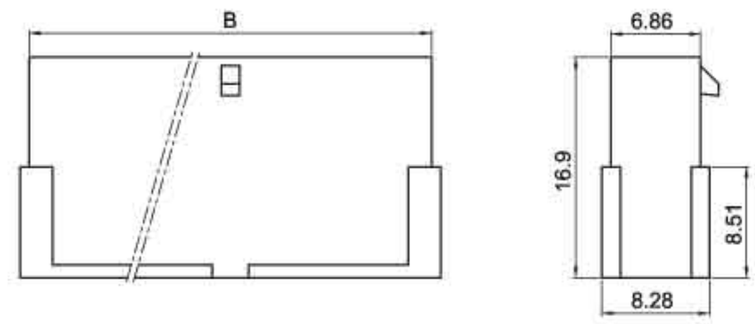

插头 PLUG HOUSING(43025)

线数 Poles	型号 Type		尺寸Dimensions(mm) A	B
2	HX30002-2P	HX30002-2S	0	3.86
4	HX30002-4P	HX30002-4S	3.0	6.85
6	HX30002-6P	HX30002-6S	6.0	9.85
8	HX30002-8P	HX30002-8S	9.0	12.85
10	HX30002-10P	HX30002-10S	12.0	15.85
12	HX30002-12P	HX30002-12S	15.0	18.85
14	HX30002-14P	HX30002-14S	18.0	21.85
16	HX30002-16P	HX30002-16S	21.0	24.85
18	HX30002-18P	HX30002-18S	24.0	27.85
20	HX30002-20P	HX30002-20S	27.0	30.85
22	HX30002-22P	HX30002-22S	30.0	33.85
24	HX30002-24P	HX30002-24S	33.0	36.85

插座 RECEPTACLE HOUSING(43020)

线数 Poles	型号 Type	尺寸Dimensions(mm) A	B	C	D
2	HX30002-2R/RF	0	3.86	4.21	7.90
4	HX30002-4R/RF	3.0	6.85	7.21	10.90
6	HX30002-6R/RF	6.0	9.85	10.21	13.89
8	HX30002-8R/RF	9.0	12.85	13.21	16.89
10	HX30002-10R/RF	12.0	15.85	16.21	19.89
12	HX30002-12R/RF	15.0	18.85	19.21	22.89
14	HX30002-14R/RF	18.0	21.85	22.20	25.88
16	HX30002-16R/RF	21.0	24.85	25.20	28.88
18	HX30002-18R/RF	24.0	27.85	28.20	31.88
20	HX30002-20R/RF	27.0	30.85	31.22	34.88
22	HX30002-22R/RF	30.0	33.85	34.22	37.87
24	HX30002-24R/RF	33.0	36.85	37.22	40.87

(43025、43045)型条形连接器

(43025、43045) Pressure Welding Bar Connector

间距（Pitch）：3.0mm（.118"）

技术参数 SPECIFICATIONS

- 线数（Poles）：2～24
- 适用线规（Applicable wires）：AWG28#～22#
- 适应基板厚度（Applicable PC board thickness）：1.5～1.6mm
- 温度范围（Temperature range）：-25℃～85℃
- 额定电压（Voltage rating）：250V.Ac/Dc
- 额定电流（Current rating）：5A max
- 接触电阻（Contact resistance）：≤0.015Ω
- 绝缘电阻（Insulation resistance）：≥1000MΩ
- 耐压（Withstand voltage）：1000V.Ac/1min
- 材料（Material）：
  - 插头（Plug Housing）：尼龙（PA66) UL94V-2(0)
  - 针座（Wafer）：尼龙（PA66) UL94V-2(0)
  - 端子（Terminal）：磷青铜（Phos.bronze Tin/plated)

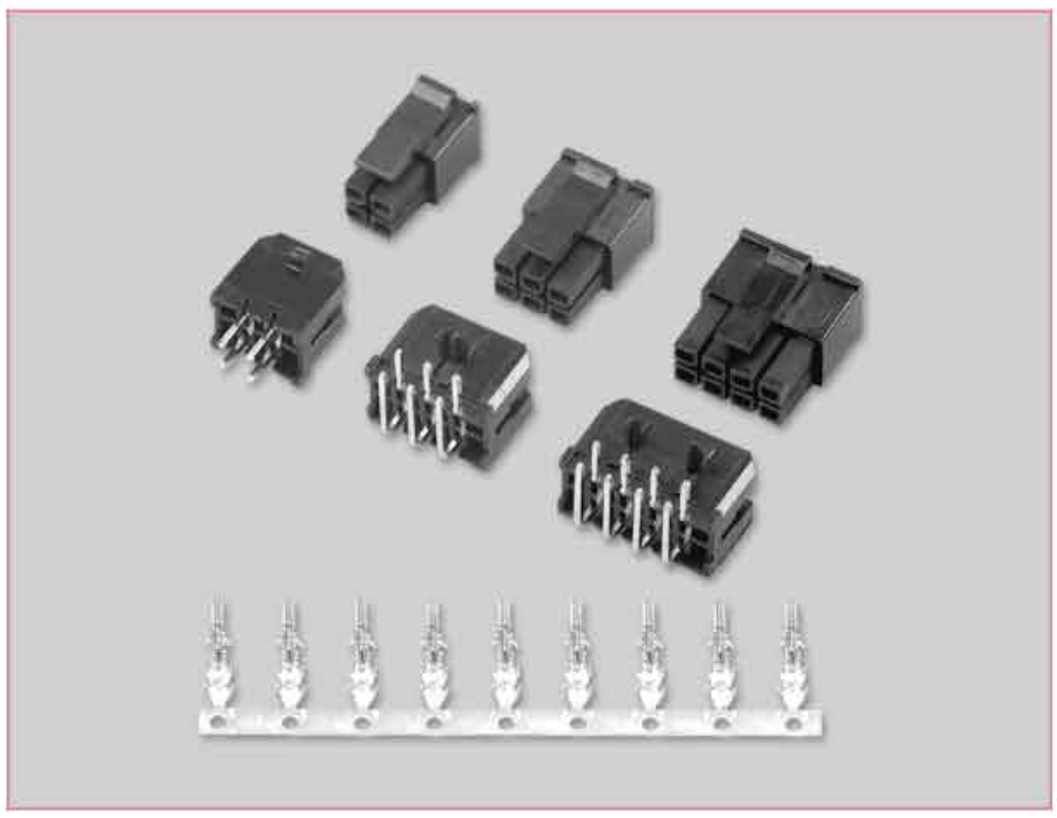

HX30002-A (43045)

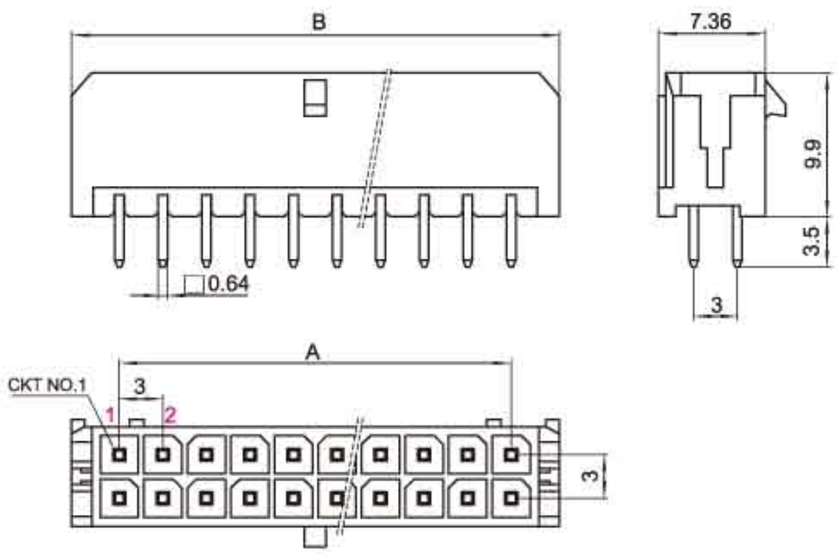

HX30002-WA (43045)

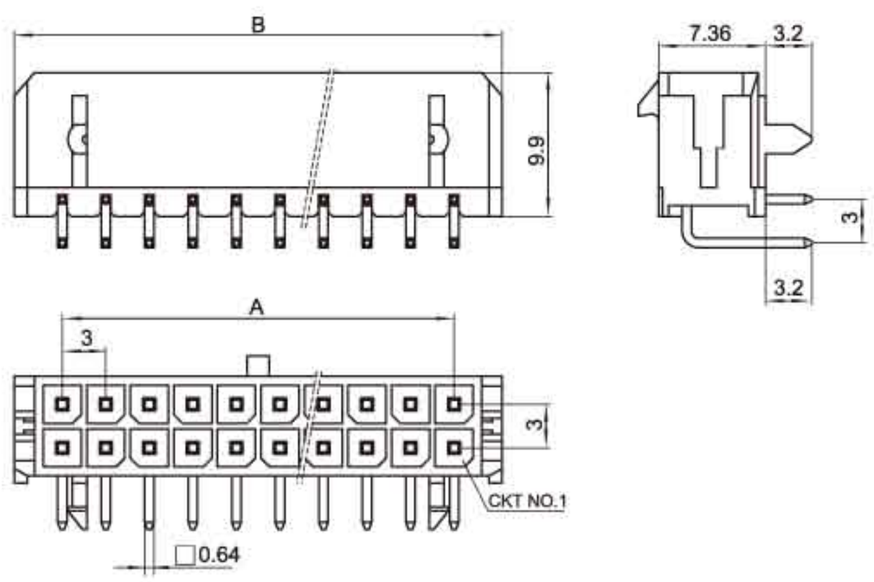

安装尺寸 MOUNTING MEASUREMENT

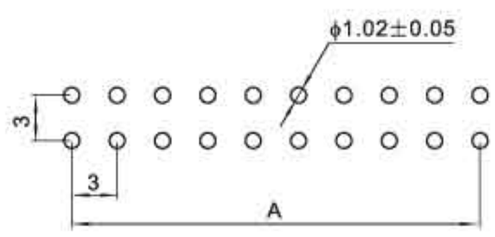

2～24A

安装尺寸 MOUNTING MEASUREMENT

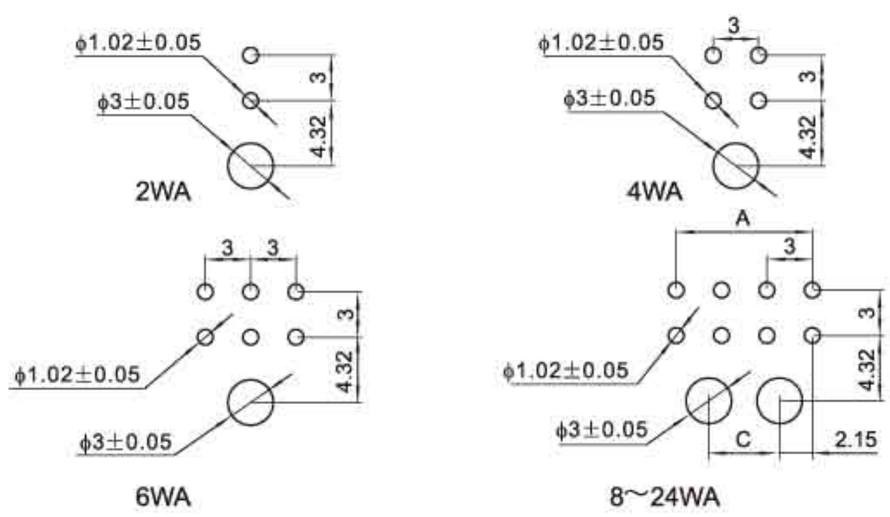

针座 WAFER (43045)

线数 Poles	型号 Type		尺寸 Dimensions(mm)		
	直式（180°）	弯式（90°）	A	B	C
2	HX30002-2A	HX30002-2WA	0	6.6	0
4	HX30002-4A	HX30002-4WA	3.0	9.6	0
6	HX30002-6A	HX30002-6WA	6.0	12.6	0
8	HX30002-8A	HX30002-8WA	9.0	15.6	4.7
10	HX30002-10A	HX30002-10WA	12.0	18.6	7.7
12	HX30002-12A	HX30002-12WA	15.0	21.6	10.7
14	HX30002-14A	HX30002-14WA	18.0	24.6	13.7
16	HX30002-16A	HX30002-16WA	21.0	27.6	16.7
18	HX30002-18A	HX30002-18WA	24.0	30.6	19.7
20	HX30002-20A	HX30002-20WA	27.0	33.6	22.7
22	HX30002-22A	HX30002-22WA	30.0	36.6	25.7
24	HX30002-24A	HX30002-24WA	33.0	39.6	28.7

端子 TERMINAL

端子与HX30001-PT（43030）型端子通用(P115)
Terminal is interchangeable with HX30001-PT（43030）Terminal (P115)

插头 PLUG HOUSING

- 插头 PLUG HOUSING：

插头与HX30002-P（43025）型插头通用(P115)
Housing is interchangeable with HX30002-P（43025）Plug housing (P115)

(30003)型条形连接器
(30003) Pressure Welding Bar Connector

间距（Pitch）:3.0mm（.118"）

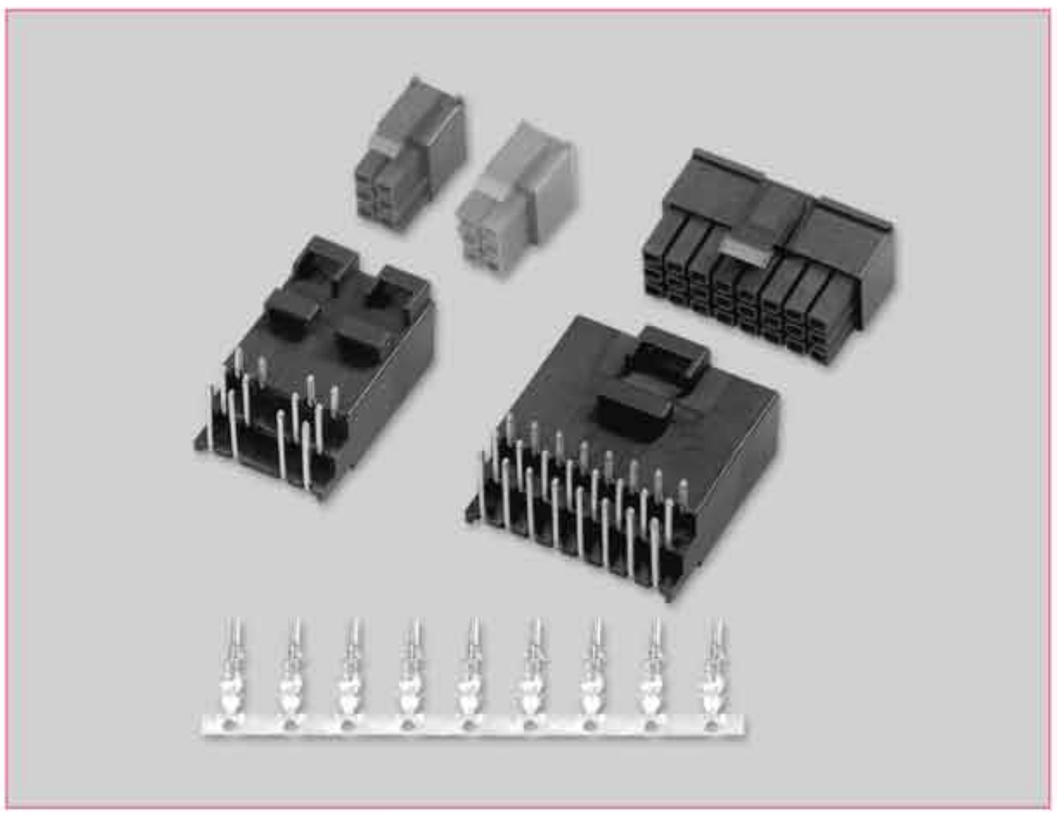

技术参数 SPECIFICATIONS

- 线数（Poles）：6、12、24
- 适用线规（Applicable wires）：AWG28#～22#
- 适应基板厚度（Applicable PC board thickness）：1.6mm
- 温度范围（Temperature range）：-25℃～85℃
- 额定电压（Voltage rating）：250V.Ac/Dc
- 额定电流（Current rating）：5A max
- 接触电阻（Contact resistance）：≤0.02Ω
- 绝缘电阻（Insulation resistance）：≥1000MΩ
- 耐压（Withstand voltage）：1000V.Ac/1min
- 材料（Material）：
  - 孔座（Housing）：尼龙（PA66) UL94V-2(0)
  - 针座（Wafer）：尼龙（PA66) UL94V-2(0)
  - 端子（Terminal）：磷青铜（Phos.bronze Tin/plated)

端子 TERMINAL(43030)

型号 Type	适用线规 Applicable wires		电线外径 O.D of wire ins	数 量 Quantity
	mm²	AWG#	mm	
HX30001-PT	0.08～0.33	28～22	1.0～1.9	10000PCS/盘

HX30001-PT(43030、小型5566)

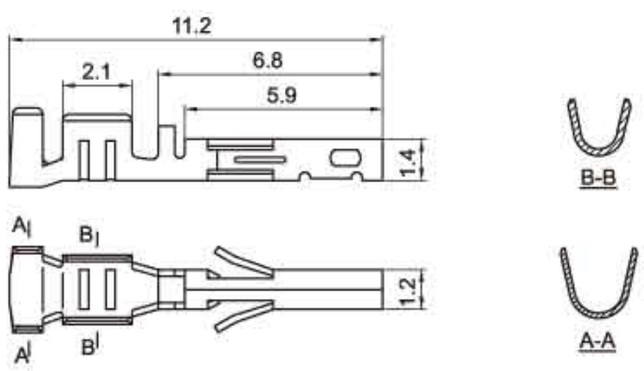

HX30003-6PA(蓝色)

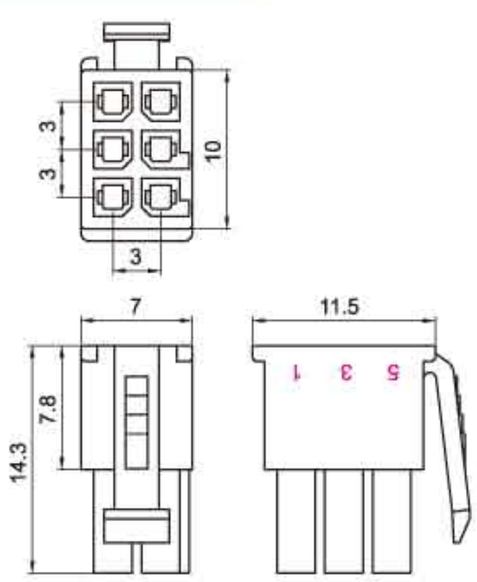

HX30003-6PB(红色)

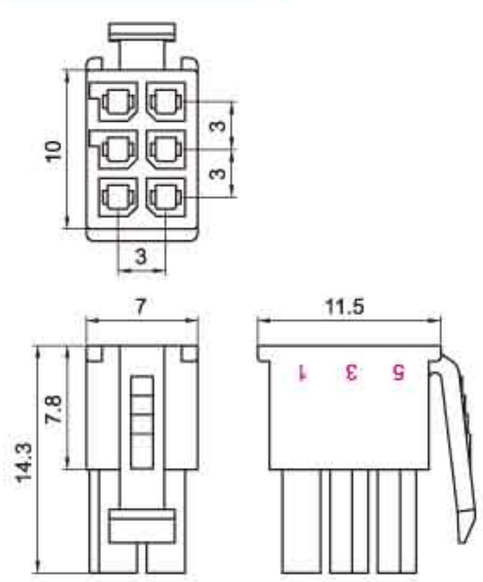

HX30003-12WA

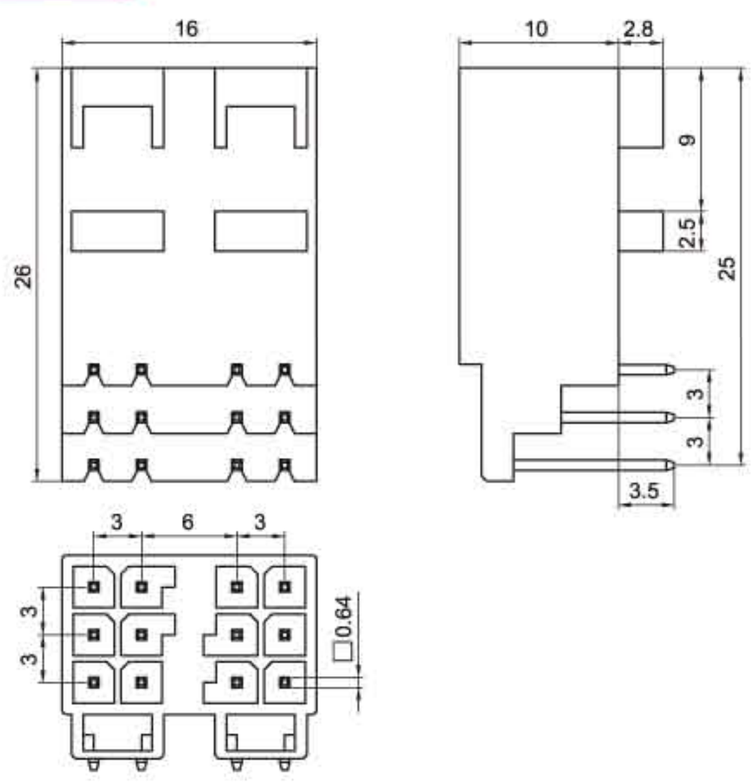

HX30003-24P(黑色)

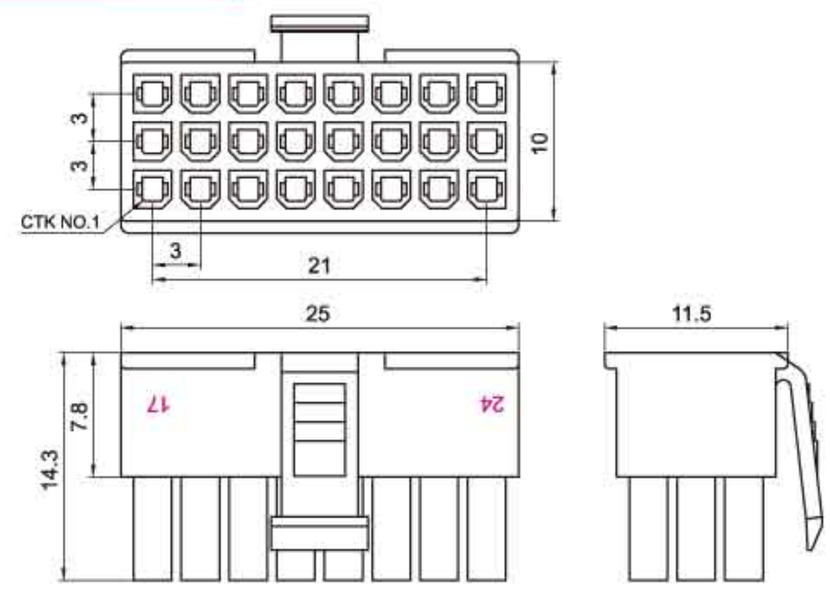

HX30003-24WA

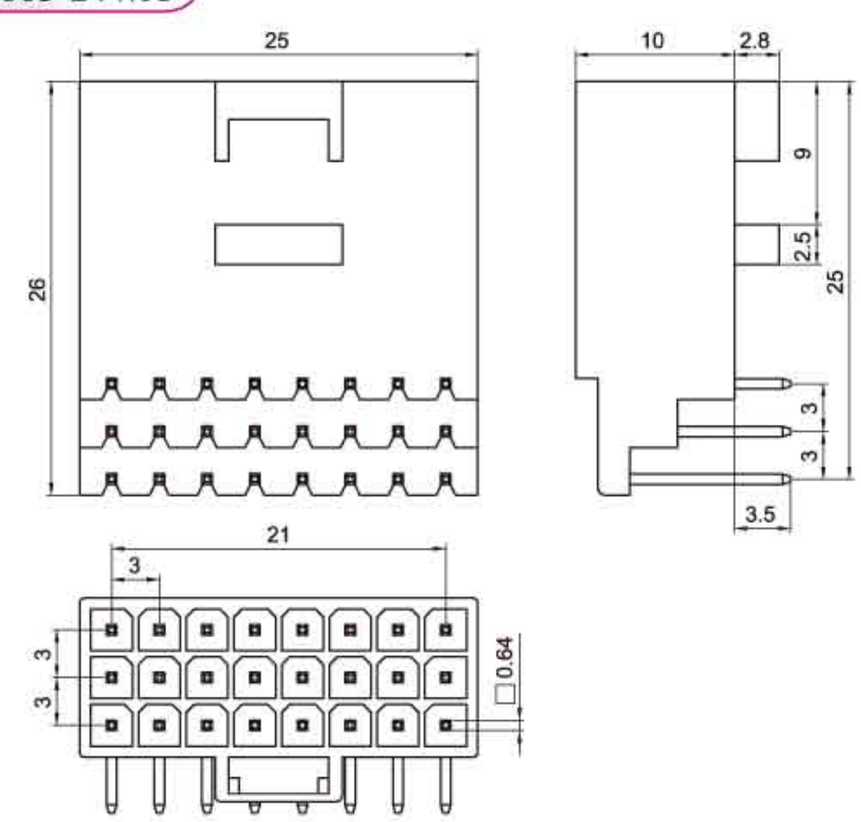

安装尺寸 MOUNTING MEASUREMENT

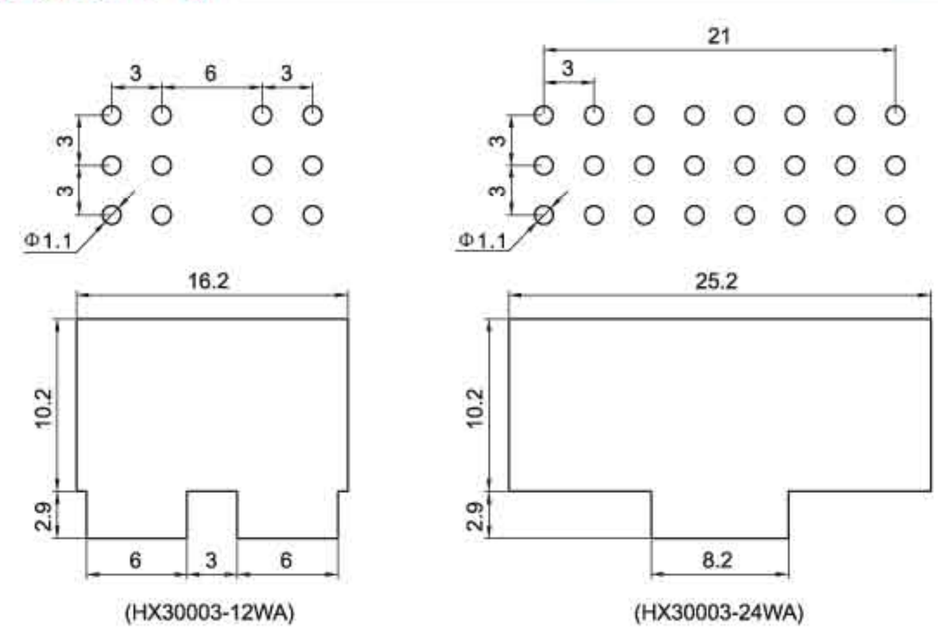

TEL:0577-62117777 61220177 FAX:0577-62317697 62323797

（5500 、5600）型条形连接器

（5500 、5600）Pressure Welding Bar Connector

间距（Pitch）：3.7mm（.146"）

技术参数 SPECIFICATIONS

- 线数（Poles）：2、3、4、6、9、12
- 适用线规（Applicable wires）：AWG28#～18#
- 温度范围（Temperature range）：-25℃～85℃
- 额定电压（Voltage rating）：250V.Ac/Dc
- 额定电流（Current rating）：6A max
- 接触电阻（Contact resistance）：≤0.015Ω
- 绝缘电阻（Insulation resistance）：≥1000MΩ
- 耐压（Withstand voltage）：1500V.Ac/1min
- 材料（Material）：
  - 插头（Plug housing）：尼龙（PA66) UL94V-2(0)
  - 插座（Receptacle housing）：尼龙（PA66) UL94V-2(0)
  - 端子（Terminal）：磷青铜（Phos.bronze Tin/plated)

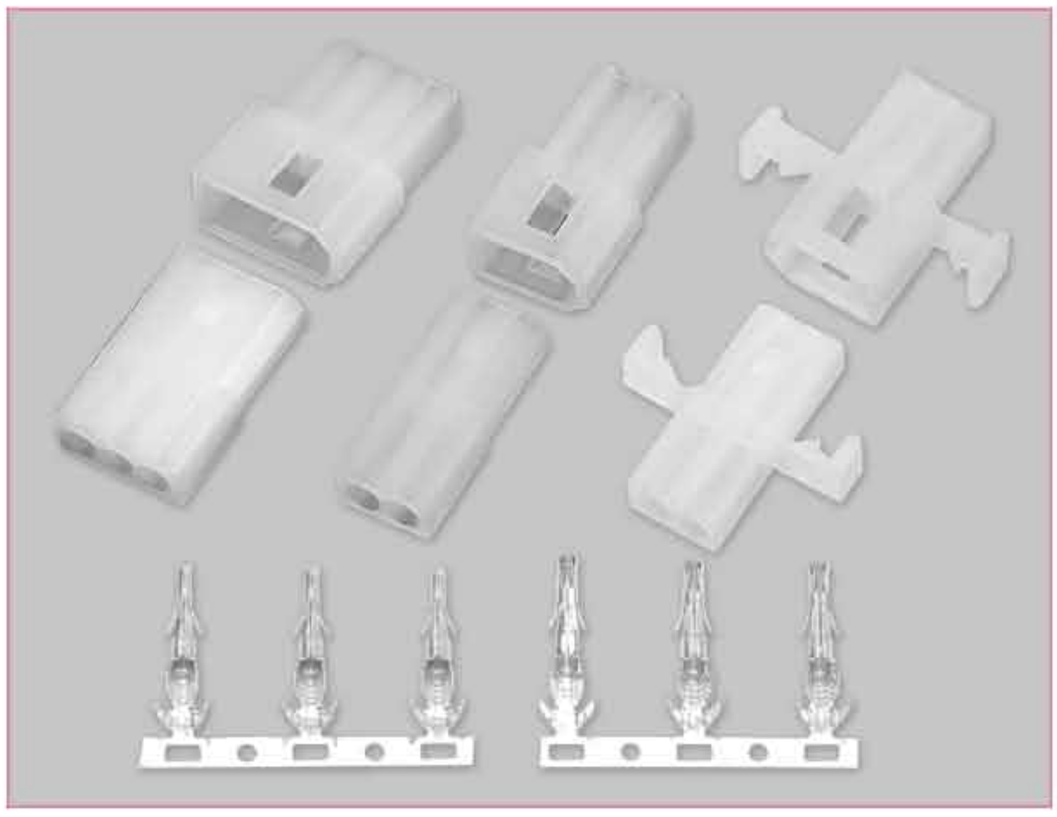

端子 TERMINAL(CL014/OTP)

型号 Type	适用线规 Applicable wires		电线外径 O.D of wire ins	数量 Quantity
	mm²	AWG#	mm	
HX45000-PT	0.2～0.75	24～18	1.5～3.0	3500PCS/盘
HX45001-RT	0.2～0.75	24～18	1.5～3.0	3500PCS/盘
HX45000-01PT	0.09～0.3	28～22	0.9～1.7	4000PCS/盘
HX45001-01RT	0.09～0.3	28～22	0.9～1.7	4000PCS/盘

线数 Poles	型号 Type	尺寸Dimensions(mm) A	B
2	HX37001-2PL	12.83	6.73
3	HX37001-3PL	16.51	6.73
4(1X4)	HX37001-4PL	19.94	6.60
4(2X2)	HX37001-4PLN	12.85	10.16
6	HX37001-6PL	12.83	14.02
9	HX37001-9PL	16.51	14.02

线数 Poles	型号 Type	尺寸Dimensions(mm) C	D
2	HX37002-2RL	15.47	8.08
3	HX37002-3RL	19.15	8.08
4(1X4)	HX37002-4RL	21.97	7.92
4(2X2)	HX37002-4RLN	15.62	11.81
6	HX37002-6RL	15.62	15.42
9	HX37002-9RL	19.10	15.62

安装尺寸

MOUNTING MEASUREMENT

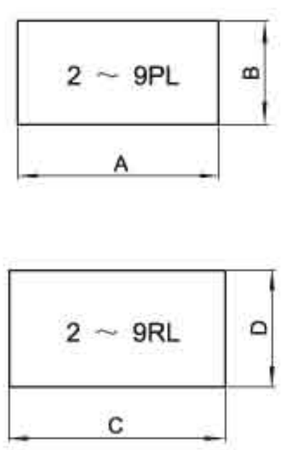

线数 (Poles)	额定电压 (Voltage rating)	额定电流 (Current rating)	插头（ Plug Housing ）	插座（ Receptacle Housing ）
2	250V	6A	HX37001-2P (5500) 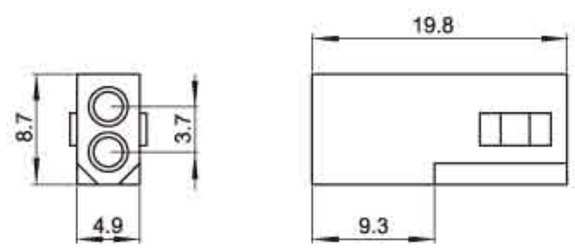	HX37002-2R (5600) 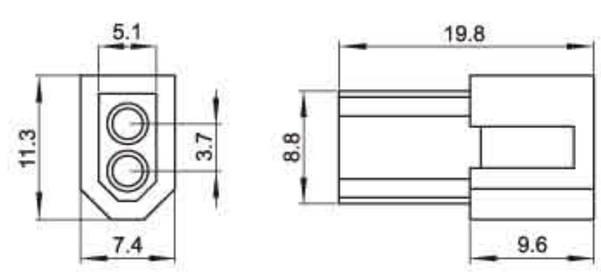
2	250V	6A	HX37001-2PL (5500) 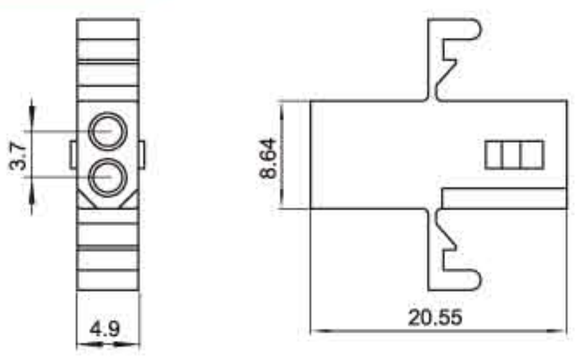	HX37002-2RL (5600) 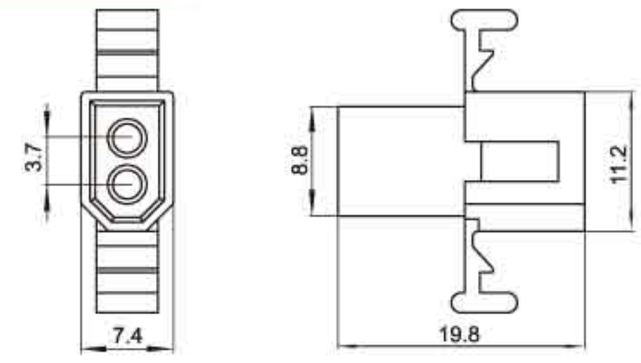

HX45000-PT (CL014/OTP)

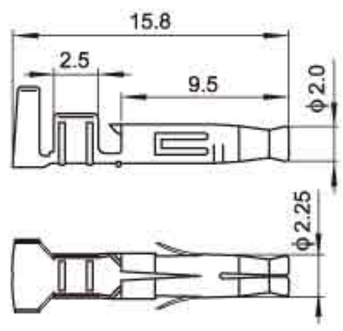

HX45001-RT (CL014/OTP)

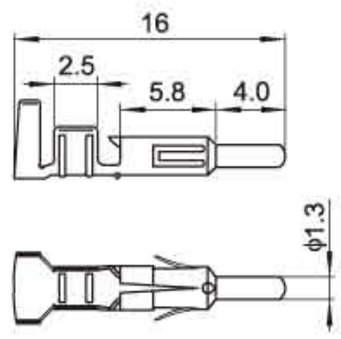

（5500 、5600）型条形连接器

（5500 、5600）Pressure Welding Bar Connector

间距（Pitch）：3.7mm（.146"）

线数 (Poles)	额定电压 (Voltage rating)	额定电流 (Current rating)	插头（ Plug Housing ）	插座（ Receptacle Housing ）
3	250V	6A	HX37001-3P (5500) 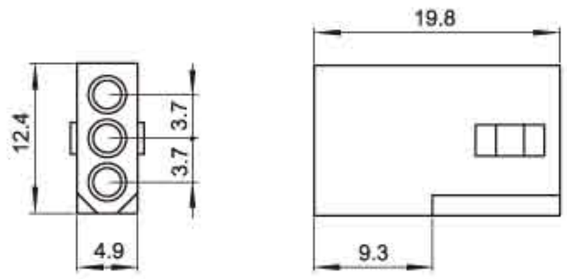	HX37002-3R (5600) 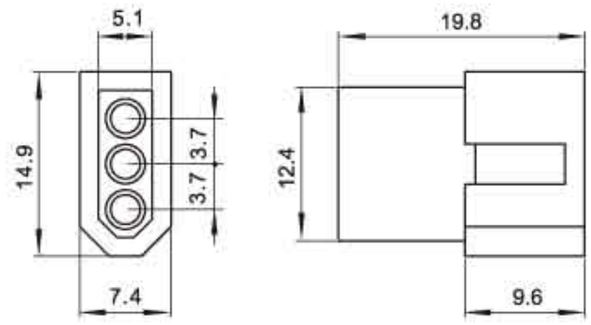
3	250V	6A	HX37001-3PL (5500) 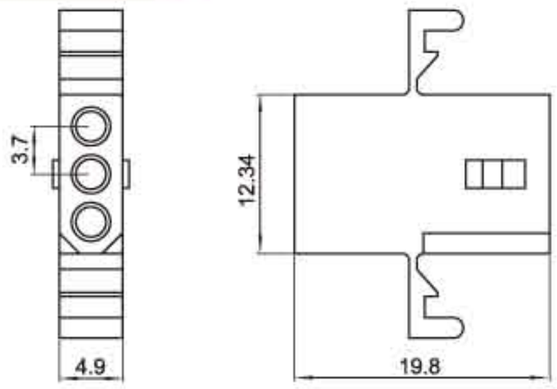	HX37002-3RL (5600) 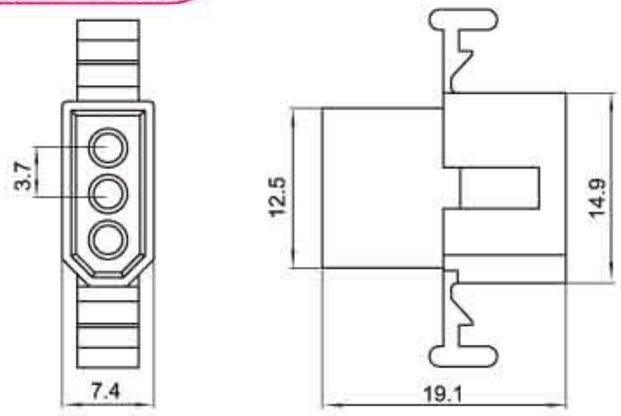
4 (1X4)	250V	5A	HX37001-4P (5500) 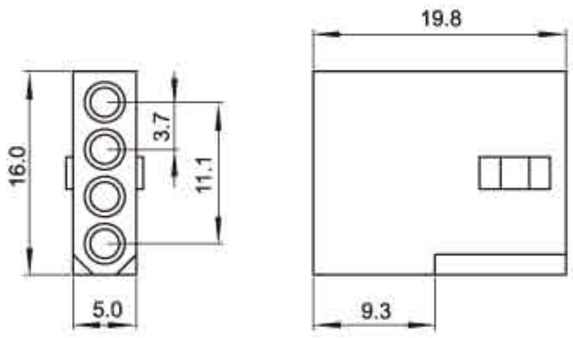	HX37002-4R (5600) 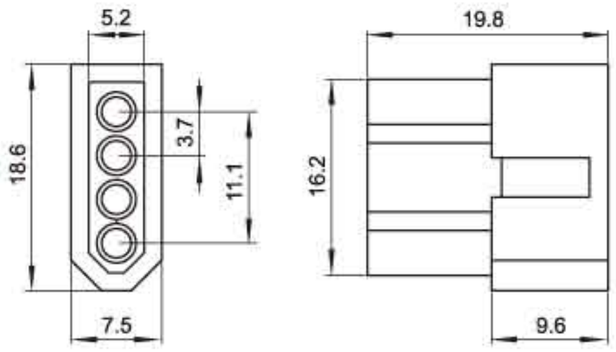
4 (1X4)	250V	5A	HX37001-4PL (5500) 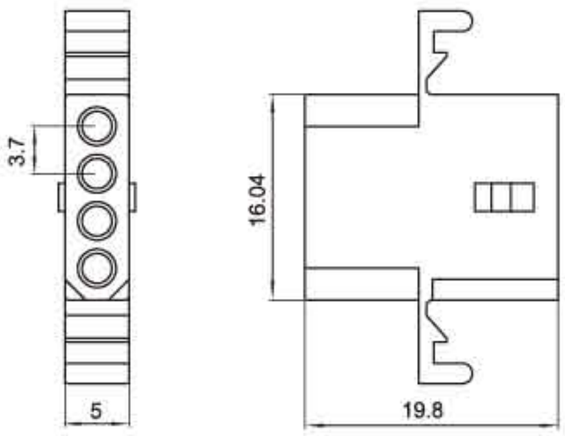	HX37002-4RL (5600) 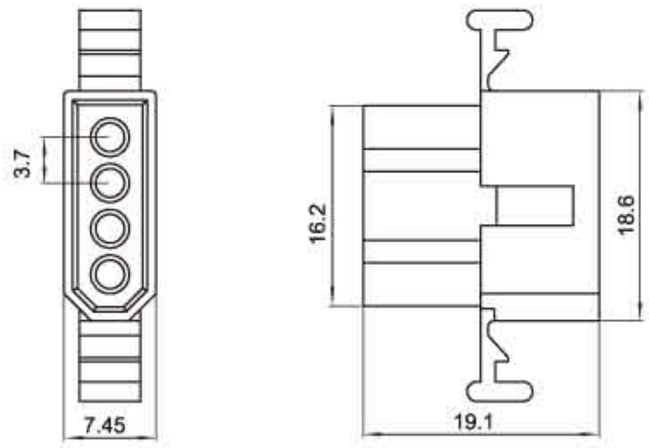
4 (2X2)	250V	5A	HX37001-4PN (5500) 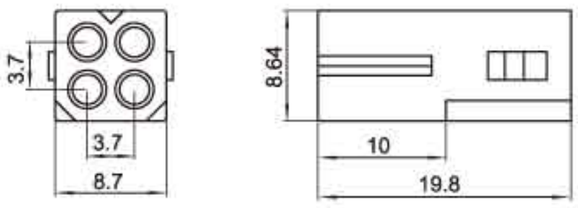	HX37002-4RN (5600) 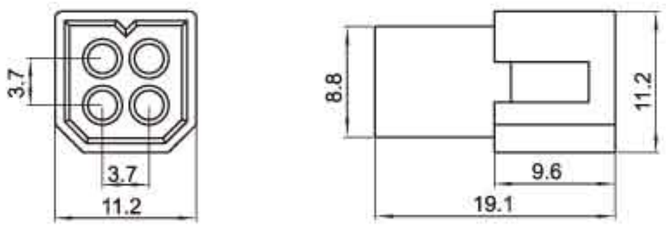
4 (2X2)	250V	5A	HX37001-4PLN (5500) 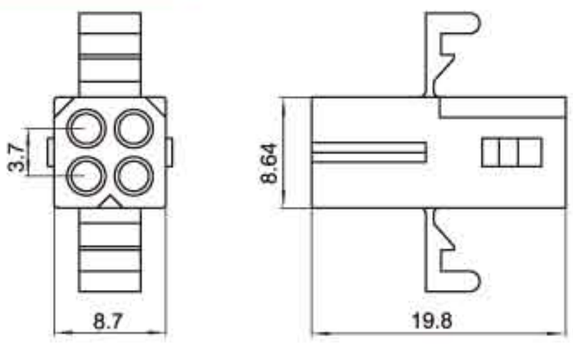	HX37002-4RLN (5600) 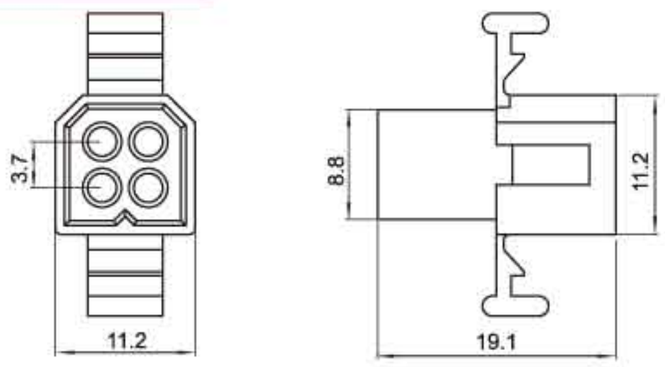

（5500 、5600）型条形连接器

（5500 、5600）Pressure Welding Bar Connector

间距（Pitch）：3.7mm（.146"）

线数 (Poles)	额定电压 (Voltage rating)	额定电流 (Current rating)	插头（ Plug Housing ）	插座（ Receptacle Housing ）
6	250V	5A	HX37001-6P (5500) 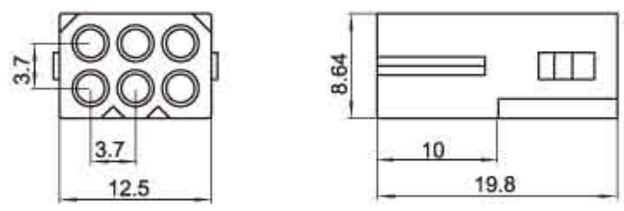	HX37002-6R (5600) 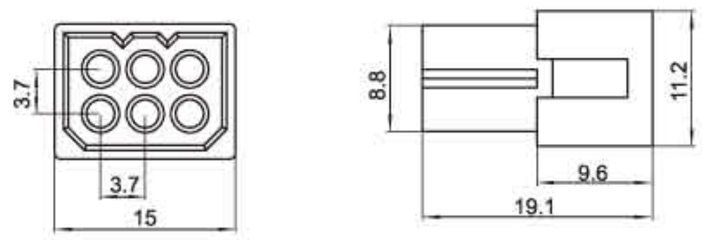
6	250V	5A	HX37001-6PL (5500) 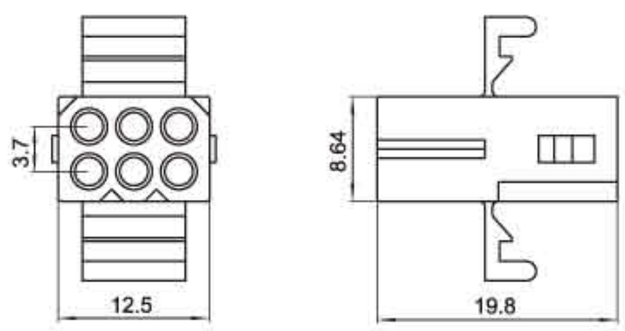	HX37002-6RL (5600) 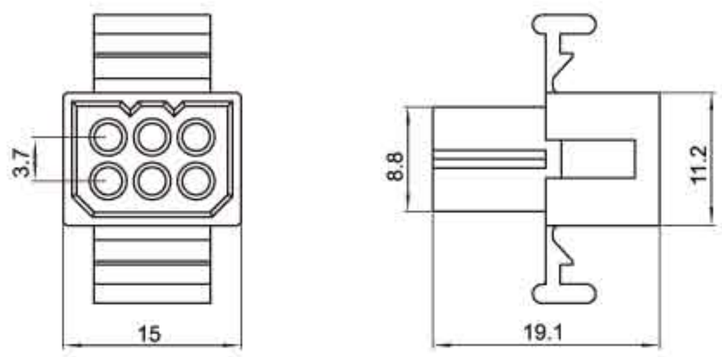
9	250V	4A	HX37001-9P (5500) 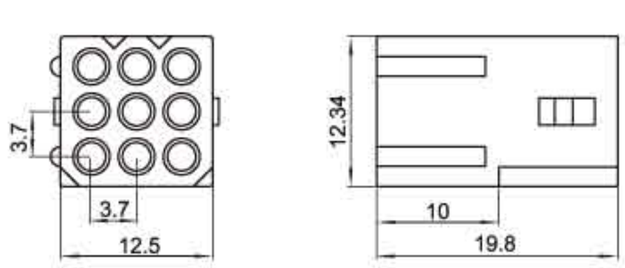	HX37002-9R (5600) 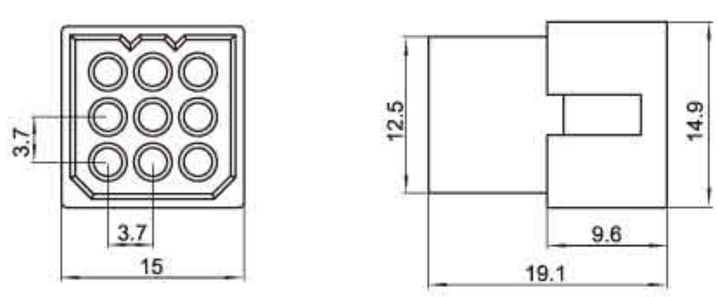
9	250V	4A	HX37001-9PL (5500) 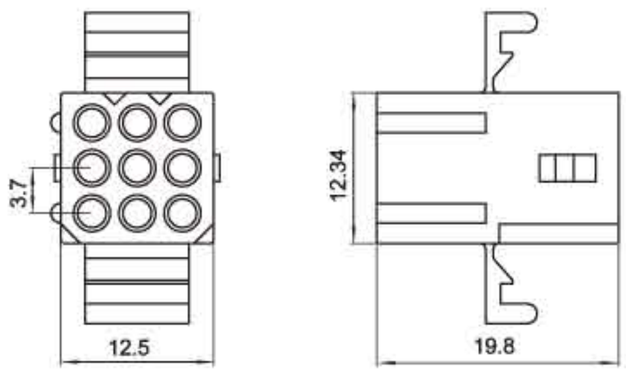	HX37002-9RL (5600) 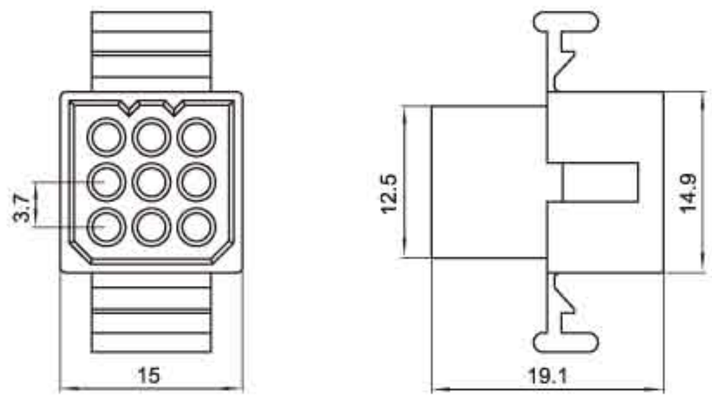
12	250V	4A	HX37001-12P (5500) 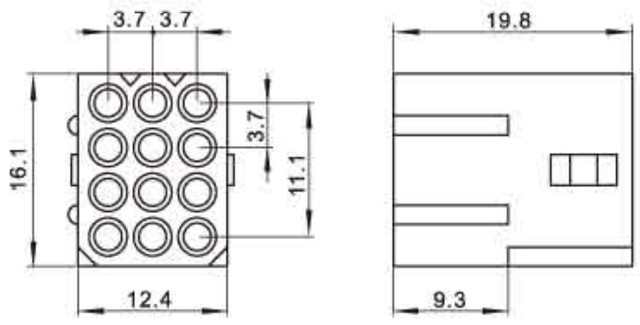	HX37002-12R (5600) 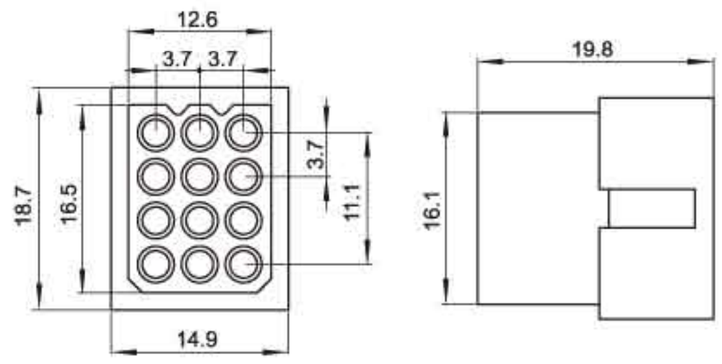

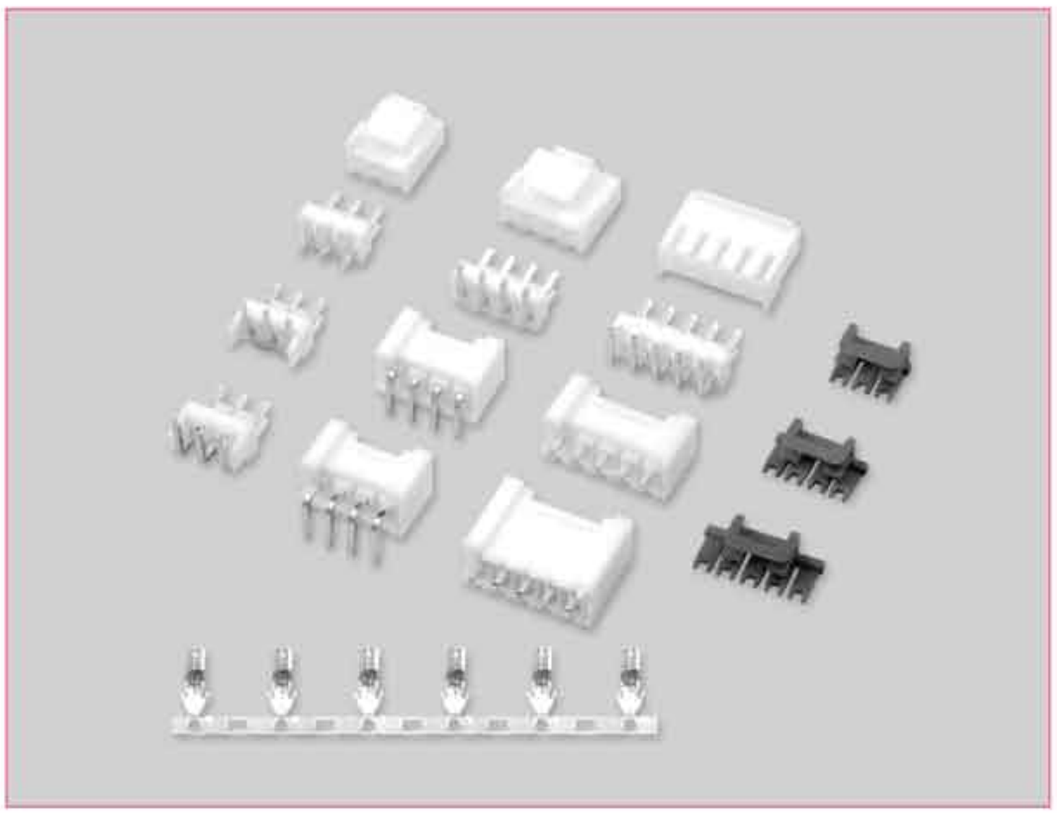

技术参数 SPECIFICATIONS

- 线数（Poles）：2～15
- 适用线规（Applicable wires）：AWG26#～18#
- 适应基板厚度（Applicable PC board thickness）：1.6mm
- 温度范围（Temperature range）：-25℃～85℃
- 额定电压（Voltage rating）：250V.Ac/Dc
- 额定电流（Current rating）：7.5A
- 接触电阻（Contact resistance）：≤0.015Ω
- 绝缘电阻（Insulation resistance）：≥1000MΩ
- 耐压（Withstand voltage）：1500V.Ac/min
- 材料（Material）：
  - 孔座（Housing）：尼龙（PA66）UL94V-0
  - 针座（Wafer）：尼龙（PA66）UL94V-0
  - 锁片（Retainer）：尼龙（PA66）UL94V-2(0)
  - 端子（Terminal）：磷青铜（PHos.bronze Tin/plated）

端子 TERMINAL(VH)

型号 Type	适用线规 Applicable wires		电线外径 O.D of wire ins	数量 Quantity
	mm²	AWG#	mm	
HX39600-01PT	0.12~0.35	26~22	1.2~1.8	3000PCS/盘
HX39600-PT	0.33~0.83	22~18	1.7~3.0	3000PCS/盘

HX39600-PT(VH)

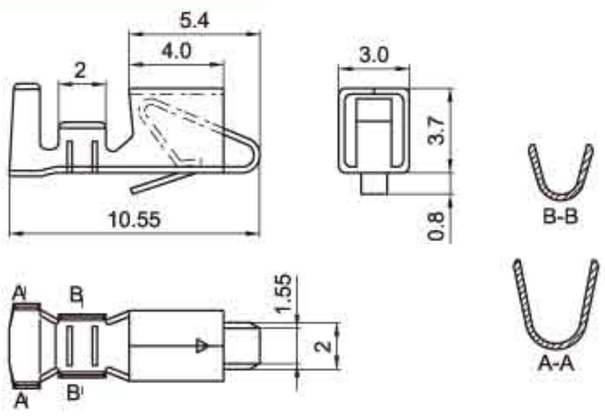

HX39600-Y(VH)

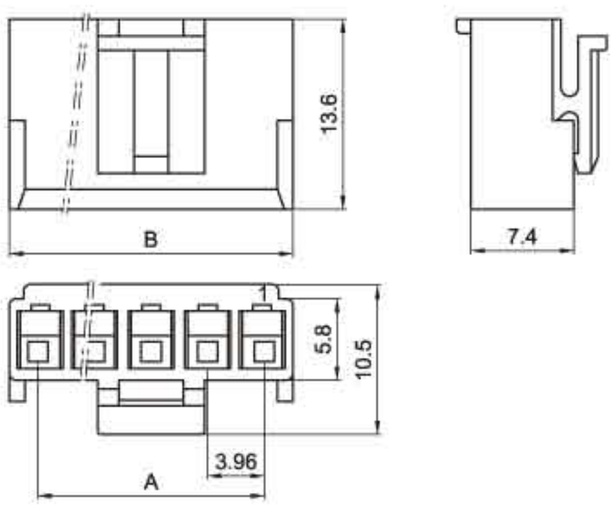

HX39600-HS(VH)

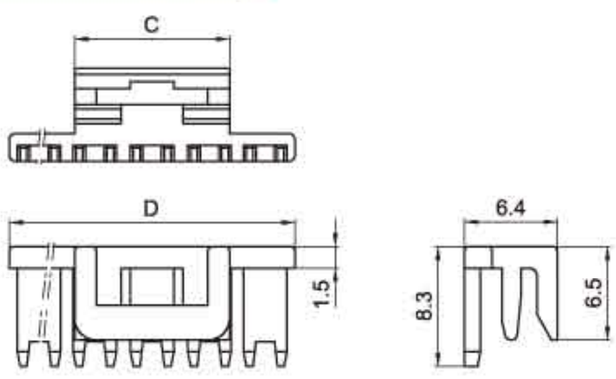

安装尺寸 MOUNTING MEASUREMENT

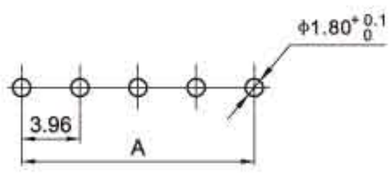

HX39601-A(VH)

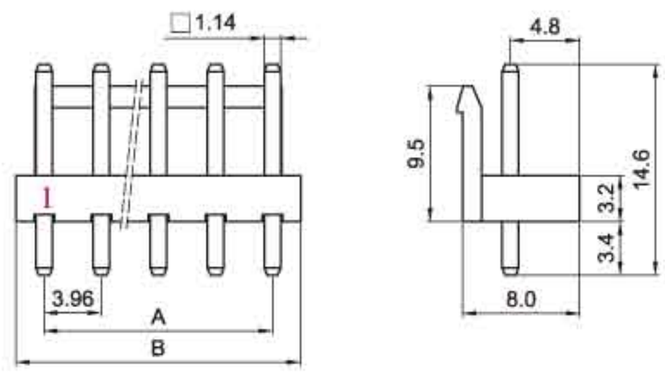

HX39601-WAP(VH)

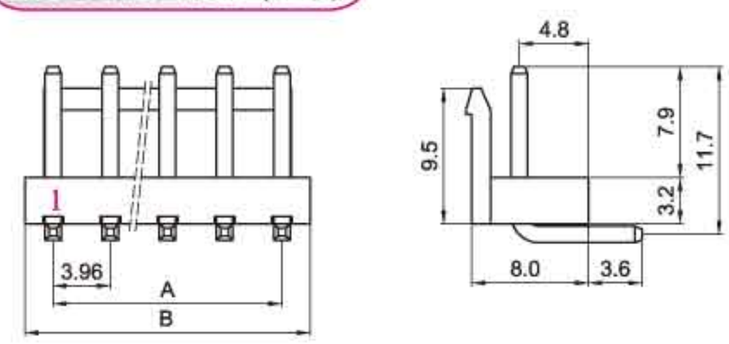

HX39601-WAG(VH)

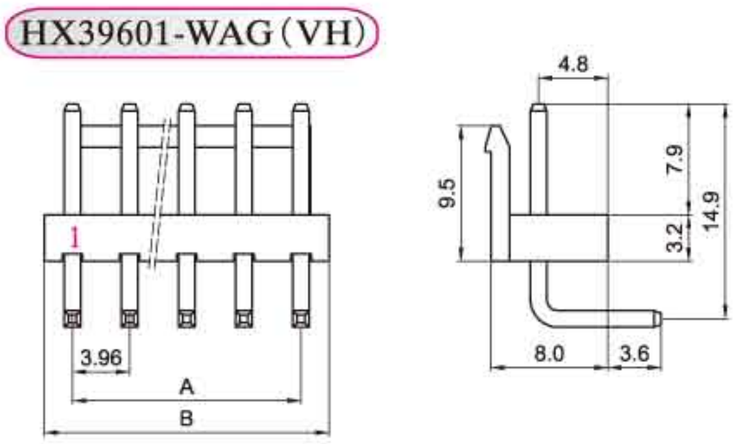

孔座 HOUSIN(VH)

线数 Poles	型号 Type 插头 Housing	锁片 Retaimer	尺寸Dimensions(mm) A	B	C	D
2	HX39600-2Y	HX39600-2HS	3.96	8.06	6.85	7.95
3	HX39600-3Y	HX39600-3HS	7.92	11.92	10.7	11.80
4	HX39600-4Y	HX39600-4HS	11.88	15.88	10.7	15.76
5	HX39600-5Y	HX39600-5HS	15.84	19.84	10.7	19.72
6	HX39600-6Y	HX39600-6HS	19.80	23.80	10.7	23.68
7	HX39600-7Y	HX39600-7HS	23.76	27.76	10.7	27.64
8	HX39600-8Y	HX39600-8HS	27.72	31.72	10.7	31.60
9	HX39600-9Y	HX39600-9HS	31.68	35.68	10.7	35.56
10	HX39600-10Y	HX39600-10HS	35.64	39.64	10.7	39.52
11	HX39600-11Y	HX39600-11HS	39.60	43.60	10.7	43.48
12	HX39600-12Y	HX39600-12HS	43.56	47.56	10.7	47.44
13	HX39600-13Y	——	47.52	51.52	——	——
14	HX39600-14Y	——	51.48	55.48	——	——
15	HX39600-15Y	——	55.44	59.44	——	——

针座 WAFER(VH)

线数 Poles	型号 Type 直式(180°)	弯式(90°)	尺寸Dimensions(mm) A	B
2	HX39601-2A	HX39601-2WA	3.96	7.92
3	HX39601-3A	HX39601-3WA	7.92	11.88
4	HX39601-4A	HX39601-4WA	11.88	15.84
5	HX39601-5A	HX39601-5WA	15.84	19.80
6	HX39601-6A	HX39601-6WA	19.80	23.76
7	HX39601-7A	HX39601-7WA	23.76	27.72
8	HX39601-8A	HX39601-8WA	27.72	31.68
9	HX39601-9A	HX39601-9WA	31.68	35.64
10	HX39601-10A	HX39601-10WA	35.64	39.60
11	HX39601-11A	HX39601-11WA	39.60	43.56
12	HX39601-12A	HX39601-12WA	43.56	47.52
13	HX39601-13A	HX39601-13WA	47.52	51.48
14	HX39601-14A	HX39601-14WA	51.48	55.44
15	HX39601-15A	HX39601-15WA	55.44	59.40

HX39601-WAD(VH)

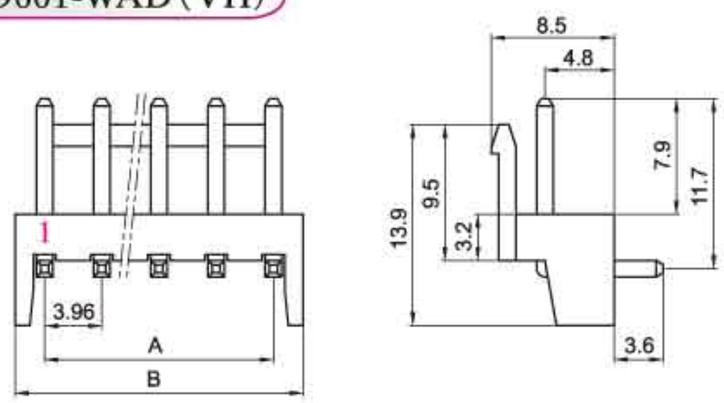

HX39601-WAH(VH)

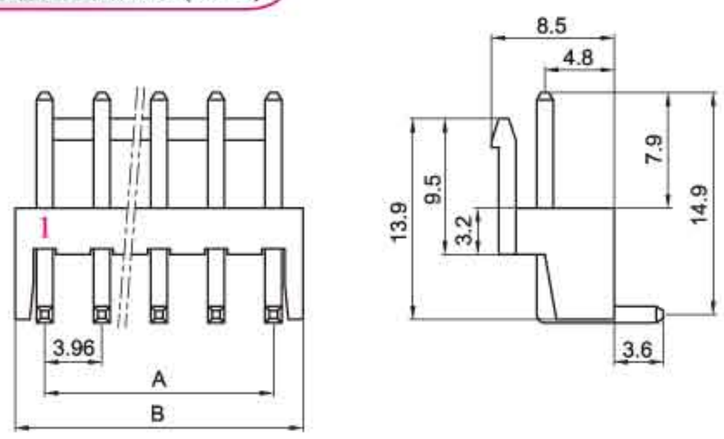

HX39601-AE(VH)

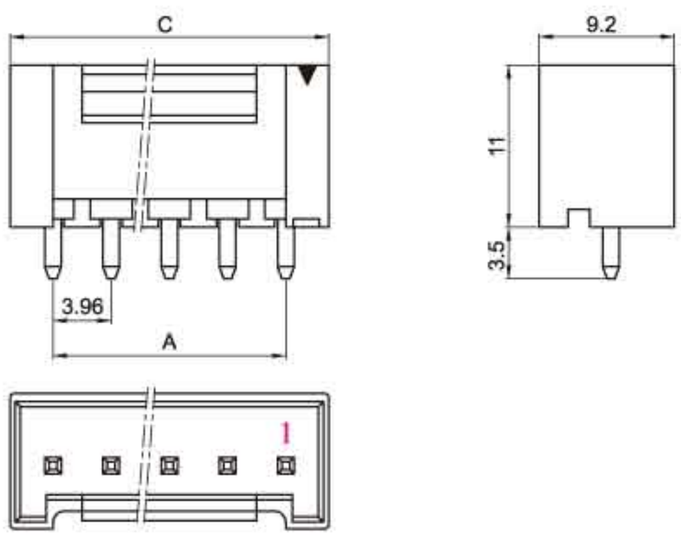

HX39601-WAE(VH)

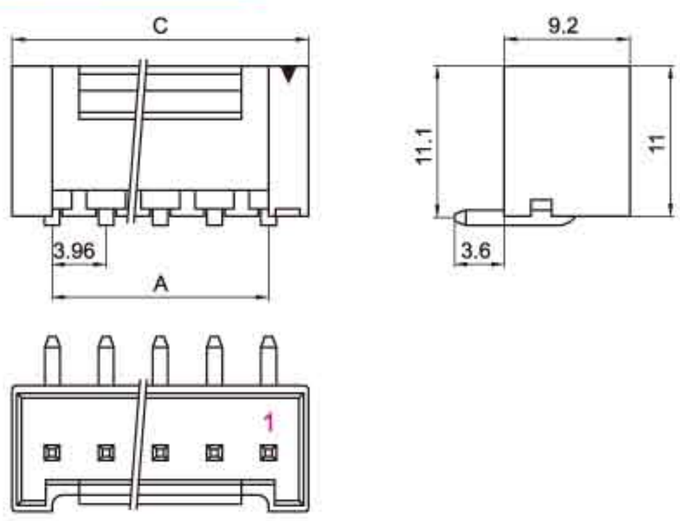

HX39601-WAF(VH)

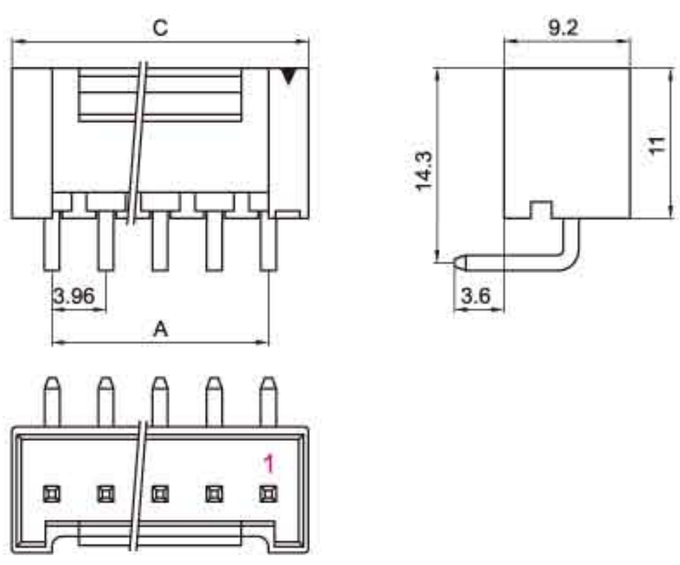

HX39601-AH(VH)

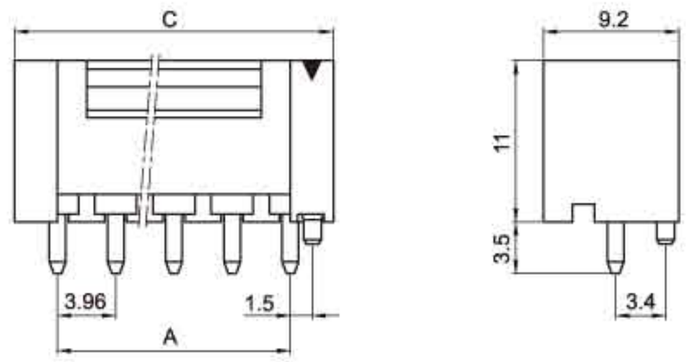

HX39601-BH(VH)

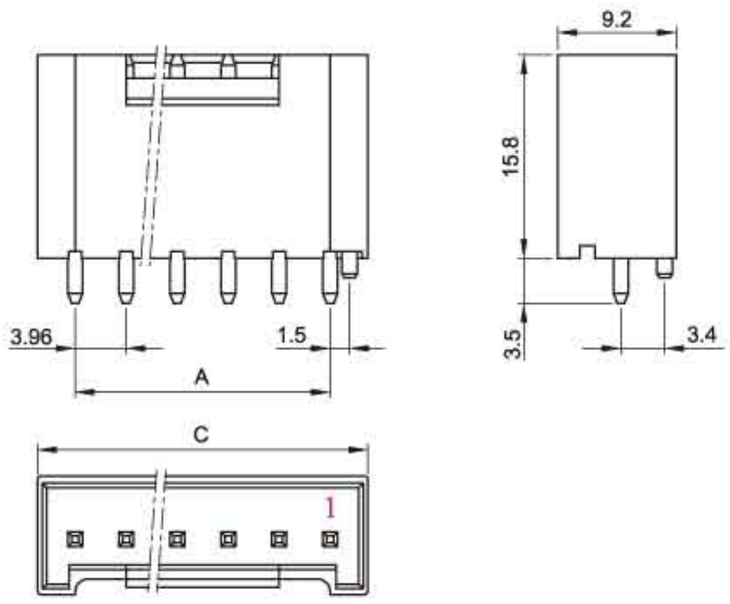

HX39601-BE(VH)

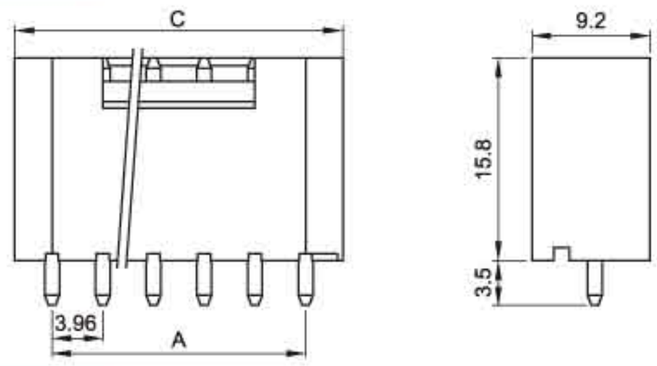

HX39601-WBH(VH)

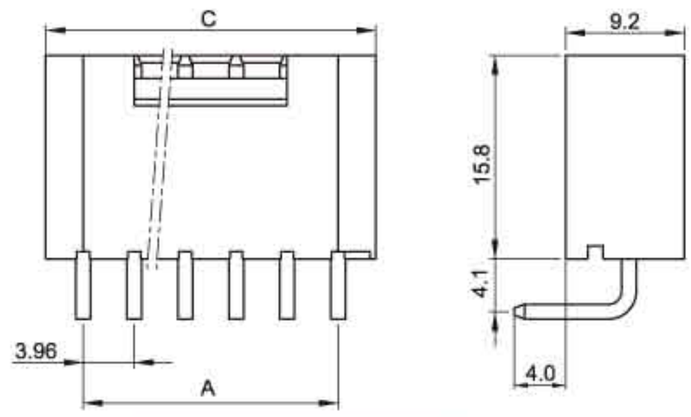

安装尺寸
MOUNTING MEASUREMENT

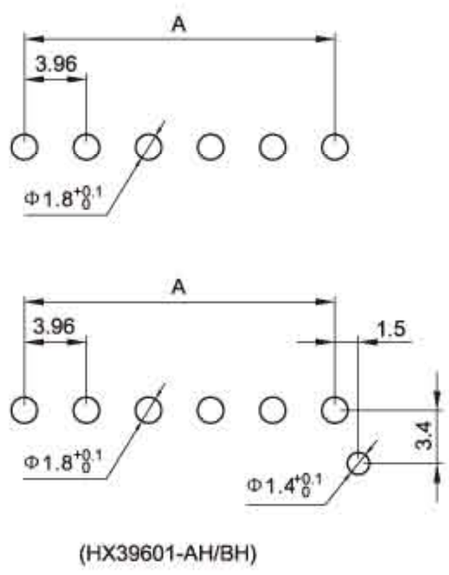

(HX39601-AH/BH)

针座 WAFER(VH)

线数 Poles	型号 Type	尺寸Dimensions(mm) A	B	C
2	HX39601-2A/BH/WA/WBH	3.96	7.92	9.80
3	HX39601-3A/BH/WA/WBH	7.92	11.88	13.76
4	HX39601-4A/BH/WA/WBH	11.88	15.84	17.72
5	HX39601-5A/BH/WA/WBH	15.84	19.80	21.68
6	HX39601-6A/BH/WA/WBH	19.80	23.76	25.64
7	HX39601-7A/BH/WA/WBH	23.76	27.72	29.60
8	HX39601-8A/BH/WA/WBH	27.72	31.68	33.56
9	HX39601-9A/BH/WA/WBH	31.68	35.64	37.52
10	HX39601-10A/BH/WA/WBH	35.64	39.60	41.48
11	HX39601-11A/BH/WA/WBH	39.60	43.56	45.44
12	HX39601-12A/BH/WA/WBH	43.56	47.52	49.40
13	HX39601-13A/BH/WA/WBH	47.52	51.48	53.36
14	HX39601-14A/BH/WA/WBH	51.48	55.44	57.32
15	HX39601-15A/BH/WA/WBH	55.44	59.40	61.28

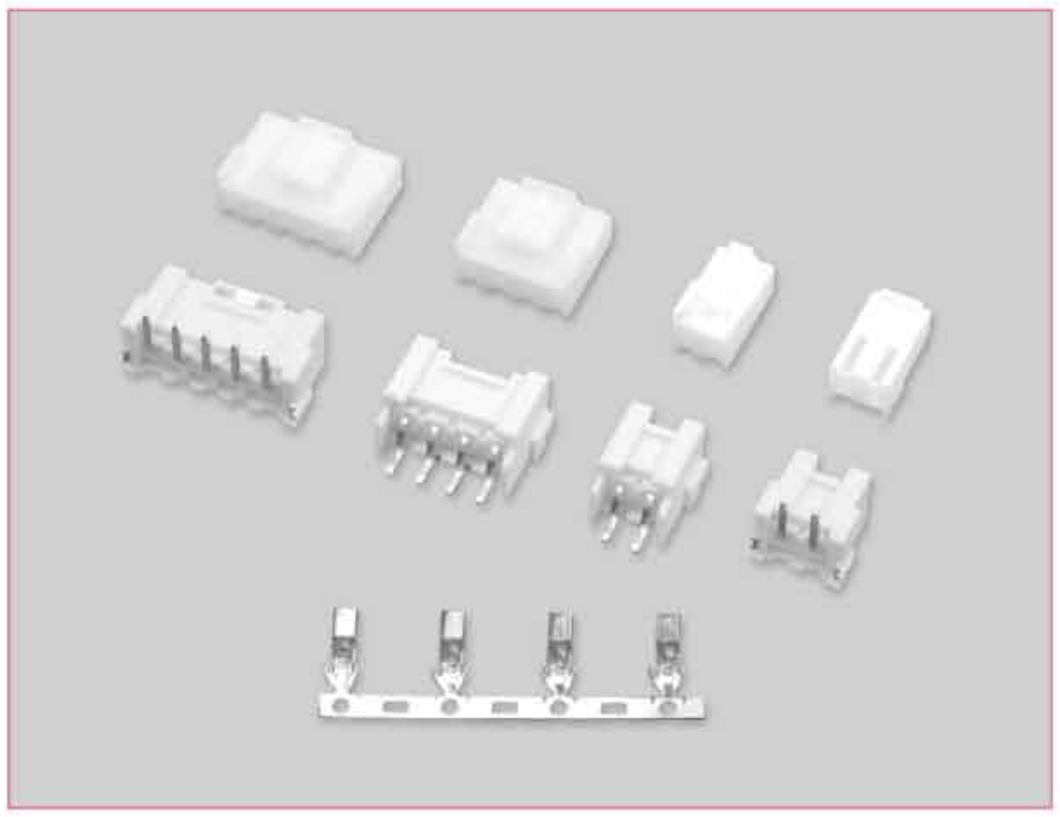

技术参数 SPECIFICATIONS

- 线数（Poles）：2～12
- 适用线规（Applicable wires）：AWG26#～18#
- 温度范围（Temperature range）：-25℃～85℃
- 额定电压（Voltage rating）：250V.Ac/Dc
- 额定电流（Current rating）：7.5A
- 接触电阻（Contact resistance）：≤0.015Ω
- 绝缘电阻（Insulation resistance）：≥1000MΩ
- 耐压（Withstand voltage）：1500V.Ac/1min
- 材料（Material）：
  - 孔座（Housing）：尼龙（PA66）UL94V-0
  - 针座（Wafer）：PA-9T UL94V-0
  - 端子（Terminal）：磷青铜（Phos.bronze Tin/plated）
- 包装方式（Package）：贴片（Wafer）
  - 散装 Loosen Package
  - 管装 Pipe Package
  - 编带 Tape And Reel Package

端子 TERMINAL（VH）

型号 Type	适用线规 Applicable wires		电线外径 O.D of wire ins	数量 Quantity
	mm²	AWG#	mm	
HX39600-01PT	0.13～0.33	26～22	1.2～1.8	3000PCS/盘
HX39600-PT	0.33～0.83	22～18	1.7～3.0	3000PCS/盘

HX39600-PT（VH）

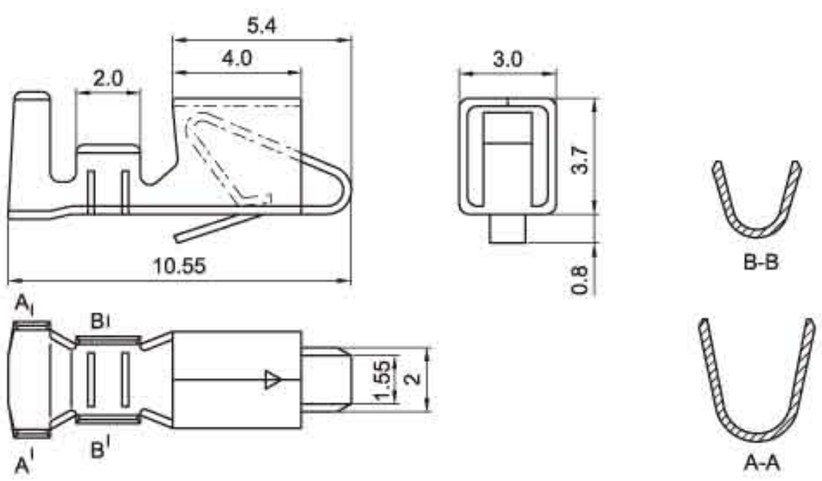

HX39600-Y（VH）

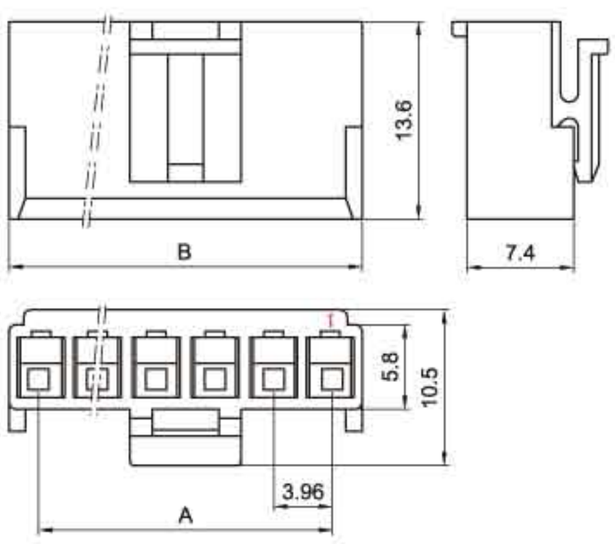

HX39601-AB(VH 立贴)

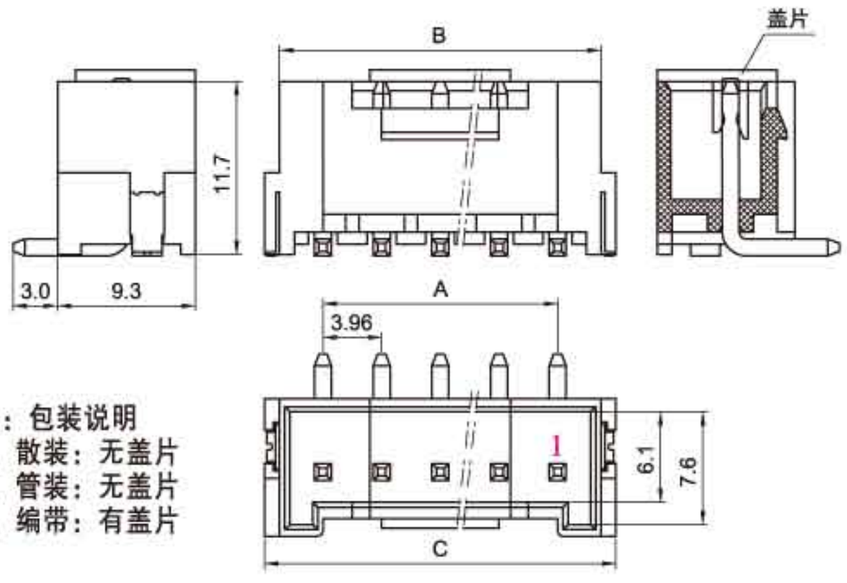

注：包装说明
1、散装：无盖片
2、管装：无盖片
3、编带：有盖片

HX39601-AWB(VH 卧贴)

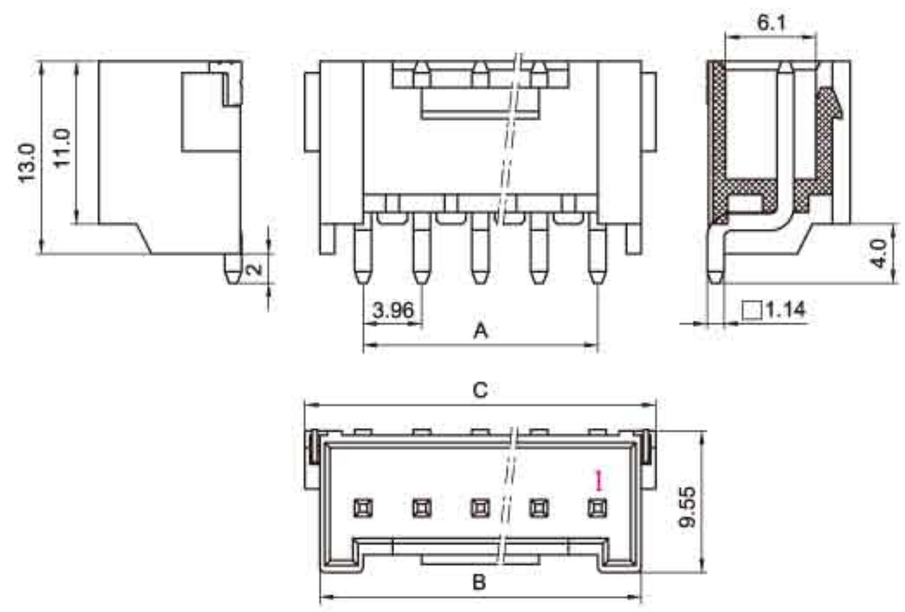

安装尺寸 MOUNTING MEASUREMENT

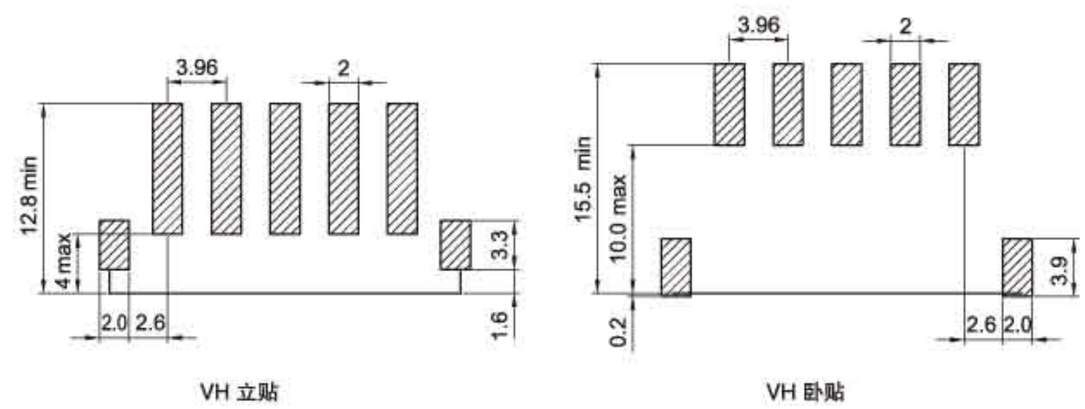

孔座 HOUSING(VH)

线数 Poles	型号 Type	尺寸Dimensions(mm) A	B
2	HX39600-2Y	3.96	8.06
3	HX39600-3Y	7.92	11.92
4	HX39600-4Y	11.88	15.88
5	HX39600-5Y	15.84	19.84
6	HX39600-6Y	19.80	23.80
7	HX39600-7Y	23.76	27.76
8	HX39600-8Y	27.72	31.72
9	HX39600-9Y	31.68	35.68
10	HX39600-10Y	35.64	39.64
11	HX39600-11Y	39.60	43.60
12	HX39600-12Y	43.56	47.56

针座 WAFER(VH)

线数 Poles	型号 Type 立贴（180°）	卧贴（90°）	尺寸Dimensions(mm) A	B	C
2	HX39601-2AB	HX39601-2AWB	3.96	9.82	11.82
3	HX39601-3AB	HX39601-3AWB	7.92	13.78	15.78
4	HX39601-4AB	HX39601-4AWB	11.88	17.74	19.74
5	HX39601-5AB	HX39601-5AWB	15.84	21.70	23.70
6	HX39601-6AB	HX39601-6AWB	19.80	25.66	27.66
7	HX39601-7AB	HX39601-7AWB	23.76	29.62	31.62
8	HX39601-8AB	HX39601-8AWB	27.72	33.58	35.58
9	HX39601-9AB	HX39601-9AWB	31.68	37.54	39.54
10	HX39601-10AB	HX39601-10AWB	35.64	41.50	43.50
11	HX39601-11AB	HX39601-11AWB	39.60	45.46	47.46
12	HX39601-12AB	HX39601-12AWB	43.56	49.42	51.42

技术参数 SPECIFICATIONS

- 线数（Poles）：2～15
- 适用线规（Applicable wires）：AWG26#～18#
- 温度范围（Temperature range）：-25℃～85℃
- 额定电压（Voltage rating）：250V.Ac/Dc
- 额定电流（Current rating）：7.5A
- 接触电阻（Contact resistance）：≤0.02Ω
- 绝缘电阻（Insulation resistance）：≥1000MΩ
- 耐压（Withstand voltage）：1500V.Ac/min
- 材料（Material）：
  - 插头（Plug housing）：尼龙（PA66）UL94V-0
  - 插座（Receptacle housing）：尼龙（PA66）UL94V-0
  - 插片（Retainer）：尼龙（PA66）UL94V-0
  - 端子（Terminal）：磷青铜（Phos.bronze Tin/plated）
    黄铜（Brass Tin/plated）

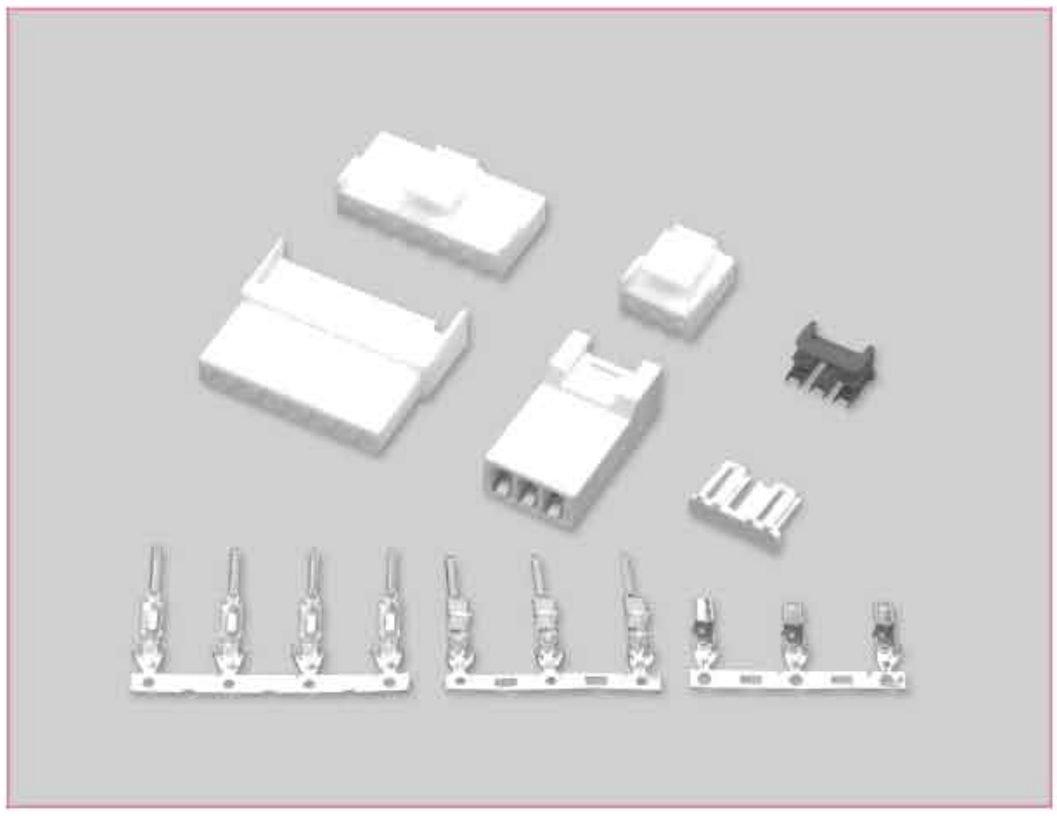

端子 TERMINAL(VH)

型号 Type	适用线规 Applicable wires		电线外径 O.D of wire ins	数量 Quantity
	mm²	AWG#	mm	
HX39600-PT	0.33～0.83	22～18	1.7～3.0	3000PCS/盘
HX39600-RT	0.33～0.83	22～18	1.7～3.0	3000PCS/盘
HX39600-GT	0.33～0.83	22～18	1.7～3.0	3000PCS/盘

端子 TERMINAL

端子与HX39600-PT（VH）型端子通用（P121）
Terminal is interchangeable with HX39600-PT（VH）Terminal.(P121)

插头 PLUG HOUSING

孔座与HX39600-Y（VH）型插头通用（P121）
Housing is interchangeable with HX39600-Y（VH）Plug housing.(P121)

HX39600-GT(VH)

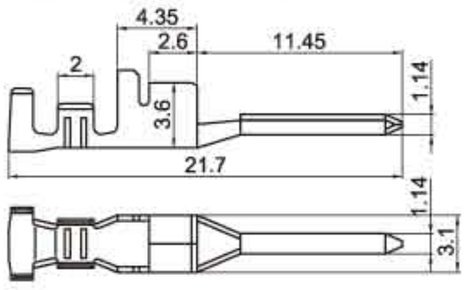

HX39600-G(VH)

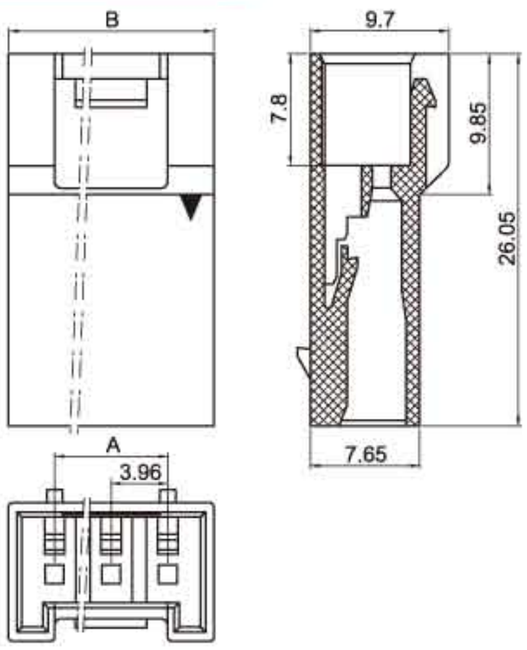

HX39600-GS(VH)

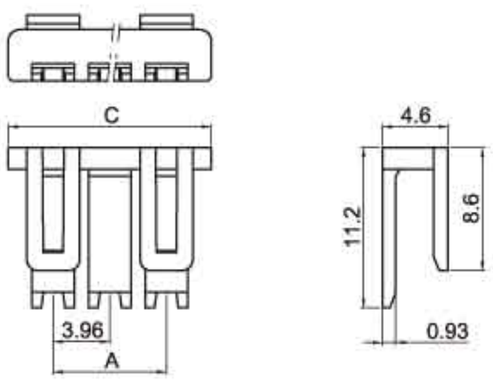

HX39600-RT(VH/SMT396)

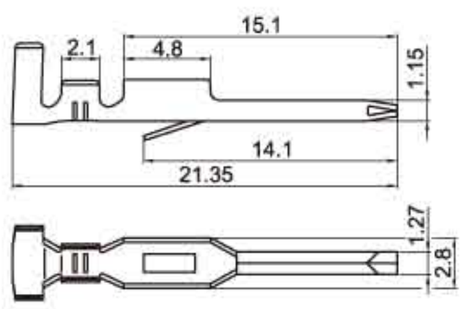

HX39600-R(VH/SMP396)

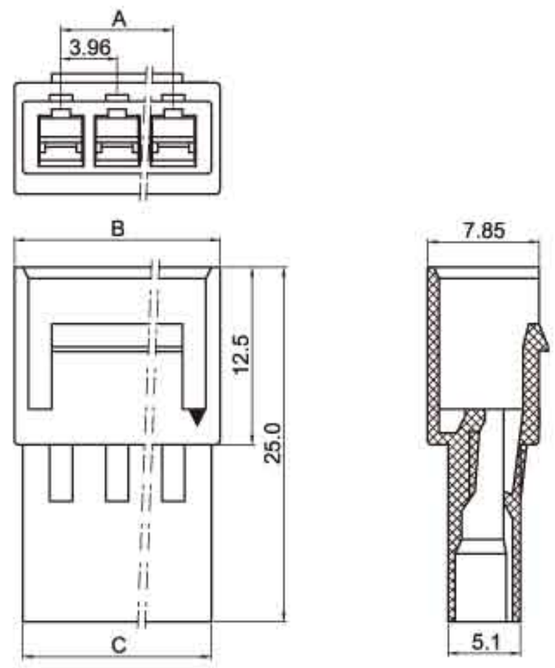

插座 RECEPTACLE HOUSING(VH)

线数 Poles	型号 Type	尺寸Dimensions(mm) A	B	C
2	HX39600-2G/GS	3.96	10.40	10.24
3	HX39600-3G/GS	7.92	14.36	14.20
4	HX39600-4G/GS	11.88	18.32	18.16
5	HX39600-5G/GS	15.84	22.28	22.12
6	HX39600-6G/GS	19.80	26.24	26.08
7	HX39600-7G/GS	23.76	30.20	30.04
8	HX39600-8G/GS	27.72	34.16	34.0
9	HX39600-9G/GS	31.68	38.12	37.96
10	HX39600-10G/GS	35.64	42.08	41.92
11	HX39600-11G/GS	39.60	46.04	45.88
12	Hx39600-12G/GS	43.56	50.0	49.84
13	HX39600-13G/GS	47.52	53.96	53.80
14	HX39600-14G/GS	51.48	57.92	57.76
15	HX39600-15G/GS	55.44	61.88	61.72

插座 RECEPTACLE HOUSING(VH/SMP396)

线数 Poles	型号 Type	尺寸Dimensions(mm) A	B	C
2	HX39600-2R	3.96	10.54	9.34
3	HX39600-3R	7.92	14.50	13.30
4	HX39600-4R	11.88	18.46	17.26
5	HX39600-5R	15.84	22.42	21.22
6	HX39600-6R	19.80	26.38	25.18
7	HX39600-7R	23.76	30.34	29.14
8	HX39600-8R	27.72	34.30	33.10
9	HX39600-9R	31.68	38.26	37.06
10	HX39600-10R	35.64	42.22	41.02
11	HX39600-11R	39.60	46.18	44.98
12	HX39600-12R	43.56	50.14	48.94
13	HX39600-13R	47.52	54.10	52.90
14	HX39600-14R	51.48	58.06	56.86
15	HX39600-15R	55.44	62.02	60.82

(39616)型条形连接器
(39616) Pressure Welding Bar Connector

间距（Pitch）：3.96mm（.156"）

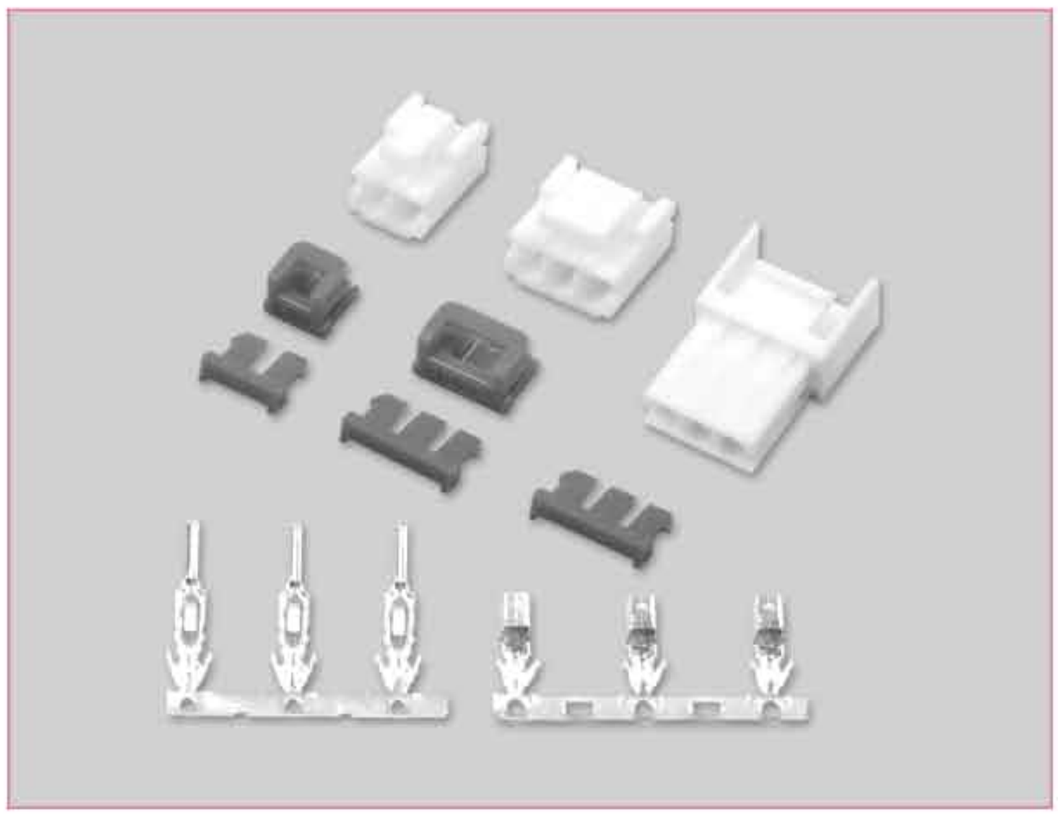

技术参数 SPECIFICATIONS

- 线数（Poles）：2、3
- 适用线规（Applicable wires）：AWG26#～18#
- 温度范围（Temperature range）：-25℃～85℃
- 额定电压（Voltage rating）：250V.Ac/Dc
- 额定电流（Current rating）：7.5A
- 接触电阻（Contact resistance）：≤0.02Ω
- 绝缘电阻（Insulation resistance）：≥1000MΩ
- 耐压（Withstand voltage）：1500V.Ac/min
- 材料（Material）：
  - 插头（Plug housing）：尼龙（PA66）UL94V-0
  - 插座（Receptacle Housing）：尼龙（PA66）UL94V-0
  - 插片（Retainer）：尼龙（PA66）UL94V-2 (0)
  - 端子（Terminal）：磷青铜（Phos.bronze Tin/plated）

端子 TERMINAL(VH)

型号 Type	适用线规 Applicable wires		电线外径 O.D of wire ins	数 量 Quantity
	mm^2	AWG#	mm	
HX39600-01PT	0.12～0.35	26～22	1.2～1.8	3000PCS/盘
HX39600-PT	0.33～0.83	22～18	1.7～3.0	3000PCS/盘
HX39600-RT	0.33～0.83	22～18	1.7～3.0	3000PCS/盘

针座：WAFER

针座与HX39601-A/WA（VH）型针座通用（P121）
Wafer is interchangeable with Hx39601-A/WA (VH) Wafer(P121)

HX39600-PT(VH)

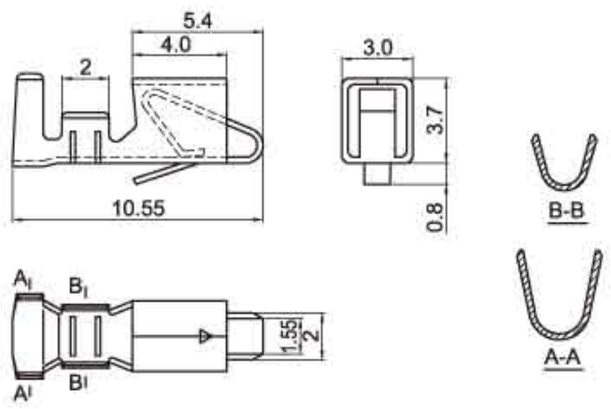

HX39600-RT(VH/SMT396)

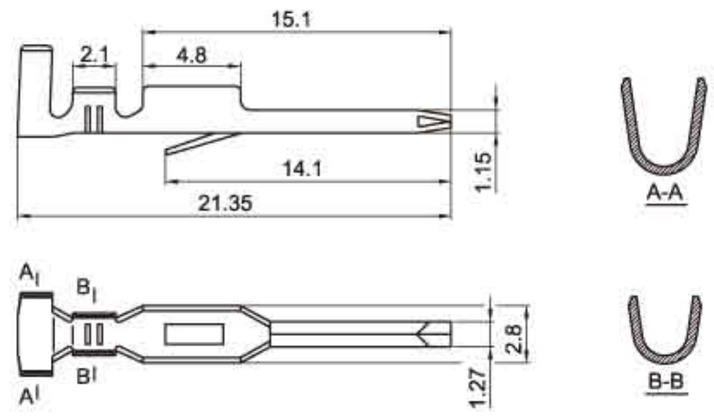

插头(Plug Housing)	插座(Receptacle Housing)	线插片 (Retainer)	钩锁片 (Retainer)

HX39616-2P(YH396)

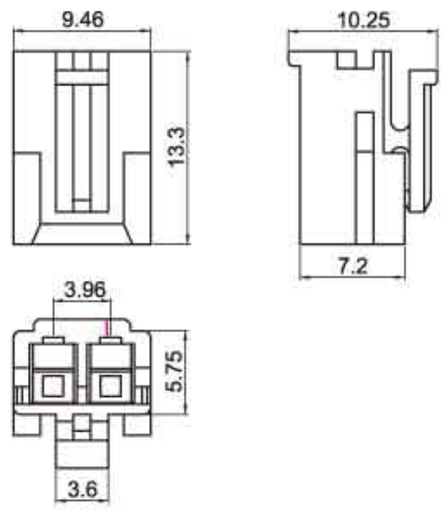

HX39616-2R

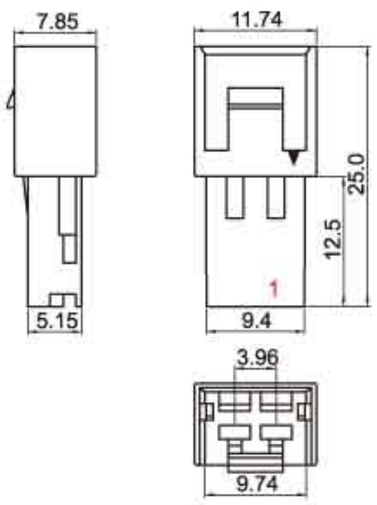

HX39616-2S(YH396)

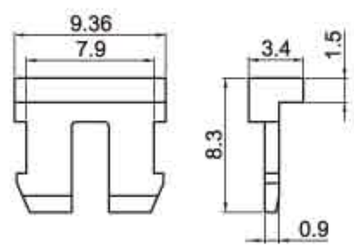

注：适配 HX39616-2P 、 2R 插头座

HX39600-2HS(VH)

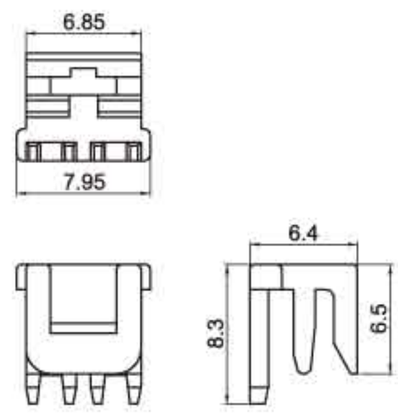

注：适配 HX39616-2P 插头

HX39616-3P(YH396)

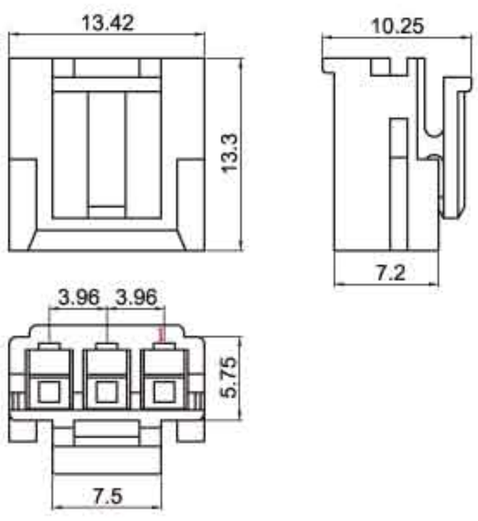

HX39616-3R

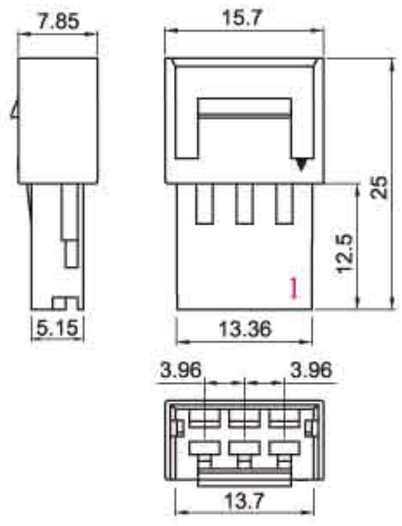

HX39616-3S(YH396)

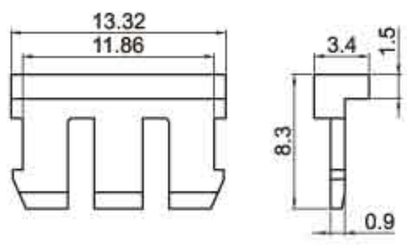

注：适配 HX39616-3P 、 3R 插头座

HX39600-3HS(VH)

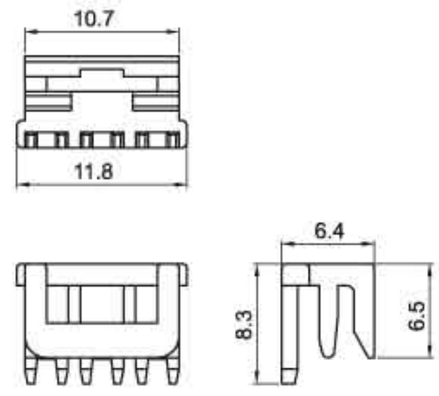

注：适配 HX39616-3P 插头

技术参数 SPECIFICATIONS

- 线数（Poles）：4～15
- 适用线规（Applicable wires）：AWG26#～18#
- 温度范围（Temperature range）：-25℃～85℃
- 额定电压（Voltage rating）：250V.Ac/Dc
- 额定电流（Current rating）：7.5A
- 接触电阻（Contact resistance）：≤0.015Ω
- 绝缘电阻（Insulation resistance）：≥1000MΩ
- 耐压（Withstand voltage）：1500V.Ac/1min
- 材料（Material）：
  - 插头（Plug Housing）：尼龙（PA66) UL94V-0
  - 插座（Receptacle housing）：尼龙（PA66) UL94V-0
  - 插片（Retainer）：尼龙（PA66) UL94V-2(0)
  - 端子（Terminal）：磷青铜（Phos.bronze Tin/plated）

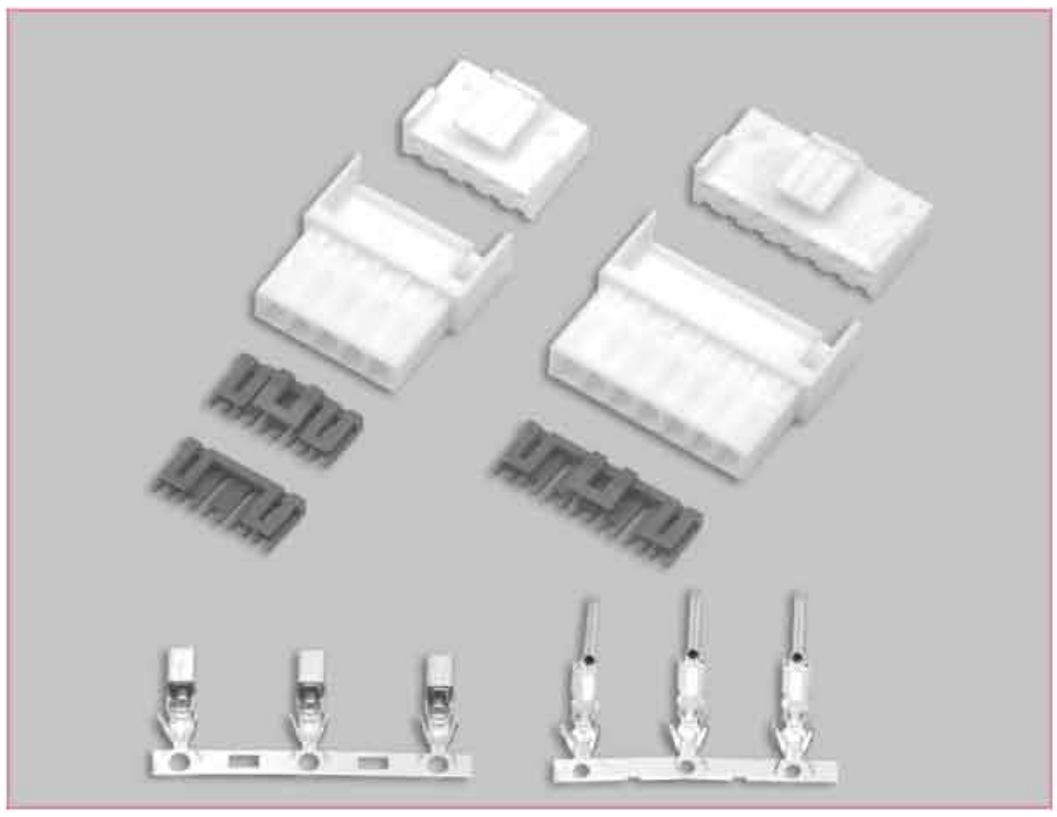

端子 TERMINAL（VH）

型号 Type	适用线规 Applicable wires		电线外径 O.D of wire ins	数量 Quantity
	mm^2	AWG#	mm	
HX39600-01PT	0.12～0.35	26～22	1.2～1.8	3000PCS/盘
HX39600-PT	0.33～0.83	22～18	1.7～3.0	3000PCS/盘
HX39600-RT	0.33～0.83	22～18	1.7～3.0	3000PCS/盘

HX39600-PT（VH）

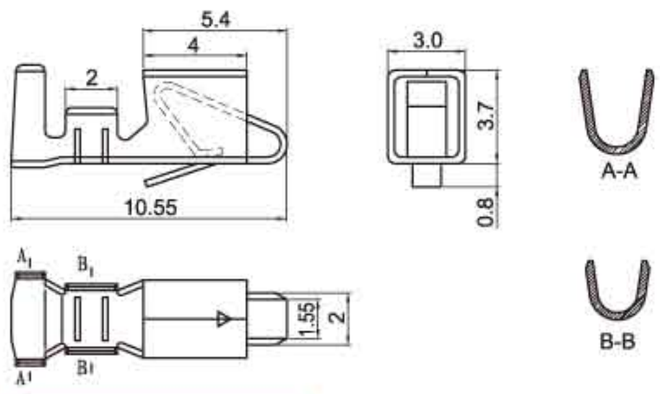

HX39616-P（VHRR）

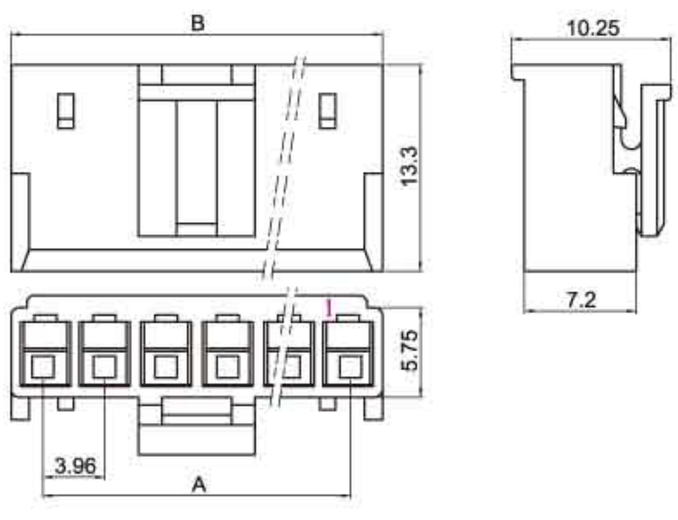

HX39616-HS（VHHS）

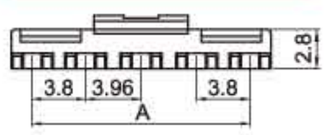

注：适配 HX39616-P 插头

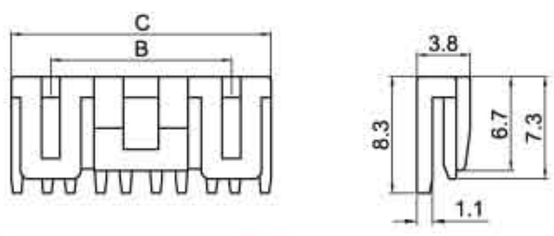

HX39616-S（VHS）

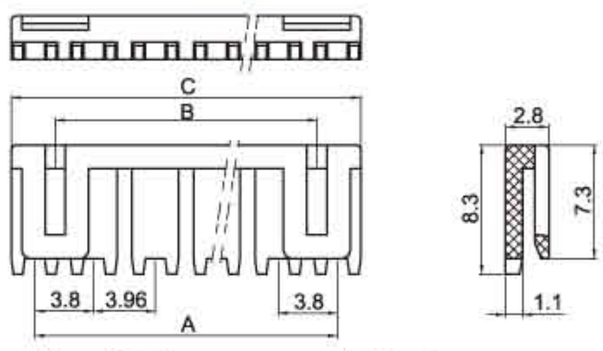

注：适配 HX39616-P 插头 / HX39616-R 插座

HX39600-RT（VH/SMT396）

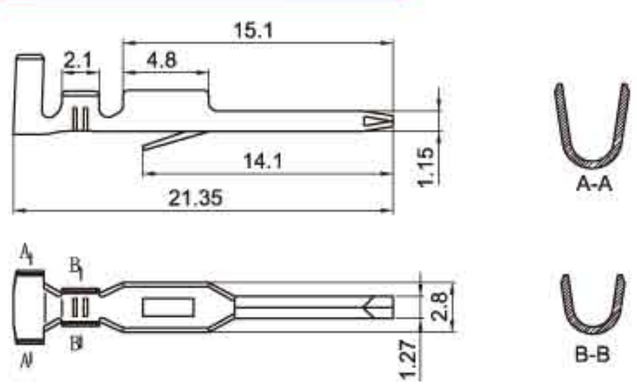

HX39616-R（VHRR）

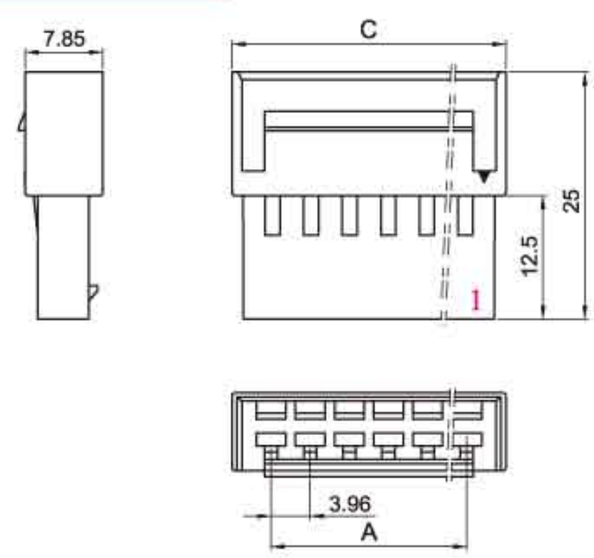

针座：WAFER

针座与 HX39601-A/WA（VH）型针座通用（P121）
Wafer is interchangeable with HX39601-A/WA（VH）Wafer(P121)

插头座 HOUSING（VHRR）

线数 Poles	型号 Type	尺寸Dimensions(mm) A	B	C
4	HX39616-4P/R	11.88	15.98	19.78
5	HX39616-5P/R	15.84	19.94	23.74
6	HX39616-6P/R	19.80	23.90	27.70
7	HX39616-7P/R	23.76	27.86	31.66
8	HX39616-8P/R	27.72	31.82	35.62
9	HX39616-9P/R	31.68	35.78	39.58
10	HX39616-10P/R	35.64	39.74	43.54
11	HX39616-11P/R	39.60	43.70	47.50
12	HX39616-12P/R	43.56	47.66	51.46
13	HX39616-13P/R	47.52	51.62	55.42
14	HX39616-14P/R	51.48	55.58	59.38
15	HX39616-15P/R	55.44	59.54	63.34

插片 RETAINER（VHHS/VHS）

线数 Poles	型号 Type	尺寸Dimensions(mm) A	B	C
4	HX39616-4HS/S	11.56	8.92	14.56
5	HX39616-5HS/S	15.52	12.88	18.52
6	HX39616-6HS/S	19.48	16.84	22.48
7	HX39616-7HS/S	23.44	20.80	26.44
8	HX39616-8HS/S	27.40	24.76	30.40
9	HX39616-9HS/S	31.36	28.72	34.36
10	HX39616-10HS/S	35.32	32.68	38.32
11	HX39616-11HS/S	39.28	36.64	42.28
12	HX39616-12HS/S	43.24	40.60	46.24
13	HX39616-13HS/S	47.20	44.56	50.20
14	HX39616-14HS/S	51.16	48.52	54.16
15	HX39616-15HS/S	55.12	52.48	58.12

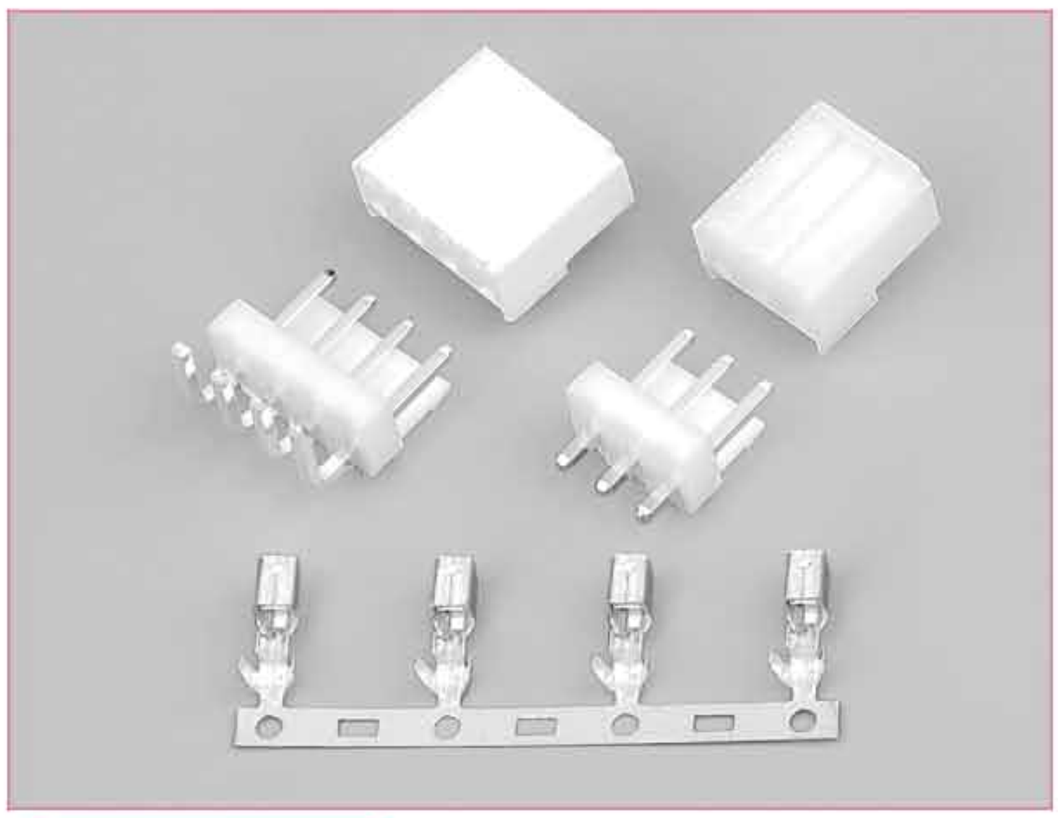

技术参数 SPECIFICATIONS

- 线数（Poles）：2～15
- 适用线规（Applicable wires）：AWG26#～18#
- 适应基板厚度（Applicable PC board thickness）：1.6mm
- 温度范围（Temperature range）：-25℃～85℃
- 额定电压（Voltage rating）：250V.Ac/Dc
- 额定电流（Current rating）：7.5A
- 接触电阻（Contact resistance）：≤0.02Ω
- 绝缘电阻（Insulation resistance）：≥1000MΩ
- 耐压（Withstand voltage）：1500V.Ac/1min
- 材料（Material）：
  - 孔座（Housing）：尼龙（PA66）UL94V-0
  - 针座（Wafer）：尼龙（PA66）UL94V-0
  - 端子（Terminal）：磷青铜（Phos.bronze Tin/plated）

端子 TERMINAL(VH)

型号 Type	适用线规 Applicable wires		电线外径 O.D of wire ins	数量 Quantity
	mm^2	AWG#	mm	
HX39600-01PT	0.12～0.35	26～22	1.2～1.8	3000PCS/盘
HX39600-PT	0.33～0.83	22～18	1.7～3.0	3000PCS/盘

HX39600-PT(VH)

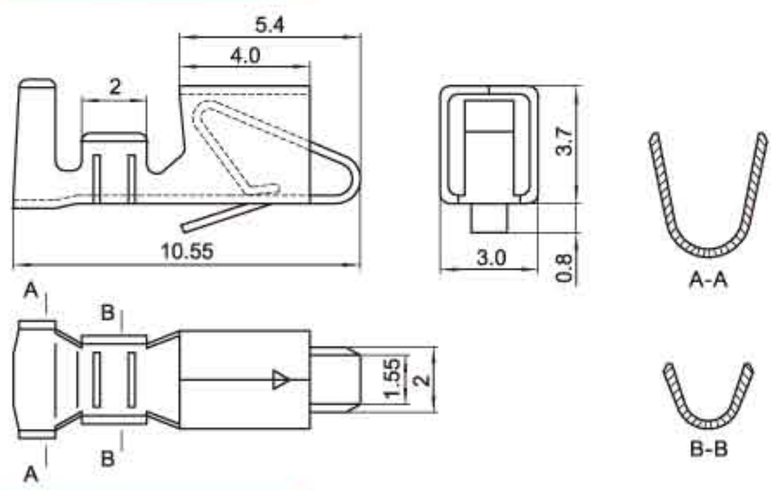

HX39608-Y(VHR)

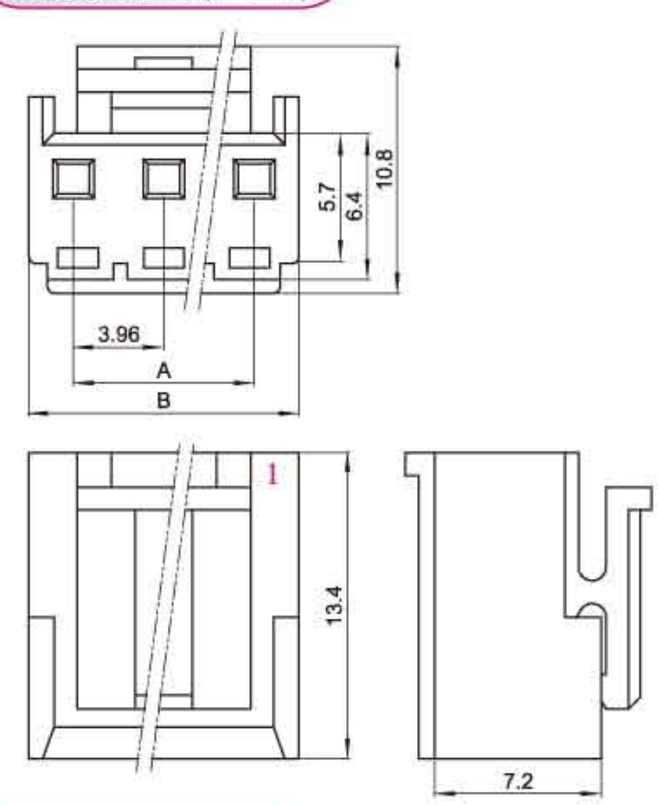

HX39601-A(VH)

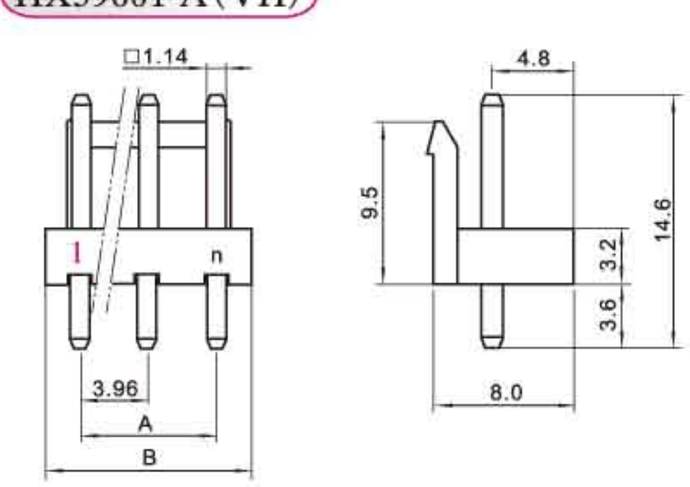

HX39601-WAP(VH)

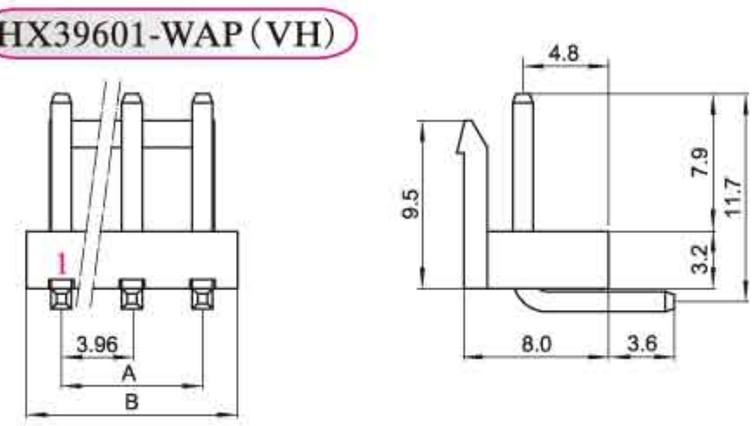

HX39601-WAG(VH)

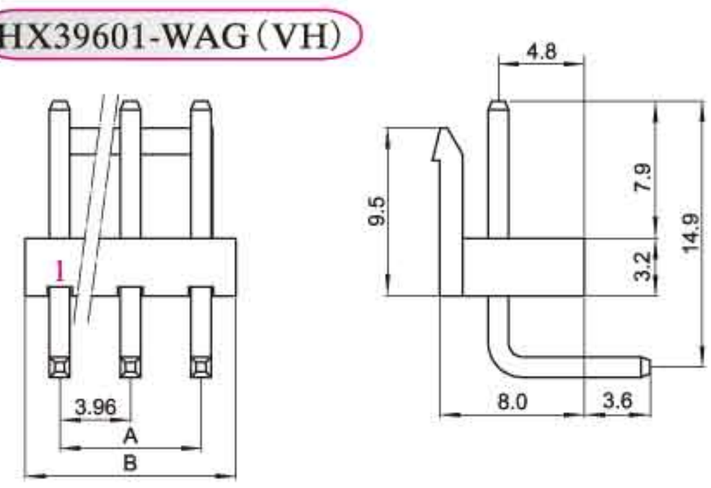

安装尺寸 MOUNTING MEASUREMENT

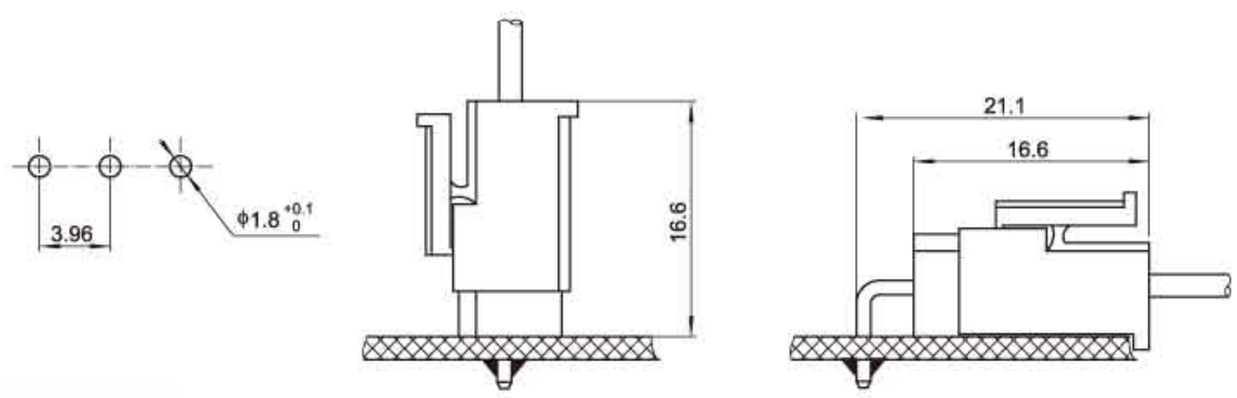

孔座 HOUSING(VHR)

线数 Poles	型号 Type	尺寸Dimensions(mm) A	B
2	HX39608-2Y	3.96	7.92
3	HX39608-3Y	7.92	11.88
4	HX39608-4Y	11.88	15.84
5	HX39608-5Y	15.84	19.80
6	HX39608-6Y	19.80	23.76
7	HX39608-7Y	23.76	27.72
8	HX39608-8Y	27.72	31.68
9	HX39608-9Y	31.68	35.64
10	HX39608-10Y	35.64	39.60
11	HX39608-11Y	39.60	43.56
12	HX39608-12Y	43.56	47.52
13	HX39608-13Y	47.52	51.48
14	HX39608-14Y	51.48	55.44
15	HX39608-15Y	55.44	59.40

针座 WAFER(VH)

线数 Poles	型号 Type 直式（180°）	弯式（90°）	尺寸Dimensions(mm) A	B
2	HX39601-2A	HX39601-2WA	3.96	7.92
3	HX39601-3A	HX39601-3WA	7.92	11.88
4	HX39601-4A	HX39601-4WA	11.88	15.84
5	HX39601-5A	HX39601-5WA	15.84	19.80
6	HX39601-6A	HX39601-6WA	19.80	23.76
7	HX39601-7A	HX39601-7WA	23.76	27.72
8	HX39601-8A	HX39601-8WA	27.72	31.68
9	HX39601-9A	HX39601-9WA	31.68	35.64
10	HX39601-10A	HX39601-10WA	35.64	39.60
11	HX39601-11A	HX39601-11WA	39.60	43.56
12	HX39601-12A	HX39601-12WA	43.56	47.52
13	HX39601-13A	HX39601-13WA	47.52	51.48
14	HX39601-14A	HX39601-14WA	51.48	55.44
15	HX39601-15A	HX39601-15WA	55.44	59.40

(39610/35156)型条形连接器

(39610/35156) Pressure Welding Bar Connector

间距（Pitch）：3.96mm（.156"）

技术参数 SPECIFICATIONS

- 线数（Poles）：2~12
- 适用线规（Applicable wires）：AWG24#～18#
- 适应基板厚度（Applicable PC board thickness）：1.6mm
- 温度范围（Temperature range）：-25℃～85℃
- 额定电压（Voltage rating）：250V.Ac/Dc
- 额定电流（Current rating）：7A
- 接触电阻（Contact resistance）：≤0.15Ω
- 绝缘电阻（Insulation resistance）：≥1000MΩ
- 耐压（Withstand voltage）：1500V.Ac/1min
- 材料（Material）：
  - 孔座（Housing）：尼龙（PA66）UL94V-0
  - 针座（Wafer）：尼龙（PA66）UL94V-0
  - 端子（Terminal）：磷青铜（Phos.bronze Tin/plated）

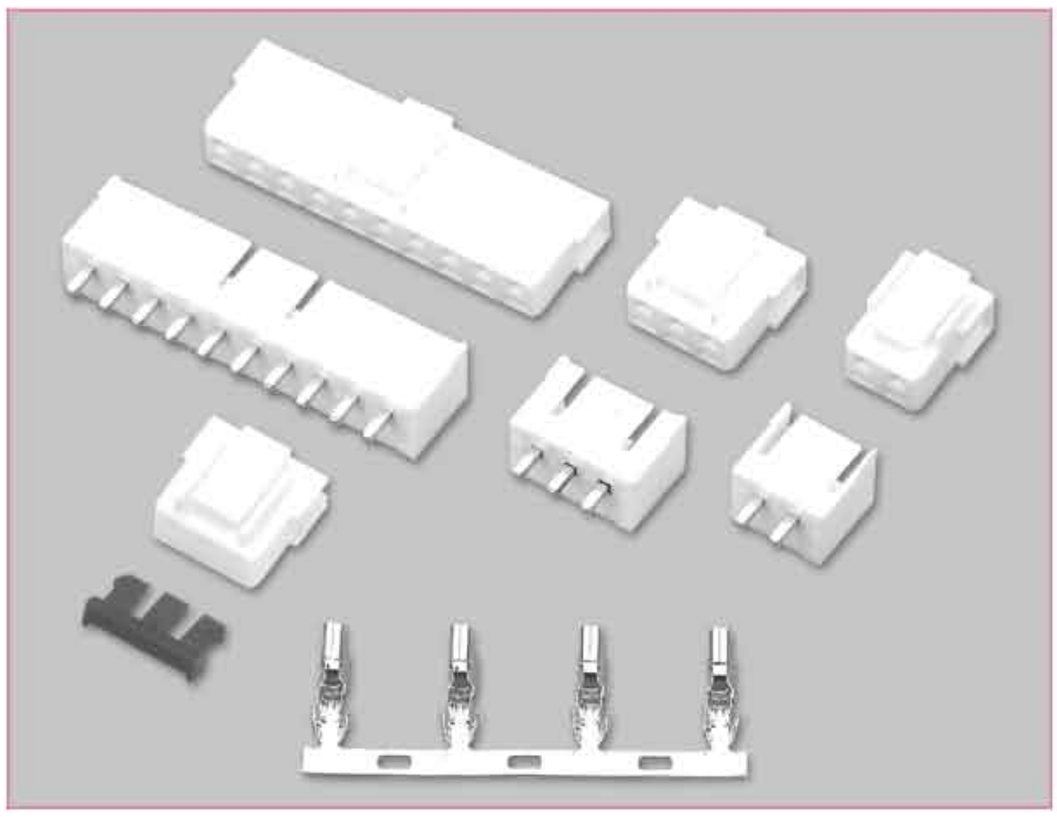

端子 TERMINAL (50217-8000)

型号 Type	适用线规 Applicable wires		电线外径 O.D of wire ins	数量 Quantity
	mm²	AWG#	mm	
HX39610-PT	0.2~0.75	24~18	1.4~3.0	3000PCS/盘

HX39610-PT (50217-8000)

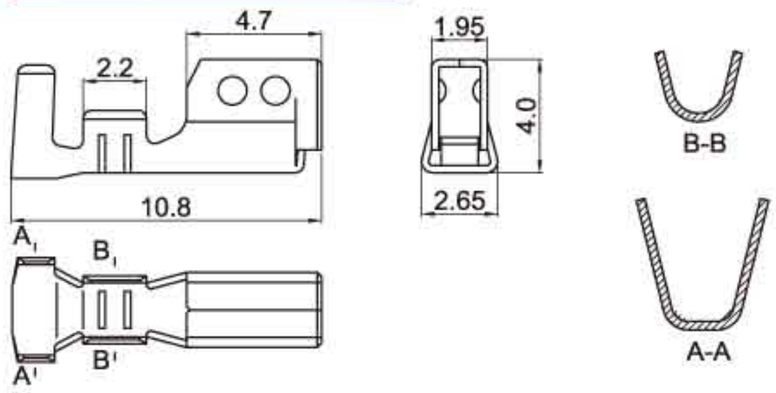

HX39610-Y (35156)

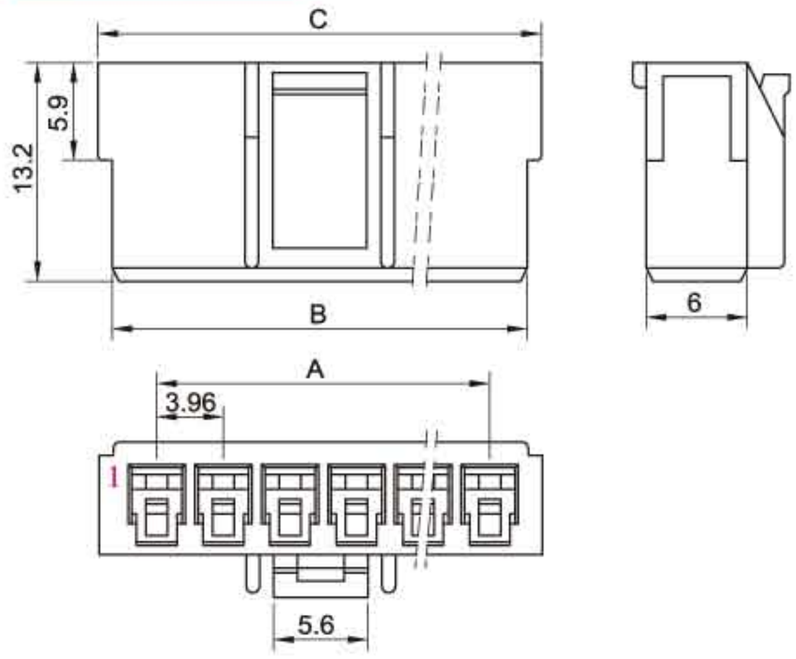

HX39610-A (35313)

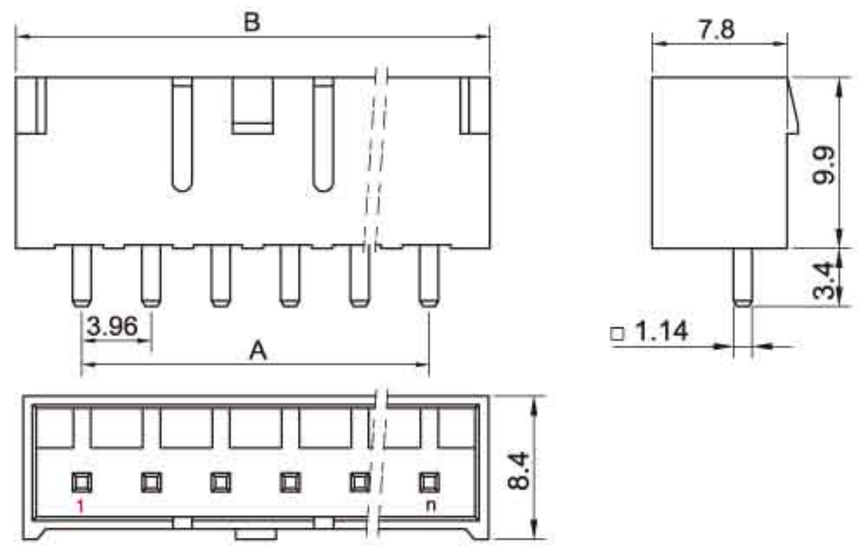

安装尺寸 MOUNTING MEASUREMENT

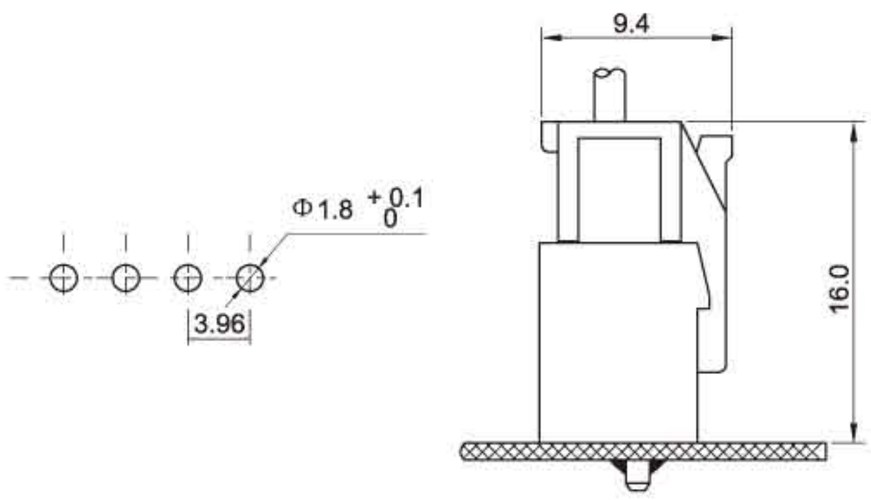

HX39610-3PS (35156)

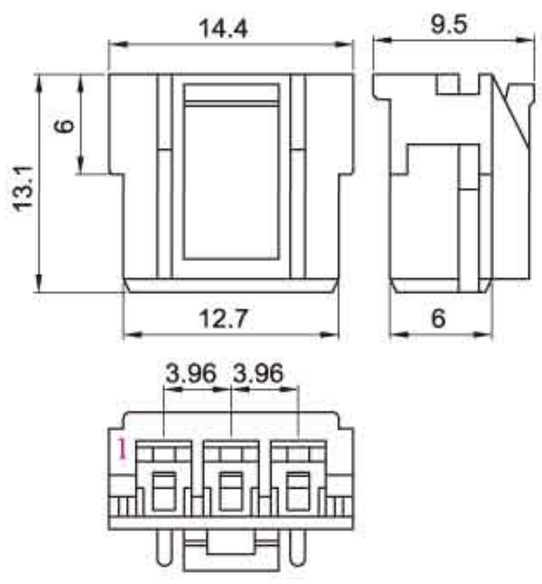

HX39616-3S (YH396)

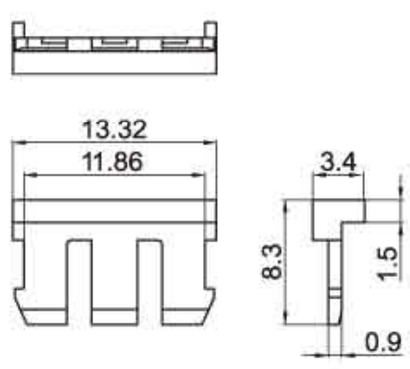

孔座 HOUSING (35156)

线数 Poles	型号 Type	尺寸Dimensions(mm) A	B	C
2	HX39610-2Y	3.96	8.84	10.54
3	HX39610-3Y	7.92	12.80	14.50
4	HX39610-4Y	11.88	16.76	18.46
5	HX39610-5Y	15.84	20.72	22.42
6	HX39610-6Y	19.80	24.68	26.38
7	HX39610-7Y	23.76	28.64	30.34
8	HX39610-8Y	27.72	32.60	34.30
9	HX39610-9Y	31.68	36.56	38.26
10	HX39610-10Y	35.64	40.52	42.22
11	HX39610-11Y	39.60	44.38	46.18
12	HX39610-12Y	43.56	48.44	50.14

针座 WAFER (35313)

线数 Poles	型号 Type	尺寸Dimensions(mm) A	B
2	HX39610-2A	3.96	10.68
3	HX39610-3A	7.92	14.64
4	HX39610-4A	11.88	18.60
5	HX39610-5A	15.84	22.56
6	HX39610-6A	19.80	26.52
7	HX39610-7A	23.76	30.48
8	HX39610-8A	27.72	34.44
9	HX39610-9A	31.68	38.40
10	HX39610-10A	35.64	42.36
11	HX39610-11A	39.6	46.32
12	HX39610-12A	43.56	50.28

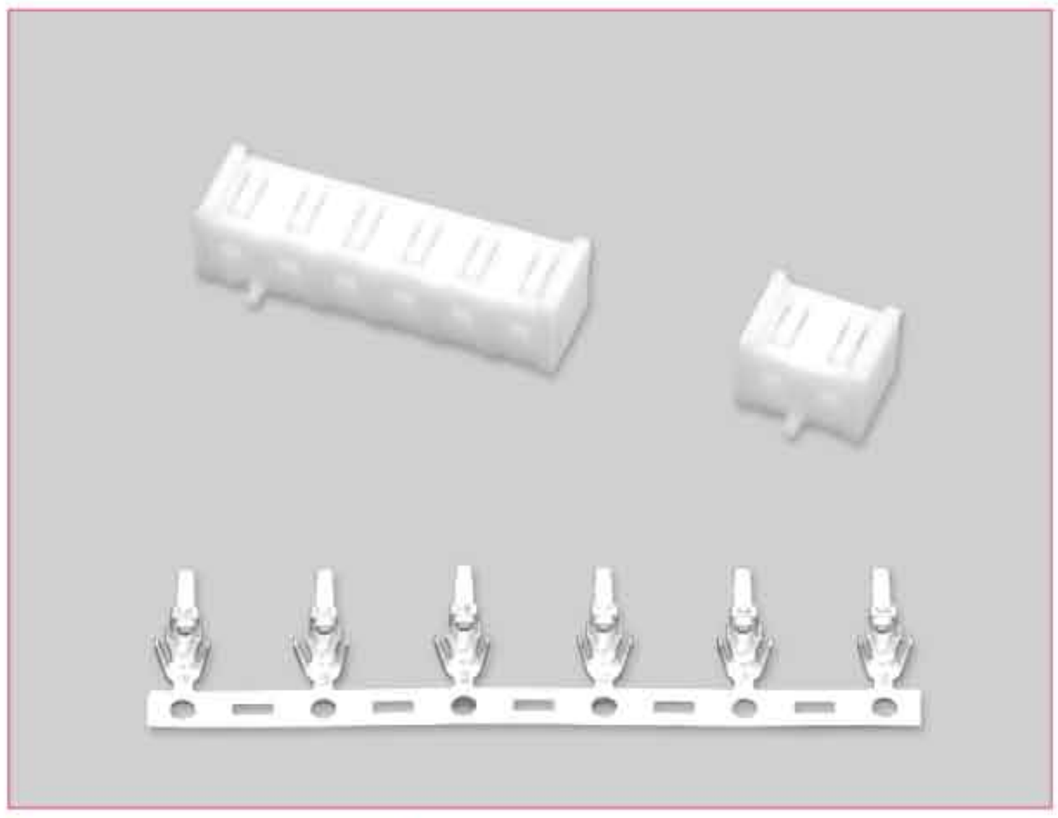

技术参数 SPECIFICATIONS

- 线数（Poles）：2～12
- 适用线规（Applicable wires）：AWG22#～18#
- 适应基板厚度（Applicable PC board thickness）：1.6mm
- 温度范围（Temperature range）：-25℃～85℃
- 额定电压（Voltage rating）：250V.Ac/Dc
- 额定电流（Current rating）：7A
- 接触电阻（Contact resistance）：≤0.015Ω
- 绝缘电阻（Insulation resistance）：≥1000MΩ
- 耐压（Withstand voltage）：1500V.Ac/1min
- 材料（Material）：
  - 孔座（Housing）：尼龙（PA66）UL94V-0
  - 端子（Terminal）：磷青铜（Phos.bronze Tin/plated）

端子 TERMINAL（SDN）

型号 Type	适用线规 Applicable wires		电线外径 O.D of wire ins	数量 Quantity
	mm^2	AWG#	mm	
HX39620-PT	0.33～0.83	22～18	1.7～3.0	5000PCS/盘

安装尺寸 MOUNTING MEASUREMENT

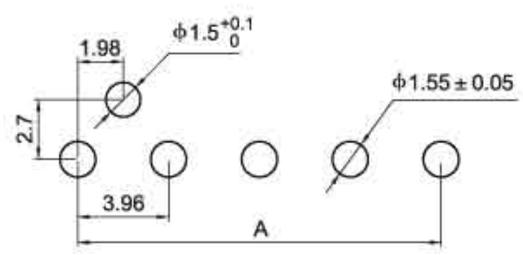

HX39620-PT（SDN）

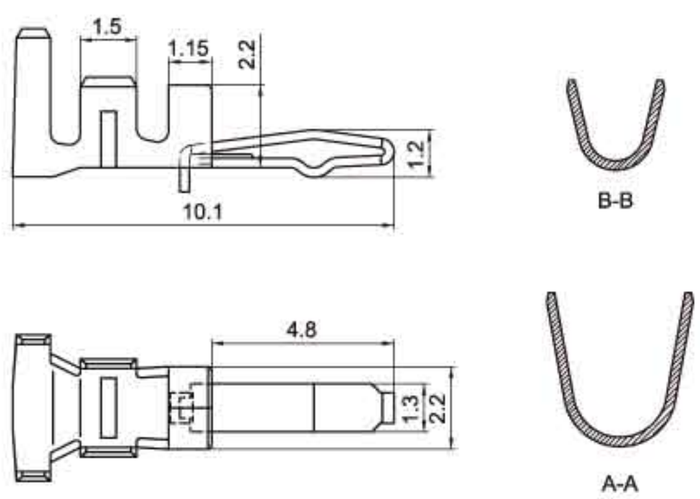

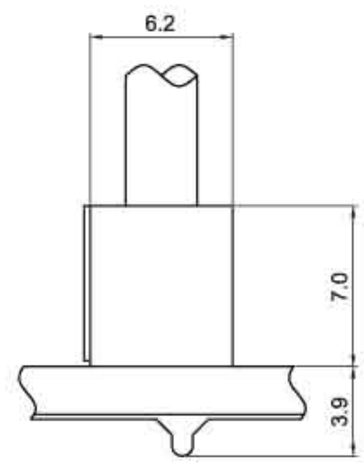

HX39620-Y（SDN）

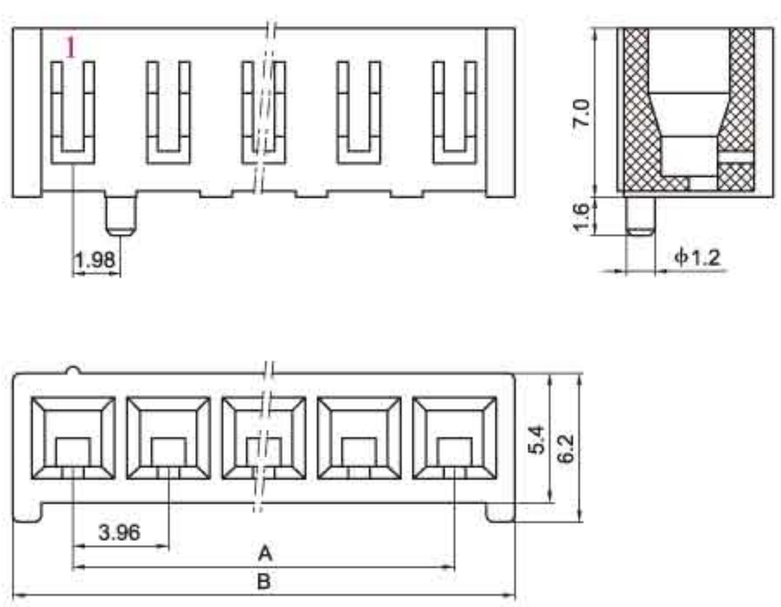

孔座 HOUSING（SDN）

线数 Poles	型号 Type	尺寸Dimensions(mm)	
		A	B
2	HX39620-2Y	3.96	8.96
3	HX39620-3Y	7.92	12.92
4	HX39620-4Y	11.88	16.88
5	HX39620-5Y	15.84	20.84
6	HX39620-6Y	19.80	24.80
7	HX39620-7Y	23.76	28.76
8	HX39620-8Y	27.72	32.72
9	HX39620-9Y	31.68	36.68
10	HX39620-10Y	35.64	40.64
11	HX39620-11Y	39.60	44.60
12	HX39620-12Y	43.56	48.56

(2139/3.96/TJC6)型条形连接器

(2139/3.96/TJC6) Pressure Welding Bar Connector

间距（Pitch）：3.96mm（.156"）

技术参数 SPECIFICATIONS

- 线数（Poles）：2～16
- 适用线规（Applicable wires）：AWG24#～18#
- 适应基板厚度（Applicable PC board thickness）：1.6mm
- 温度范围（Temperature range）：-25℃～85℃
- 额定电压（Voltage rating）：250V.Ac/Dc
- 额定电流（Current rating）：5A
- 接触电阻（Contact resistance）：≤0.015Ω
- 绝缘电阻（Insulation resistance）：≥1000MΩ
- 耐压（Withstand voltage）：1500V.Ac/1min
- 材料（Material）：
  - 孔座（Housing）：尼龙（PA66) UL94V-2(0)
  - 针座（Wafer）：尼龙（PA66）UL94V-2(0)
  - 端子（Terminal）：磷青铜（Phos.bronze Tin/plated)
    黄铜（Brass Tin/plated)

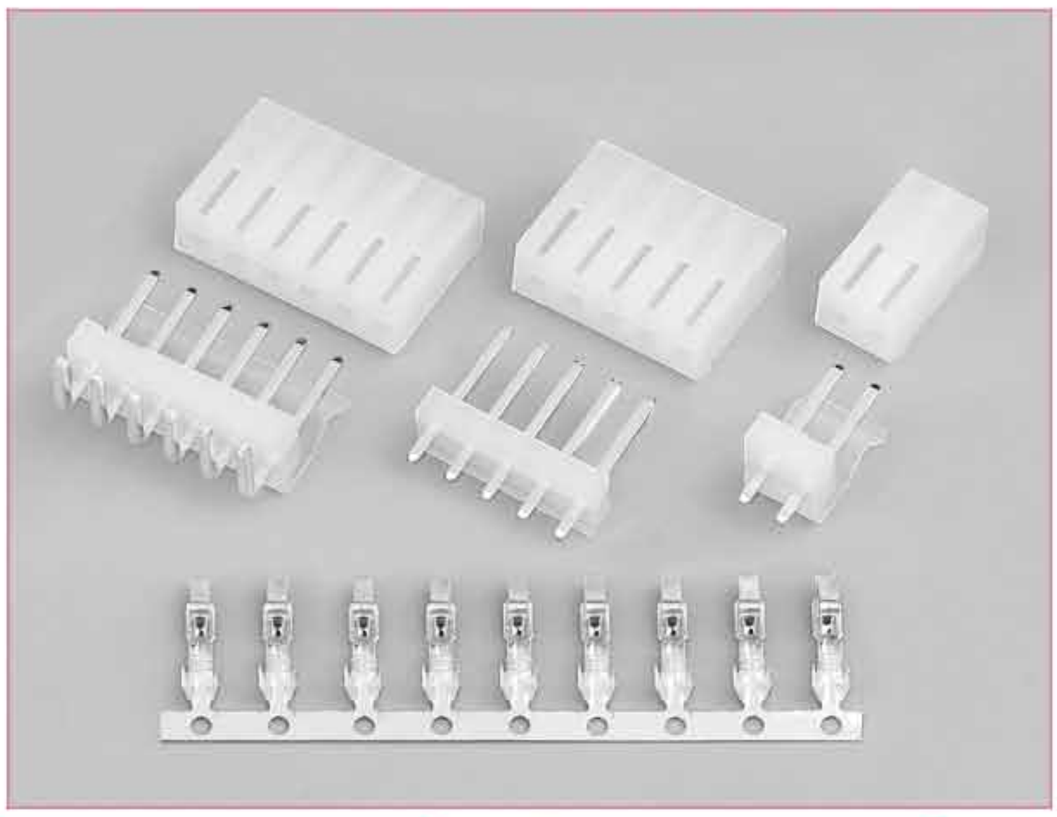

端子 TERMINAL(4018/3.96)

型号 Type	适用线规 Applicable wires		电线外径 O.D of wire ins	材料厚度 Thickness	材料 Material	数量 Quantity
	mm²	AWG#	mm	mm		
HX39602-PTA	0.2～0.75	24～18	1.5～3.0	0.3	黄铜	3000PCS/盘
HX39602-PTB	0.2～0.75	24～18	1.5～3.0	0.25	磷铜	4000PCS/盘

HX39602-PT(4018/3.96)

PTB(磷青铜Phos.bronze)　　PTA(黄铜Brass)

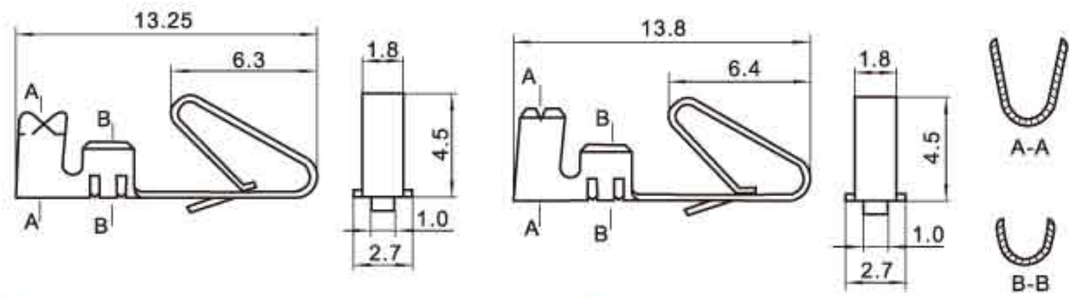

HX39602-Y(2139/3.96)

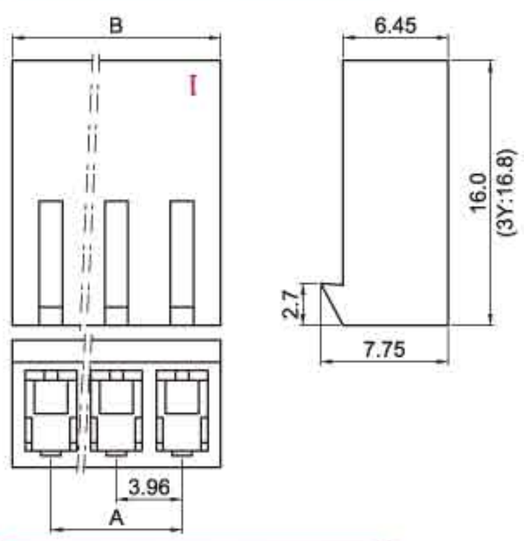

HX39602-PB(2139/3.96)

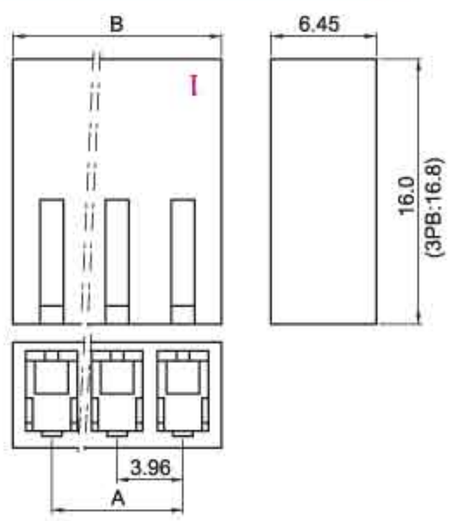

HX39603-WAP(5274/3.96)

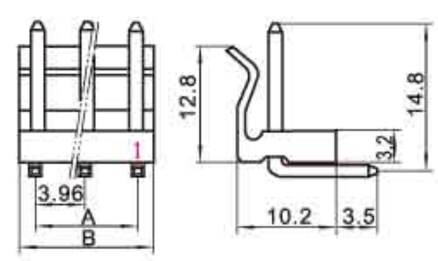

HX39603-NWAP(3.96)

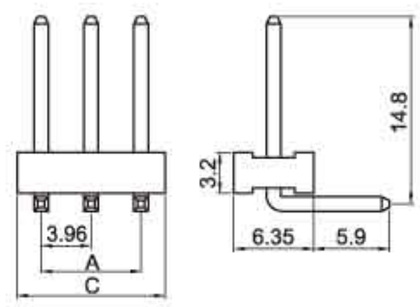

HX39603-WAG(5274/3.96)

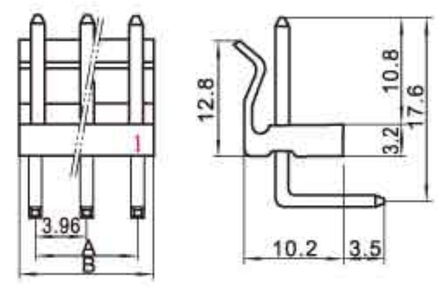

HX39603-NWAG(3.96)

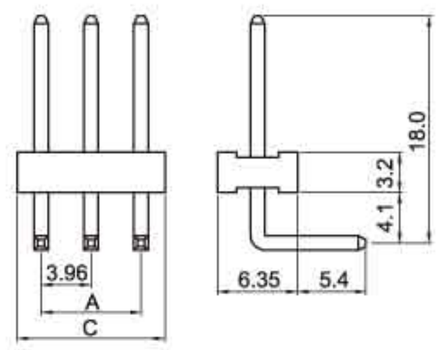

安装尺寸 MOUNTING MEASUREMENT

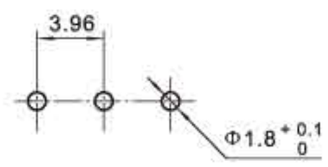

HX39603-NA(5271/3.96)

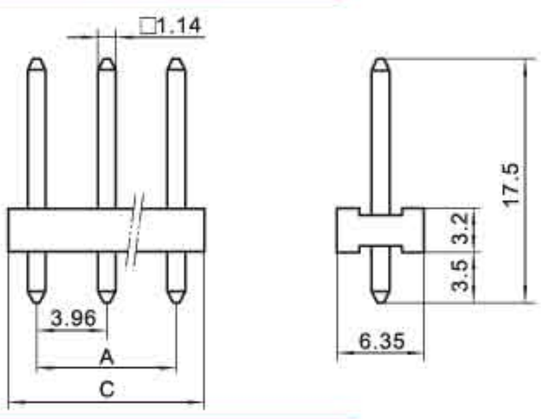

HX39603-A(5273/3.96)

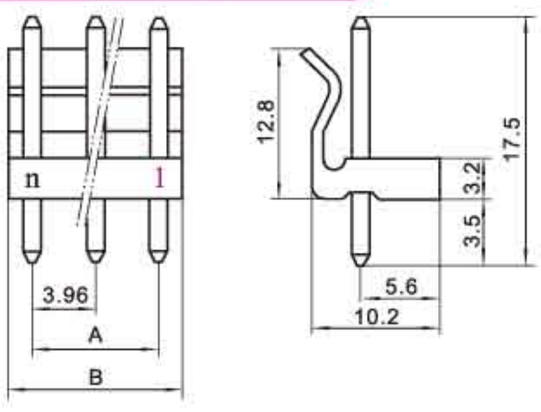

孔座 HOUSING(2139/3.96)

线数 Poles	型号 Type	尺寸Dimensions(mm) A	B
2	HX39602-2Y/PB	3.96	8.52
3	HX39602-3Y/PB	7.92	12.48
4	HX39602-4Y/PB	11.88	16.44
5	HX39602-5Y/PB	15.84	20.40
6	HX39602-6Y/PB	19.80	24.36
7	HX39602-7Y/PB	23.76	28.32
8	HX39602-8Y/PB	27.72	32.28
9	HX39602-9Y/PB	31.68	36.24
10	HX39602-10Y/PB	35.64	40.20
11	HX39602-11Y/PB	39.60	44.16
12	HX39602-12Y/PB	43.56	48.12
13	HX39602-13Y/PB	47.52	52.08
14	HX39602-14Y/PB	51.48	56.04
15	HX39602-15Y/PB	55.44	60.00
16	HX39602-16Y/PB	59.40	63.96

针座 WAFER(5273/5274/5271/3.96)

线数 Poles	型号 Type 直式/弯式	横条	尺寸Dimensions(mm) A	B	C
2	HX39603-2A/WA	HX39603-2NA/NWA	3.96	7.92	7.77
3	HX39603-3A/WA	HX39603-3NA/NWA	7.92	11.88	11.73
4	HX39603-4A/WA	HX39603-4NA/NWA	11.88	15.84	15.69
5	HX39603-5A/WA	HX39603-5NA/NWA	15.84	19.80	19.65
6	HX39603-6A/WA	HX39603-6NA/NWA	19.80	23.76	23.61
7	HX39603-7A/WA	HX39603-7NA/NWA	23.76	27.72	27.57
8	HX39603-8A/WA	HX39603-8NA/NWA	27.72	31.68	31.53
9	HX39603-9A/WA	HX39603-9NA/NWA	31.68	35.64	35.49
10	HX39603-10A/WA	HX39603-10NA/NWA	35.64	39.60	39.45
11	HX39603-11A/WA	HX39603-11NA/NWA	39.60	43.56	43.41
12	HX39603-12A/WA	HX39603-12NA/NWA	43.56	47.52	47.37
13	HX39603-13A/WA	—	47.52	51.48	—
14	HX39603-14A/WA	—	51.48	55.44	—
15	HX39603-15A/WA	—	55.44	59.40	—
16	HX39603-16A/WA		59.40	63.36	

(5195)型条形连接器
(5195) Pressure Welding Bar Connector

间距（Pitch）：3.96mm（.156"）

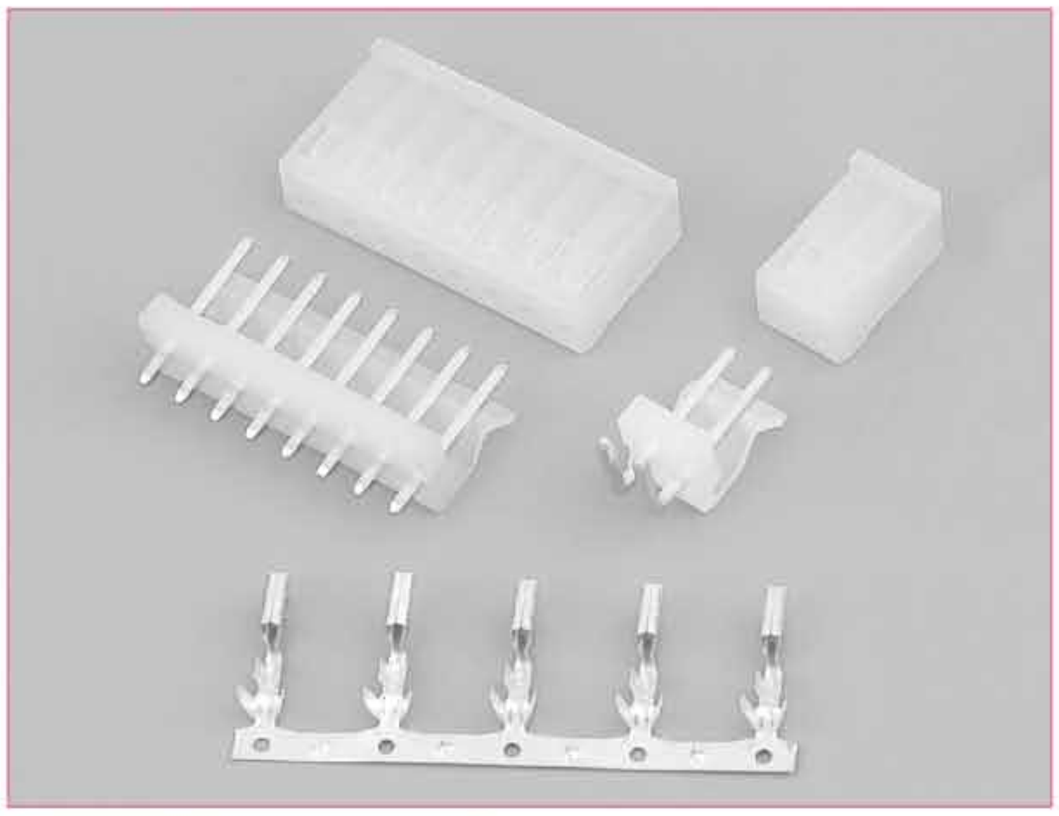

技术参数 SPECIFICATIONS

- 线数（Poles）：2～15
- 适用线规（Applicable wires）：AWG24#～18#
- 适应基板厚度（Applicable PC board thickness）：1.6mm
- 温度范围（Temperature range）：-25℃～85℃
- 额定电压（Voltage rating）：250V.Ac/Dc
- 额定电流（Current rating）：5A
- 接触电阻（Contact resistance）：≤0.015Ω
- 绝缘电阻（Insulation resistance）：≥1000MΩ
- 耐压（Withstand voltage）：1500V.Ac/1min
- 材料（Material）：
  - 孔座（Housing）：尼龙（PA66）UL94V-2(0)
  - 针座（Wafer）：尼龙（PA66）UL94V-2(0)
  - 端子（Terminal）：磷青铜（Phos.bronze Tin/plated）

端子 TERMINAL（5225、5194）

型号 Type	适用线规 Applicable wires		电线外径 O.D of wire ins	数量 Quantity
	mm^2	AWG#	mm	
HX39606-PT	0.2~0.75	24~18	1.5~2.8	3500PCS/盘

HX39606-PT（5225、5194）

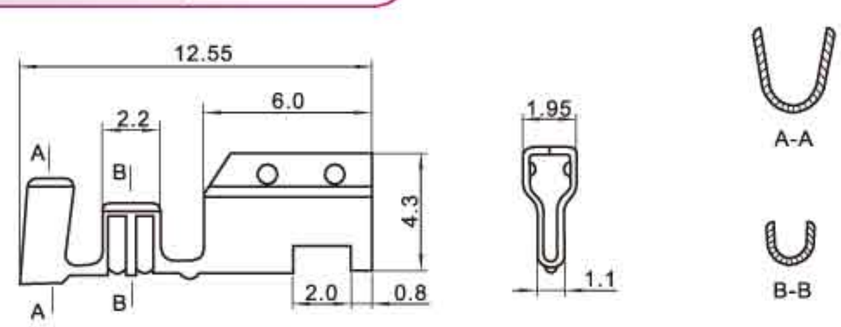

HX39606-Y（5195）

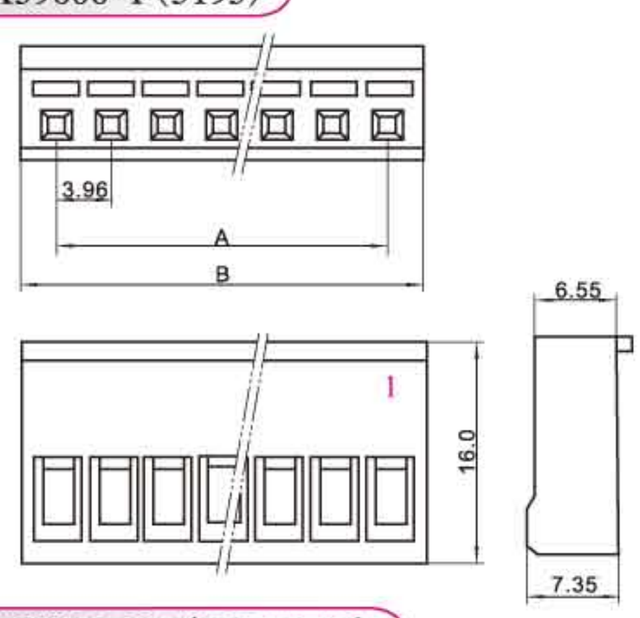

HX39603-NA（5271/3.96）

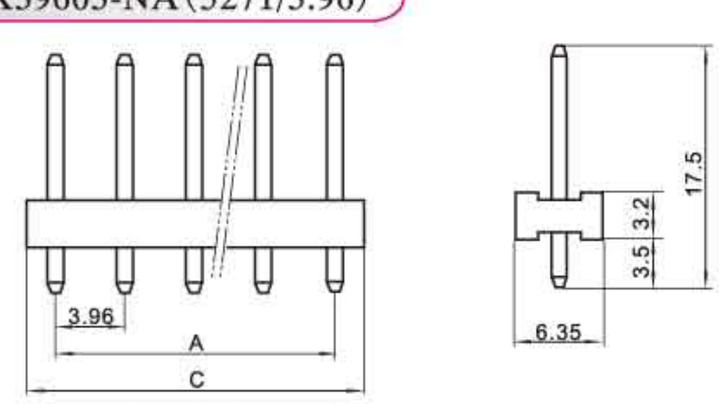

HX39603-A（5273/3.96）

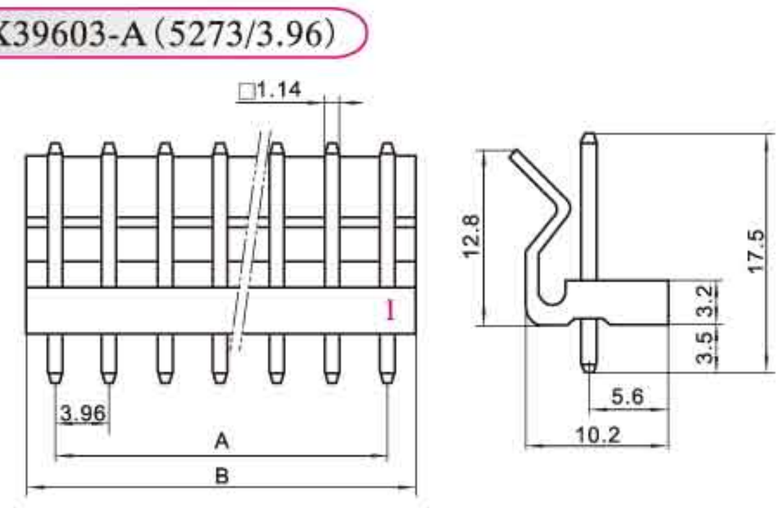

HX39603-WAP（5274/3.96）

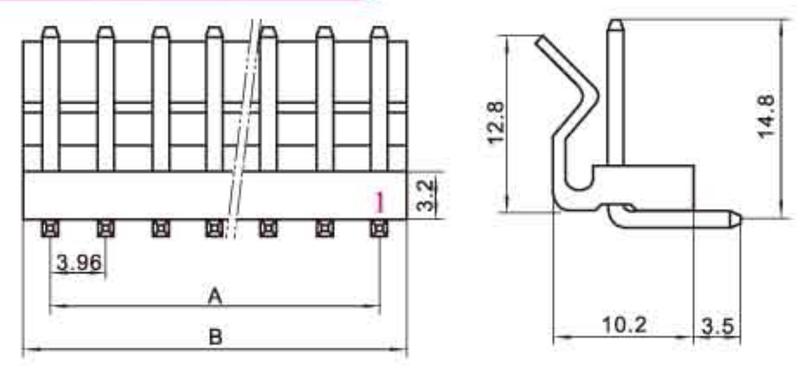

HX39603-WAG（5274/3.96）

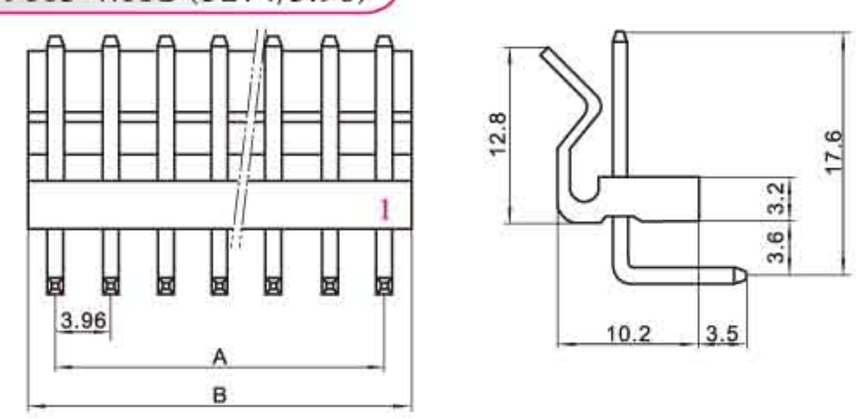

安装尺寸 MOUNTING MEASUREMENT

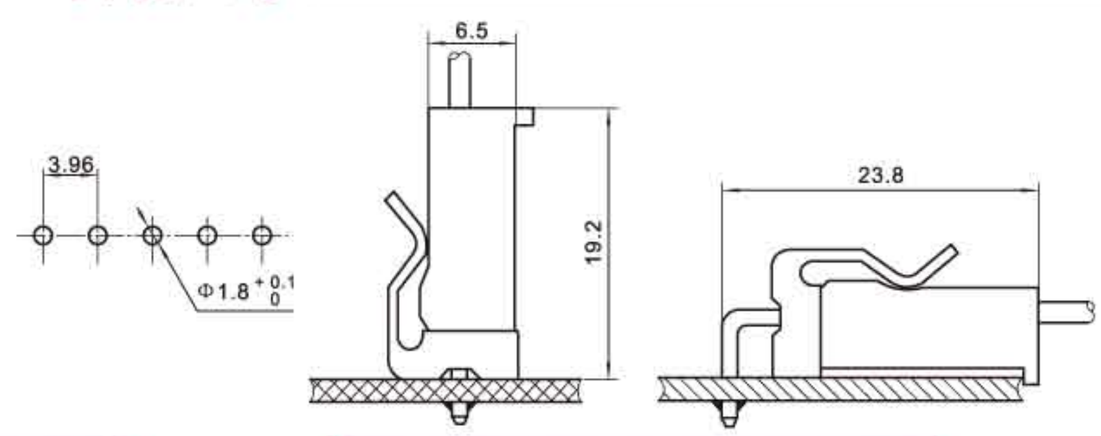

孔座 HOUSING（5195）

线数 Poles	型号 Type	尺寸Dimensions(mm) A	B
2	HX39606-2Y	3.96	9.06
3	HX39606-3Y	7.92	13.02
4	HX39606-4Y	11.88	16.98
5	HX39606-5Y	15.84	20.94
6	HX39606-6Y	19.80	24.91
7	HX39606-7Y	23.76	28.86
8	HX39606-8Y	27.72	32.82
9	HX39606-9Y	31.68	36.78
10	HX39606-10Y	35.64	40.74
11	HX39606-11Y	39.60	44.70
12	HX39606-12Y	43.56	48.66
13	HX39606-13Y	47.52	52.62
14	HX39606-14Y	51.48	56.58
15	HX39606-15Y	55.44	60.54

针座 WAFER（5273/5274/5271/3.96）

线数 Poles	型号 Type 直式/弯式	横条(180°)	尺寸Dimensions(mm) A	B	C
2	HX39603-2A/WA	HX39603-2NA	3.96	7.92	7.77
3	HX39603-3A/WA	HX39603-3NA	7.92	11.88	11.73
4	HX39603-4A/WA	HX39603-4NA	11.88	15.84	15.69
5	HX39603-5A/WA	HX39603-5NA	15.84	19.80	19.65
6	HX39603-6A/WA	HX39603-6NA	19.80	23.76	23.61
7	HX39603-7A/WA	HX39603-7NA	23.76	27.72	27.57
8	HX39603-8A/WA	HX39603-8NA	27.72	31.68	31.53
9	HX39603-9A/WA	HX39603-9NA	31.68	35.64	35.49
10	HX39603-10A/WA	HX39603-10NA	35.64	39.60	39.45
11	HX39603-11A/WA	HX39603-11NA	39.60	43.56	43.41
12	HX39603-12A/WA	HX39603-12NA	43.56	47.52	47.37
13	HX39603-13A/WA	–	47.52	51.48	–
14	HX39603-14A/WA	–	51.48	55.44	–
15	HX39603-15A/WA	–	55.44	59.40	–

技术参数 SPECIFICATIONS

- 线数（Poles）：2～12
- 适用线规（Applicable wires）：AWG24#～18#
- 适应基板厚度（Applicable PC board thickness）：1.6mm
- 温度范围（Temperature range）：-25℃～85℃
- 额定电压（Voltage rating）：250V.Ac/Dc
- 额定电流（Current rating）：5A
- 接触电阻（Contact resistance）：≤0.015Ω
- 绝缘电阻（Insulation resistance）：≥1000MΩ
- 耐压（Withstand voltage）：1500V.Ac/1min
- 材料（Material）：
  - 孔座（Housing）：尼龙（PA66）UL94V-2(0)
  - 针座（Wafer）：尼龙（PA66）UL94V-2(0)
  - 端子（Terminal）：磷青铜（Phos.bronze Tin/plated）

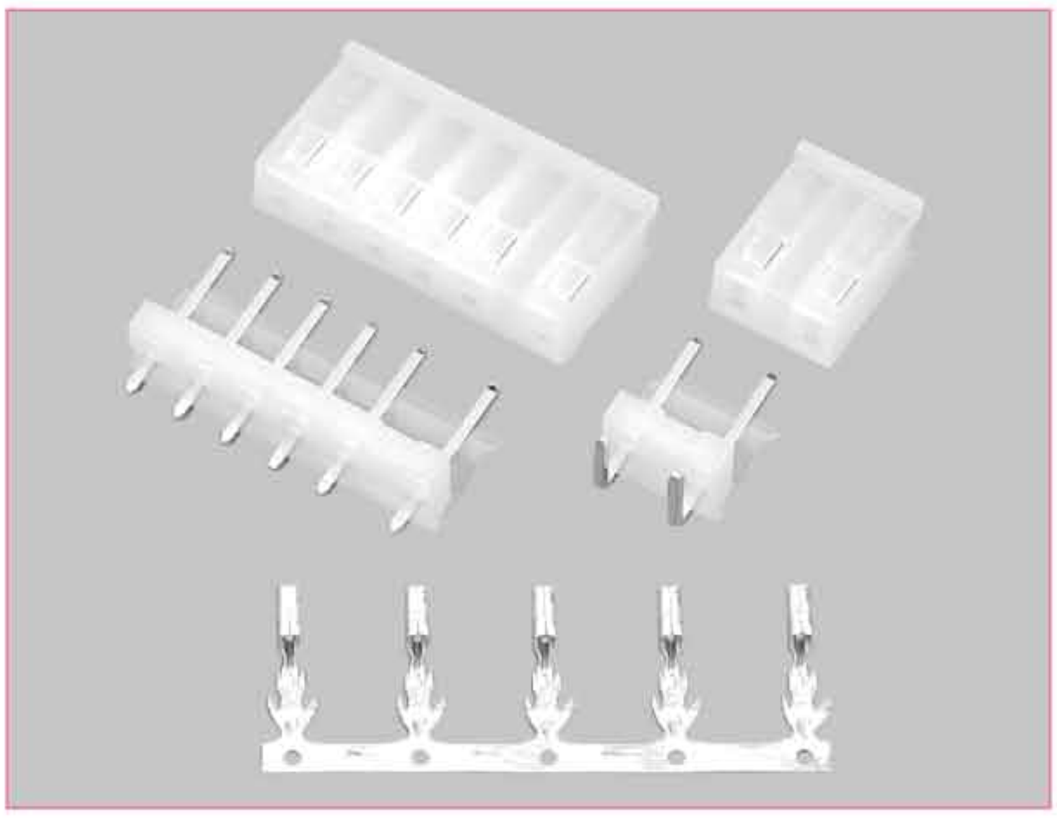

端子 TERMINAL（5225、5194）

型号 Type	适用线规 Applicable wires		电线外径 O.D of wire ins	数量 Quantity
	mm^2	AWG#	mm	
HX39606-PT	0.2~0.75	24~18	1.5~2.8	3500PCS/盘

HX39606-PT（5225、5194）

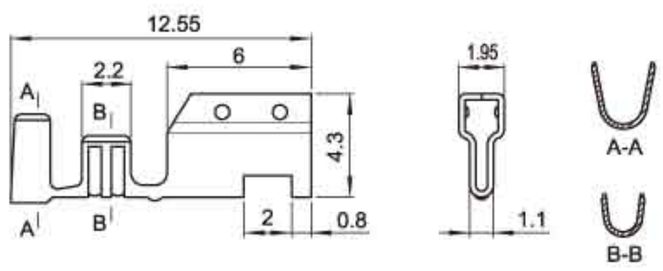

HX39607-Y（5196）

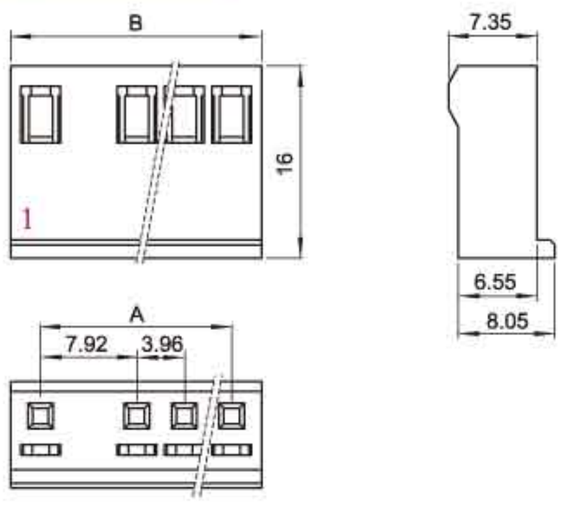

HX39607-NA（5275/5196）

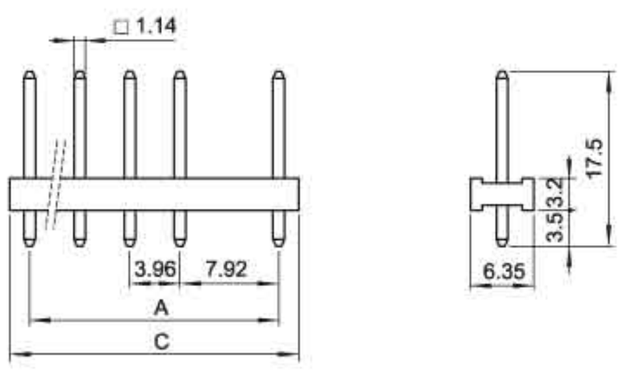

HX39607-A（5277/5196）

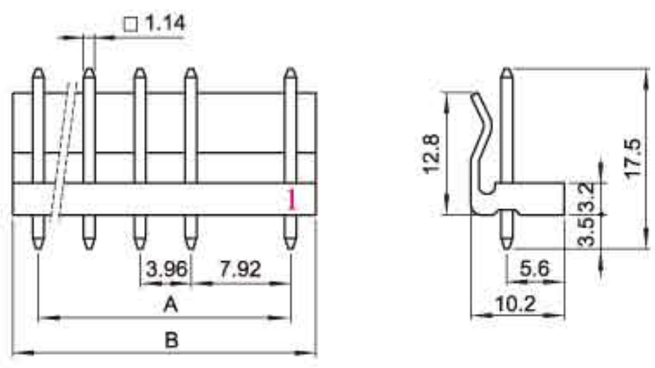

HX39607-WAP（5277/5196）

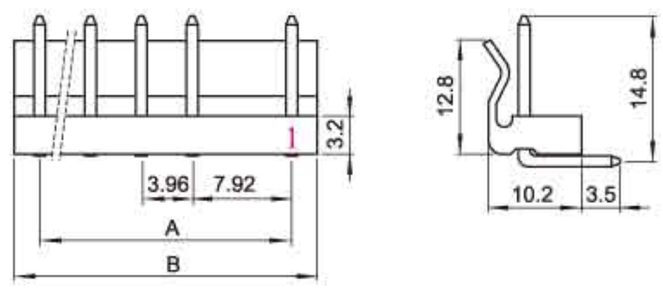

HX39607-WAG（5277/5196）

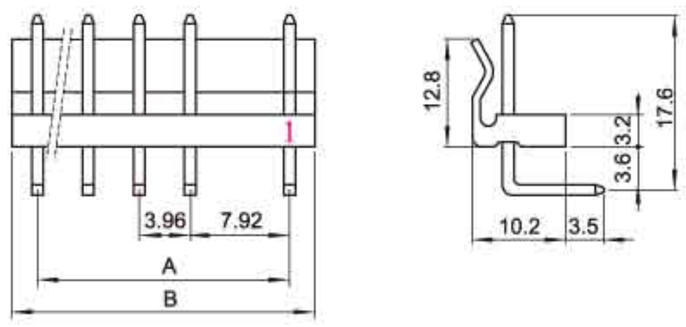

注：5196-A针座=3.96-A空第2针（如5196-3A=3.96-4A3针空2）

安装尺寸 MOUNTING MEASUREMENT

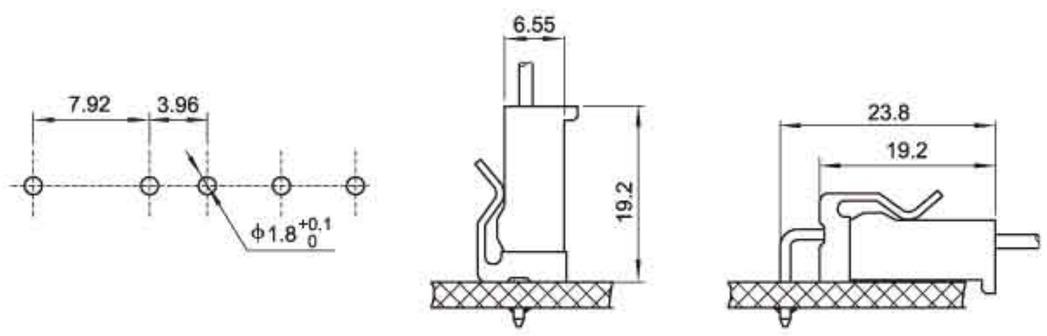

孔座 HOUSING（5196）

线数 Poles	型号 Type	尺寸Dimensions(mm) A	B
2	HX39607-2Y	7.92	13.02
3	HX39607-3Y	11.88	16.98
4	HX39607-4Y	15.84	20.94
5	HX39607-5Y	19.80	24.91
6	HX39607-6Y	23.76	28.86
7	HX39607-7Y	27.72	32.82
8	HX39607-8Y	31.68	36.78
9	HX39607-9Y	35.64	40.74
10	HX39607-10Y	39.60	44.70
11	HX39607-11Y	43.56	48.66
12	HX39607-12Y	47.52	52.62

针座 WAFER（5275/5277/5196）

线数 Poles	型号 Type 直式/弯式	横条(180°)	尺寸Dimensions(mm) A	B	C
2	HX39607-2A/WA	HX39607-2NA	7.92	11.88	11.73
3	HX39607-3A/WA	HX39607-3NA	11.88	15.84	15.69
4	HX39607-4A/WA	HX39607-4NA	15.84	19.80	19.65
5	HX39607-5A/WA	HX39607-5NA	19.80	23.76	23.61
6	HX39607-6A/WA	HX39607-6NA	23.76	27.72	27.57
7	HX39607-7A/WA	HX39607-7NA	27.72	31.68	31.53
8	HX39607-8A/WA	HX39607-8NA	31.68	35.64	35.49
9	HX39607-9A/WA	HX39607-9NA	35.64	39.60	39.45
10	HX39607-10A/WA	HX39607-10NA	39.60	43.56	43.41
11	HX39607-14A/WA	HX39607-11NA	43.56	47.52	47.37
12	HX39607-14A/WA	HX39607-12NA	47.52	51.48	51.33

(90331/TJC7)型条形连接器

(90331/TJC7) Pressure Welding Bar Connector

间距（Pitch）：3.96mm（.156"）

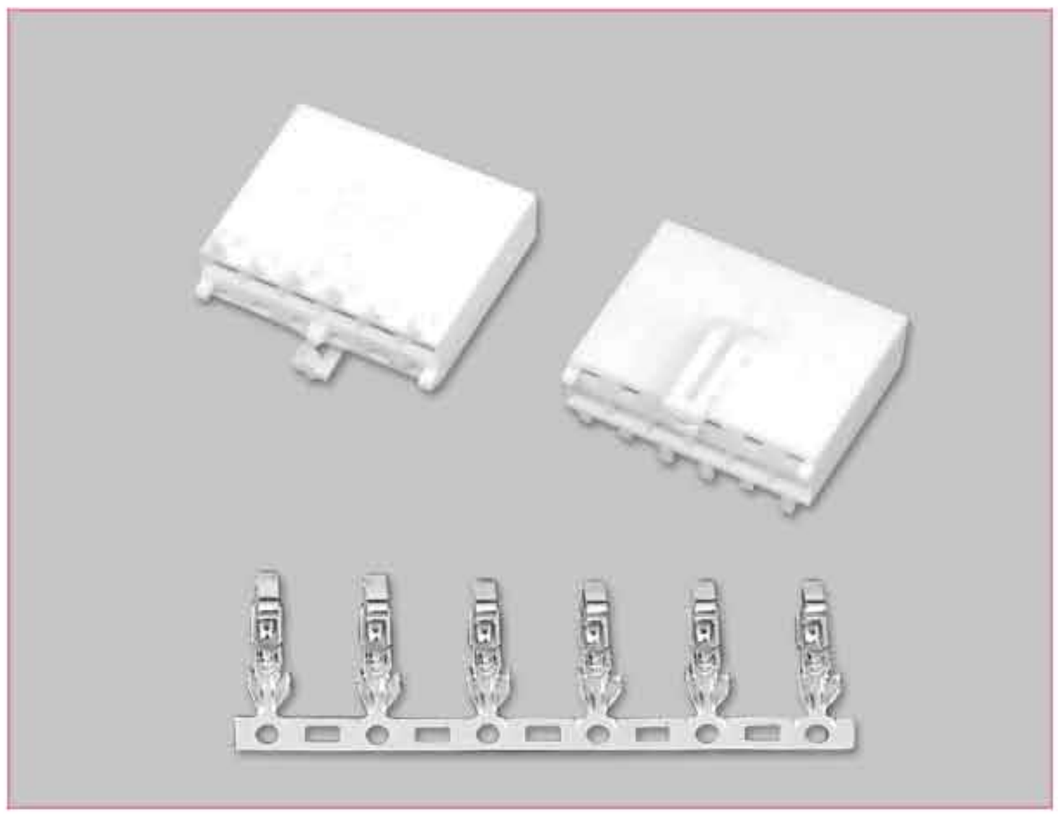

技术参数 SPECIFICATIONS

- 线数（Poles）：6(P8、P9)
- 适用线规（Applicable wires）：AWG24#～18#
- 适应基板厚度（Applicable PC board thickness）：1.6mm
- 温度范围（Temperature range）：-25℃～85℃
- 额定电压（Voltage rating）：250V.Ac/Dc
- 额定电流（Current rating）：5A
- 接触电阻（Contact resistance）：≤0.015Ω
- 绝缘电阻（Insulation resistance）：≥1000MΩ
- 耐压（Withstand voltage）：1500V.Ac/1min
- 材料（Material）：
  - 孔座（Housing）：尼龙（PA66）UL94V-0
  - 端子（Terminal）：磷青铜（Phos.bronze Tin/plated）
    黄铜（Brass Tin/plated）

端子 TERMINAL(4018/3.96)

型号 Type	适用线规 Applicable wires		电线外径 O.D of wire ins	材料厚度 Thickness	材料 Material	数量 Quantity
	mm²	AWG#	mm	mm		
HX39602-PTA	0.2~0.75	24~18	1.5~3.0	0.3	黄铜	3000PCS/盘
HX39602-PTB	0.2~0.75	24~18	1.5~3.0	0.25	磷铜	4000PCS/盘

HX39602-PT(4018/3.96)

PTB(磷青铜Phos.bronze)

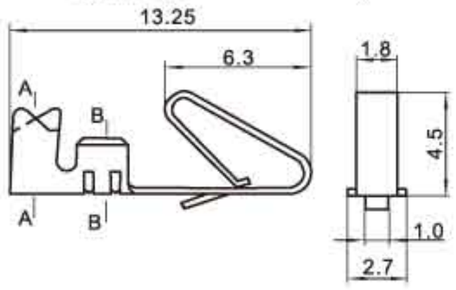

PTA(黄铜Brass)

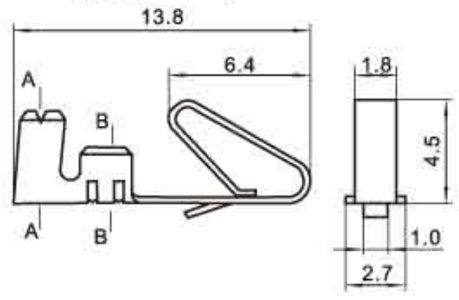

HX39604-6YB(90331、P9)

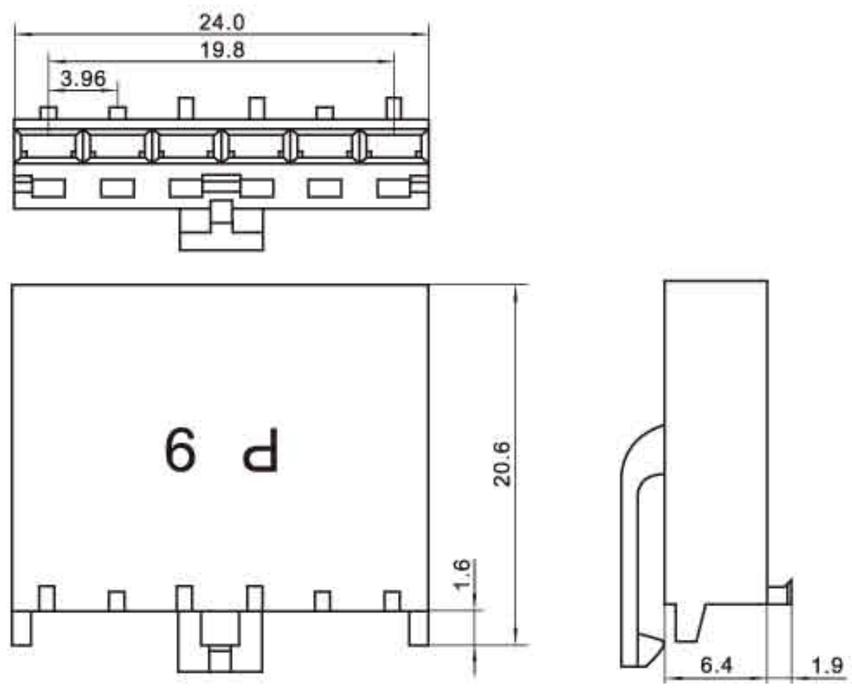

HX39604-6YA(90331、P8)

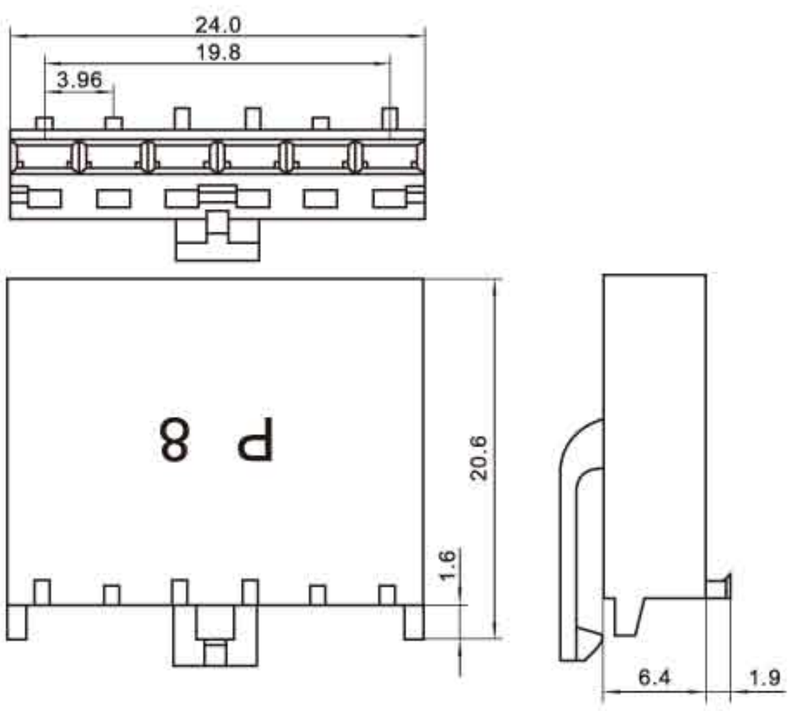

安装尺寸 MOUNTING MEASUREMENT

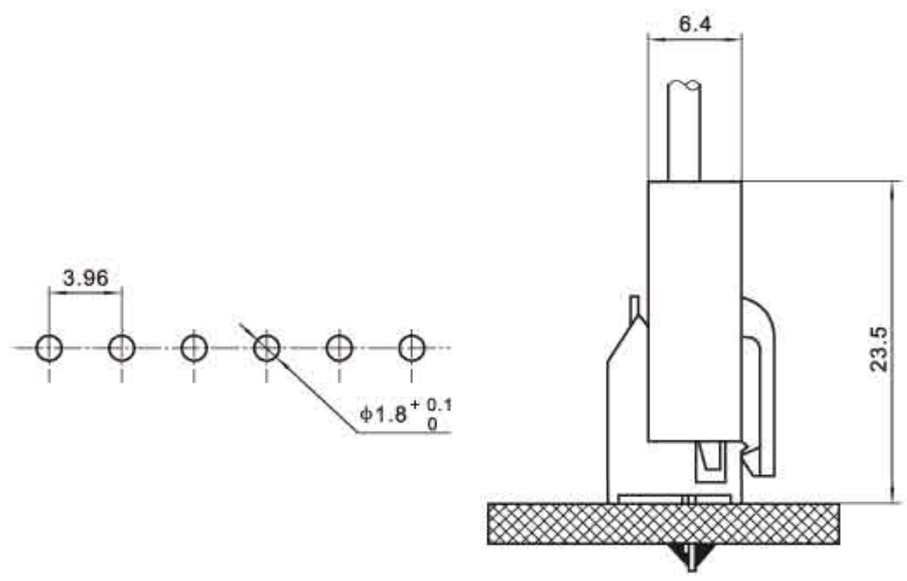

技术参数 SPECIFICATIONS

- 线数（Poles）：1、2、3、4、6
- 适用线规（Applicable wires）：AWG26#～18#
- 温度范围（Temperature range）：-25℃～85℃
- 额定电压（Voltage rating）：300V.Ac/Dc
- 额定电流（Current rating）：7A max
- 接触电阻（Contact resistance）：≤0.01Ω
- 绝缘电阻（Insulation resistance）：≥1000MΩ
- 耐压（Withstand voltage）：1500V.Ac/1min
- 材料（Material）：
  - 插头（Plug housing）：尼龙（PA66）UL94V-0
  - 插座（Receptacle housing）：尼龙（PA66）UL94V-0
  - 端子（Terminal）：磷青铜（Phos.bronze Tin/plated）

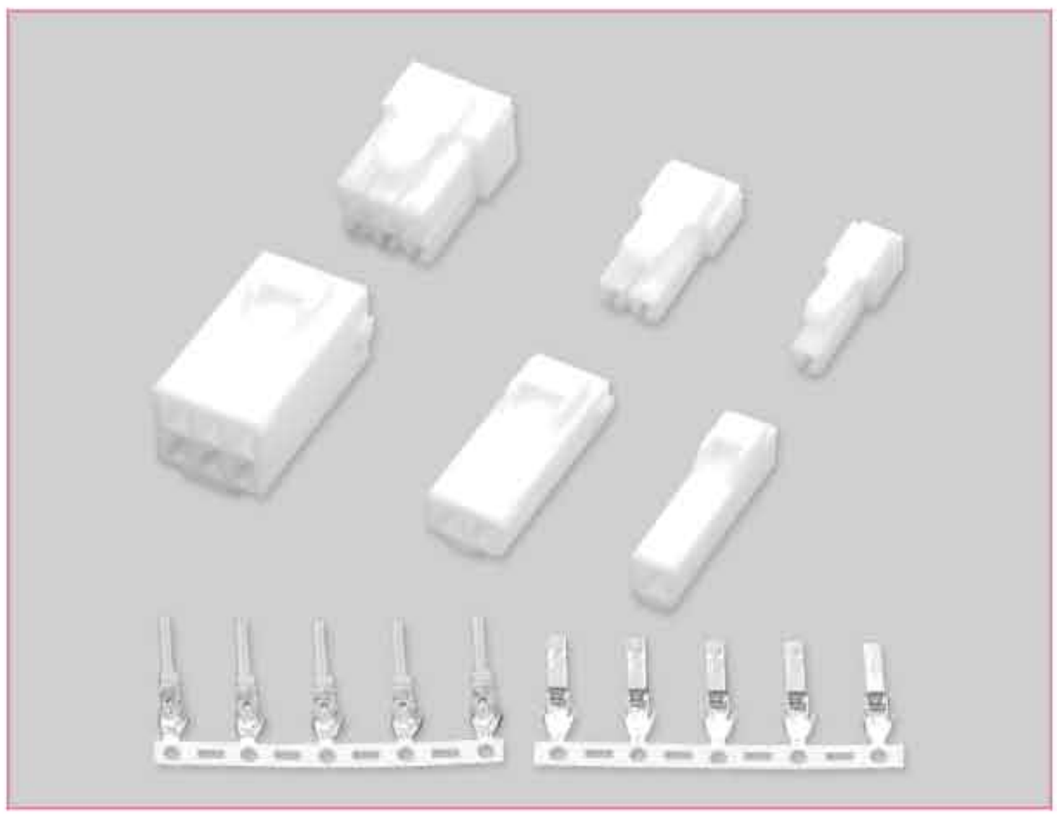

端子 TERMINAL（SSF、SSM）

型号 Type	适用线规 Applicable wires		电线外径 O.D of wire ins	数量 Quantity
	mm^2	AWG#	mm	
HX39614-01PT	0.13～0.5	26～20	1.3～2.5	5000PCS/盘
HX39614-01RT	0.13～0.5	26～20	1.3～2.5	6000PCS/盘

型号 Type	适用线规 Applicable wires		电线外径 O.D of wire ins	数量 Quantity
	mm^2	AWG#	mm	
HX39614-21PT	0.3～0.75	22～18	1.5～2.5	5000PCS/盘
HX39614-21RT	0.3～0.75	22～18	1.5～2.5	6000PCS/盘

HX39614-01PT（SSF-01T-P1.4）
HX39614-21PT（SSF-21T-P1.4）

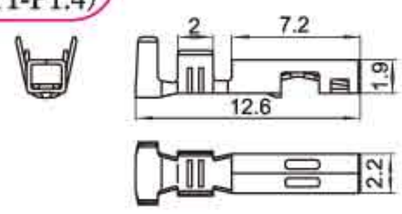

HX39614-01RT（SSM-01T-P1.4）
HX39614-21RT（SSM-21T-P1.4）

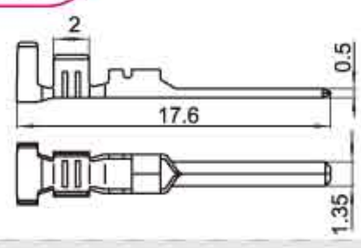

线数（Poles）	额定电压（Voltage rating）	额定电流（Current rating）	插头（Plug Housing）	插座（Receptacle Housing）
1	250V	7A	HX39614-1P（SLP-01V） 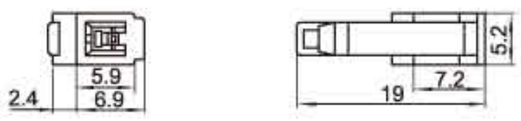	HX39614-1RF（SLR-01VF） 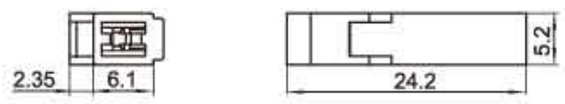
2	250V	7A	HX39614-2P（SLP-02V） 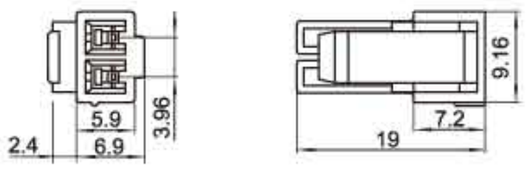	HX39614-2RF（SLR-02VF） 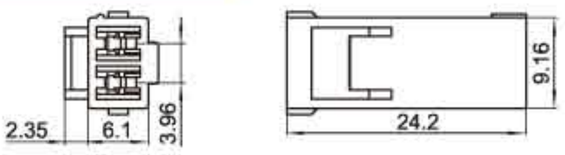
3	250V	6A	HX39614-3P（SLP-03V） 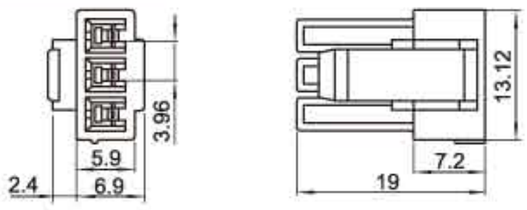	HX39614-3RF（SLR-03VF） 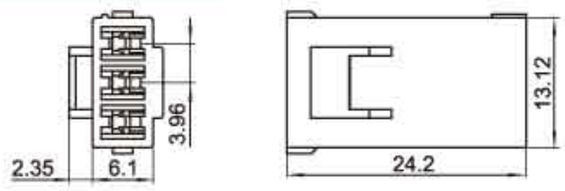
4	250V	6A	HX39614-4P（SLP-04V） 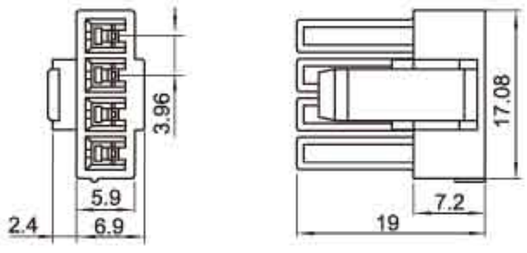	HX39614-4RF（SLR-04VF） 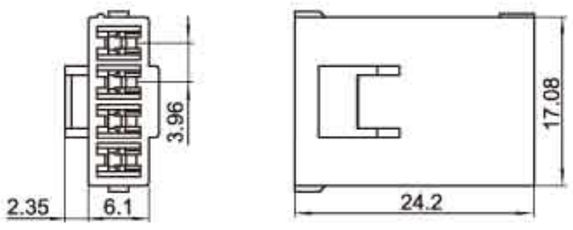
6	250V	6A	HX39614-6P（SLP-06V） 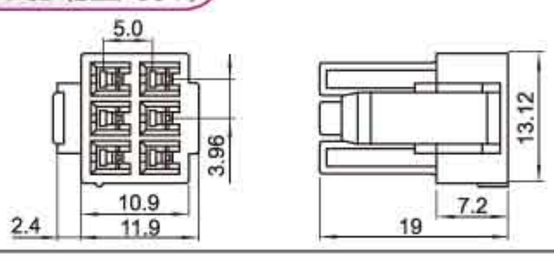	HX39614-6RF（SLR-06VF） 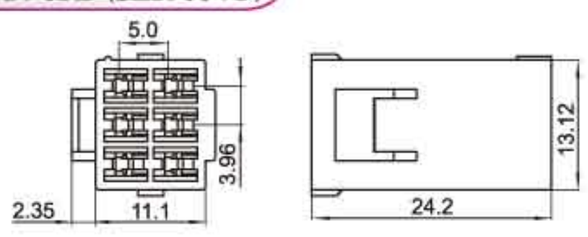

(39612)型条形连接器
(39612) Pressure Welding Bar Connector

间距（Pitch）：3.96/4.6mm（.156"）

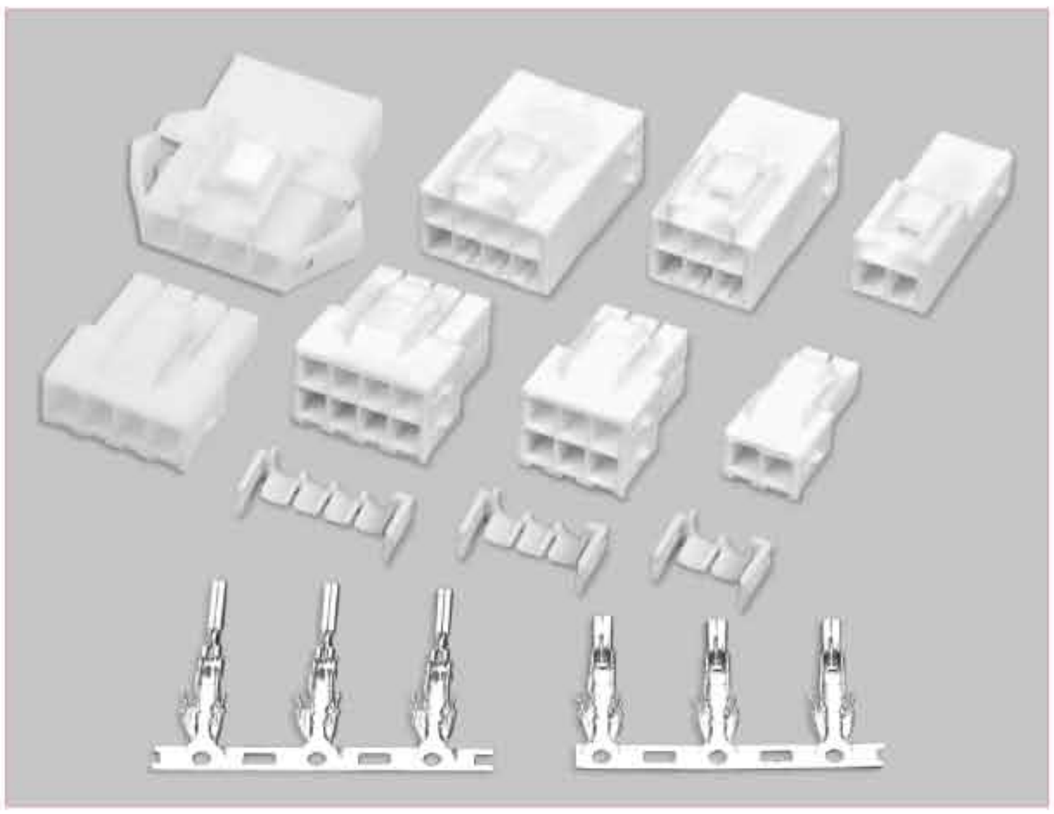

技术参数 SPECIFICATIONS

- 线数（Poles）：2、3、4、6、8、9
- 适用线规（Applicable wires）：AWG24#～16#
- 适应基板厚度（Applicable PC board thickness）：1.6mm
- 温度范围（Temperature range）：-25℃～85℃
- 额定电压（Voltage rating）：300V.Ac/Dc
- 额定电流（Current rating）：9A max
- 接触电阻（Contact resistance）：≤0.015Ω
- 绝缘电阻（Insulation resistance）：≥1000MΩ
- 耐压（Withstand voltage）：1500V.Ac/1min
- 材料（Material）：
  - 插头（Plug housing）：尼龙（PA66）UL94V-0
  - 插座（Receptacle housing）：尼龙（PA66）UL94V-0
  - 插片（Retainer）：尼龙（PA66)UL94V-2(0)
  - 端子（Terminal）：磷青铜（Phos.bronze Tin/plated）

端子 TERMINAL(39612)

型号 Type	适用线规 Applicable wires		电线外径 O.D of wire ins	数量 Quantity
	mm^2	AWG#	mm	
HX39612-21PT	0.51~1.38	20~16	1.8～3.1	3500PCS/盘
HX39612-01PT	0.2~0.52	24~20	1.5～1.9	4000PCS/盘

型号 Type	适用线规 Applicable wires		电线外径 O.D of wire ins	数量 Quantity
	mm^2	AWG#	mm	
HX39612-21RT	0.51~1.38	20~16	1.8～3.1	3500PCS/盘
HX39612-01RT	0.2~0.52	24~20	1.5～1.9	4000PCS/盘

HX39612-PT(177915-1)

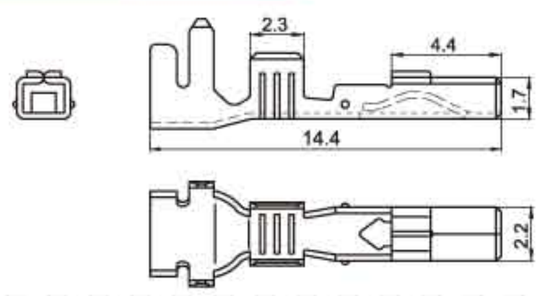

HX39612-RT(177917-1)

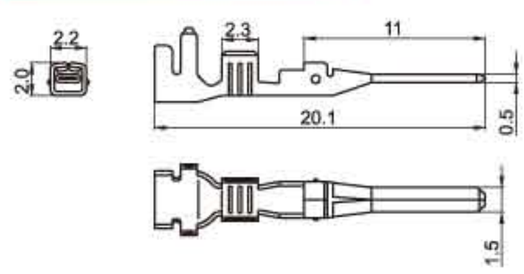

线数（Poles）	额定电压（Voltage rating）	额定电流（Current rating）	插头（Plug housing）	插座（Receptacle housing）	插片(Retainer)
2	300V	9 A	HX39612-2P(177898-1) 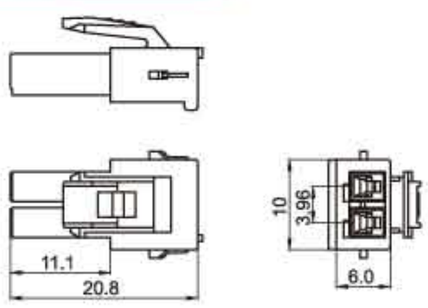	HX39612-2R(179463-1) 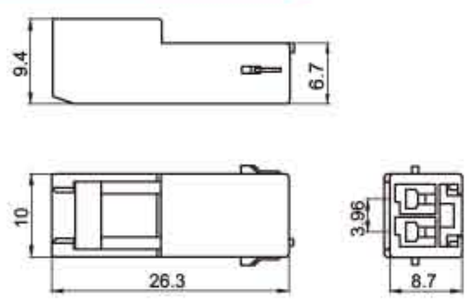	HX39612-2S(177918-1) 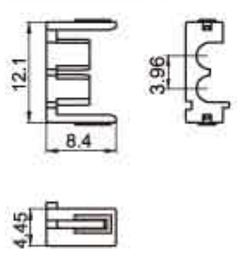
3	300V	8 A	HX39612-3P(177899-1) 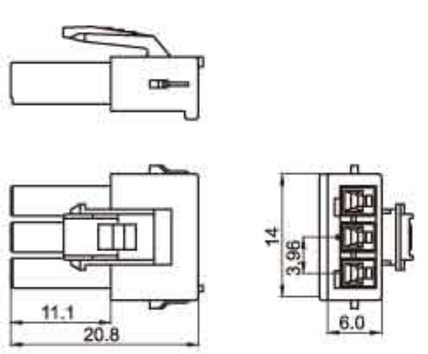	HX39612-3R(179464-1) 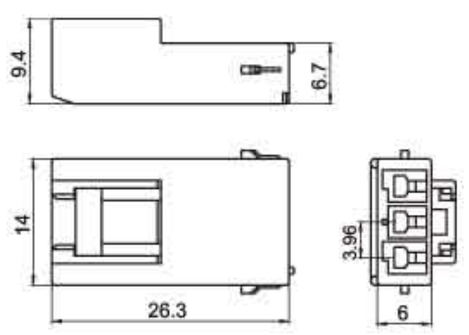	HX39612-3S(177919-1) 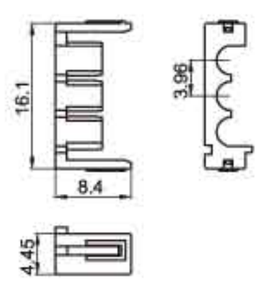
4	300V	8 A	HX39612-4P(177900-1) 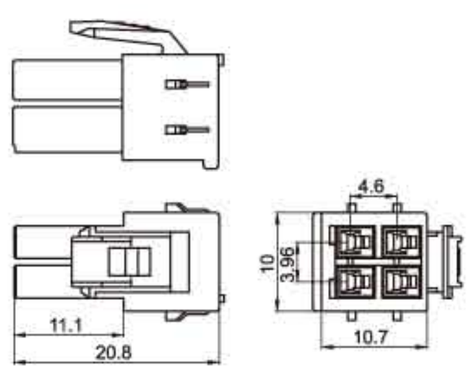	HX39612-4R(179465-1) 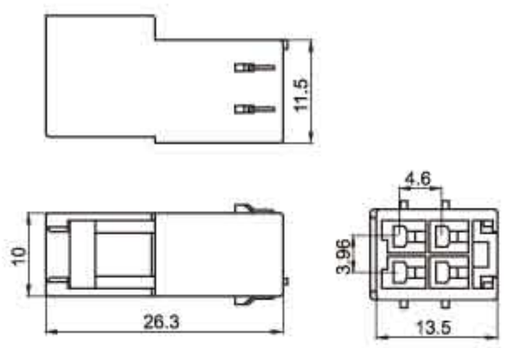	HX39612-2S(177918-1) 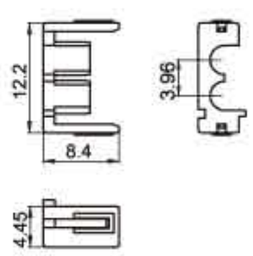

(39612)型条形连接器

(39612) Pressure Welding Bar Connector

间距（Pitch）：3.96/4.6mm（.156"）

线数 (Poles)	额定电压 (Voltage rating)	额定电流 (Current rating)	插头（Plug housing）	插座（Receptacle housing）	插片（Retainer）
4	300V	8A	HX39612-4PN (316501-1) 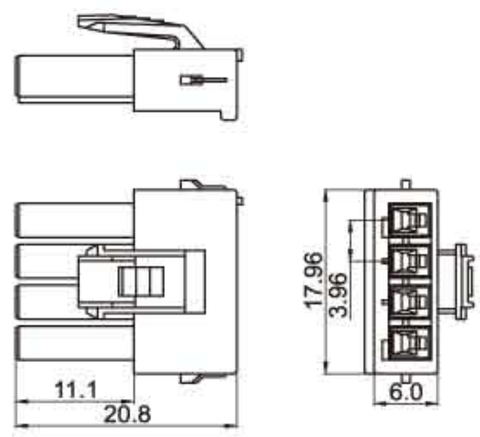	HX39612-4RN (316502-1) 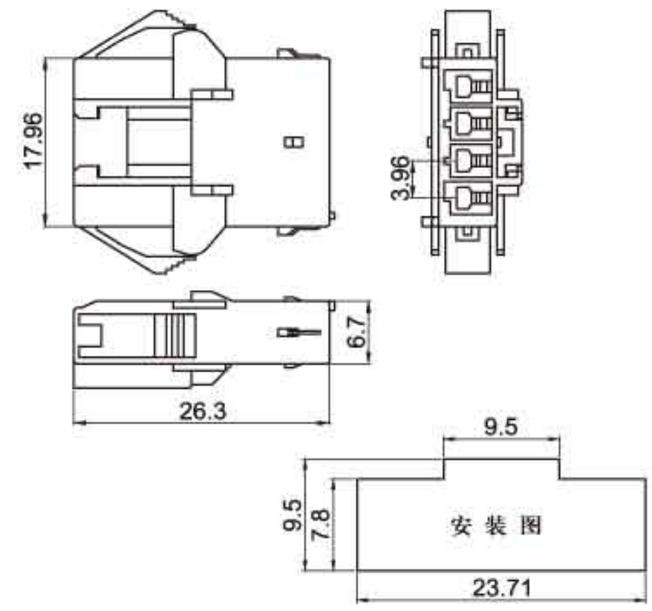	HX39612-4S (177920-1) 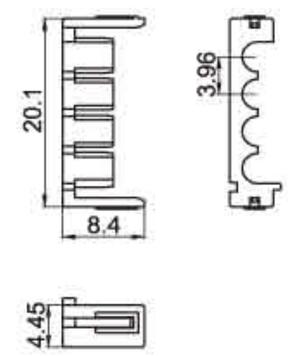
6	300V	7A	HX39612-6P (177901-1) 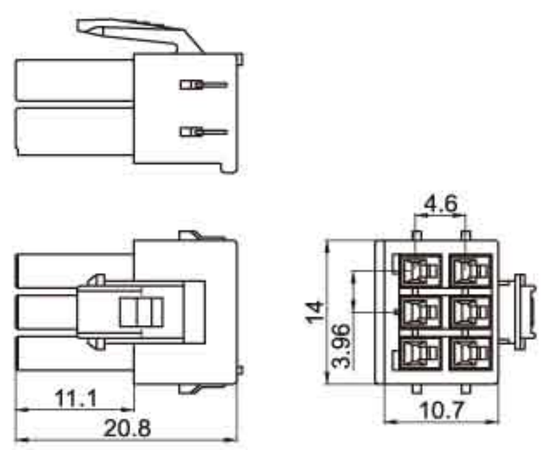	HX39612-6R (179466-1) 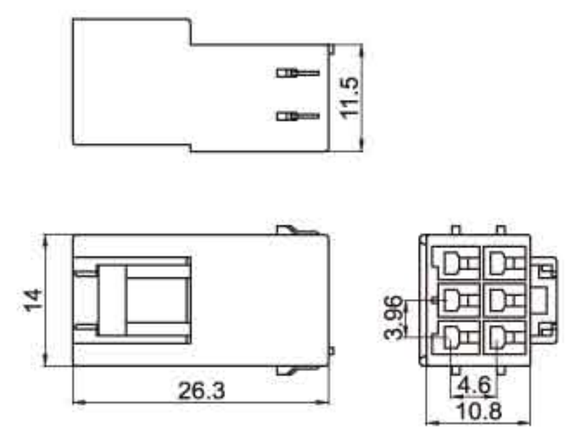	HX39612-3S (177919-1) 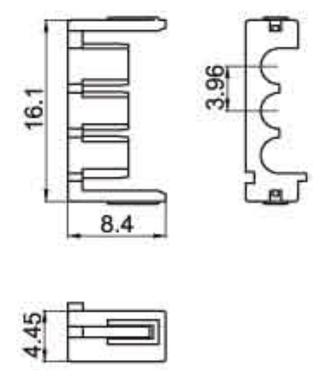
8	300V	7A	HX39612-8P (177902-1) 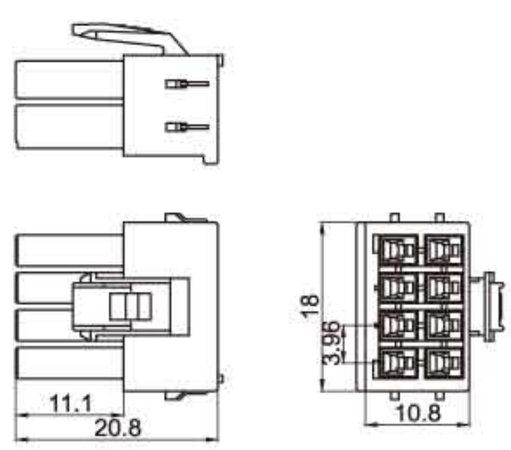	HX39612-8R (179467-1) 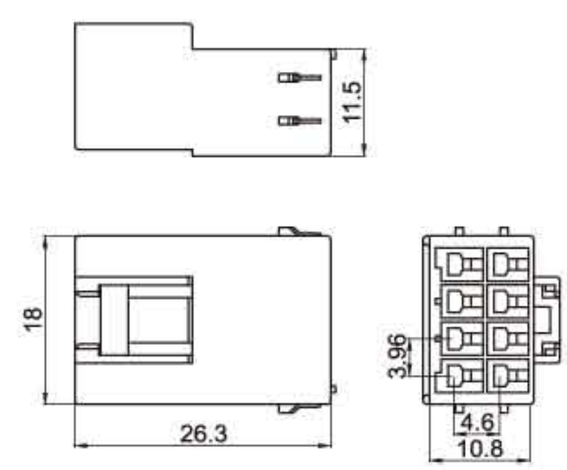	HX39612-4S (177920-1) 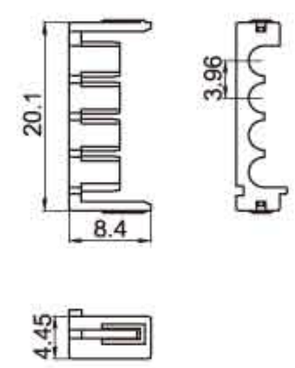
9	300V	7A	HX39612-9P (177903-1) 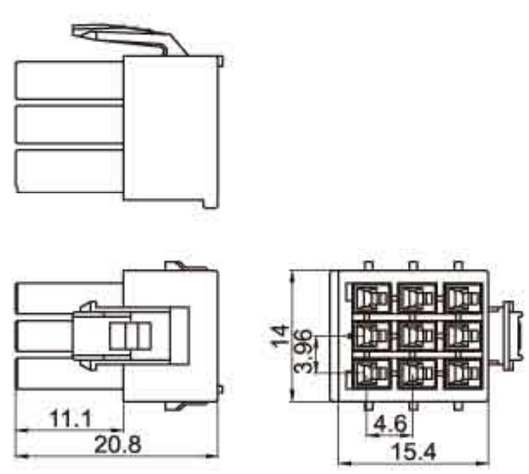	HX39612-9R (179468-1) 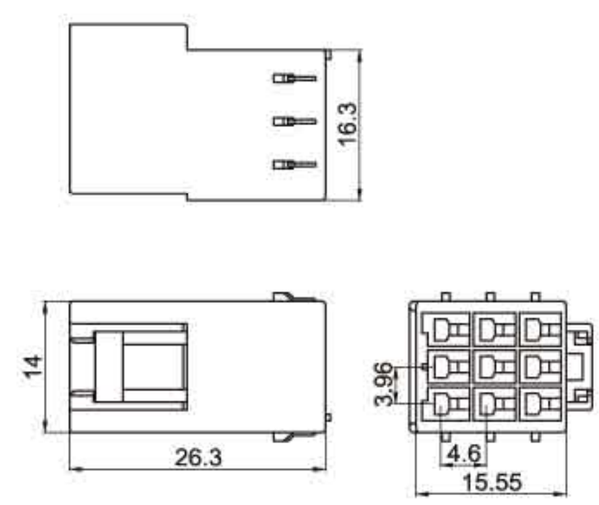	HX39612-3S (177919-1) 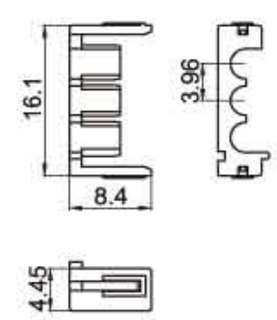

(FL)型条形连接器
(FL) Pressure Welding Bar Connector

间距（Pitch）：4.14mm（ϕ 039˚）

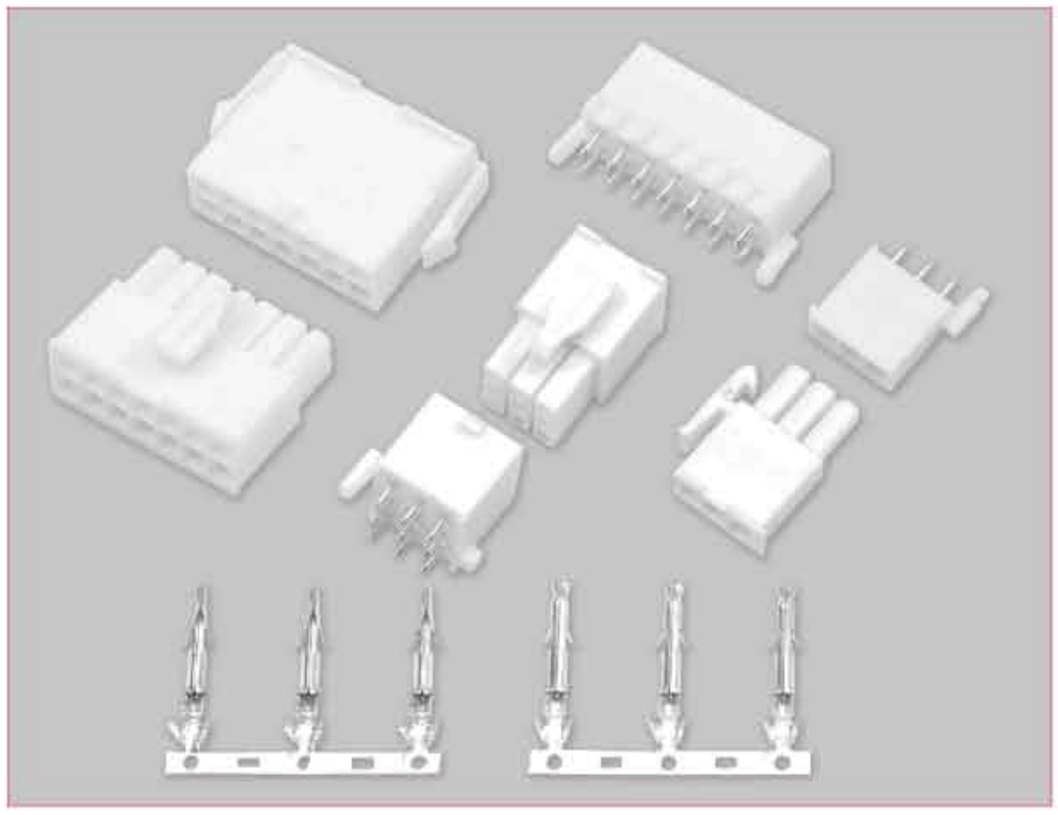

技术参数 SPECIFICATIONS

- 线数（Poles）：1～24
- 适用线规（Applicable wires）：AWG28#～18#
- 适应基板厚度（Applicable PC board thickness）：1.6mm
- 温度范围（Temperature range）：-25℃～85℃
- 额定电压（Voltage rating）：300V.Ac/Dc
- 额定电流（Current rating）：8A max
- 接触电阻（Contact resistance）：≤0.015Ω
- 绝缘电阻（Insulation resistance）：≥1000MΩ
- 耐压（Withstand voltage）：1500V.Ac/1min
- 材料（Material）：
  - 插头（Plug housing）：尼龙（PA66）UL94V-0
  - 插座（Receptacle housing）：尼龙（PA66）UL94V-0
  - 针座（Wafer）：尼龙（PA66）UL94V-0
  - 端子（Terminal）：磷青铜（Phos.bronze Tin/plated）

端子 TERMINAL(FL)

型号 Type	适用线规 Applicable wires		电线外径 O.D of wire ins	数量 Quantity
	mm²	AWG#	mm	
HX41405-01PT	0.09～0.2	28～24	0.9～1.4	5000PCS/盘
HX41406-01RT	0.09～0.2	28～24	0.9～1.4	5000PCS/盘

型号 Type	适用线规 Applicable wires		电线外径 O.D of wire ins	数量 Quantity
	mm²	AWG#	mm	
HX41405-21PT	0.25～0.75	22～18	1.6～2.6	3500PCS/盘
HX41406-21RT	0.25～0.75	22～18	1.6～2.6	3500PCS/盘

HX41405-01PT(170361-1)
HX41405-21PT(170362-1)

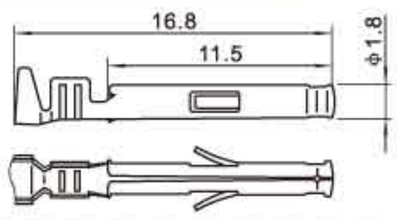

HX41406-01RT(170359-1)
HX41406-21RT(170360-1)

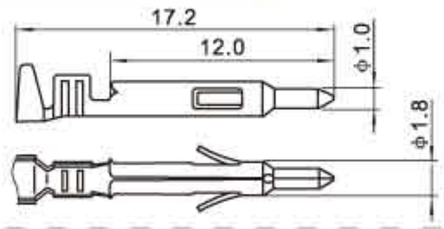

线数 (Poles)	额定电流 (Current rating)	插头（ Plug Housing ）	插座（ Receptacle Housing ）	针座（ Wafer ）
1	8A	HX41405-1P(172164-1)(172335-1) 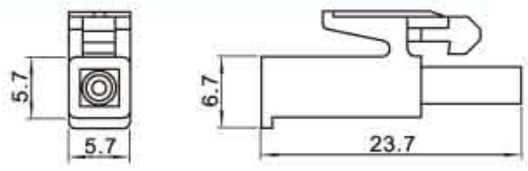	HX41406-1RF(172156-1)(172327-1) 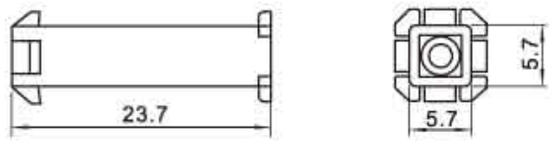	
2	8A	HX41405-2P(172165-1)(172336-1) 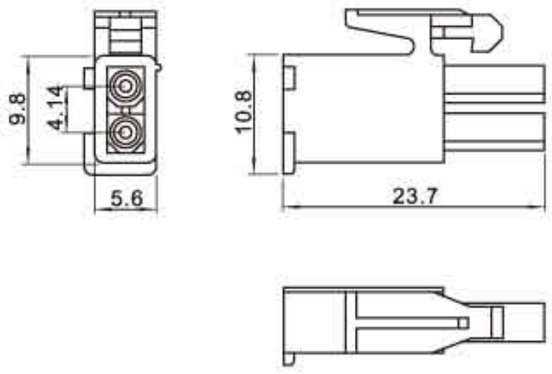	HX41406-2R(172157-1)(172328-1) 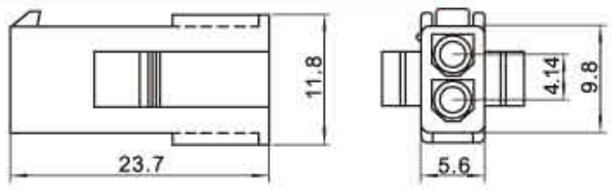	HX41406-2A(770166-1) 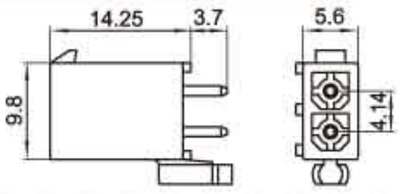
			HX41406-2RF(172233-1)(172343-1) 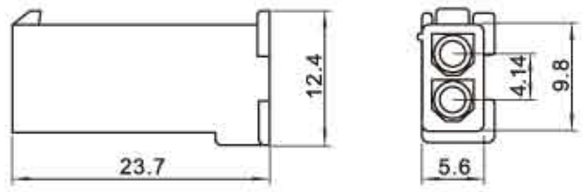	HX41405-2DS(FL) 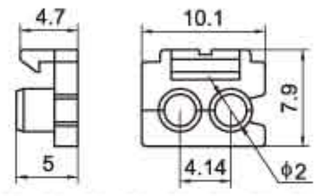
3	8A	HX41405-3P(172166-1)(172337-1) 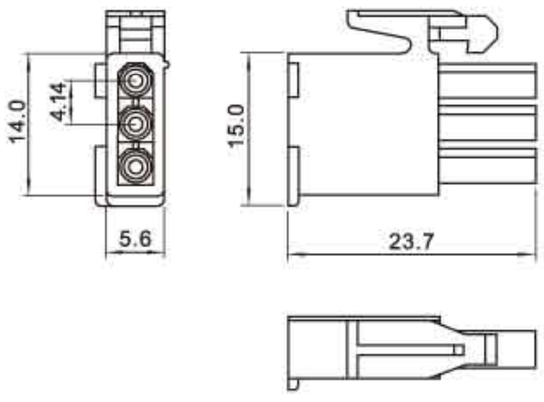	HX41406-3R(172158-1)(172329-1) 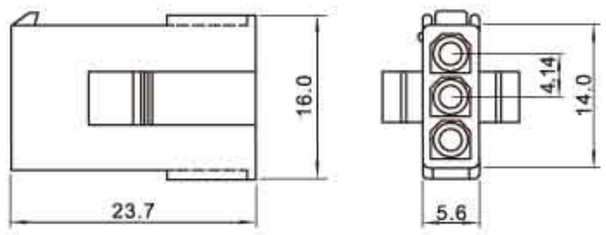	HX41406-3A(770170-1) 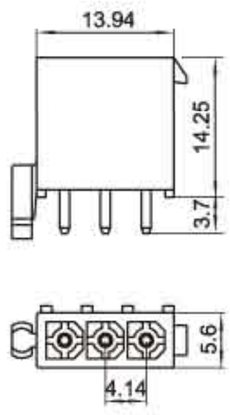
			HX41406-3RF(172234-1) 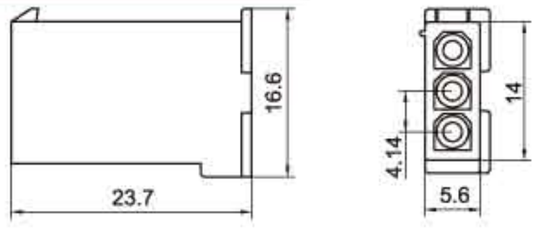	

TEL:0577-62117777 61220177 FAX:0577-62317697 62323797

(FL)型条形连接器

(FL) Pressure Welding Bar Connector

间距（Pitch）：4.14mm（ϕ 039"）

线数 (Poles)	额定电流 (Current rating)	插头（Plug Housing）	插座（Receptacle Housing）	针座（Wafer）
4	7A	HX41405-4P（172167-1）（172338-1） 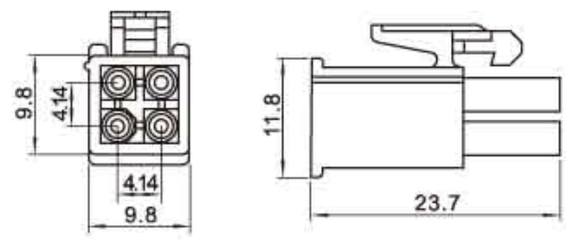	HX41406-4R（172159-1）（172330-1） 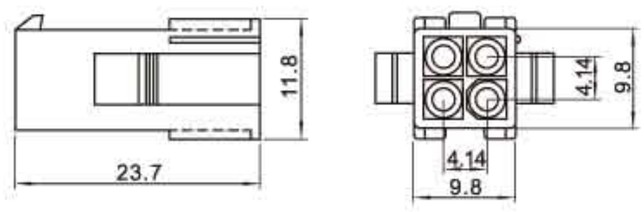	HX41406-4A（770174-1） 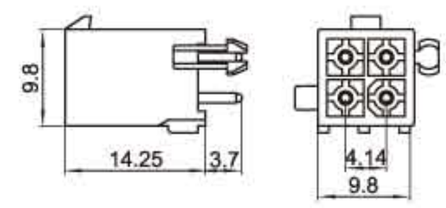
6	7A	HX41405-6P（172168-1）（172339-1） 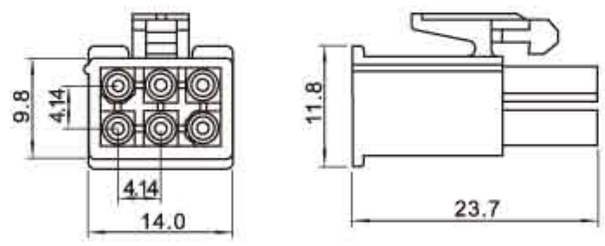	HX41406-6R（172160-1）(172331-1） 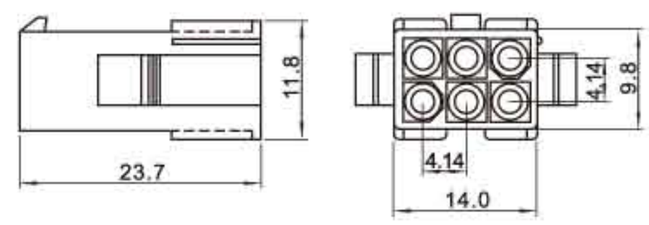	HX41406-6A（770178-1） 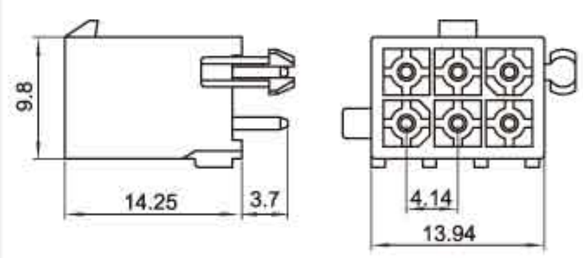
8	6A	HX41405-8P（770579-1） 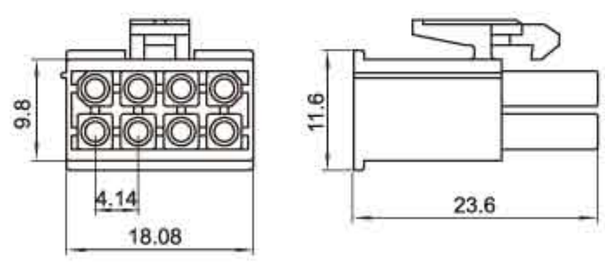	HX41406-8R（794941-1） 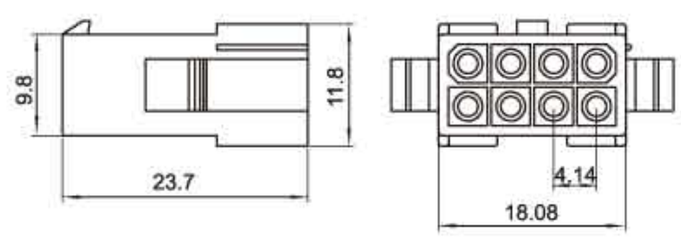	HX41406-8A（794065-1） 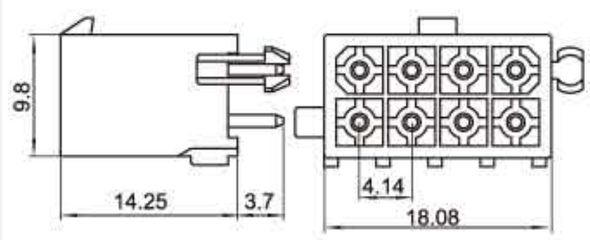
9	6A	HX41405-9P（172169-1）（172340-1） 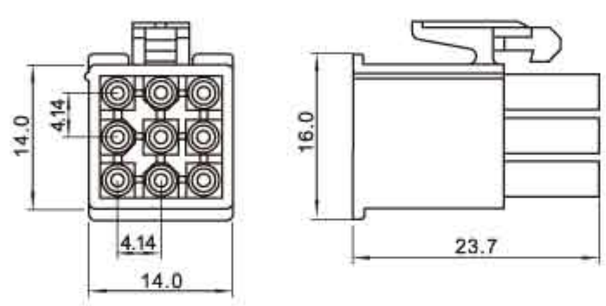	HX41406-9R（172161-1）（172332-1） 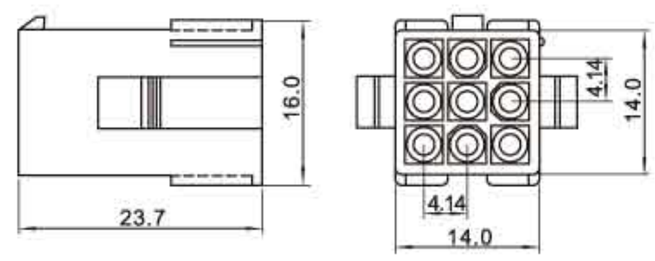	HX41406-9A（770182-1） 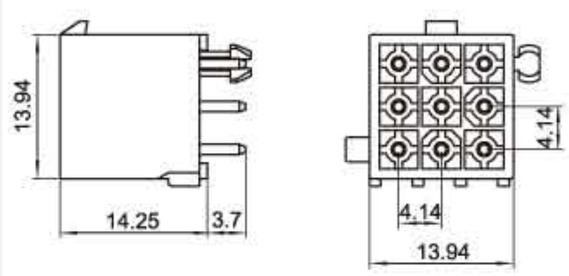
10	6A	HX41405-10P（770580-1） 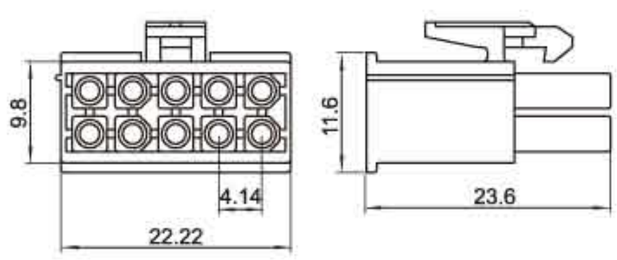	HX41406-10R（794942-1） 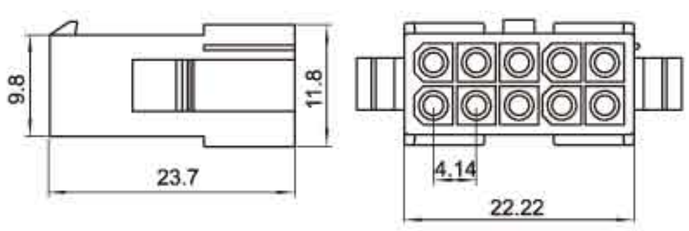	HX41406-10A（770743-1） 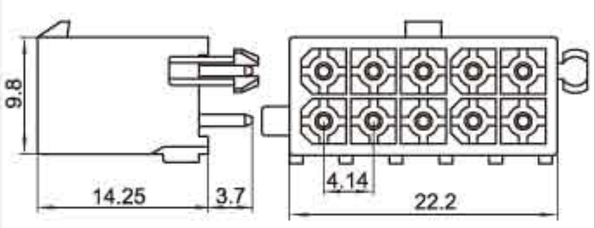
12 (3X4)	6A	HX41405-12P（172170-1）（172341-1） 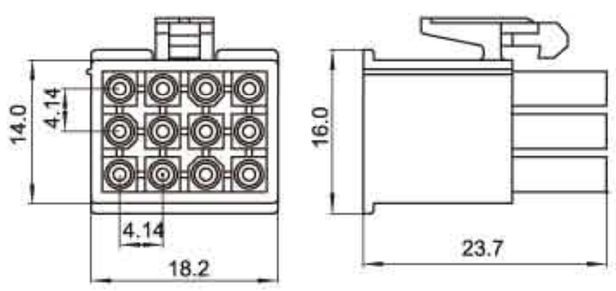	HX41406-12R（172162-1）（172333-1） 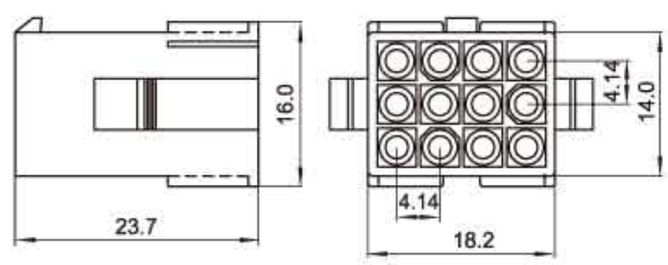 HX41406-12RF 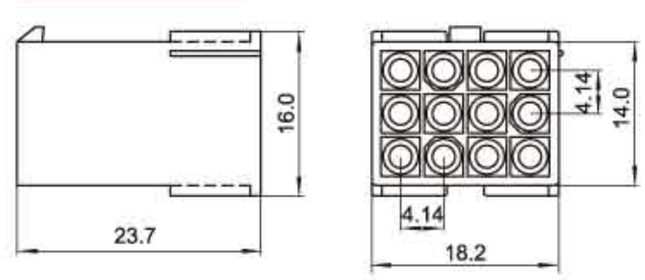	HX41406-12A（770186-1） 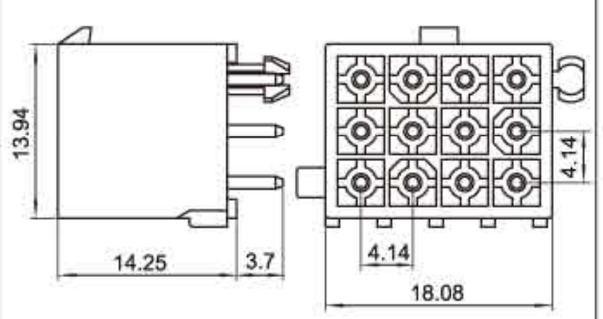

(FL)型条形连接器

(FL) Pressure Welding Bar Connector

间距（Pitch）：4.14mm（ϕ 039"）

线数 (Poles)	额定电流 (Current rating)	插头（Plug Housing）	插座（Receptacle Housing）	针座（Wafer）
12 (2X6)	6A	HX41405-12PN（770581-1） 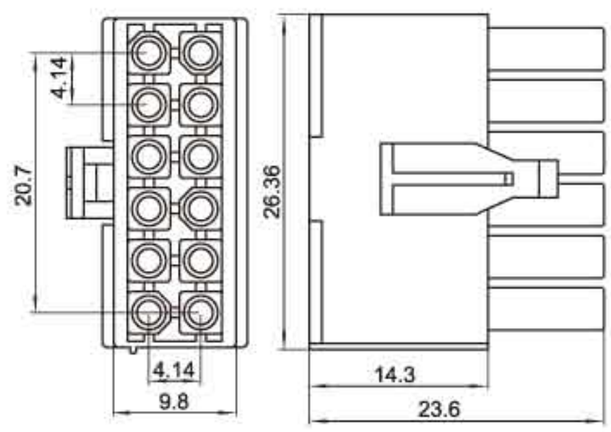	HX41406-12RN（794943-1） 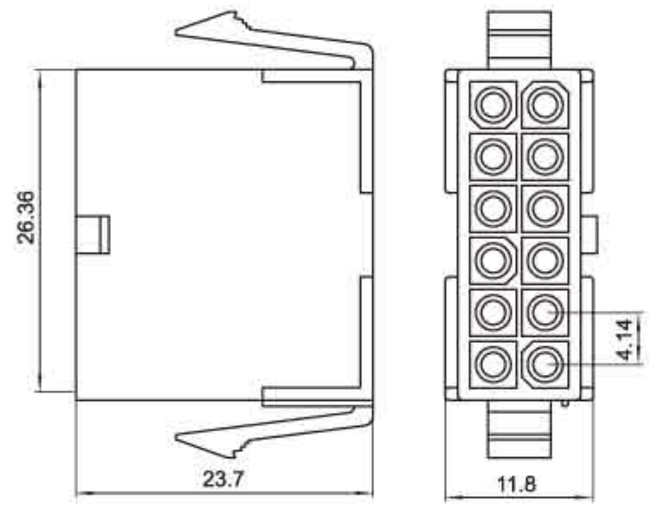	HX41406-12AN（794066-1） 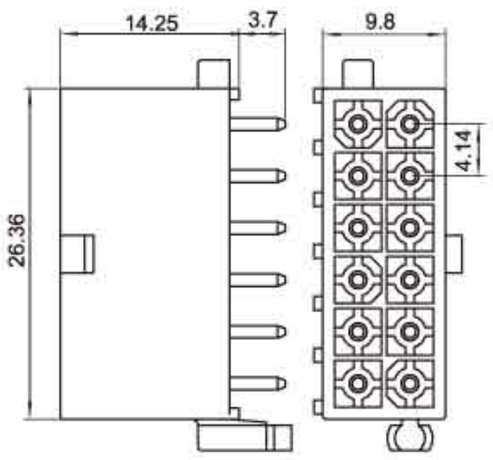
14	6A	HX41405-14P（770582-1） 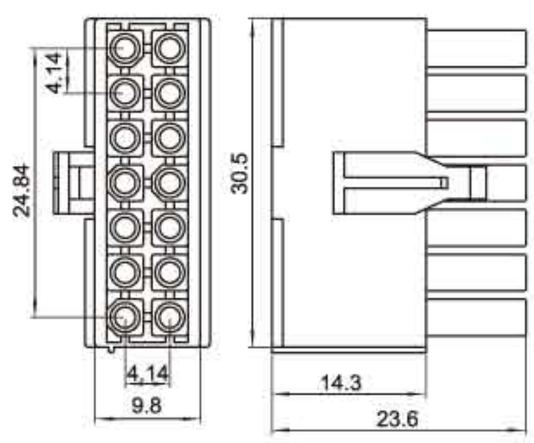	HX41406-14R（794944-1） 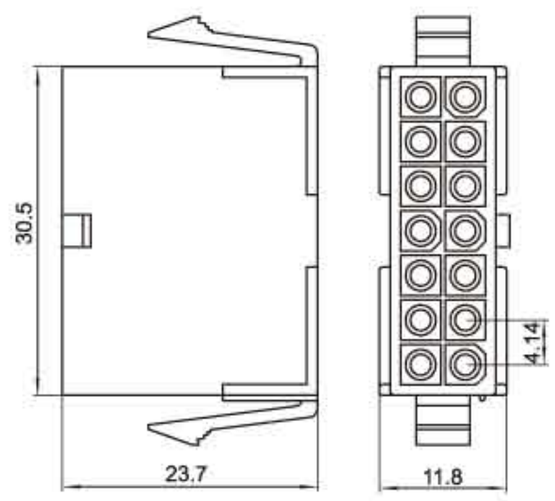	HX41406-14A（794067-1） 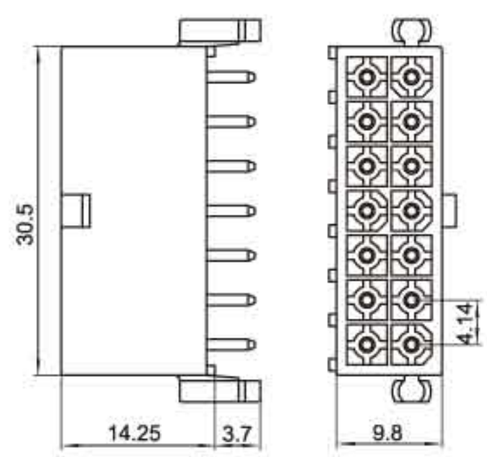
15	6A	HX41405-15P（172171-1）（172342-1） 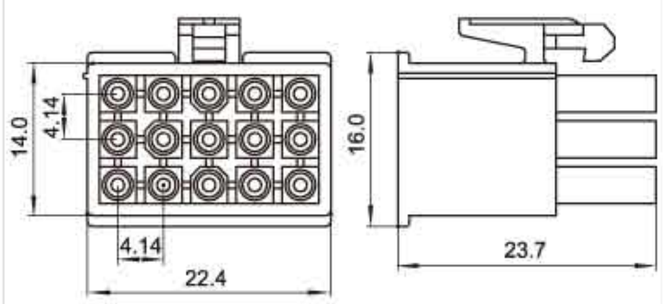	HX41406-15R（172163-1）（172334-1） 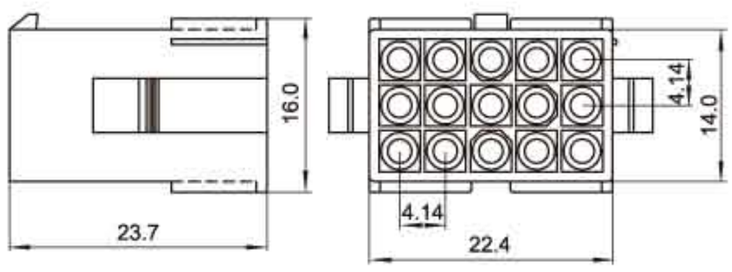 HX41406-15RF 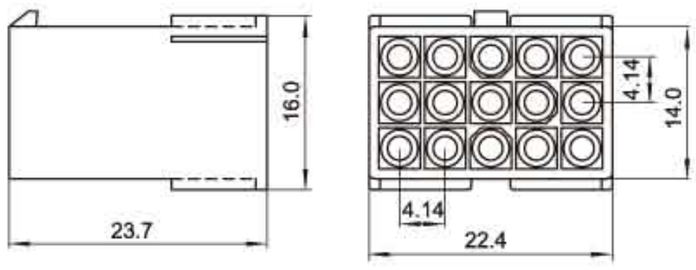	HX41406-15A（770190-1） 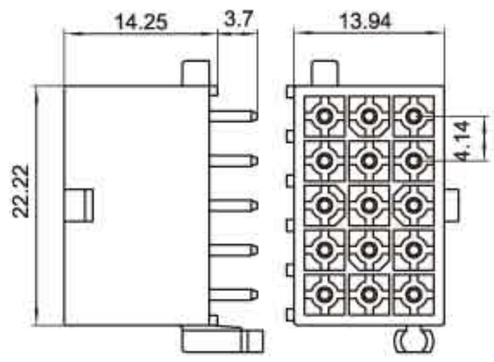
16	6A	HX41405-16P（770583-1） 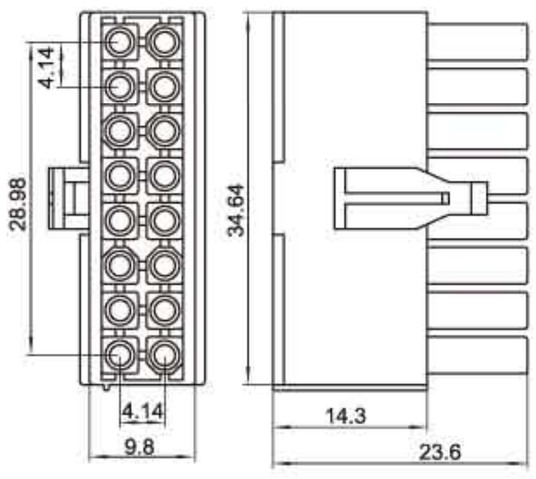	HX41406-16R（794945-1） 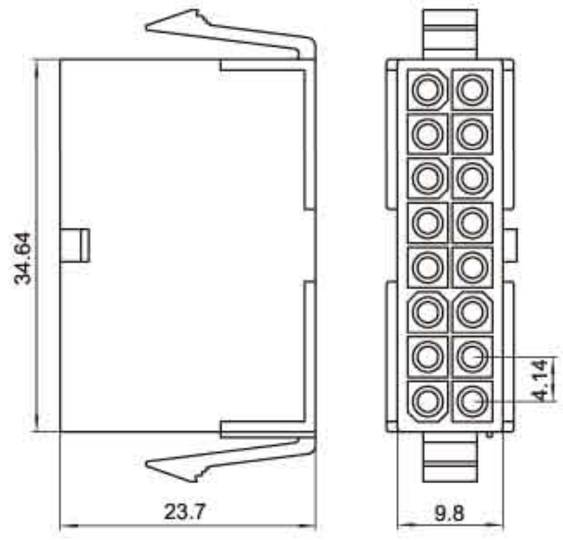	HX41406-16A（794068-1） 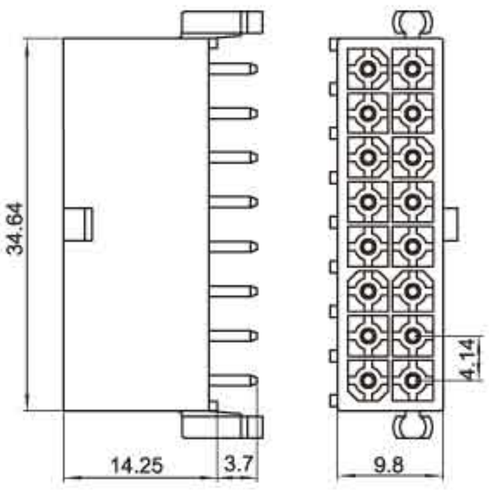

TEL:0577-62117777 61220177 FAX:0577-62317697 62323797

(FL)型条形连接器

(FL) Pressure Welding Bar Connector

间距（Pitch）：4.14mm（ϕ 039"）

线数 (Poles)	额定电流 (Current rating)	插头（Plug Housing）	插座（Receptacle Housing）	针座（Wafer）
18	6A	HX41405-18P（770584-1） 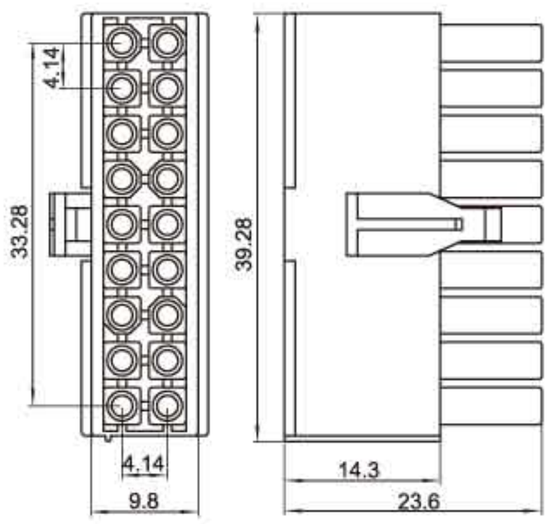	HX41406-18R（794946-1） 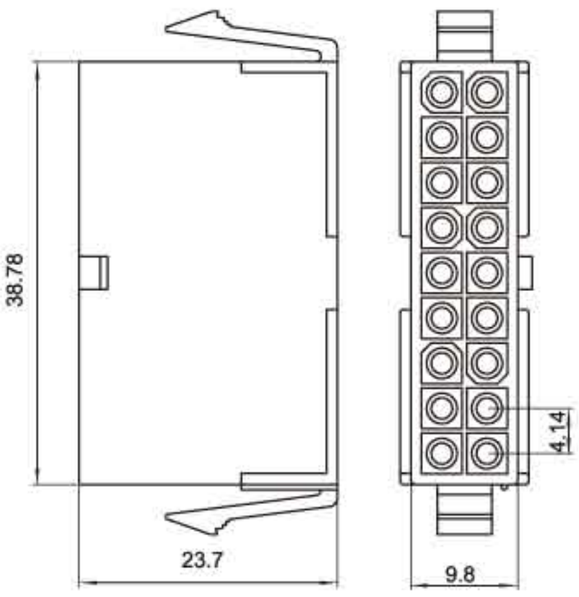	HX41406-18A（794069-1） 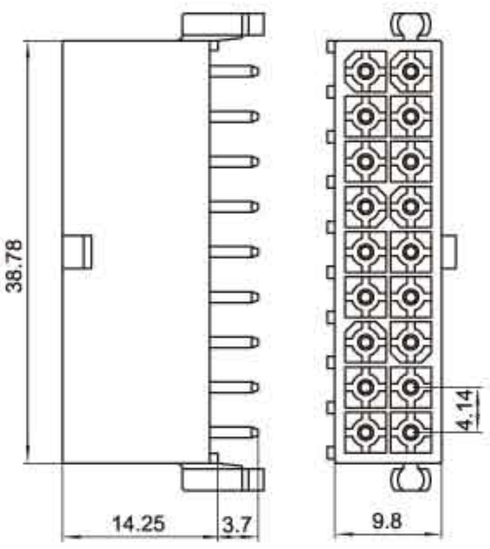
20	6A	HX41405-20P（770585-1） 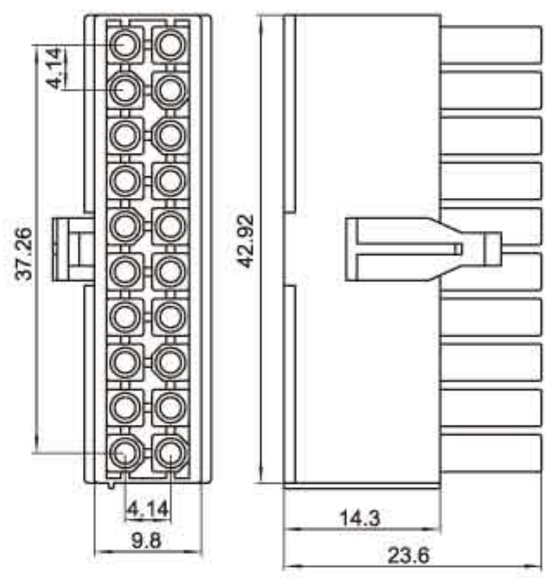	HX41406-20R（794947-1） 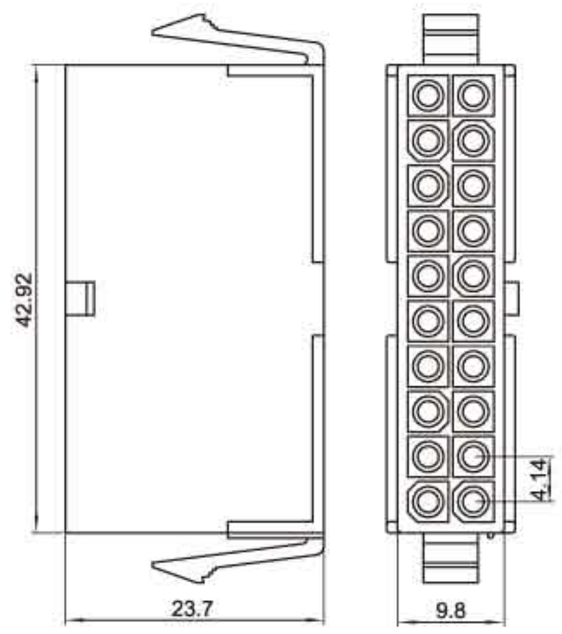	HX41406-20A（794070-1） 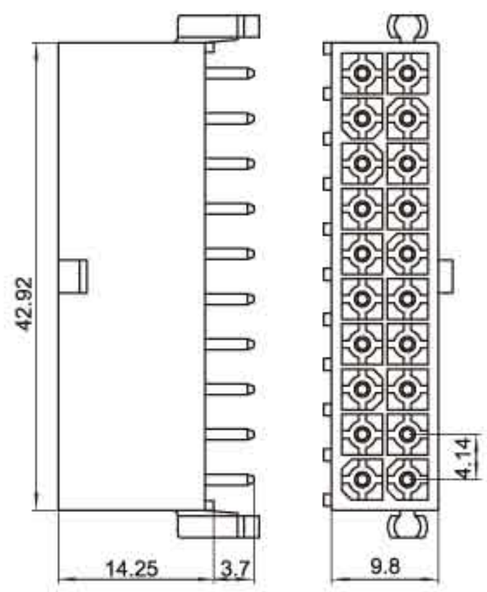
22	6A	HX41405-22P（770586-1） 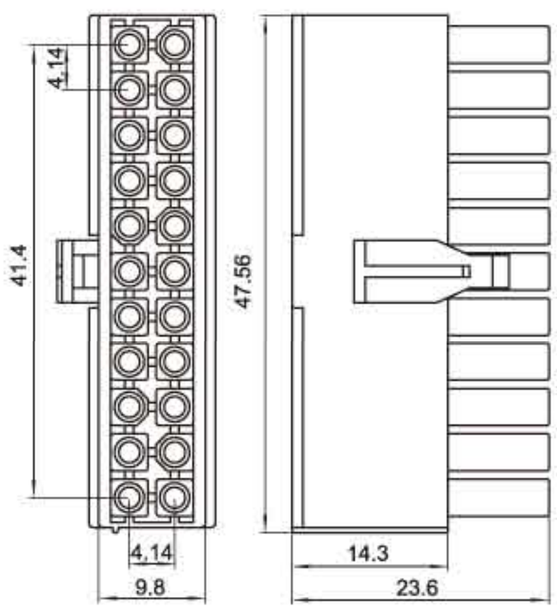	HX41406-22R（794948-1） 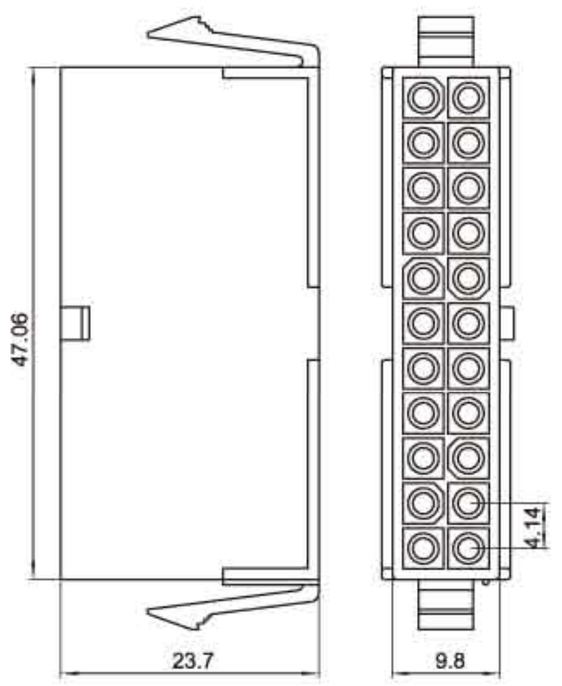	HX41406-22A（794071-1） 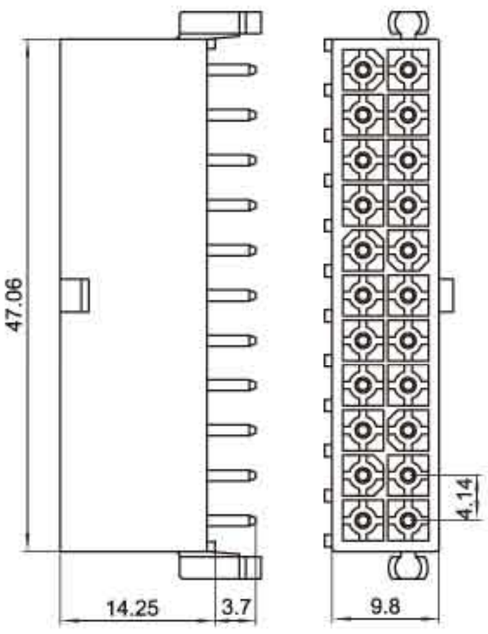

(FL)型条形连接器
(FL) Pressure Welding Bar Connector

间距（Pitch）：4.14mm（ϕ 039"）

线数 (Poles)	额定电流 (Current rating)	插头（Plug Housing）	插座（Receptacle Housing）	针座（Wafer）
24	6A	HX41405-24P (770587-1) 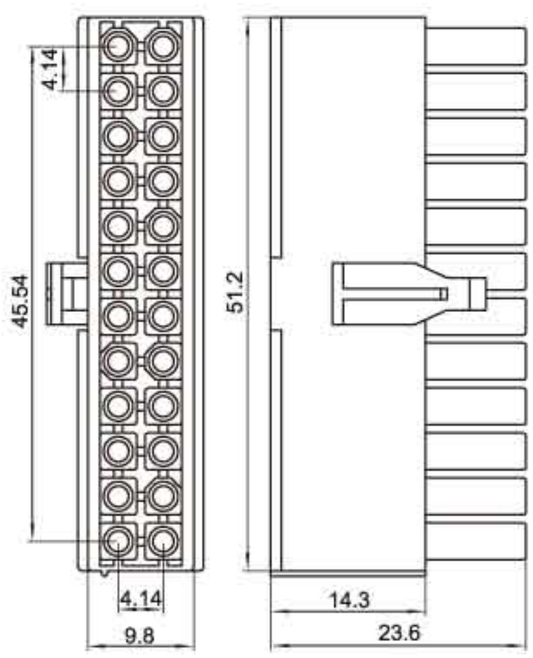	HX41406-24R (794949-1) 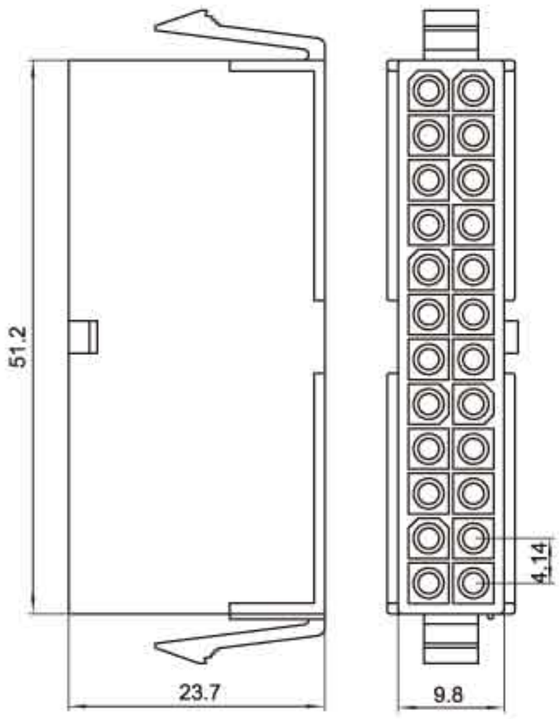	HX41406-24A (794072-1) 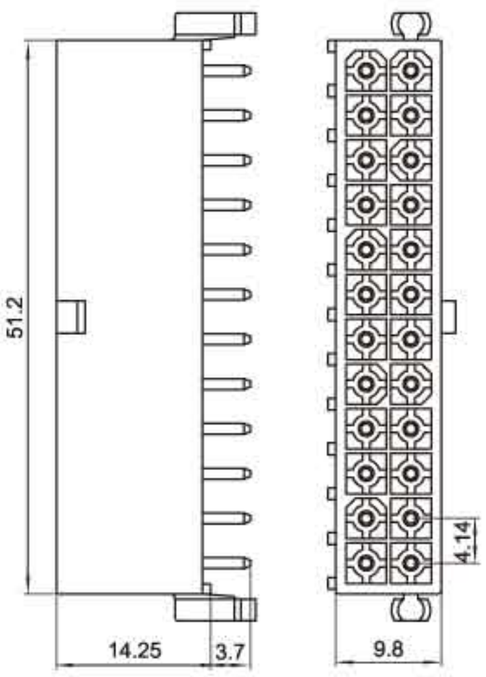

FL-A 安装尺寸
MOUNTING MEASUREMENT

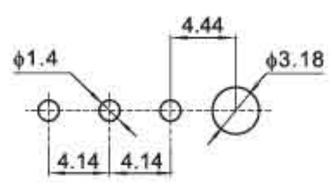

2A ～ 3A

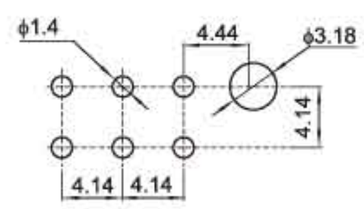

4A、 6A、 8A、 10A、 12A

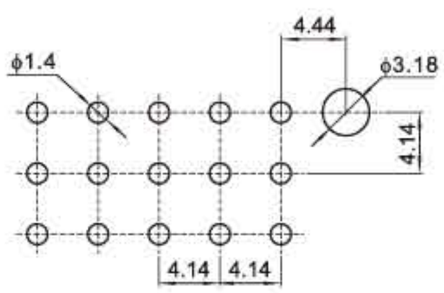

9A、 12A、 15A

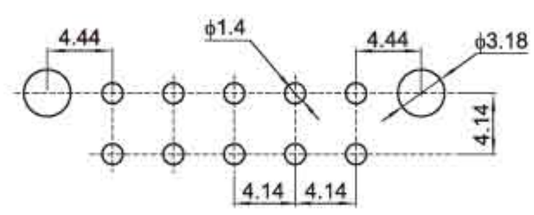

14A、 16A、 18A、 20A、 22A、 24A

FL-R 安装尺寸
MOUNTING MEASUREMENT

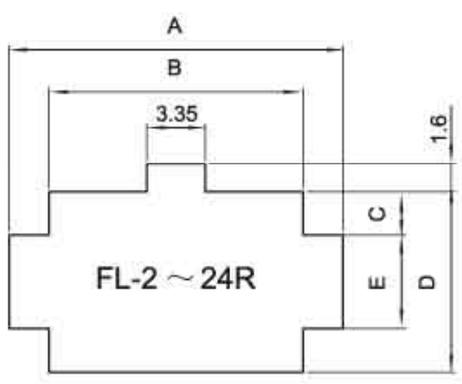

线数 Poles	型号 Type	尺寸Dimensions(mm)				
		A	B	C	D	E
2	HX41406-2R	10.7	6.15	2.5	10.35	5.35
3	HX41406-3R	10.7	6.15	4.6	14.55	5.35
4	HX41406-4R	14.9	10.35	2.5	10.35	5.35
6	HX41406-6R	19..1	14.55	2.5	10.35	5.35
8	HX41406-8R	23.3	18.75	2.5	10.35	5.35
9	HX41406-9R	19.1	14.55	4.6	14.55	5.35
10	HX41406-10R	27.5	22.95	2.5	10.35	5.35
12(3x4)	HX41406-12R	23.3	18.75	4.6	14.55	5.35
12(2x6)	HX41406-12RN	31.7	27.15	2.5	10.35	5.35
14	HX41406-14R	35.9	31.35	2.5	10.35	5.35
15	HX41406-15R	27.5	22.95	4.6	14.55	5.35
16	HX41406-16R	40.1	35.55	2.5	10.35	5.35
18	HX41406-18R	44.3	39.75	2.5	10.35	5.35
20	HX41406-20R	48.5	43.95	2.5	10.35	5.35
22	HX41406-22R	52.7	48.15	2.5	10.35	5.35
24	HX41406-24R	56.9	52.35	2.5	10.35	5.35

技术参数 SPECIFICATIONS

- 线数（Poles）：2～12
- 适用线规（Applicable wires）：AWG28#～18#
- 温度范围（Temperature range）：-25℃～85℃
- 额定电压（Voltage rating）：300V.Ac/Dc
- 额定电流（Current rating）：8A max
- 接触电阻（Contact resistance）：≤0.015Ω
- 绝缘电阻（Insulation resistance）：≥1000MΩ
- 耐压（Withstand voltage）：1500V.Ac/1min
- 材料（Material）：
  - 插头（Plug housing）：尼龙（PA66）UL94V-2(0)
  - 端子（Terminal）：磷青铜（Phos.bronze Tin/plated）

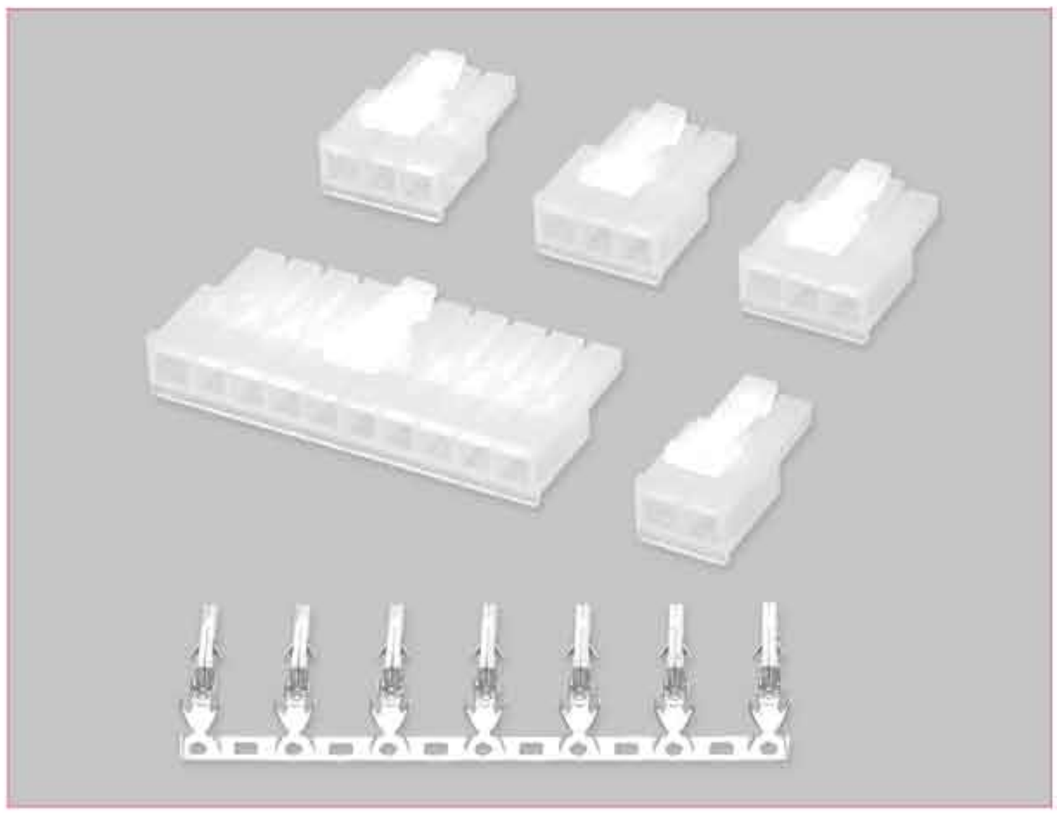

端子 TERMINAL(5556)

型号 Type	适用线规 Applicable wires		电线外径 O.D of wire ins	数 量 Quantity
	mm²	AWG#	mm	
HX42000-01RT	0.08～0.33	28～24	1.0～1.5	7000PCS/盘
HX42000-21RT	0.2～0.5	24～20	1.4～1.9	6000PCS/盘
HX42000-31RT	0.25～0.75	22～18	1.6～1.8	4000PCS/盘

HX42000-RT(5556)

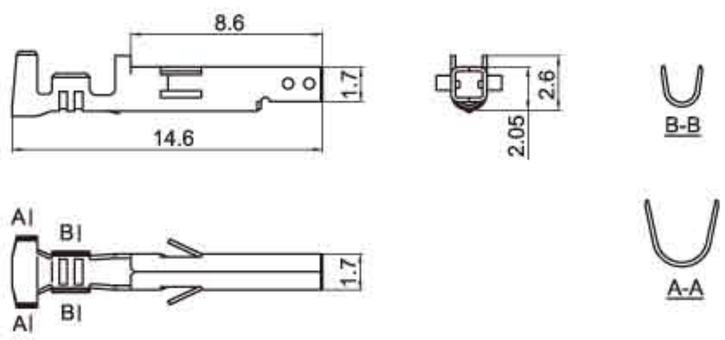

HX42000-RN(5557)

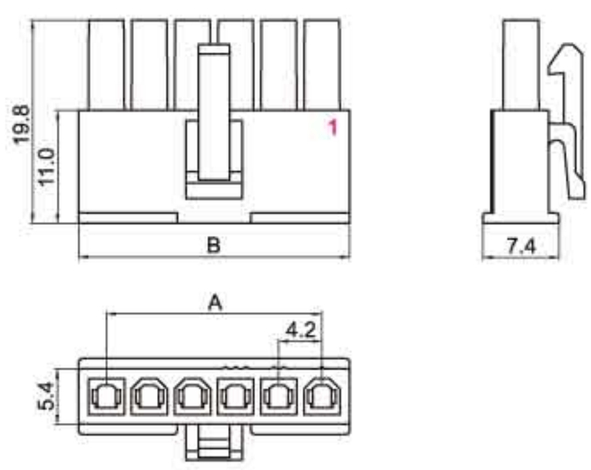

适配锁片(Retainer)：1、5559-2~12ES(P149)

HX42000-RH(5557)

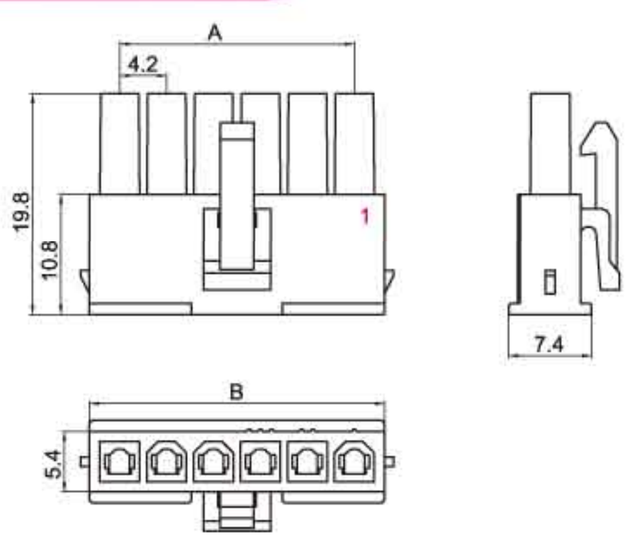

适配锁片(Retainer)：1、5557-2~12BS(P149)
2、5557-2~12HS(P149)

HX42000-3RN(5557)

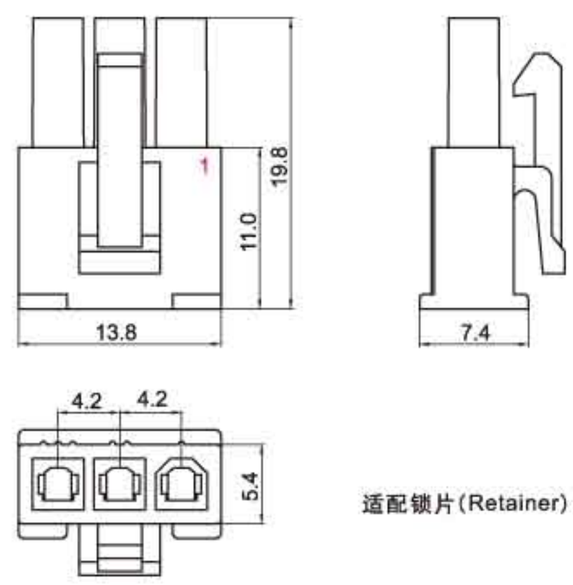

适配锁片(Retainer)：1、5559-3ES(P149)
2、5557-3DS(P149)

HX42000-3R(5557)

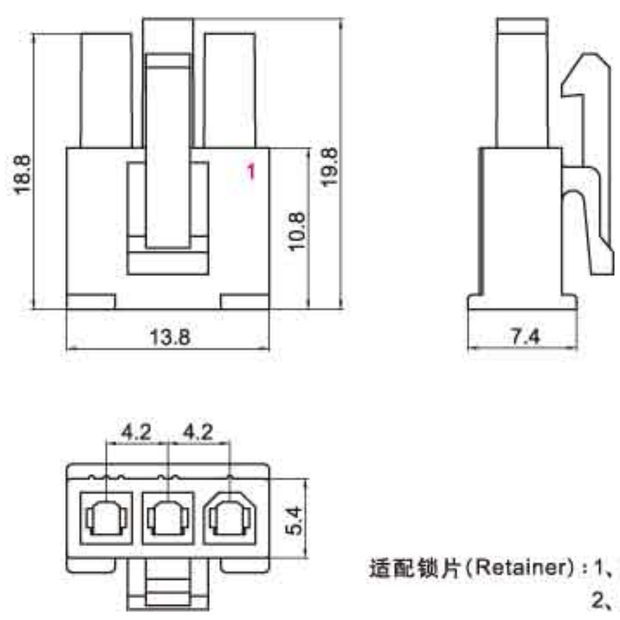

适配锁片(Retainer)：1、5559-3ES(P149)
2、5557-3DS(P149)

插头 PLUG HOUSING(5557)

线数 Poles	型号 Type		尺寸Dimensions(mm)	
	插头Housing	插头Housing	A	B
2	HX42000-2RN	HX42000-2RH	4.2	9.6
3	HX42000-3R/RN	HX42000-3RH	8.4	13.8
4	HX42000-4RN	HX42000-4RH	12.6	18.0
5	HX42000-5R	HX42000-5RH	16.8	22.2
6	HX42000-6RN	HX42000-6RH	21.0	26.4
7	HX42000-7RN	HX42000-7RH	25.2	30.6
8	HX42000-8RN	HX42000-8RH	29.4	34.8
9	HX42000-9RN	HX42000-9RH	33.6	39.0
10	HX42000-10RN	HX42000-10RH	37.8	43.2
11	HX42000-11RN	HX42000-11RH	42.0	47.4
12	HX42000-12RN	HX42000-12RH	46.2	51.6

(5559单排)型条形连接器
(5559) Pressure Welding Bar Connector

间距（Pitch）：4.2mm（.165"）

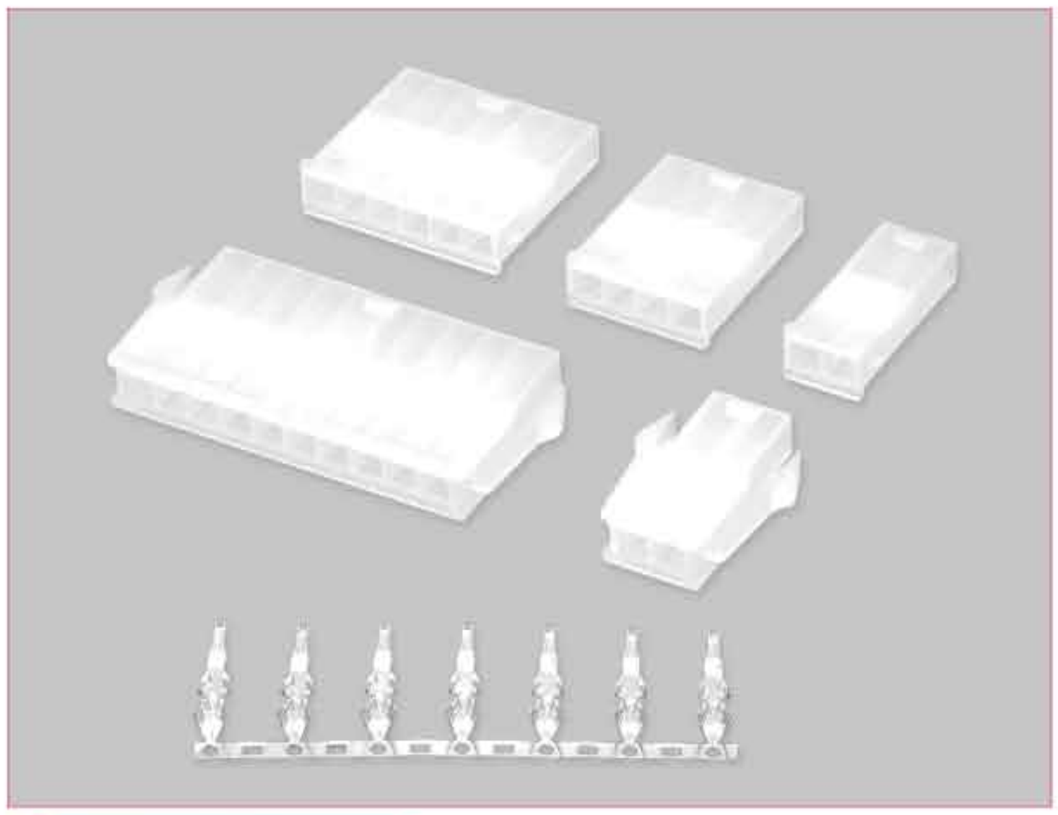

技术参数 SPECIFICATIONS

- 线数（Poles）：2～12
- 适用线规（Applicable wires）：AWG28#～18#
- 适应基板厚度（Applicable PC board thickness）：0.8～2.0mm
- 温度范围（Temperature range）：-25℃～85℃
- 额定电压（Voltage rating）：300V.Ac/Dc
- 额定电流（Current rating）：8A max
- 接触电阻（Contact resistance）：≤0.015Ω
- 绝缘电阻（Insulation resistance）：≥1000MΩ
- 耐压（Withstand voltage）：1500V.Ac/1min
- 材料（Material）：
  - 插座（Receptacle housing）：尼龙（PA66) UL94V-2(0)
  - 端子（Terminal）：磷青铜（Phos.bronze Tin/plated)

端子 TERMINAL(5558)

型号 Type	适用线规 Applicable wires		电线外径 O.D of wire ins	数量 Quantity
	mm^2	AWG#	mm	
HX42001-01PT	0.08～0.33	28～24	1.0～1.5	7000PCS/盘
HX42001-21PT	0.2～0.5	24～20	1.4～1.9	5000PCS/盘
HX42001-31PT	0.25～0.75	22～18	1.6～2.8	3000PCS/盘

HX42001-PT(5558)

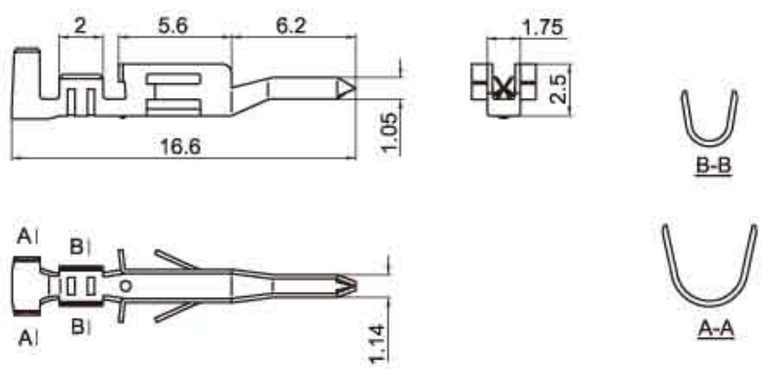

HX42001-PN(5559)

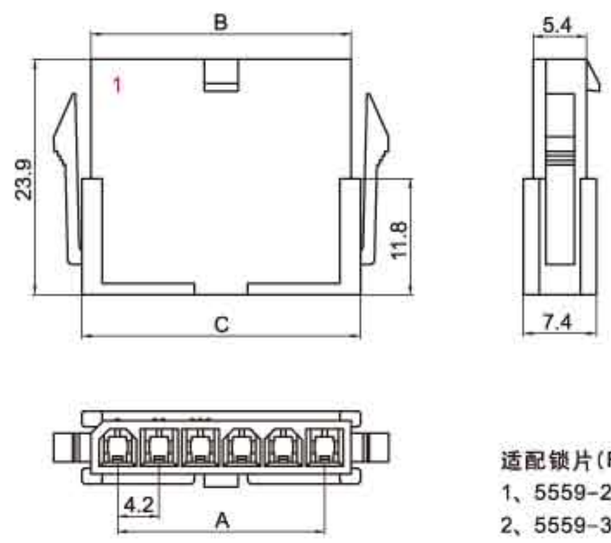

适配锁片(Retainer)：
1、5559-2~12ES(P149)
2、5559-3P另可配5557-3DS(P149)

HX42001-PH(5559)

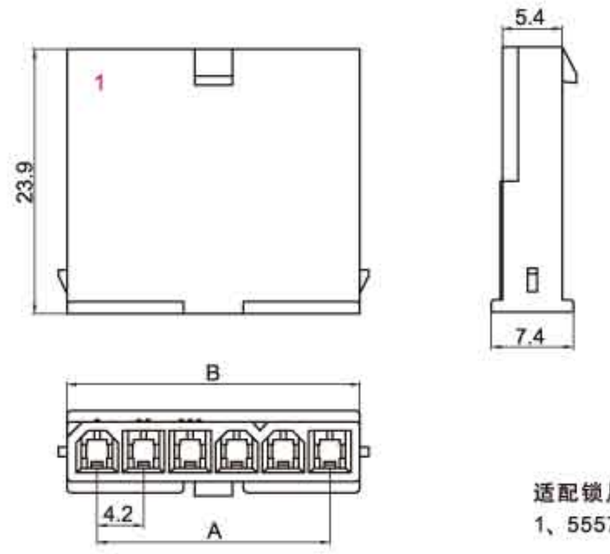

适配锁片(Retainer)：
1、5557-2~12BS(P149)

HX42001-4PNF(5559)

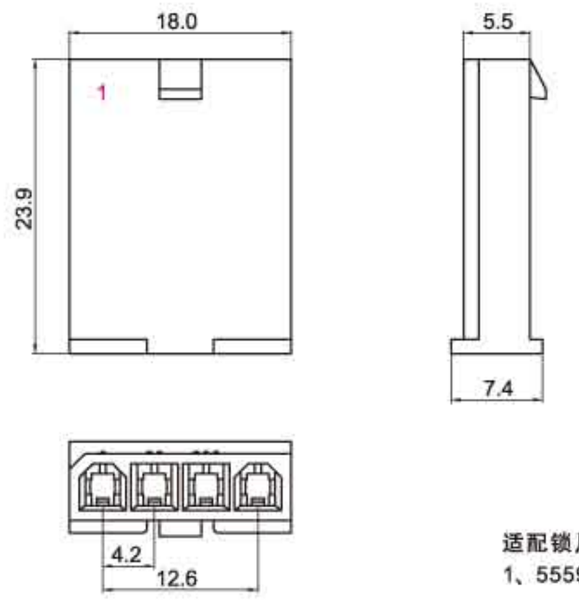

适配锁片(Retainer)：
1、5559-4ES(P149)

安装尺寸 MOUNTING MEASUREMENT

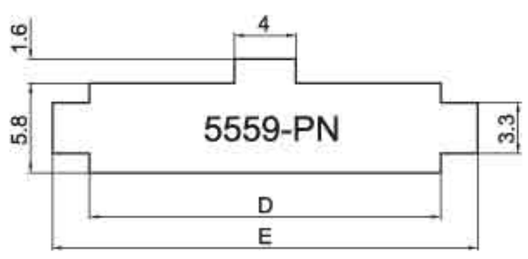

插座 RECEPTACLE HOUSING(5559)

线数 Poles	型号 Type 带翅插座	型号 Type 平头插座	尺寸Dimensions(mm) A	B	C	D	E
2	HX42001-2PN	HX42001-2PH	4.2	9.6	11.5	10.2	15.0
3	HX42001-3P	HX42001-3PH	8.4	13.8	15.7	14.4	19.2
4	HX42001-4PN	HX42001-4PH	12.6	18.0	19.9	18.6	23.4
5	HX42001-5P	HX42001-5PH	16.8	22.2	24.1	22.8	27.6
6	HX42001-6PN	HX42001-6PH	21.0	26.4	28.3	27.0	31.8
7	HX42001-7PN	HX42001-7PH	25.2	30.6	32.5	31.2	36.0
8	HX42001-8PN	HX42001-8PH	29.4	34.8	36.7	35.4	40.2
9	HX42001-9PN	HX42001-9PH	33.6	39.0	10.9	39.6	44.4
10	HX42001-10PN	HX42001-10PH	37.8	43.2	15.1	43.8	48.6
11	HX42001-11PN	HX42001-11PH	42.0	47.4	19.3	48.0	52.8
12	HX42001-12PN	HX42001-12PH	46.2	51.6	53.5	52.2	57.0

技术参数 SPECIFICATIONS

- 线数（Poles）：2～12
- 适应基板厚度（Applicable PC board thickness）：1.78 max
- 温度范围（Temperature range）：-25℃～85℃
- 额定电压（Voltage rating）：300V.Ac/Dc
- 额定电流（Current rating）：8A max
- 接触电阻（Contact resistance）：≤0.015Ω
- 绝缘电阻（Insulation resistance）：≥1000MΩ
- 耐压（Withstand voltage）：1500V.Ac/1min
- 材料（Material）：
  针座（Wafer）：尼龙（PA66）UL94V-2(0)
  端子（Terminal）：磷青铜（Phos.bronze Tin/plated）

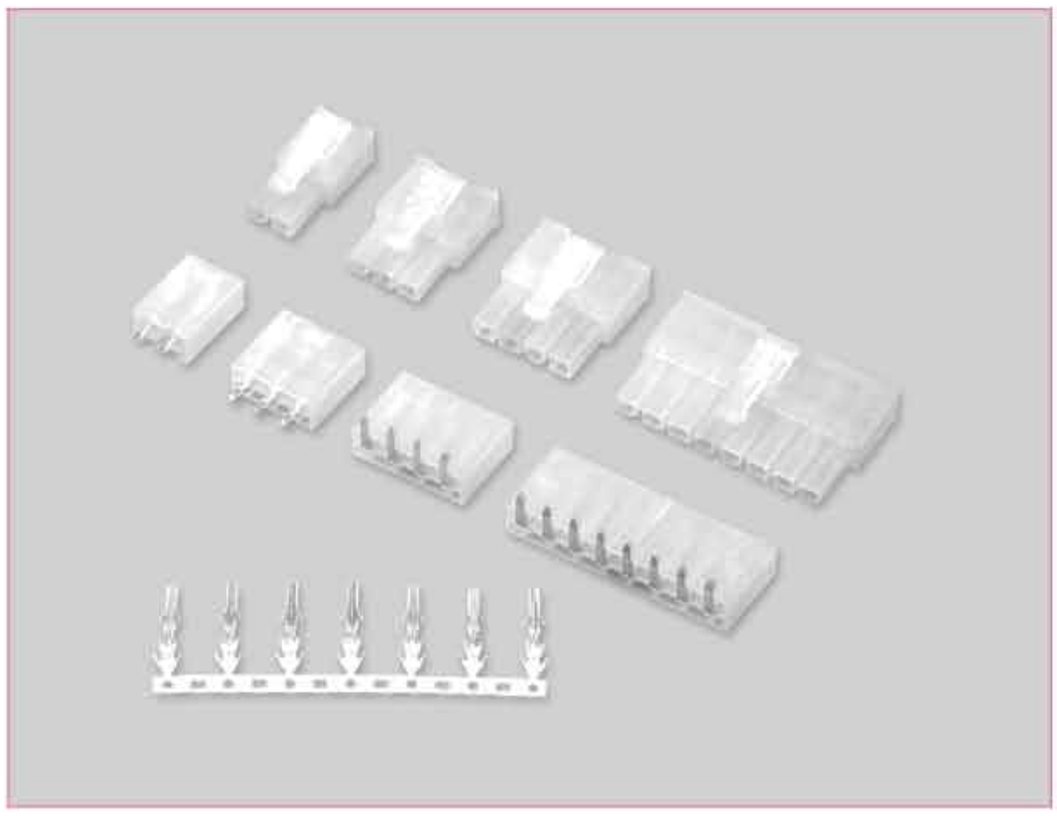

HX42002-AN（5566尖针）

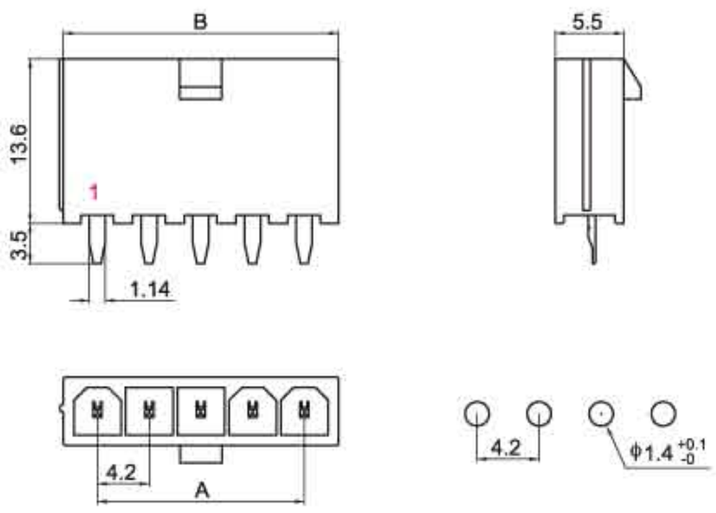

HX42003-WAD（5569）

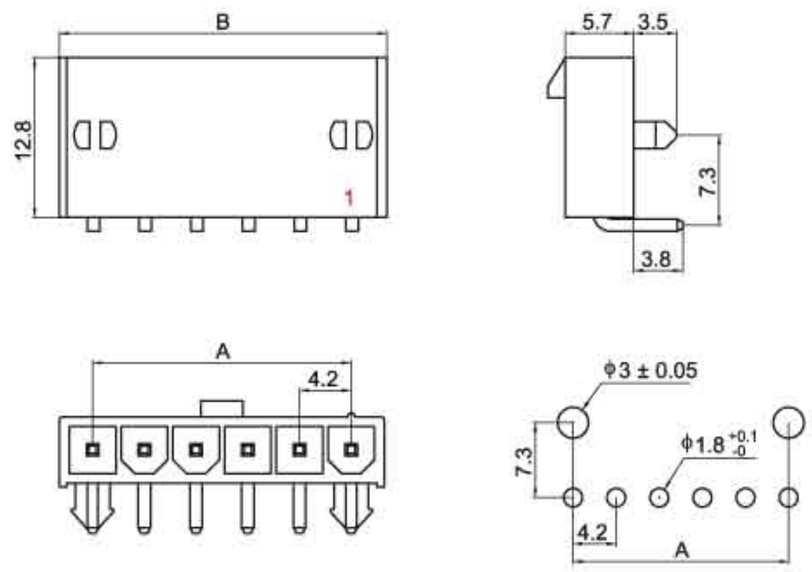

HX42003-AN（5569四方针）

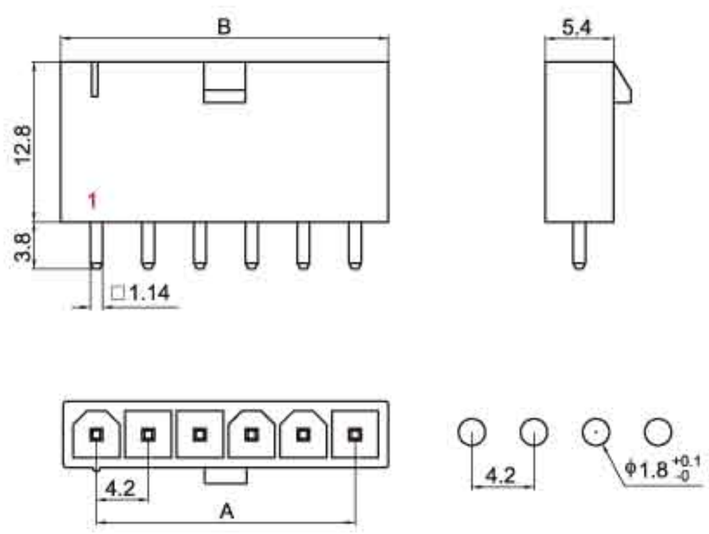

HX42003-WAN（5569）

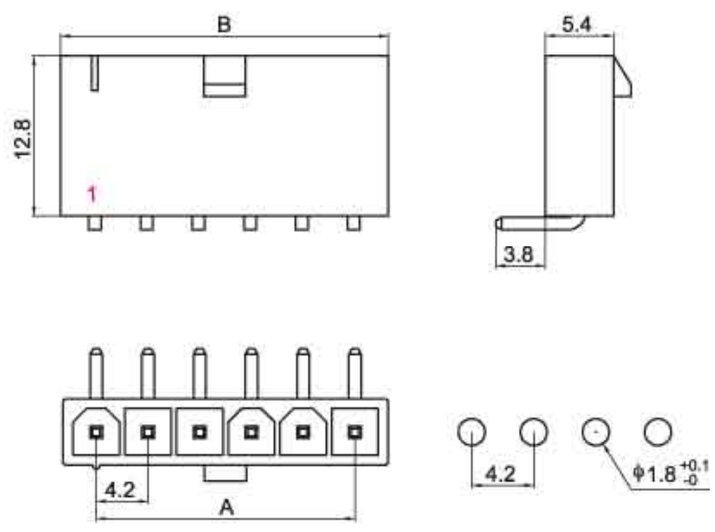

端子 TERMINAL

端子与HX42000-RT（5556）型端子通用（P142）
Terminal is interchangeable with HX42000-RT（5556）Terminal.(P142)

插头 PLUG HOUSING

孔座与HX42000-RN/RH（5557）型插头通用（P142）
Housing is interchangeable with Hx42000-RN/RH（5557）Plug housing.(P142)

单排针座 WAFER（5569 四方针 /5566 尖针）

线数 Poles	型号 Type			尺寸Dimensions(mm)	
	5566尖针	5569四方针	5569弯式(90°)	A	B
2	HX42002-2AN	HX42003-2AN	HX42003-2WAN/WAD	4.2	9.6
3	HX42002-3AN	HX42003-3AN	HX42003-3WAN/WAD	8.4	13.8
4	HX42002-4AN	HX42003-4AN	HX42003-4WAN/WAD	12.6	18.0
5	HX42002-5AN	HX42003-5AN	HX42003-5WAN/WAD	16.8	22.2
6	HX42002-6AN	HX42003-6AN	HX42003-6WAN/WAD	21.0	26.4
7	HX42002-7AN	HX42003-7AN	HX42003-7WAN/WAD	25.2	30.6
8	HX42002-8AN	HX42003-8AN	HX42003-8WAN/WAD	29.4	34.8
9	HX42002-9AN	HX42003-9AN	HX42003-9WAN/WAD	33.6	39.0
10	HX42002-10AN	HX42003-10AN	HX42003-10WAN/WAD	37.8	43.2
11	HX42002-11AN	HX42003-11AN	HX42003-11WAN/WAD	42.0	47.4
12	HX42002-12AN	HX42003-12AN	HX42003-12WAN/WAD	46.2	51.6

(5557双排)型条形连接器
(5557) Pressure Welding Bar Connector

间距（Pitch）：4.2mm（.165"）

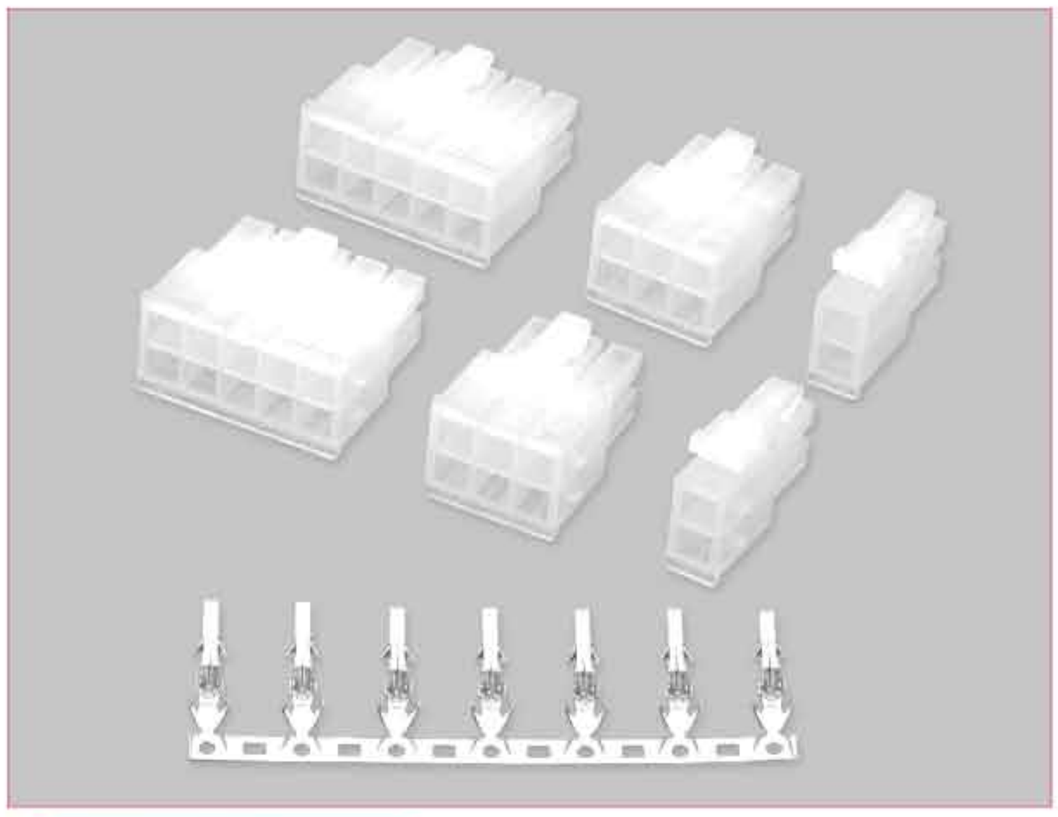

技术参数 SPECIFICATIONS

- 线数（Poles）：2～24
- 适用线规（Applicable wires）：AWG28#～18#
- 温度范围（Temperature range）：-25℃～85℃
- 额定电压（Voltage rating）：300V.Ac/Dc
- 额定电流（Current rating）：8A max
- 接触电阻（Contact resistance）：≤0.015Ω
- 绝缘电阻（Insulation resistance）：≥1000MΩ
- 耐压（Withstand voltage）：1500V.Ac/1min
- 材料（Material）：
  - 插头（Plug housing）：尼龙（PA66）UL94V-2(0)
  - 端子（Terminal）：磷青铜（Phos.bronze Tin/plated）

端子 TERMINAL(5556)

型号 Type	适用线规 Applicable wires		电线外径 O.D of wire ins	数 量 Quantity
	mm²	AWG#	mm	
HX42000-01RT	0.08～0.33	28～24	1.0～1.5	7000PCS/盘
HX42000-21RT	0.2～0.5	24～20	1.4～1.9	6000PCS/盘
HX42000-31RT	0.25～0.75	22～18	1.6～2.8	4000PCS/盘

HX42000-RT(5556)

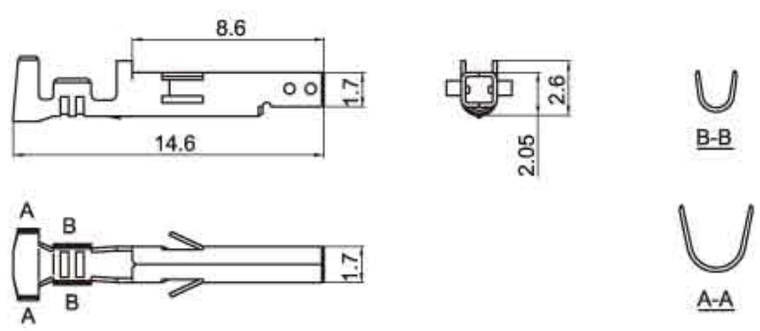

HX42000-2R(5557)

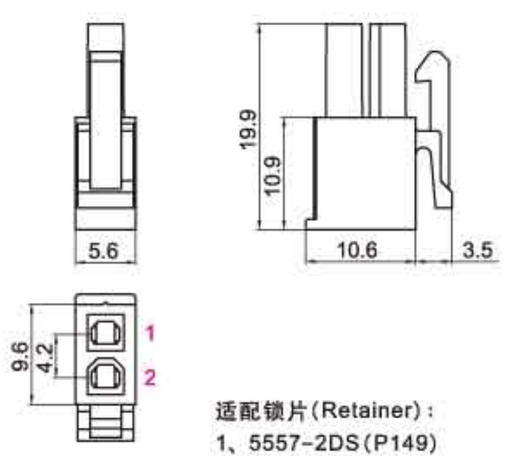

适配锁片(Retainer)：
1、5557-2DS(P149)

HX42000-4～24R(5557)

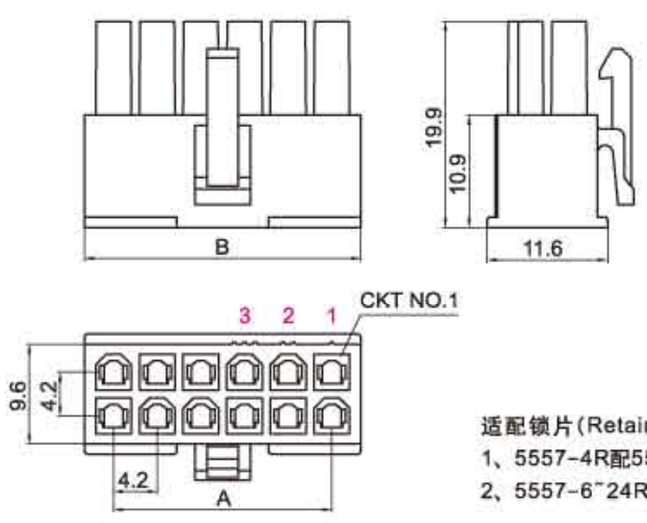

适配锁片(Retainer)：
1、5557-4R配5557-4DS(P149)
2、5557-6~24R配5559-3~12ES(P149)

HX42000-2RS(5557)

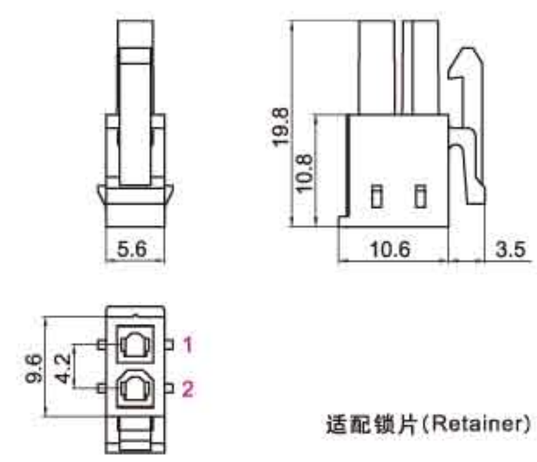

适配锁片(Retainer)：1、5557-1BS(P149)
2、5557-1HS(P149)

HX42000-4～24RS(5557)

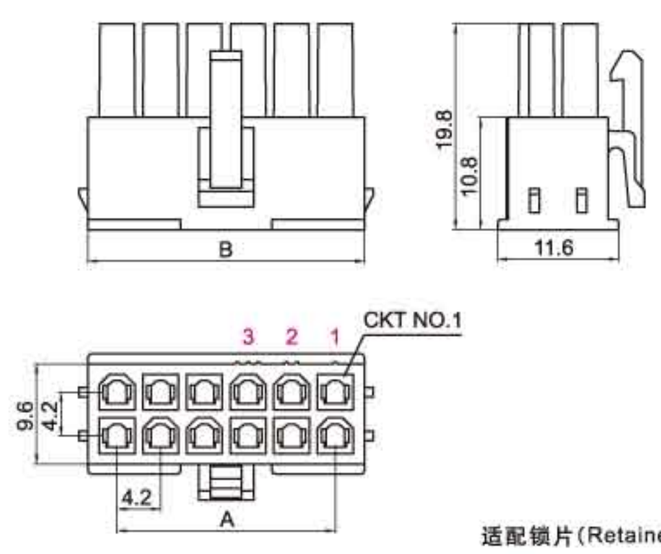

适配锁片(Retainer)：1、5557-2~12BS(P149)
2、5557-2~12HS(P149)

插头 PLUG HOUSING(5557)

线数 Poles	型号 Type		尺寸Dimensions(mm)	
	插头Housing	插头Housing	A	B
2	HX42000-2R	HX42000-2RS	0	5.6
4	HX42000-4R	HX42000-4RS	4.2	9.8
6	HX42000-6R	HX42000-6RS	8.4	14.0
8	HX42000-8R	HX42000-8RS	12.6	18.2
10	HX42000-10R	HX42000-10RS	16.8	22.4
12	HX42000-12R	HX42000-12RS	21.0	26.6
14	HX42000-14R	HX42000-14RS	25.2	30.8
16	HX42000-16R	HX42000-16RS	29.4	35.0
18	HX42000-18R	HX42000-18RS	33.6	39.2
20	HX42000-20R	HX42000-20RS	37.8	43.4
22	HX42000-22R	HX42000-22RS	42.0	47.6
24	HX42000-24R	HX42000-24RS	46.2	51.8

技术参数 SPECIFICATIONS

- 线数（Poles）：2～24
- 适用线规（Applicable wires）：AWG28#～18#
- 适应基板厚度（Applicable PC board thickness）：0.8 ～2.0mm
- 温度范围（Temperature range）：-25℃～85℃
- 额定电压（Voltage rating）：300V.Ac/Dc
- 额定电流（Current rating）：8A max
- 接触电阻（Contact resistance）：≤0.015Ω
- 绝缘电阻（Insulation resistance）：≥1000MΩ
- 耐压（Withstand voltage）：1500V.Ac/1min
- 材料（Material）：
  - 插座（Receptacle housing）：尼龙（PA66) UL94V-2(0)
  - 端子（Terminal）：磷青铜（Phos.bronze Tin/plated)

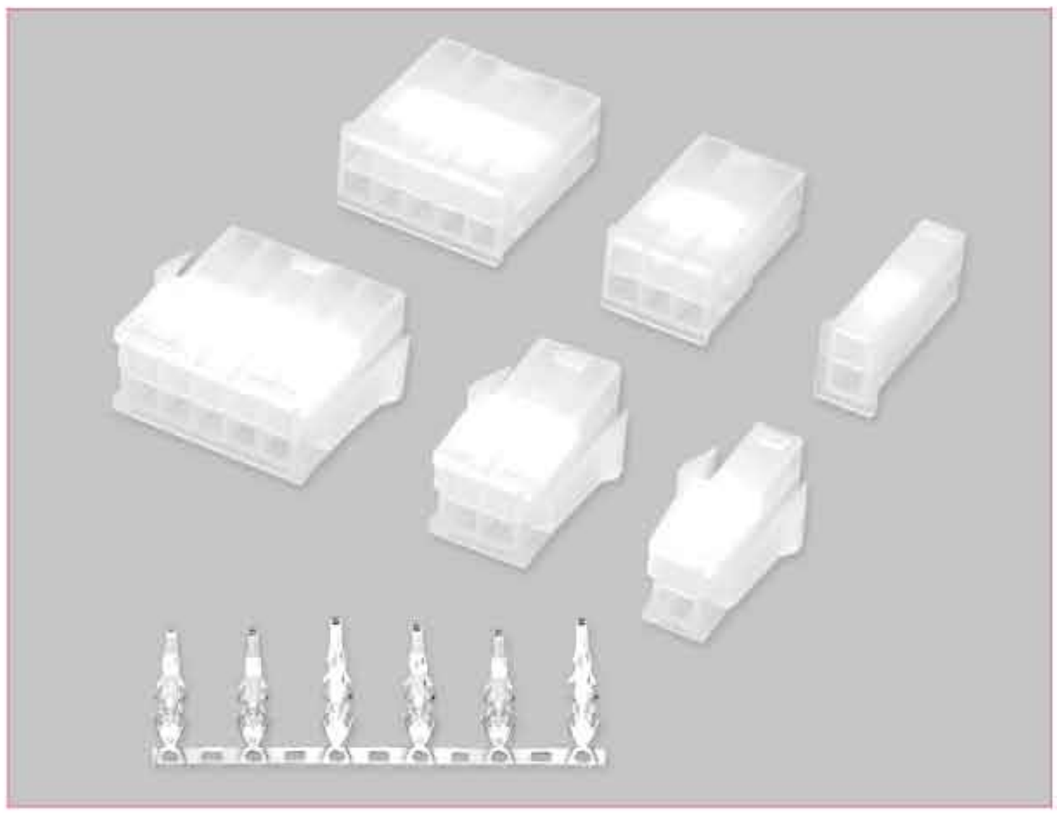

端子 TERMINAL(5558)

型号 Type	适用线规 Applicable wires		电线外径 O.D of wire ins	数 量 Quantity
	mm²	AWG#	mm	
HX42001-01RT	0.08～0.33	28～24	1.0～1.5	7000PCS/盘
HX42001-21RT	0.2～0.5	24～20	1.4～1.9	5000PCS/盘
HX42001-31RT	0.25～0.75	22～18	1.6～2.8	3000PCS/盘

HX42001-PT(5558)

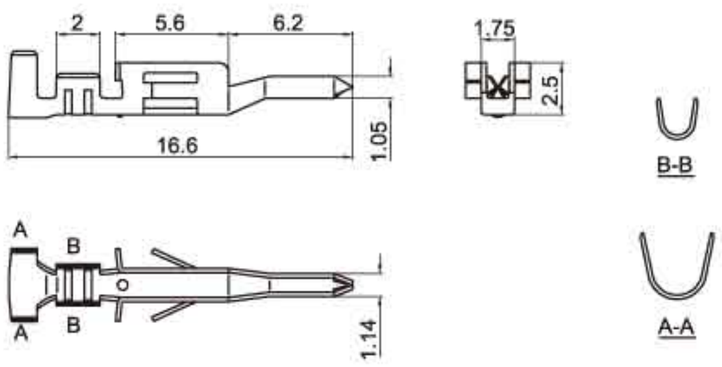

HX42001-P(5559)

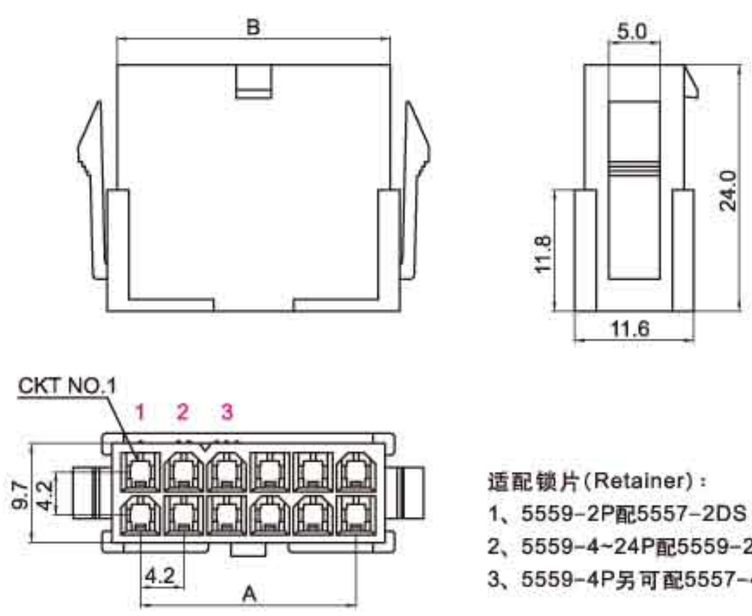

适配锁片(Retainer)：
1、5559-2P配5557-2DS(P149)
2、5559-4~24P配5559-2~12ES(P149)
3、5559-4P另可配5557-4DS(P149)

HX42001-PS(5559)

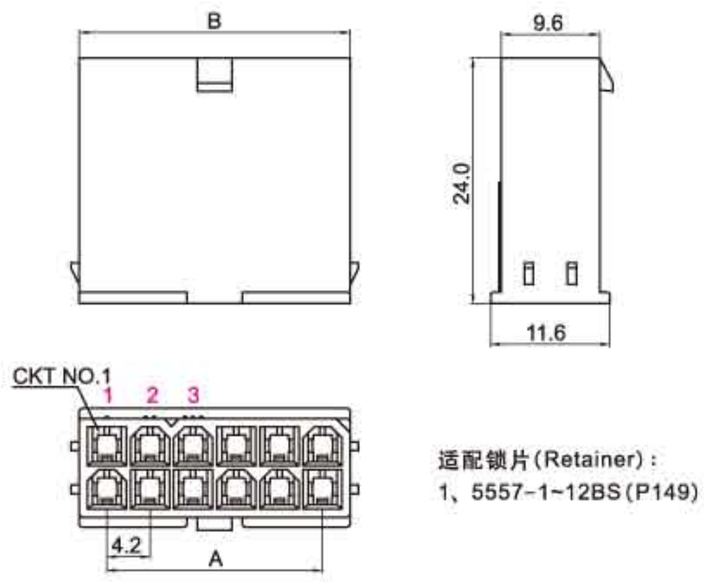

适配锁片(Retainer)：
1、5557-1~12BS(P149)

HX42001-2PF(5559)

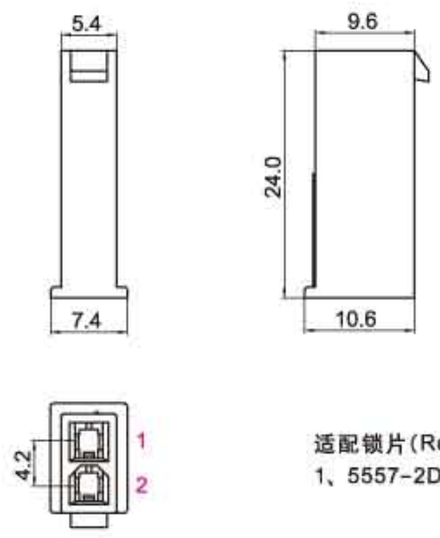

适配锁片(Retainer)：
1、5557-2DS(P149)

安装尺寸 MOUNTING MEASUREMENT

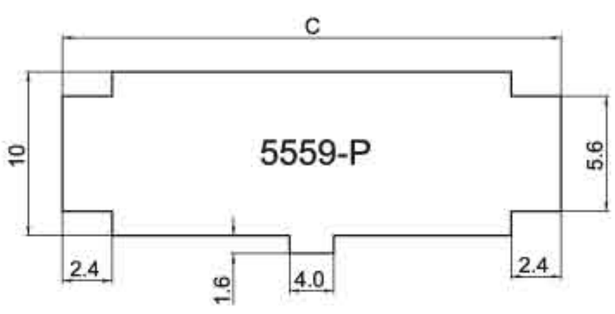

插座 PECEPTACLE HOUSING(5559)

线数 Poles	型号 Type 插座Housing	插座Housing	尺寸Dimensions(mm) A	B	C
2	HX42001-2P	HX42001-2PS	0	5.6	10.8
4	HX42001-4P	HX42001-4PS	4.2	9.8	15.0
6	HX42001-6P	HX42001-6PS	8.4	14.0	19.2
8	HX42001-8P	HX42001-8PS	12.6	18.2	23.4
10	HX42001-10P	HX42001-10PS	16.8	22.4	27.6
12	HX42001-12P	HX42001-12PS	21.0	26.6	31.8
14	HX42001-14P	HX42001-14PS	25.2	30.8	36.0
16	HX42001-16P	HX42001-16PS	29.4	35.0	40.2
18	HX42001-18P	HX42001-18PS	33.6	39.2	44.4
20	HX42001-20P	HX42001-20PS	37.8	43.4	48.6
22	HX42001-22P	HX42001-22PS	42.0	47.6	52.8
24	HX42001-24P	HX42001-24PS	46.2	51.8	57.0

（5557、5566、5569双排）型条形连接器

（5557、5566、5569）Pressure Welding Bar Connector

间距（Pitch）：4.2mm（.165"）

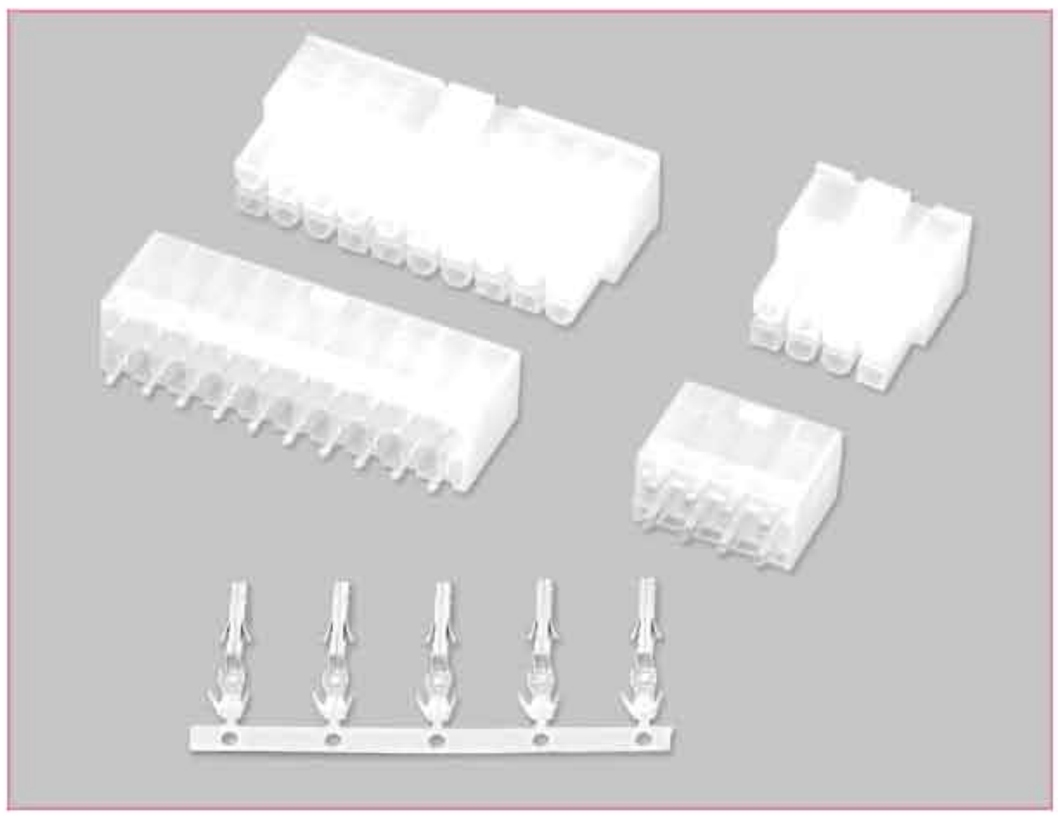

技术参数 SPECIFICATIONS

- 线数（Poles）：2~24
- 适应基板厚度（Applicable PC board thickness）：1.78 max
- 温度范围（Temperature range）：-25℃～85℃
- 额定电压（Voltage rating）：300V.Ac/Dc
- 额定电流（Current rating）：8A max
- 接触电阻（Contact resistance）：≤0.015Ω
- 绝缘电阻（Insulation resistance）：≥1000MΩ
- 耐压（Withstand voltage）：1500V.Ac/1min
- 材料（Material）：
  - 针座（Wafer）：尼龙（PA66）UL94V-2(0)
  - 端子（Terminal）：磷青铜（Phos.bronze Tin/plated）

HX42002-A（5566尖针）

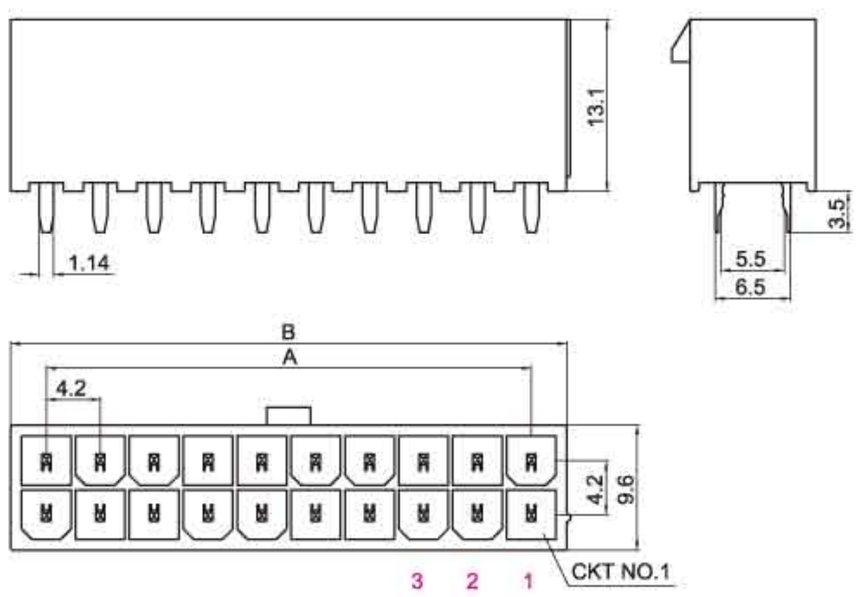

安装尺寸 MOUNTING MEASUREMENT

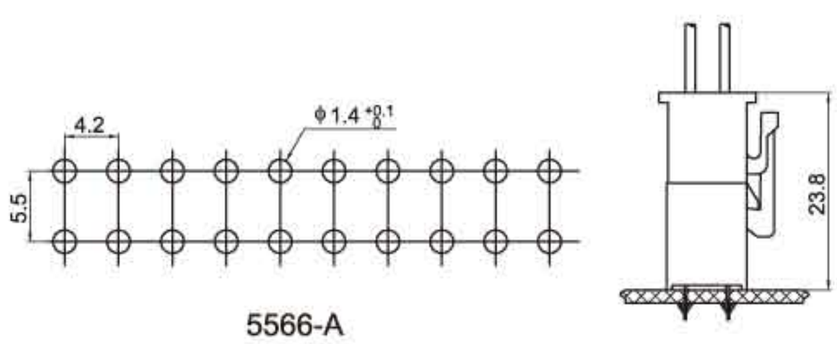

5566-A

HX42003-A（5569四方针）

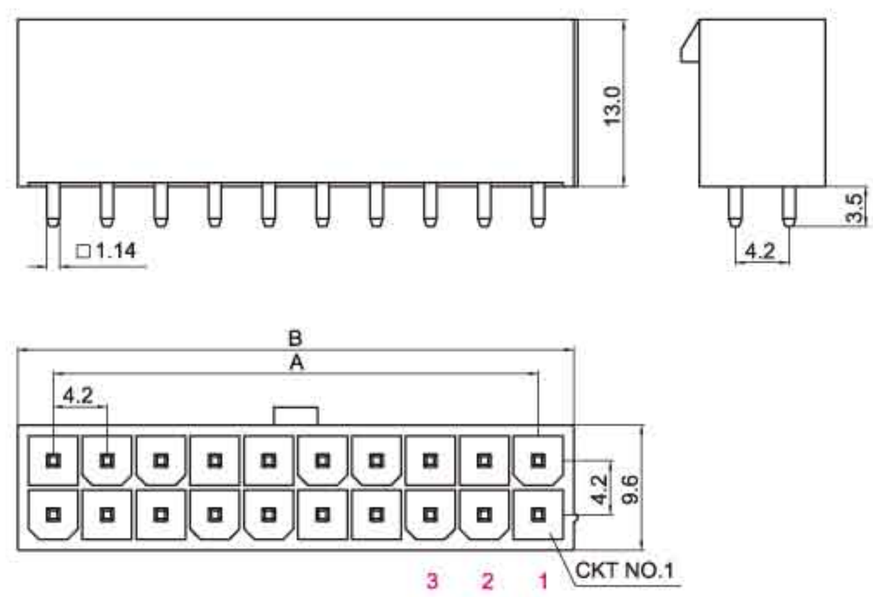

安装尺寸 MOUNTING MEASUREMENT

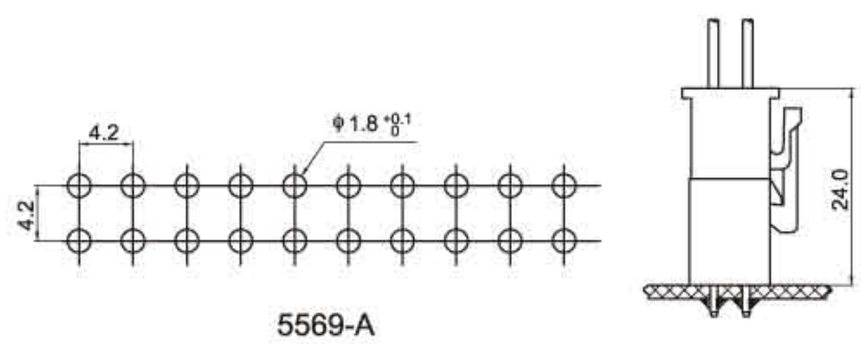

5569-A

端子 TERMINAL

端子与HX42000-RT（5556）型端子通用（P145）
Terminal is interchangeable with HX42000-RT（5556）Terminal.(P145)

插头 PLUG HOUSING

孔座与HX42000-R/RS（5557）型插头通用（P145）
Housing is interchangeable with HX42000-R/RS（5557）Plug housing.(P145)

双排针座 WAFER（5566、5569）

线数 Poles	型号 Type 直式（180。）		尺寸Dimensions(mm)	
	5566（尖针）	5569（四方针）	A	B
2	HX42002-2A	HX42003-2A	0	5.4
4	HX42002-4A	HX42003-4A	4.2	9.6
6	HX42002-6A	HX42003-6A	8.4	13.8
8	HX42002-8A	HX42003-8A	12.6	18.0
10	HX42002-10A	HX42003-10A	16.8	22.2
12	HX42002-12A	HX42003-12A	21.0	26.6
14	HX42002-14A	HX42003-14A	25.2	30.6
16	HX42002-16A	HX42003-16A	29.4	34.8
18	HX42002-18A	HX42003-18A	33.6	39.0
20	HX42002-20A	HX42003-20A	37.8	43.2
22	HX42002-22A	HX42003-22A	42.0	47.4
24	HX42002-24A	HX42003-24A	46.2	51.6

（5557、5569双排）型条形连接器

（5557、5569）Pressure Welding Bar Connector

间距（Pitch）：4.2mm（.165"）

技术参数 SPECIFICATIONS

- 线数（Poles）：2~24
- 适应基板厚度（Applicable PC board thickness）：1.78max
- 温度范围（Temperature range）：-25℃~85℃
- 额定电压（Voltage rating）：300V.Ac/Dc
- 额定电流（Current rating）：8A max
- 接触电阻（Contact resistance）：≤0.015Ω
- 绝缘电阻（Insulation resistance）：≥1000MΩ
- 耐压（Withstand voltage）：1500V.Ac/1min
- 材料（Material）：
  - 针座（Wafer）：尼龙（PA66）UL94V-2(0)
  - 端子（Terminal）：磷青铜（Phos.bronze Tin/plated）

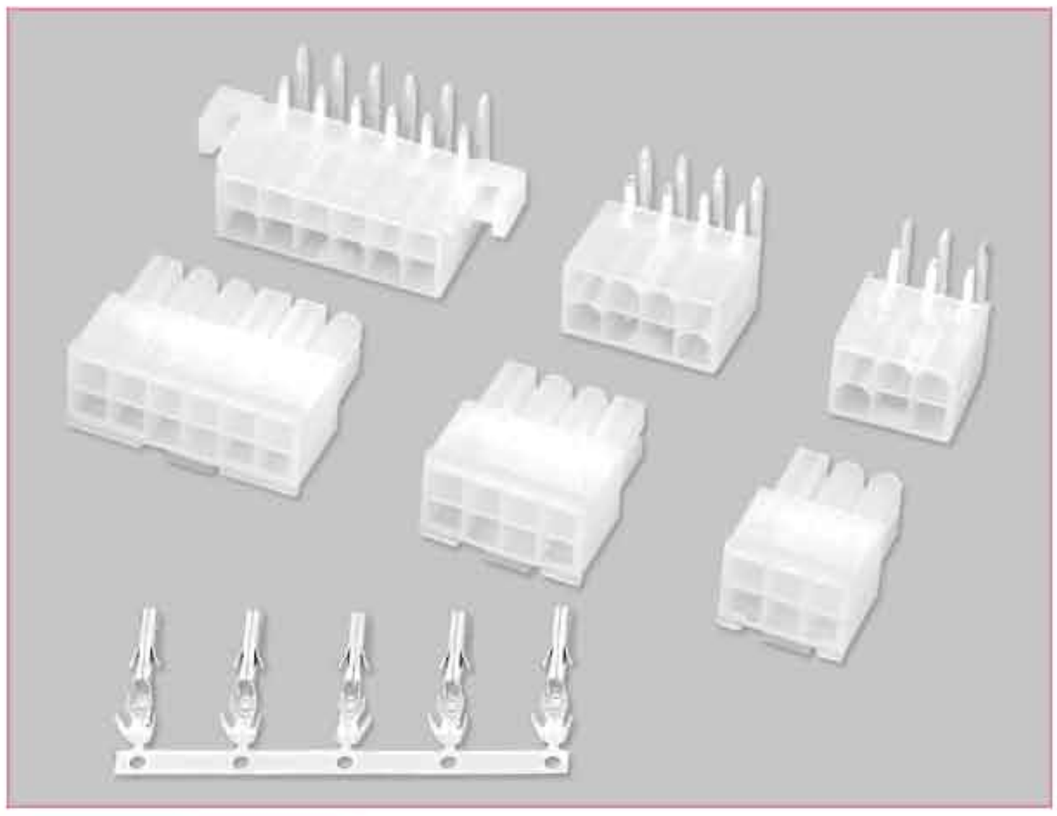

HX42003-WA（5569）

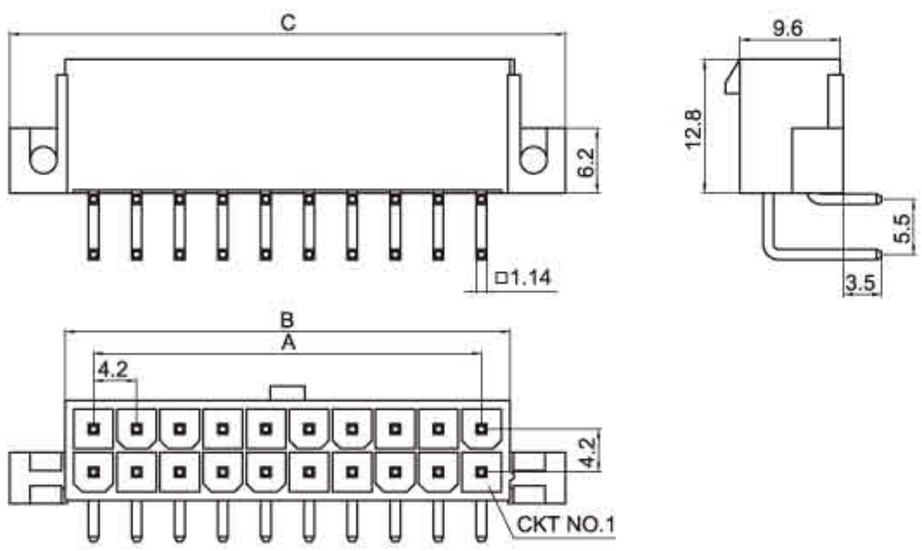

HX42003-WAG（5569）

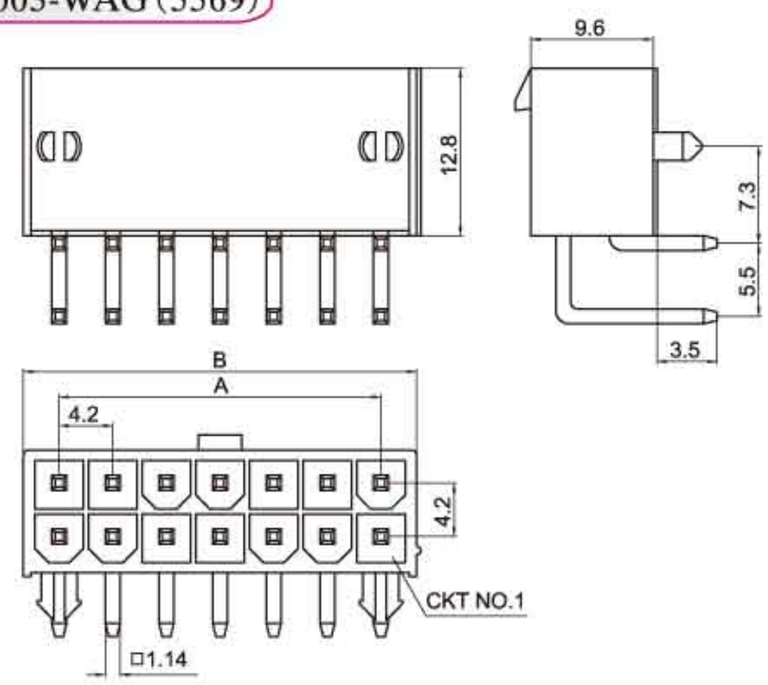

安装尺寸 MOUNTING MEASUREMENT

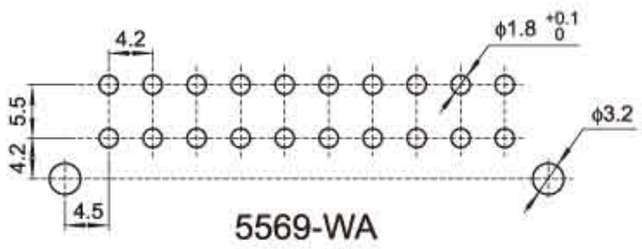

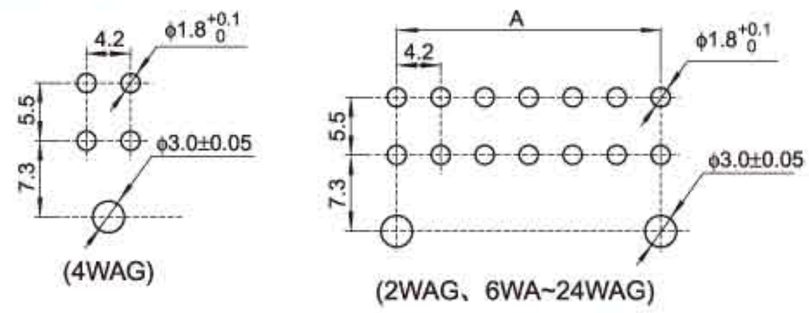

HX42003-WAF（5569）

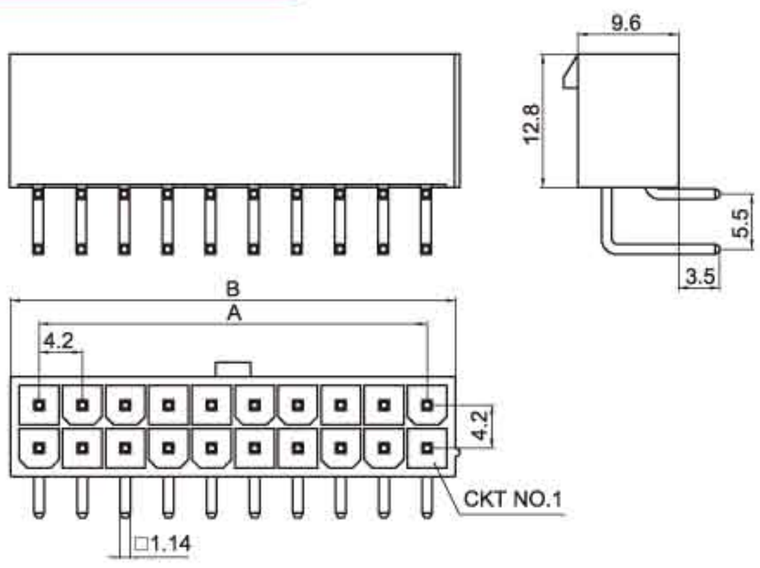

HX42003-WAK（5569）

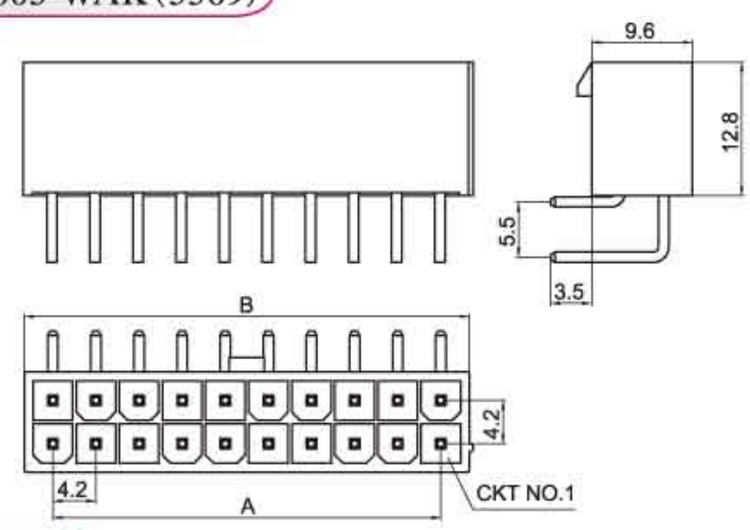

安装尺寸 MOUNTING MEASUREMENT

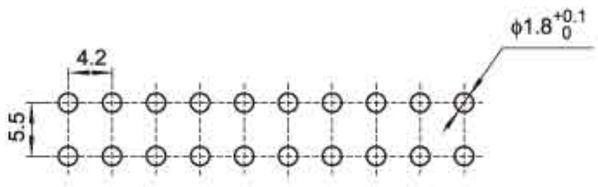

5569-WAF 、 5569-WAK

双排弯针座 WAFER（5569）

线数 Poles	型号 Type 弯式(90°)	尺寸Dimensions(mm) A	B	C
2	HX42003-2WA	0	5.4	15.2
4	HX42003-4WA	4.2	9.6	19.4
6	HX42003-6WA	8.4	13.8	23.6
8	HX42003-8WA	12.6	18.0	27.8
10	HX42003-10WA	16.8	22.2	32.0
12	HX42003-12WA	21.0	26.6	36.2

线数 Poles	型号 Type 弯式(90°)	尺寸Dimensions(mm) A	B	C
14	HX42003-14WA	25.2	30.6	40.4
16	HX42003-16WA	29.4	34.8	44.6
18	HX42003-18WA	33.6	39.0	48.8
20	HX42003-20WA	37.8	43.2	53.0
22	HX42003-22WA	42.0	47.4	57.2
24	HX42003-24WA	46.2	51.6	61.4

(5557、5559)型条形连接器

(5557、5559) Pressure Welding Bar Connector

间距（Pitch）：4.2mm（.165"）

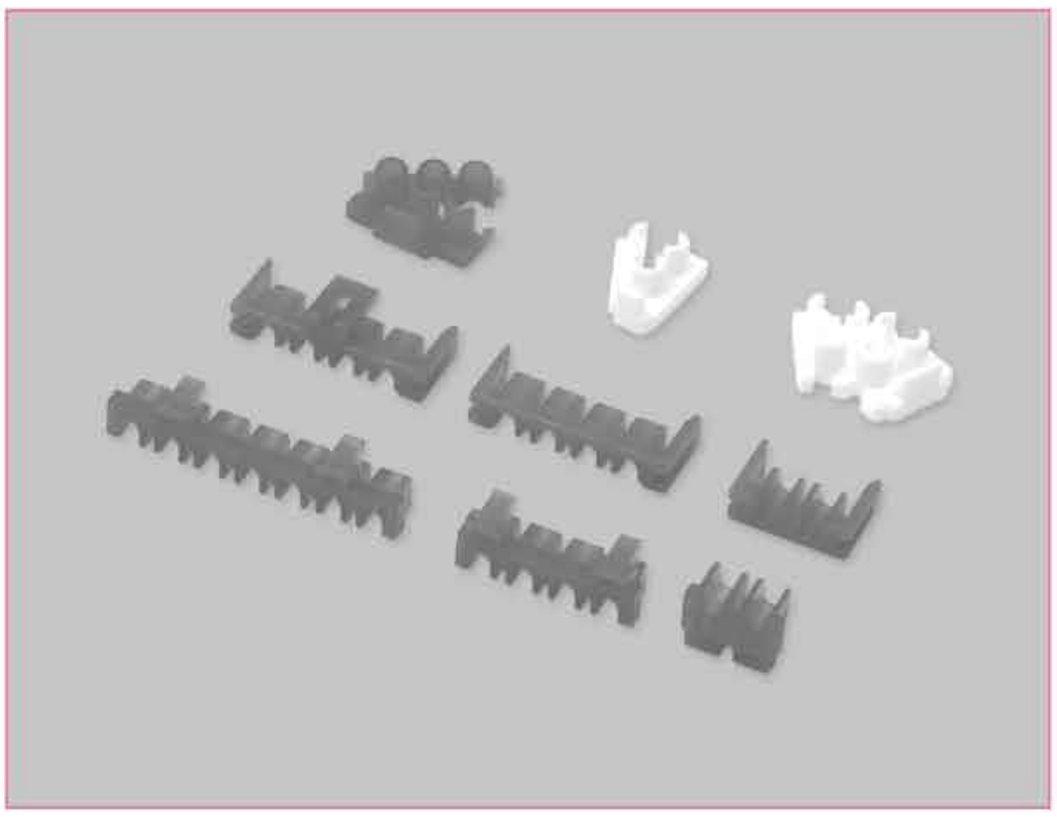

技术参数 SPECIFICATIONS

- 线数（Poles）：1~12
- 温度范围（Temperature range）：-25℃～85℃
- 额定电压（Voltage rating）：300V.Ac/Dc
- 额定电流（Current rating）：8A max
- 接触电阻（Contact resistance）：≤0.015Ω
- 绝缘电阻（Insulation resistance）：≥1000MΩ
- 耐压（Withstand voltage）：1500V.Ac/1min
- 材料（Material）：
  插片（Retainer）：尼龙（PA66) UL94V-2(0)

HX42000-2DS (5557)

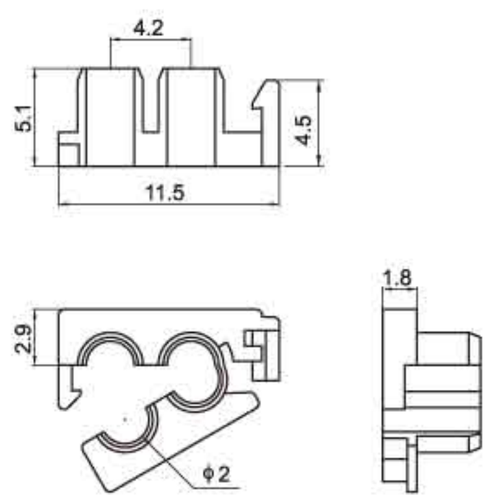

适配塑壳：5557-2R、5559-2P（双排）

HX42000-3DS (5557)

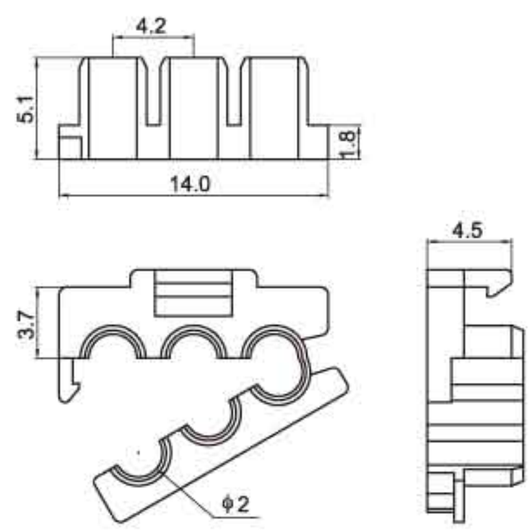

适配塑壳：5557-3R/3RN、5559-3P

HX42003-4DS (5557)

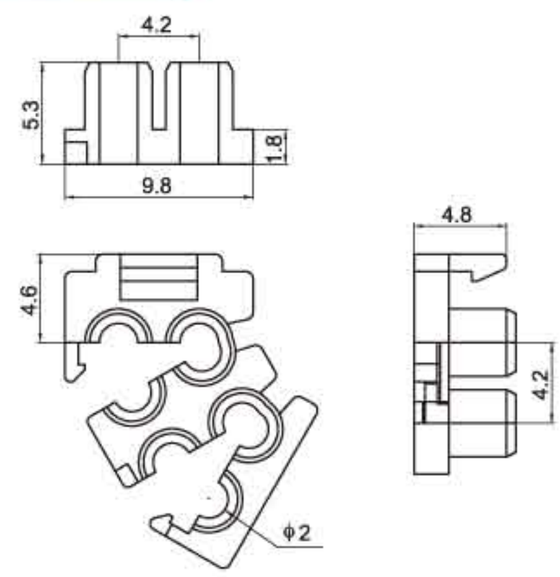

适配塑壳：5557-4R、5559-4P（双排）

HX42000-BS (5557)

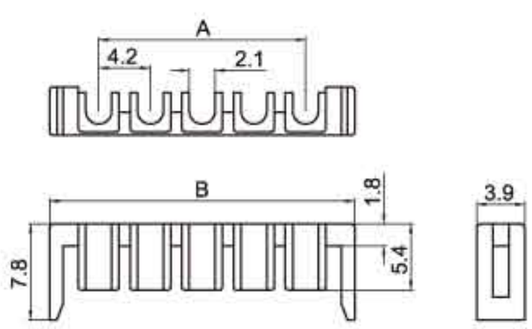

适配塑壳：5557-RH/RS、5559-PH/PS

HX42000-HS (5557)

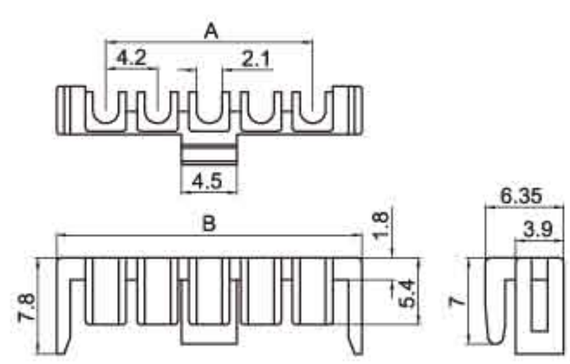

适配塑壳：5557-RH/RS

HX42001-ES (5559)

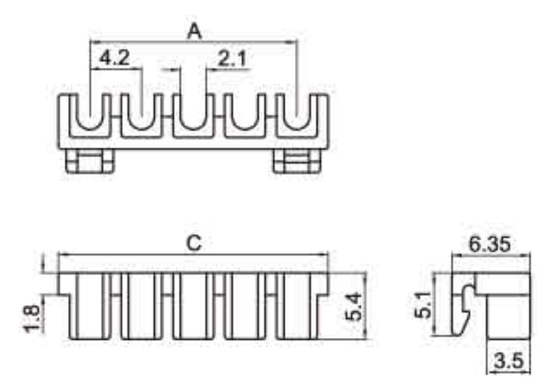

适配塑壳：5557-RN/R、5559-PN/P

插片 RETAINER（5557、5559）

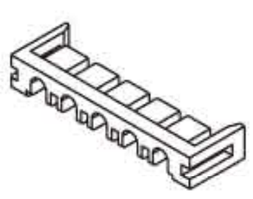

5557-1~12BS

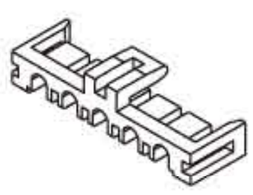

5557-1~12HS

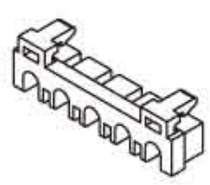

5559-2~12ES

线数 Poles	型号 Type			尺寸Dimensions(mm)		
	5557-BS锁片	5557-HS锁片	5559-ES锁片	A	B	C
1	HX42000-1BS	HX42000-1HS	—	0	8.0	—
2	HX42000-2BS	HX42000-2HS	HX42001-2ES	4.2	12.2	9.3
3	HX42000-3BS	HX42000-3HS	HX42001-3ES	8.4	16.4	13.5
4	HX42000-4BS	HX42000-4HS	HX42001-4ES	12.6	20.6	17.7
5	HX42000-5BS	HX42000-5HS	HX42001-5ES	16.8	24.8	21.9
6	HX42000-6BS	HX42000-6HS	HX42001-6ES	21.0	29.0	26.1
7	HX42000-7BS	HX42000-7HS	HX42001-7ES	25.2	33.2	30.3
8	HX42000-8BS	HX42000-8HS	HX42001-8ES	29.4	37.4	34.5
9	HX42000-9BS	HX42000-9HS	HX42001-9ES	33.6	41.6	38.7
10	HX42000-10BS	HX42000-10HS	HX42001-10ES	37.8	45.8	42.9
11	HX42000-11BS	HX42000-11HS	HX42001-11ES	42.0	50.0	47.1
12	HX42000-12BS	HX42000-12HS	HX42001-12ES	46.2	54.2	51.3

5557、5559插头座与锁片互配示意图

Diagram of 5557 PLUG HOUSING & 5559 RECEPTACLE HOUSING with TPA

插头： HX42000-2~12RN(5557) 单排

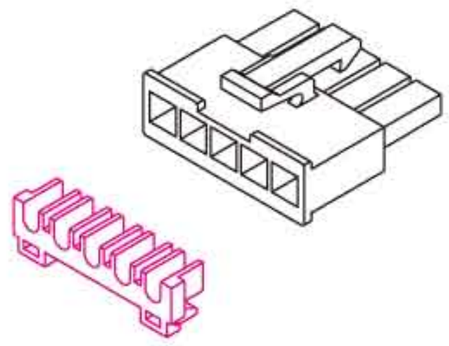

锁片： HX42001-2~12ES(5559)

插头： HX42000-3RN/3R(5557) 单排

插座：单排
HX42001-3P(5559)

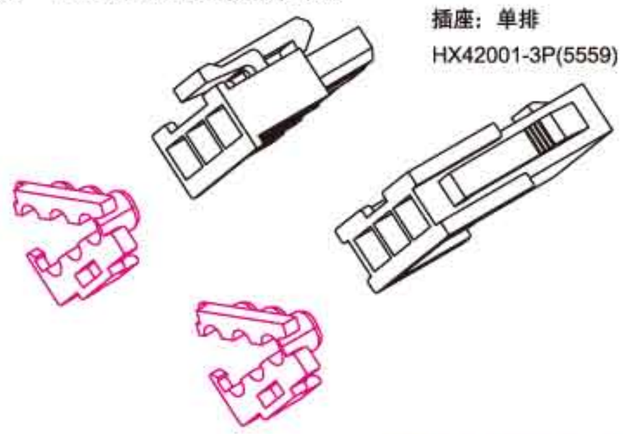

锁片： HX42000-3DS(5557)

注：另可配 5559-3ES

插头： HX42000-6~24R(5557) 双排

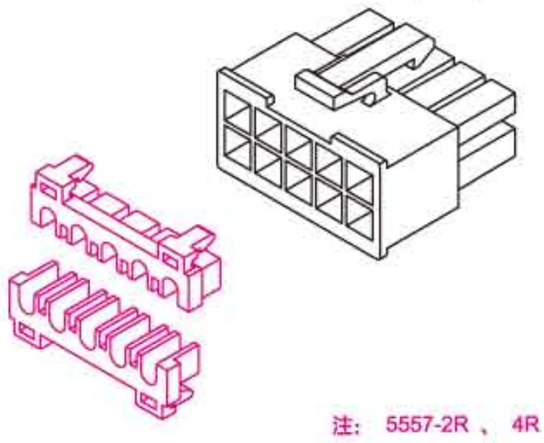

锁片： HX42001-3~12ES(5559)

注： 5557-2R 、 4R
不可配 5559-2ES

插座： HX42001-2~12PN(5559) 单排

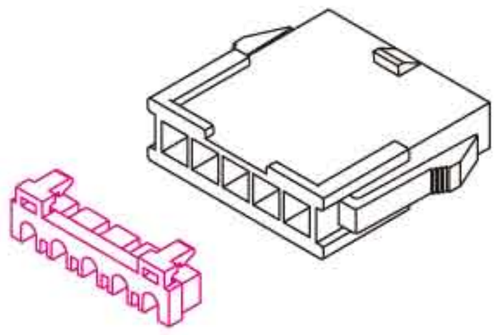

锁片： HX42001-2~12ES(5559)

插座： HX42001-2P(5559) 双排

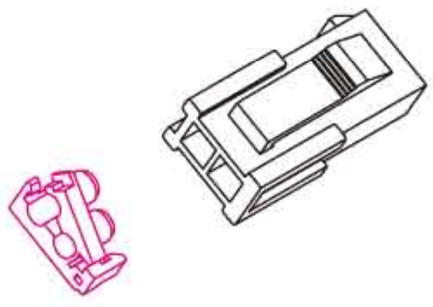

锁片： HX42000-2DS(5557)

插头： HX42000-2~12RH(5557) 单排

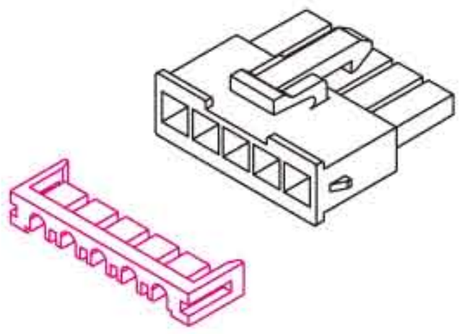

锁片： HX42000-2~12BS(5557)

插头： HX42000-2R(5557) 双排

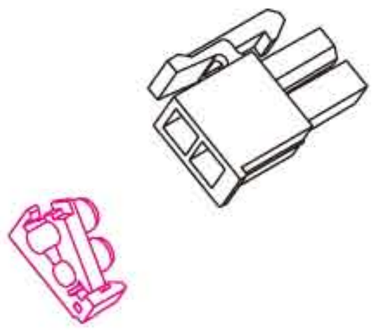

锁片： HX42000-2DS(5557)

插头： HX42000-2~24RS(5557) 双排

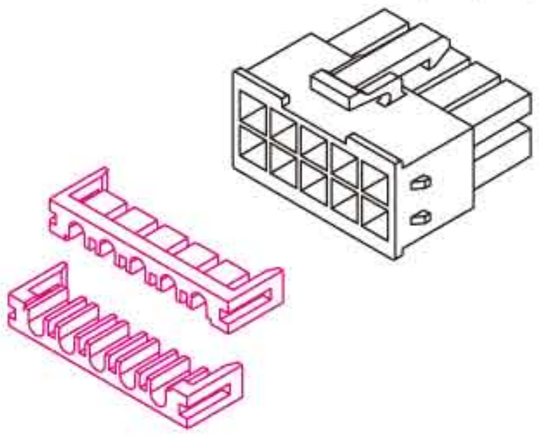

锁片： HX42000-1~12BS(5557)

插座： HX42001-2~12PH(5559) 单排

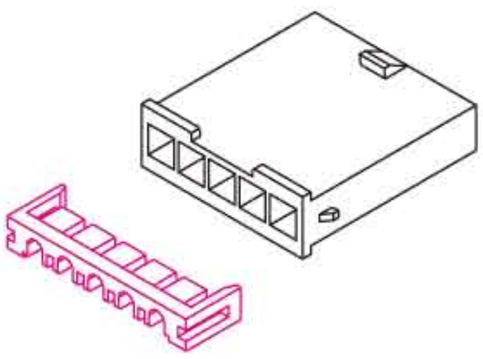

锁片： HX42000-2~12BS(5557)

插头： HX42001-4P(5559) 双排

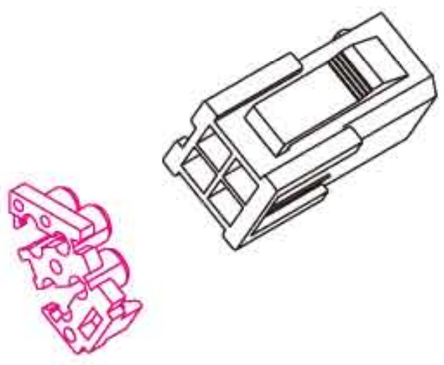

锁片： HX42000-4DS(5557)

注：另可配 5559-2ES

插头： HX42000-2~12RH(5557) 单排

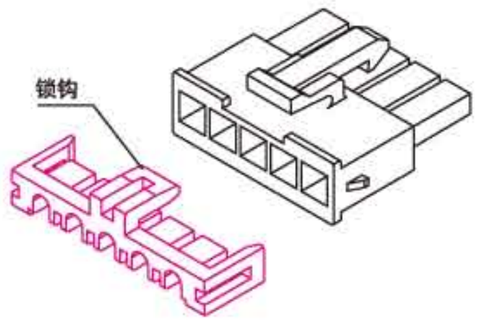

锁片： HX42000-2~12HS(5557)

插头： HX42000-4R(5557) 双排

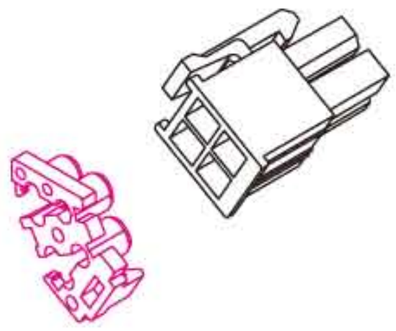

锁片： HX42000-4DS(5557)

插头： HX42000-2~24RS(5557) 双排

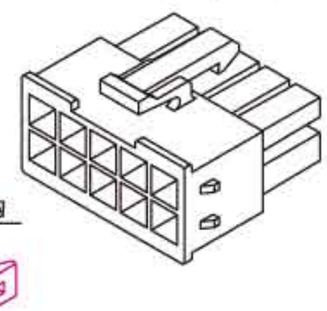

锁片：
HX42000-1~12HS(5557)

锁片： HX42000-1~12BS(5557)

插座： HX42001-2~24PS(5559) 双排

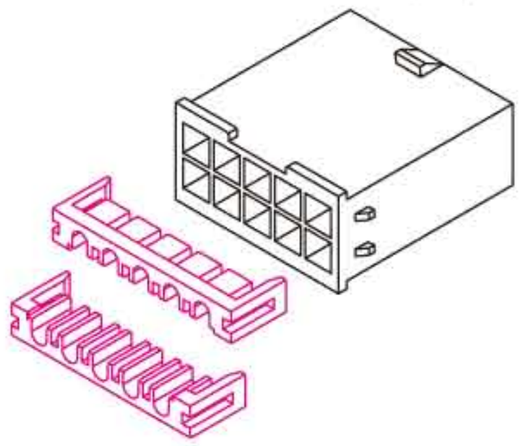

锁片： HX42000-1~12BS(5557)

插座： HX42001-4~24P(5559) 双排

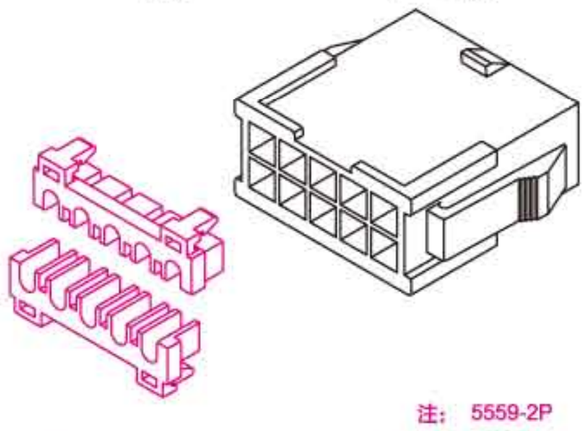

锁片： HX42001-2~12ES(5559)

注： 5559-2P
不可配 5559-2ES

(5557、5569)型条形连接器

(5557、5569) Pressure Welding Bar Connector

间距（Pitch）：4.2mm（.165"）

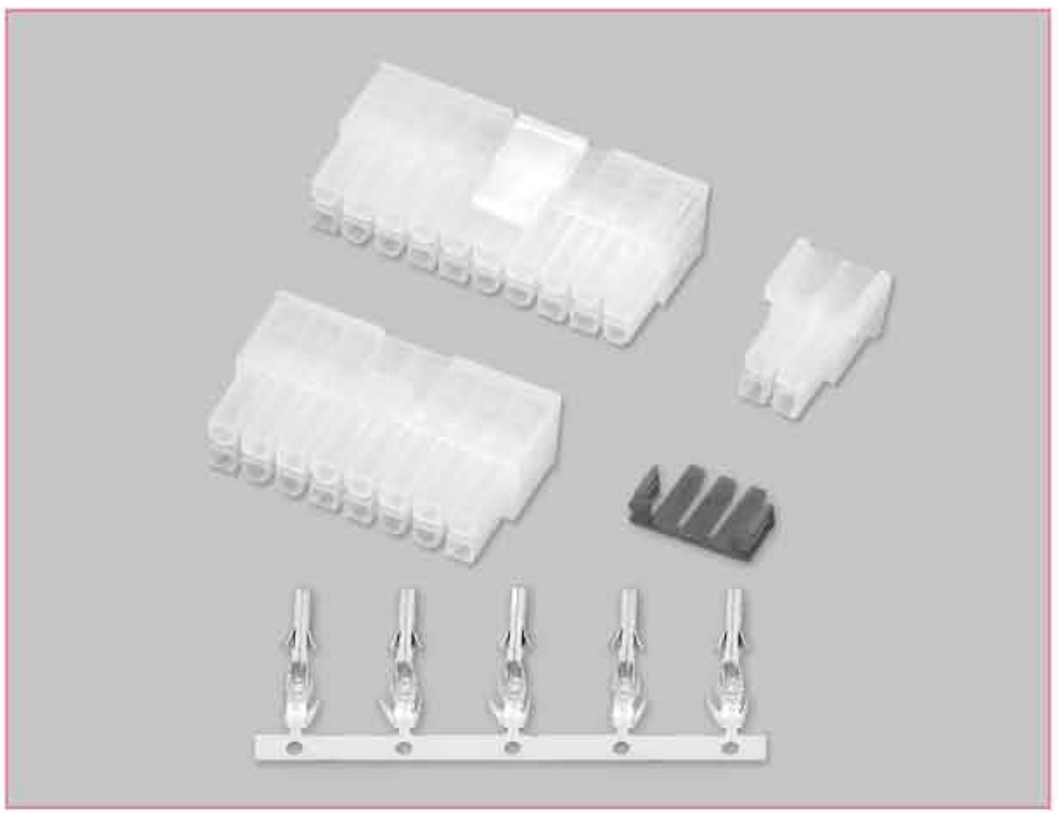

技术参数 SPECIFICATIONS

- 线数（Poles）：2、4、16、20、24
- 适用线规（Applicable wires）：AWG28#～18#
- 温度范围（Temperature range）：-25℃～85℃
- 额定电压（Voltage rating）：300V.Ac/Dc
- 额定电流（Current rating）：8A max
- 接触电阻（Contact resistance）：≤0.015Ω
- 绝缘电阻（Insulation resistance）：≥1000MΩ
- 耐压（Withstand voltage）：1500V.Ac/1min
- 材料（Material）：
  - 插头（Plug housing）：尼龙（PA66）UL94V-2(0)
  - 插片（Retainer）：尼龙（PA66）UL94V-2(0)
  - 端子（Terminal）：磷青铜（Phos.bronze Tin/plated）

HX42000-RT (5556)

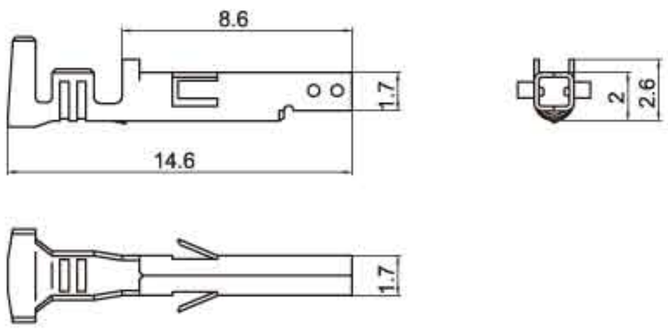

型号 Type	适用线规 Applicable wires		电线外径 O.D of wire ins	数 量 Quantity
	mm²	AWG#	mm	
HX42000-01RT	0.08 ～ 0.33	28 ～ 24	1.0 ～ 1.5	7000PCS/ 盘
HX42000-21RT	0.2 ～ 0.5	24 ～ 20	1.4 ～ 1.9	6000PCS/ 盘
HX42000-31RT	0.25 ～ 0.75	22 ～ 18	1.6 ～ 2.8	4000PCS/ 盘

HX42000-3S (5557)

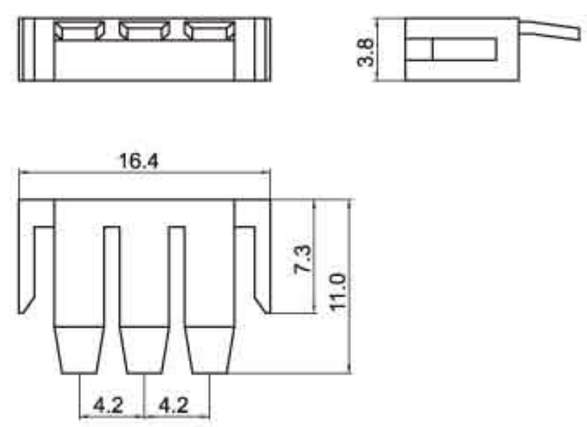

适配插头（Housing）：HX42000-3RH 、 6RS(5557)

HX42000-16RB (5557B)

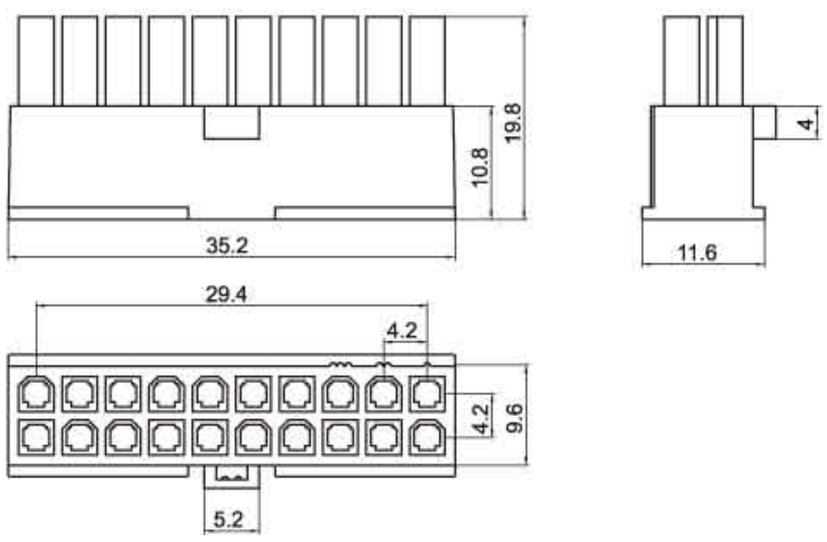

HX42003-2WAP (5569)

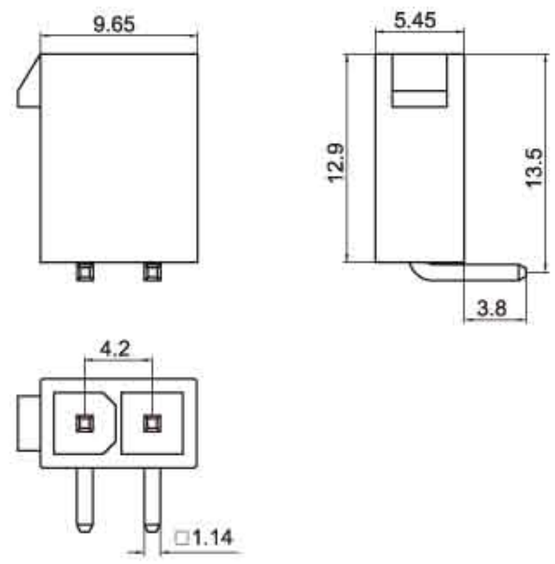

HX42000-4RD (5557)

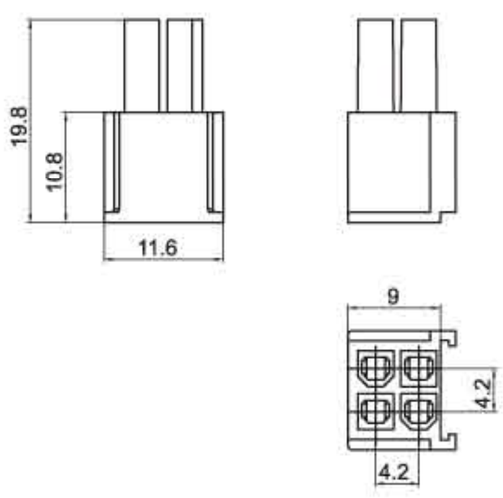

HX42000-20RD (5557)

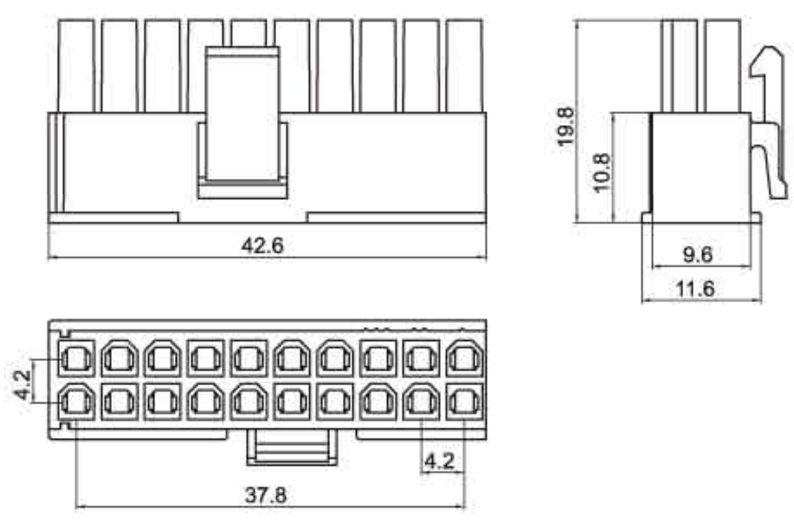

（42474 、42475）型条形连接器

（42474、42475）Pressure Welding Bar Connector

间距（Pitch）：4.2mm（.165"）

技术参数 SPECIFICATIONS

- 线数（Poles）：2~24
- 适用线规（Applicable wires）：AWG28#～18#
- 适应基板厚度（Applicable PC board thickness）：1.0～1.6mm
- 温度范围（Temperature range）：-25℃～85℃
- 额定电压（Voltage rating）：300V.Ac/Dc
- 额定电流（Current rating）：8A max
- 接触电阻（Contact resistance）：≤0.015Ω
- 绝缘电阻（Insulation resistance）：≥1000MΩ
- 耐压（Withstand voltage）：1500V.Ac/1min
- 材料（Material）：
  - 插头（Plug housing）：尼龙（PA66) UL94V-2(0)
  - 插座（Receptacle housing）：尼龙（PA66）UL94V-2(0)
  - 端子（Terminal）：磷青铜（Phos.bronze Tin/plated）

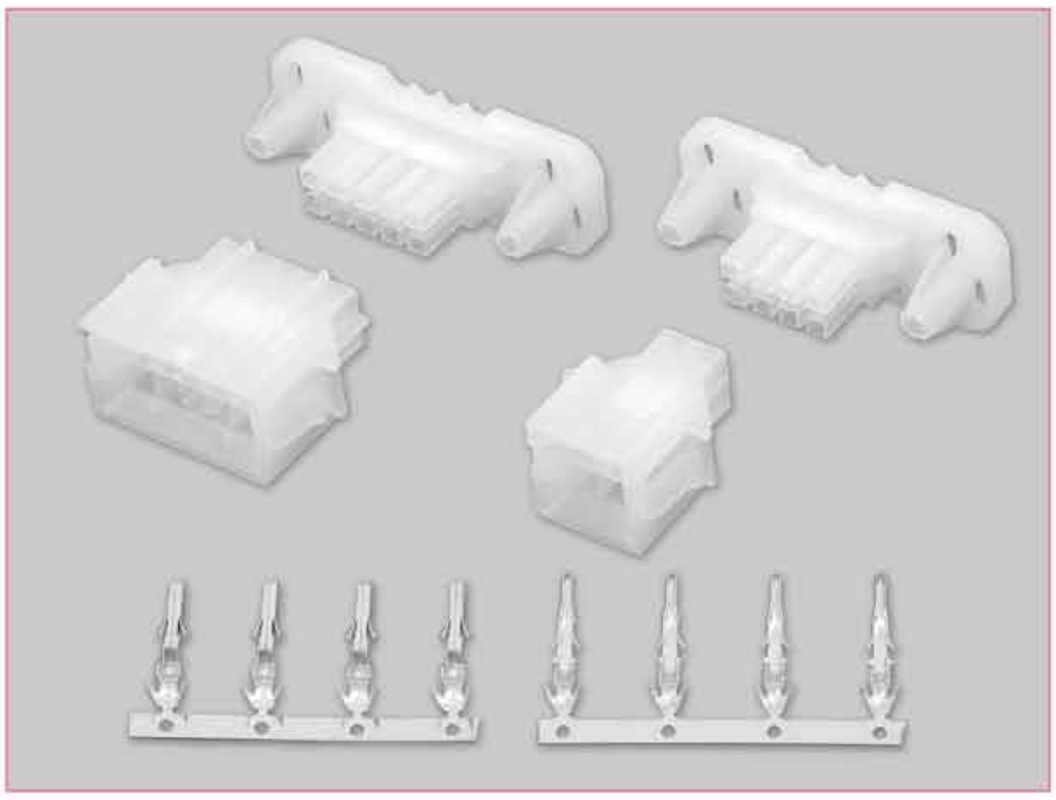

端子 TERMINAL（5556、5558）

型号 Type	适用线规 Applicable wires		电线外径 O.D of wire ins	数 量 Quantity
	mm^2	AWG#	mm	
HX42000-01RT	0.08～0.33	28～24	1.0～1.5	7000PCS/盘
HX42000-21RT	0.2～0.5	24～20	1.4～1.9	6000PCS/盘
HX42000-31RT	0.25～0.75	22～18	1.6～2.8	4000PCS/盘
HX42001-01PT	0.08～0.33	28～24	1.0～1.5	7000PCS/盘
HX42001-21PT	0.2～0.5	24～20	1.4～1.9	5000PCS/盘
HX42001-31PT	0.25～0.75	22～18	1.6～2.8	3000PCS/盘

HX42000-RT（5556）

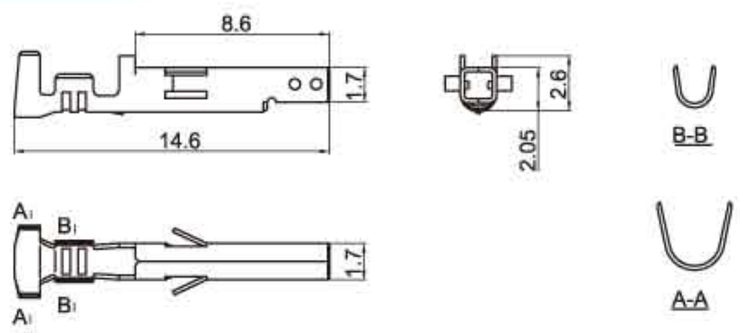

HX42001-PT（5558）

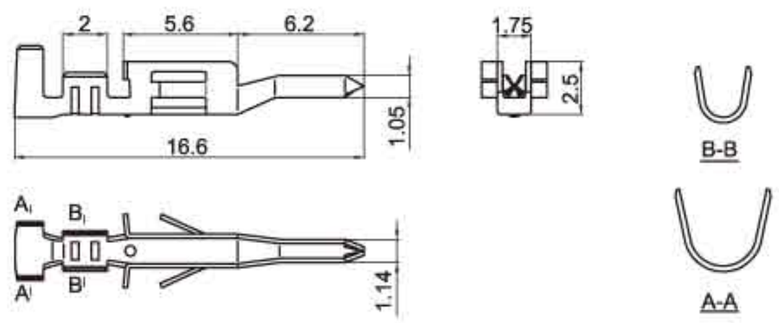

HX42008-R（42474）

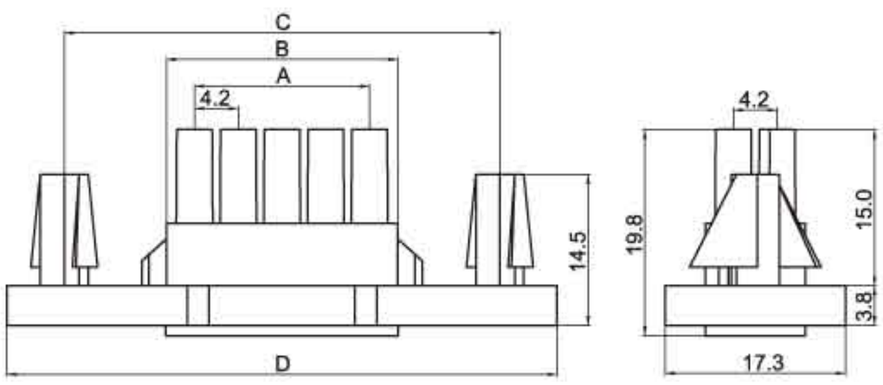

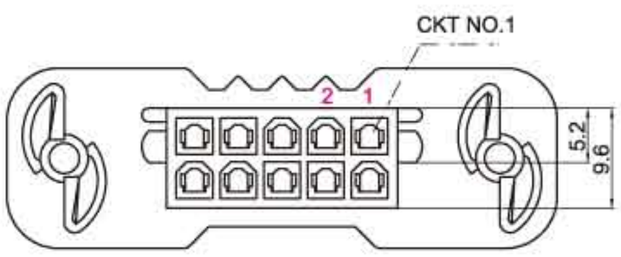

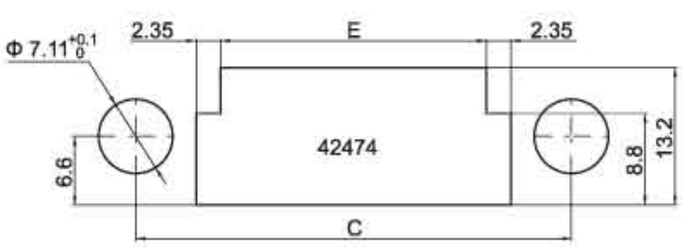

安装尺寸 —— 板厚： 1.27 ± 0.3mm

HX42008-P（42475）

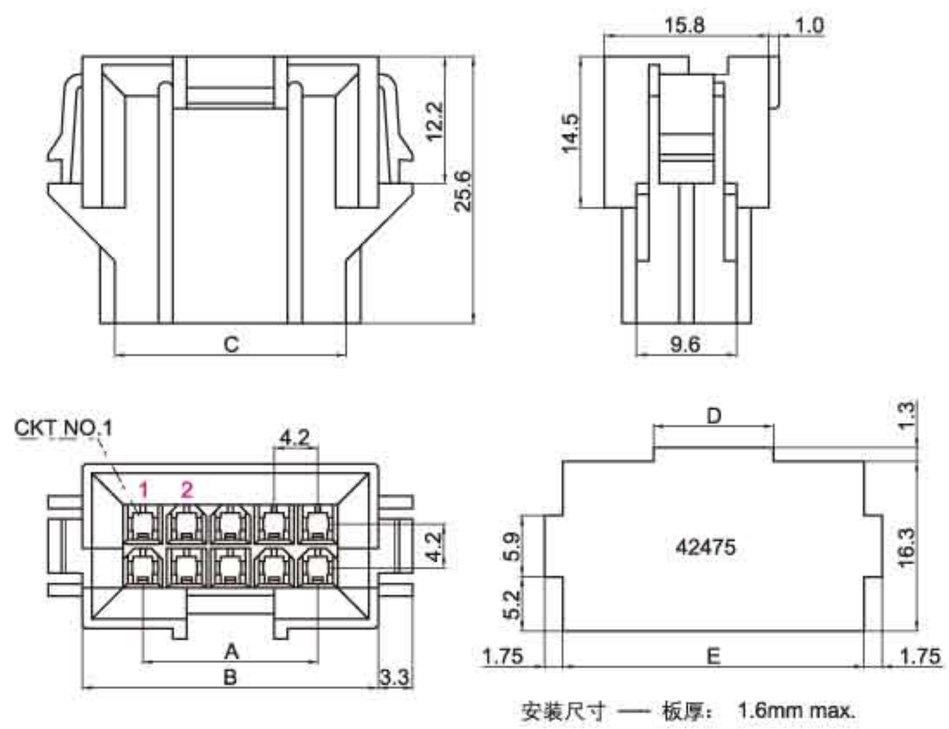

安装尺寸 —— 板厚： 1.6mm max.

插头 PLUG HOUSING（42474）

线数 Poles	型号 Type	尺寸Dimensions(mm)				
		A	B	C	D	E
2	HX42008-2R	0	5.4	25.0	36.0	8.7
4	HX42008-4R	4.2	9.6	29.2	40.2	12.9
6	HX42008-6R	8.4	13.8	33.4	44.4	17.1
8	HX42008-8R	12.6	18.0	37.6	48.6	21.3
10	HX42008-10R	16.8	22.2	41.8	52.8	25.5
12	HX42008-12R	21.0	26.4	46.0	57.0	29.7
14	HX42008-14R	25.2	30.6	50.2	61.2	33.9
16	HX42008-16R	29.4	34.8	54.4	65.4	38.1
18	HX42008-18R	33.6	39.0	58.6	69.6	42.3
20	HX42008-20R	37.8	43.2	62.8	73.8	46.5
22	HX42008-22R	42.0	47.4	67.0	78.0	50.7
24	HX42008-24R	46.2	51.6	71.2	82.2	54.9

插座 RECEPTACLE HOUSING（42475）

线数 Poles	型号 Type	尺寸Dimensions(mm)				
		A	B	C	D	E
2	HX42008-2P	0	11.6	5.4	1.8	12.1
4	HX42008-4P	4.2	15.8	9.6	1.8	16.3
6	HX42008-6P	8.4	20.0	13.8	11.5	20.5
8	HX42008-8P	12.6	24.2	18.0	11.5	24.7
10	HX42008-10P	16.8	28.4	22.2	11.5	28.9
12	HX42008-12P	21.0	32.6	26.4	11.5	33.1
14	HX42008-14P	25.2	36.8	30.6	11.5	37.3
16	HX42008-16P	29.4	41.0	34.8	11.5	41.5
18	HX42008-18P	33.6	45.2	39.0	11.5	45.7
20	HX42008-20P	37.8	49.4	43.2	11.5	49.9
22	HX42008-22P	42.0	53.6	47.4	11.5	54.1
24	HX42008-24P	46.2	57.8	51.6	11.5	58.3

(SL/RV42)型条形连接器
(SL/RV42) Pressure Welding Bar Connector

间距（Pitch）：4.2mm（.165"）

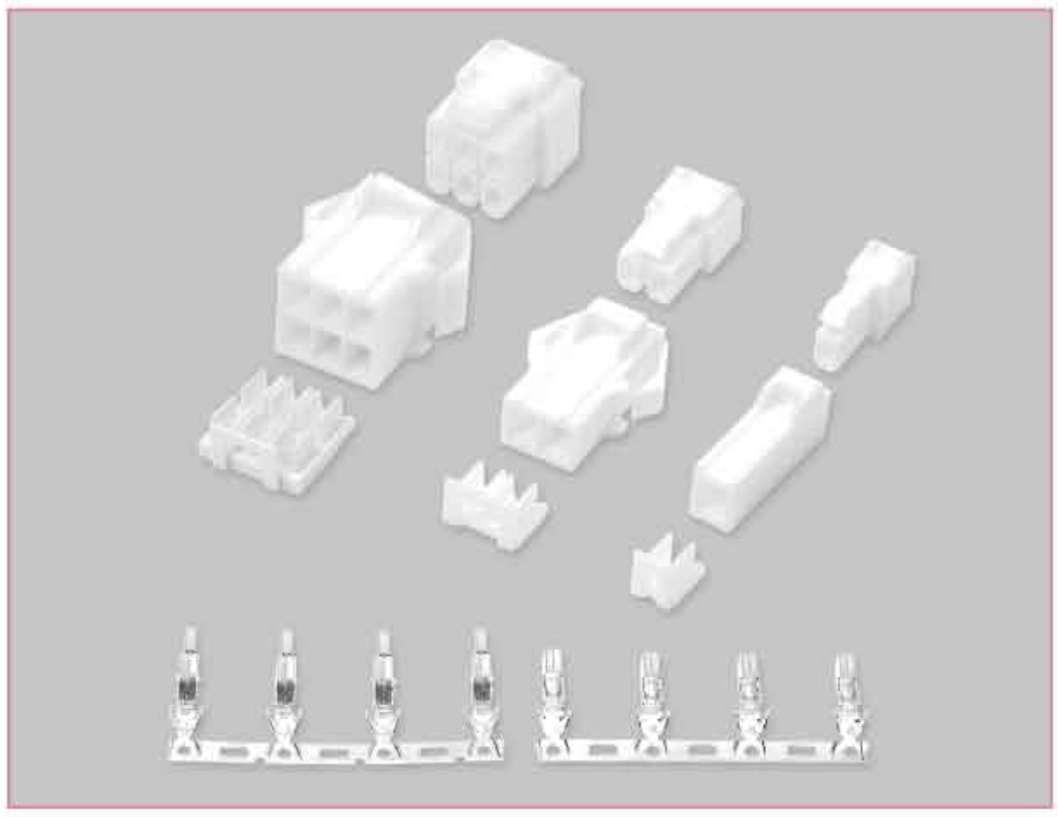

技术参数 SPECIFICATIONS

- 线数（Poles）：1、2、3、4、6
- 适用线规（Applicable wires）：AWG24#～18#
- 适应基板厚度（Applicable PC board thickness）：1.6mm
- 温度范围（Temperature range）：-25℃～85℃
- 额定电压（Voltage rating）：300V.Ac/Dc
- 额定电流（Current rating）：10A max
- 接触电阻（Contact resistance）：≤0.015Ω
- 绝缘电阻（Insulation resistance）：≥1000MΩ
- 耐压（Withstand voltage）：1500V.Ac/1min
- 材料（Material）：
  - 插头（Plug housing）：尼龙（PA66）UL94V-0
  - 插座（Receptacle housing）：尼龙（PA66）UL94V-0
  - 端子（Terminal）：磷青铜（Phos.bronze Tin/plated）

HX42005-PT (SL/RV42)

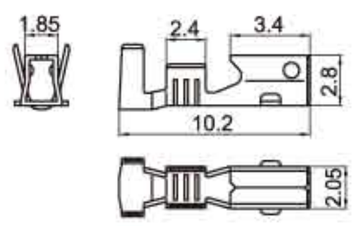

HX42006-RT (SL/RV42)

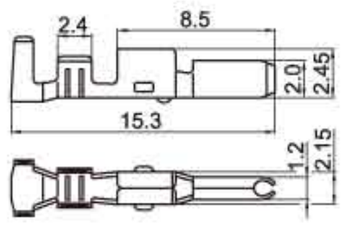

端子 TERMINAL (SL/RV42)

型号 Type	适用线规 Applicable wires		电线外径 O.D of wire ins	数量 Quantity
	mm^2	AWG#	mm	
HX42005-PT	0.2~0.75	24~18	1.8~2.8	4500PCS/盘
HX42006-RT	0.2~0.75	24~18	1.8~2.8	4500PCS/盘

线数 (Poles)	插头（Plug Housing）	插座（Receptacle Housing）	插片（Retainer）	安装尺寸 (Mounting Measurement)
1	HX42005-1P (SL/RV42) 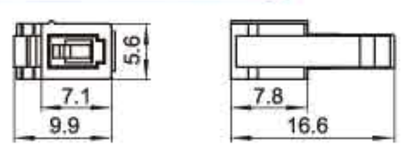	HX42006-1RF (SL/RV42) 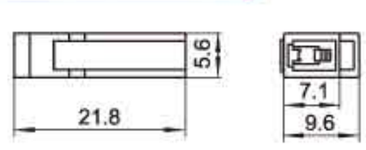	HX42006-1S (SL/RV42) 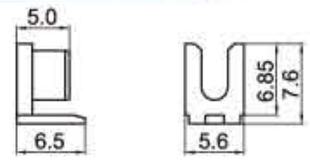	—
2	HX42005-2P (SL/RV42) 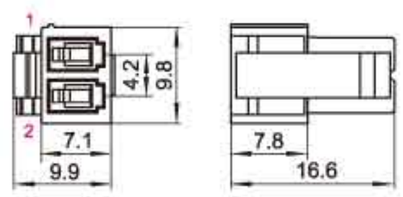	HX42006-2R (SL/RV42) 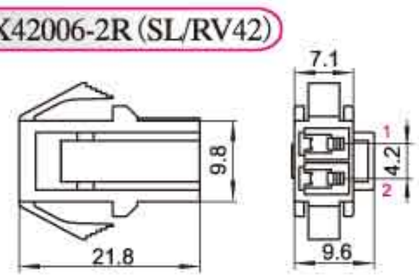 HX42006-2RF (SL/RV42) 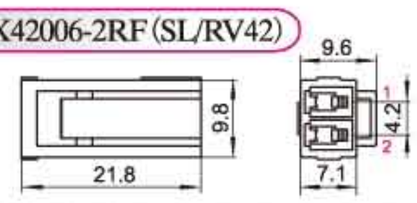	HX42006-2S (SL/RV42) 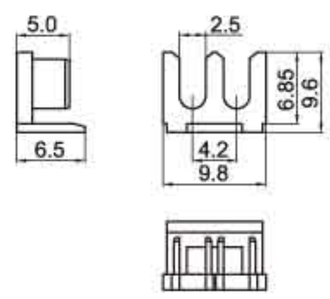	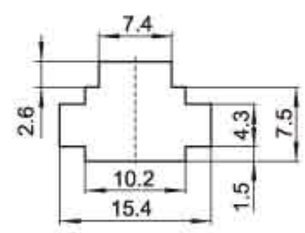
3	HX42005-3P (SL/RV42) 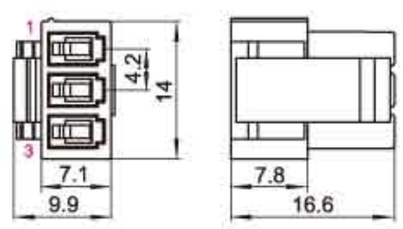	HX42006-3R (SL/RV42) 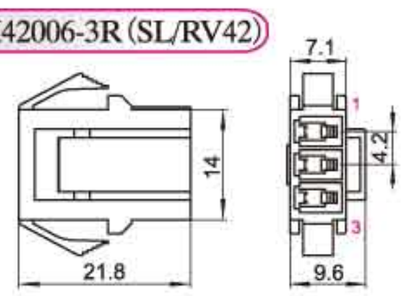	HX42006-3S (SL/RV42) 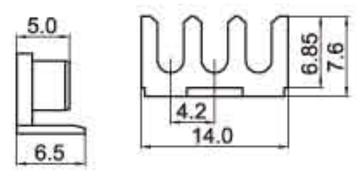	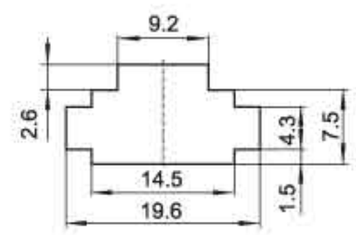
4	HX42005-4P (SL/RV42) 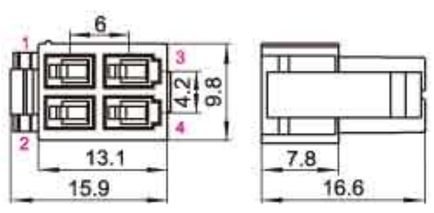	HX42006-4R (SL/RV42) 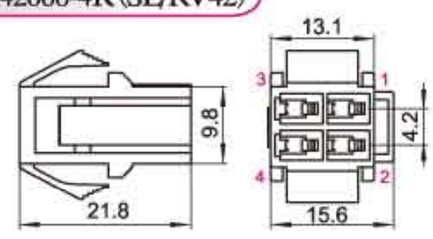	HX42006-4S (SL/RV42) 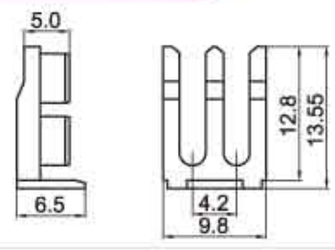	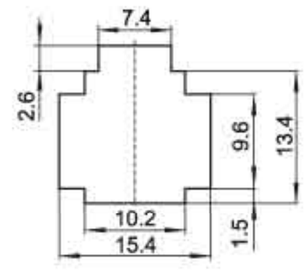
6	HX42005-6P (SL/RV42) 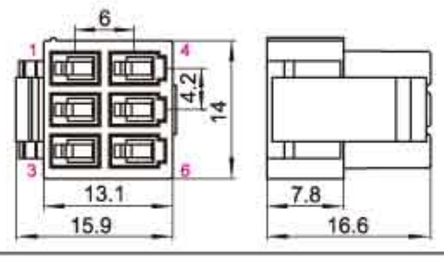	HX42006-6R (SL/RV42) 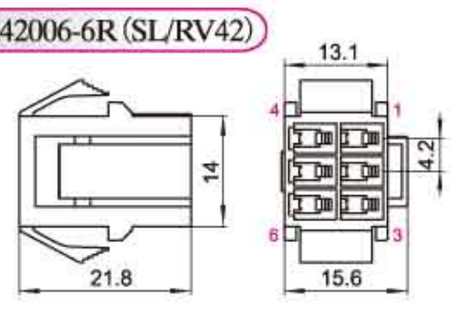	HX42006-6S (SL/RV42) 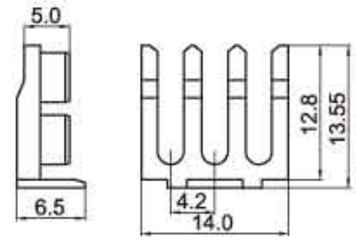	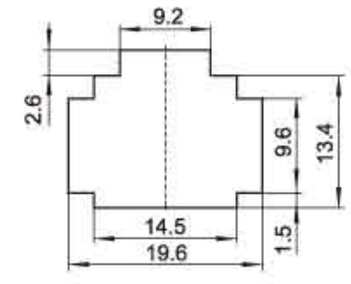

（CL014/OTP）型条形连接器
（CL014/OTP）Pressure Welding Bar Connector

间距（Pitch）：4.5mm（.177"）

技术参数SPECIFICATIONS

- 线数（Poles）：1、2、3
- 适用线规（Applicable wires）：AWG24#～18#
- 温度范围（Temperature range）：-25℃～85℃
- 额定电压（Voltage rating）：300V.Ac/Dc
- 额定电流（Current rating）：10A max
- 接触电阻（Contact resistance）：≤0.015Ω
- 绝缘电阻（Insulation resistance）：≥1000MΩ
- 耐压（Withstand voltage）：1500V.Ac/1min
- 材料（Material）：
  - 插头（Plug housing）：尼龙（PA66）UL94V-2(0)
  - 插座（Receptacle housing）：尼龙（PA66）UL94V-2(0)
  - 端子（Terminal）：磷青铜（Phos.bronze Tin/plated）

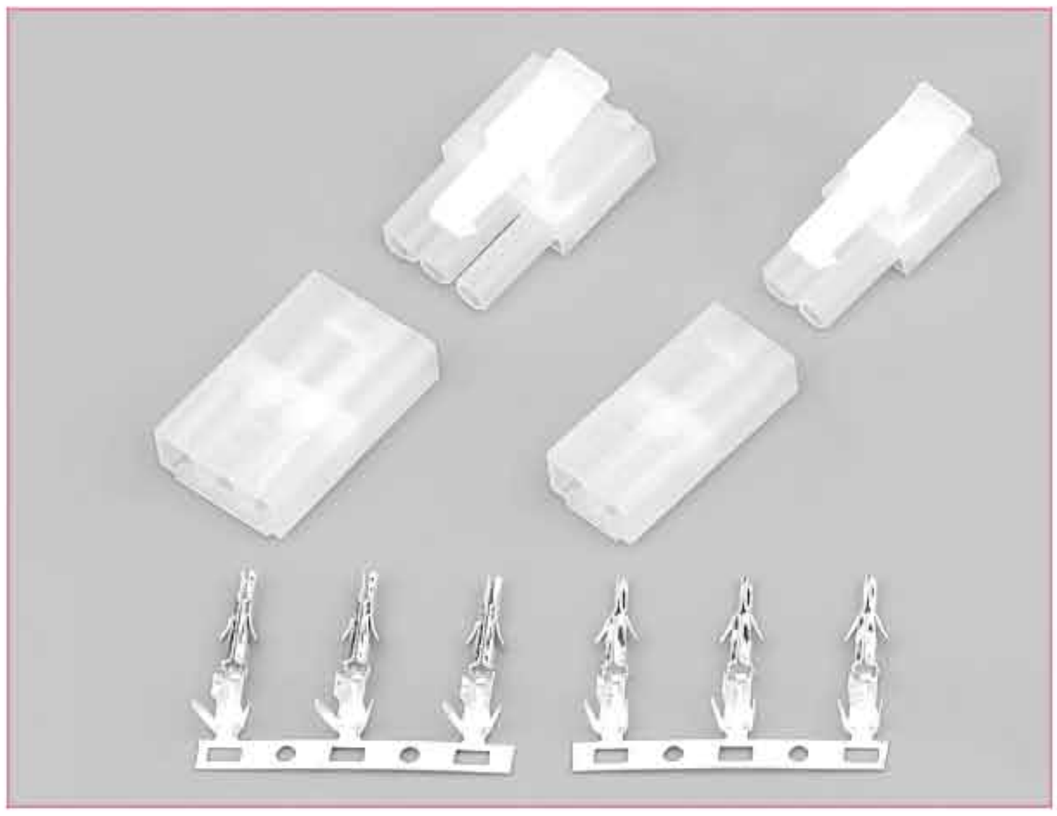

端子 TERMINAL(CL014/OTP)

型号 Type	适用线规 Applicable wires		电线外径 O.D of wire ins	数 量 Quantity
	mm^2	AWG#	mm	
HX45000-PT	0.2～0.75	24～18	1.5～3.0	3500PCS/盘
HX45001-RT	0.2～0.75	24～18	1.5～3.0	3500PCS/盘
HX45000-01PT	0.09～0.3	28～22	0.9～1.7	4000PCS/盘
HX45001-01RT	0.09～0.3	28～22	0.9～1.7	4000PCS/盘

HX45000-PT(CL014/OTP)

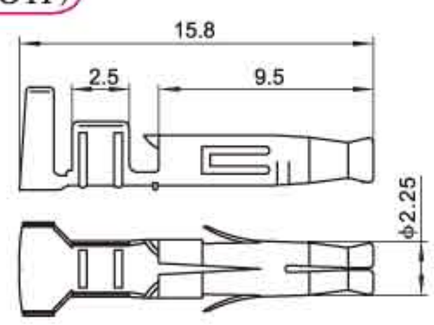

HX45001-RT(CL014/OTP)

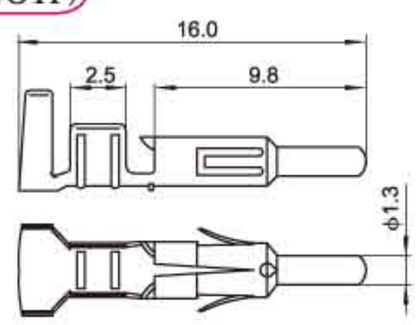

线数 (Poles)	额定电压 (Voltage rating)	额定电流 (Current rating)	插头（Plug Housing）	插座（Receptacle Housing）
1	300V	10A	HX45000-1P(CL014/OTP) 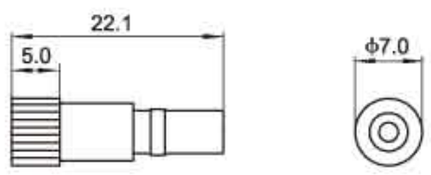	HX45001-1RF(CL014/OTP) 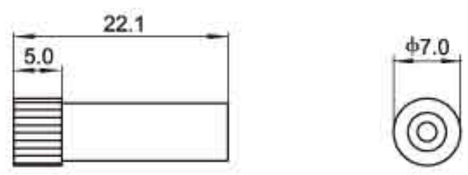
2	300V	10A	HX45000-2P(CL014/OTP) 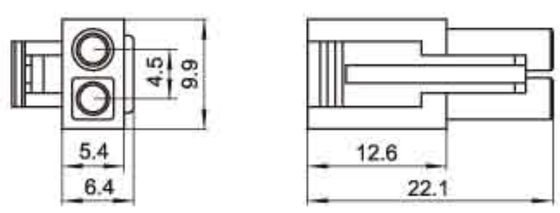	HX45001-2RF(CL014/OTP) 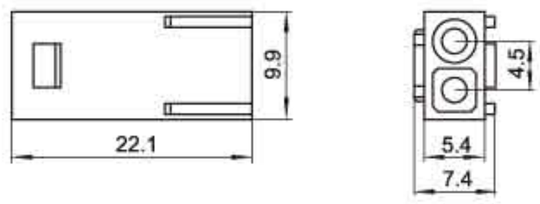
3	300V	10A	HX45000-3P(CL014/OTP) 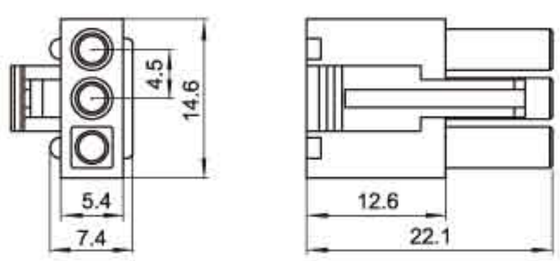	HX45001-3RF(CL014/OTP) 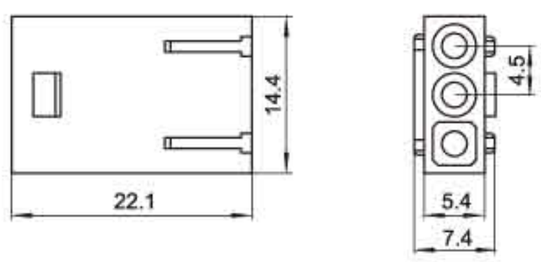

(EL)型条形连接器
(EL) Pressure Welding Bar Connector

间距（Pitch）：4.5mm（.177"）

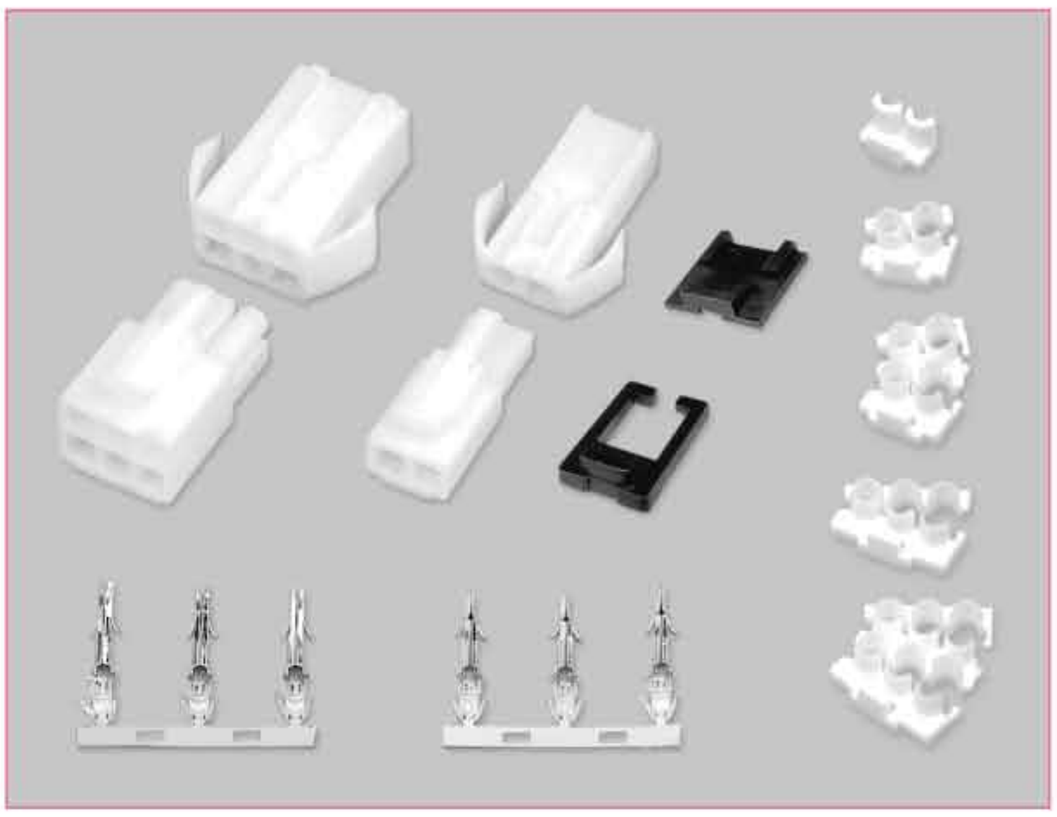

技术参数 SPECIFICATIONS

- 线数（Poles）：2、3、4、6、9、12、15
- 适用线规（Applicable wires）：AWG28#～14#
- 适应基板厚度（Applicable PC board thickness）：1.6～2.0mm
- 温度范围（Temperature range）：-25℃～85℃
- 额定电压（Voltage rating）：300V.Ac/Dc
- 额定电流（Current rating）：10A max
- 接触电阻（Contact resistance）：≤0.01Ω
- 绝缘电阻（Insulation resistance）：≥1000MΩ
- 耐压（Withstand voltage）：1500V.Ac/1min
- 材料（Material）：
  - 插头（Plug housing）：尼龙（PA66）UL94V-0
  - 插座（Receptacle housing）：尼龙（PA66）UL94V-0
  - 插片（Retainer）：尼龙（PA66）UL94V-2(0)
  - 端子（Terminal）：磷青铜（Phos.bronze Tin/plated）

端子 TERMINAL(EL)

型号 Type	适用线规 Applicable wires		电线外径 O.D of wire ins	数量 Quantity
	mm^2	AWG#	mm	
HX45002-01PT	0.09～0.22	28～24	0.9～1.5	5000PCS/盘
HX45003-01RT	0.09～0.22	28～24	0.9～1.5	5000PCS/盘
HX45002-21PT	0.25～0.75	22～18	1.6～2.8	3500PCS/盘
HX45003-21RT	0.25～0.75	22～18	1.6～2.8	3500PCS/盘
HX45002-41PT	0.75～2.0	18～14	2.8～4.0	2000PCS/盘
HX45003-41RT	0.75～2.0	18～14	2.8～4.0	2000PCS/盘

安装尺寸 MOUNTING MEASUREMENT

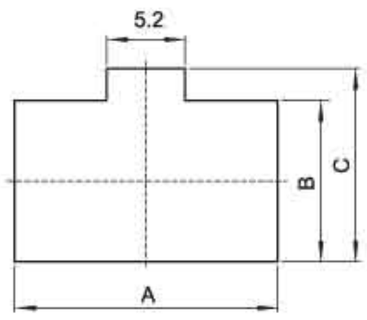

线数 Poles	型号 Type	尺寸 Dimensions(mm) A	B	C
2	HX45003-2R	15.0	6.0	6.85
3	HX45003-3R	19.7	6.0	6.85
4(1x4)	HX45003-4R	24.2	6.0	6.85
4(2x2)	HX45003-4RN	15.6	10.6	11.6
6	HX45003-6R	19.7	10.2	11.1
9	HX45003-9R	19.7	14.8	15.7
12	HX45003-12R	24.2	14.8	15.7
15	HX45003-15R	28.7	14.8	15.7

HX45002-PT(EL)

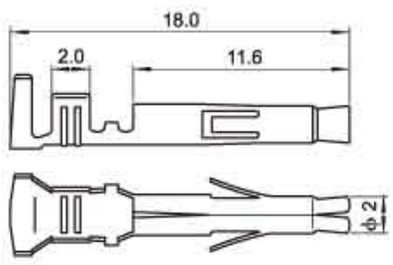

HX45003-RT(EL)

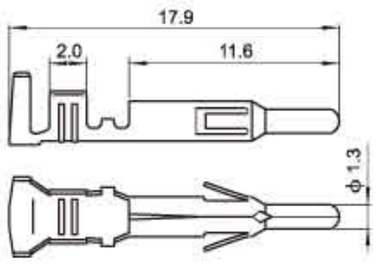

线数 (Poles)	额定电流 (Current rating)	插头（Plug Housing）	插座（Receptacle Housing）	钩锁片（Retainer）	线插片（Retainer）
2	10A	HX45002-2P(EL) 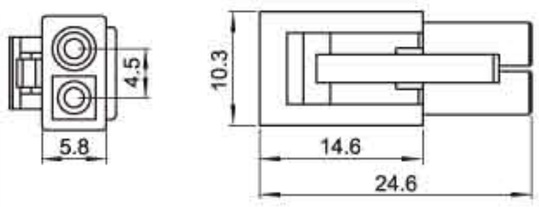	HX45003-2R(EL) 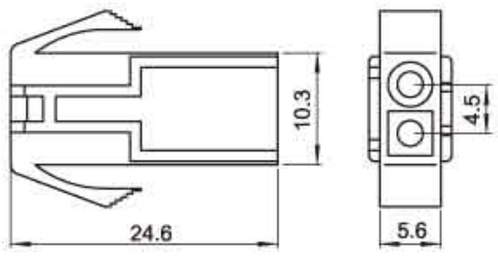 HX45003-2RF(EL) 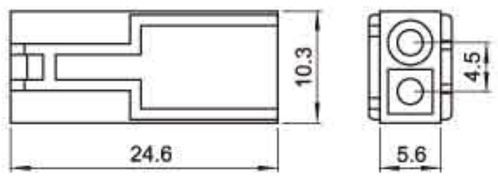	HX45002-2PS(EL) 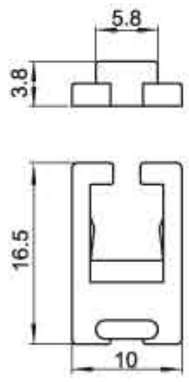	HX45002-2BS(EL) 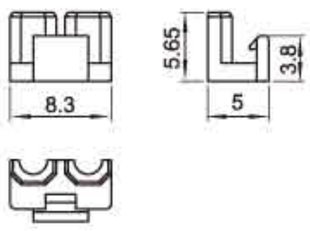 HX45002-2DS(EL) 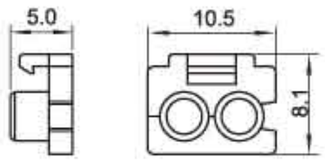
3	10A	HX45002-3P(EL) 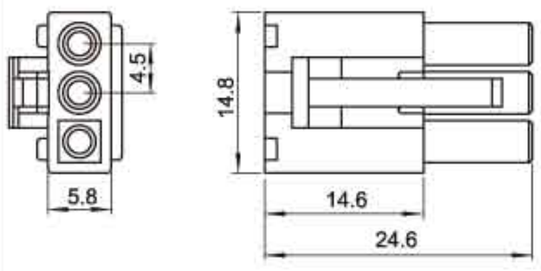	HX45003-3R(EL) 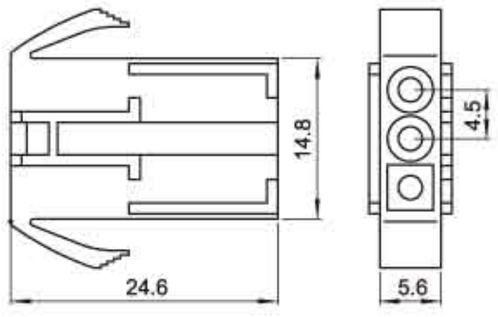	HX45002-3PS(EL) 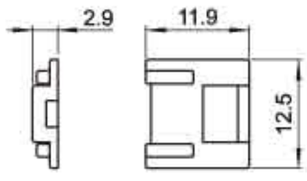	HX45002-3DS(EL) 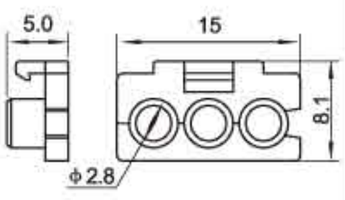

(EL)型条形连接器
(EL) Pressure Welding Bar Connector

间距（Pitch）：4.5mm（.177"）

线数 (Poles)	额定电流 (Current rating)	插头 (Plug Housing)	插座 (Receptacle Housing)	钩锁片 (Retainer)	线插片 (Retainer)
3	10A	HX45002-3P(EL) 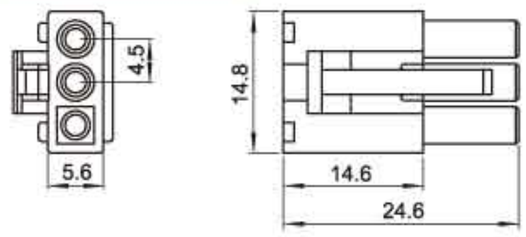	HX45003-3RF(EL) 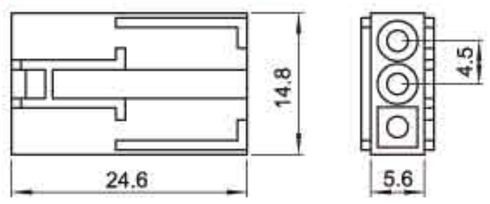	HX45002-3PS(EL) 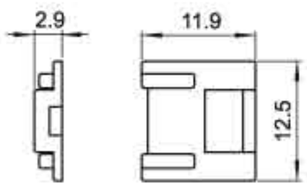	HX45002-3DS(EL) 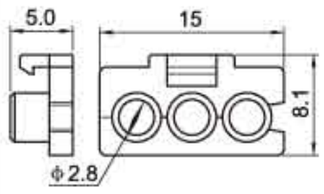
4	10A	HX45002-4P(EL) 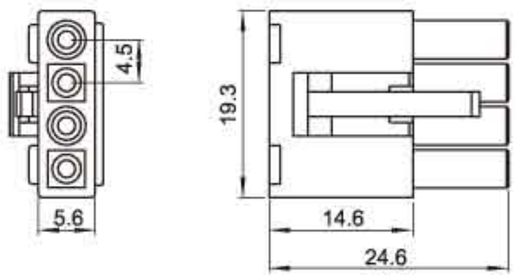	HX45003-4R(EL) 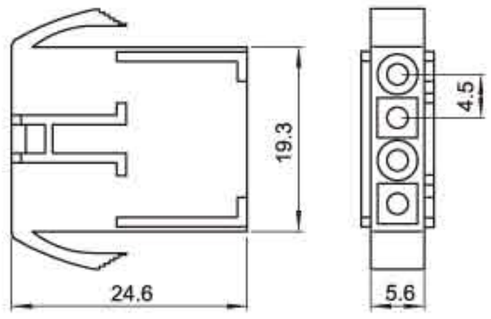	HX45002-3PS(EL) 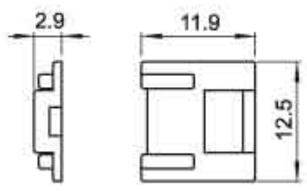	HX45002-4DS(EL) 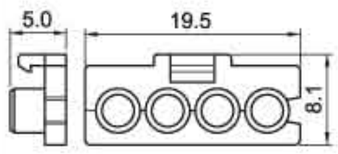
4	10A	HX45002-4PN(EL) 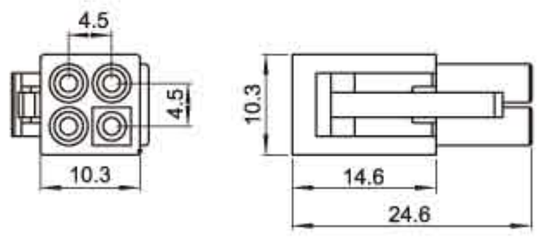	HX45003-4RN(EL) 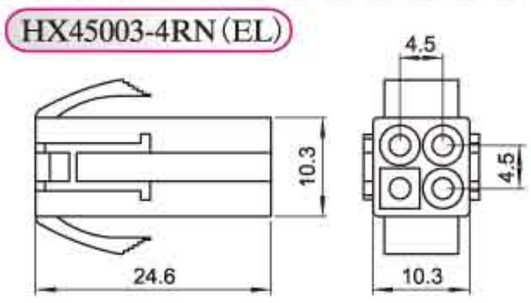 HX45003-4RNF(EL) 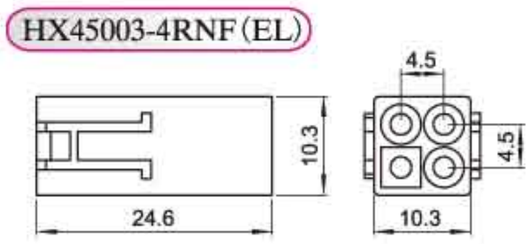	HX45002-2PS(EL) 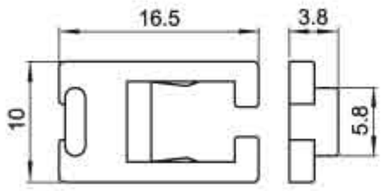	HX45002-4DNS(EL) 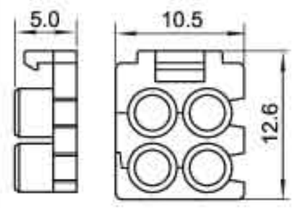 HX45002-6DS(EL) 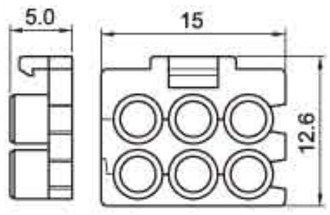
6	8A	HX45002-6P(EL) 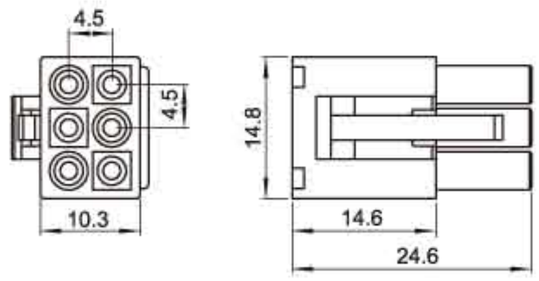	HX45003-6R(EL) 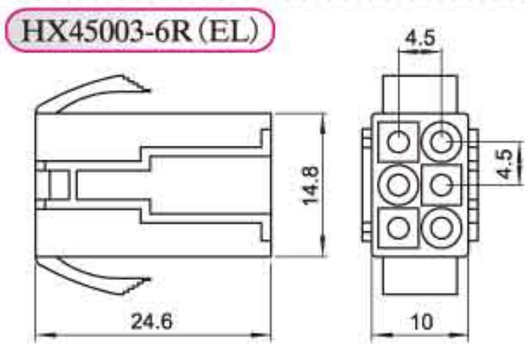	HX45002-3PS(EL) 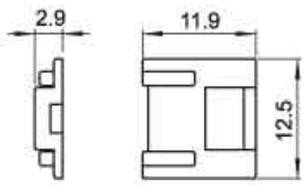	HX45002-6FS(EL) 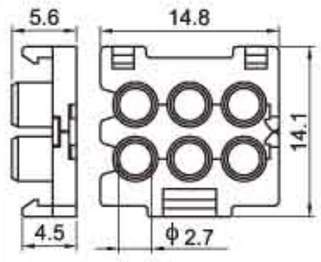
9	6A	HX45002-9P(EL) 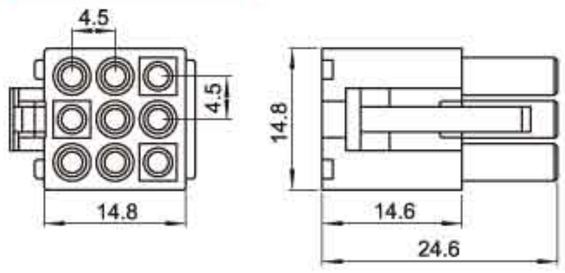	HX45003-9R(EL) 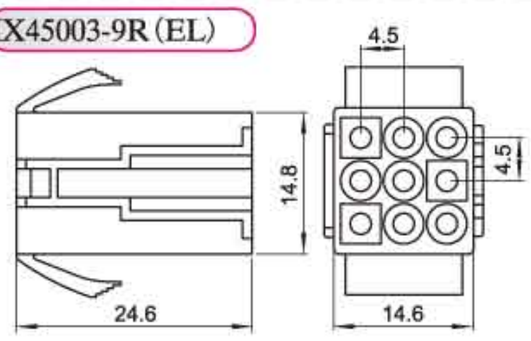	HX45002-3PS(EL) 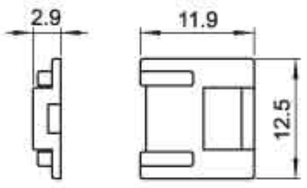	
12	6A	HX45002-12P(EL) 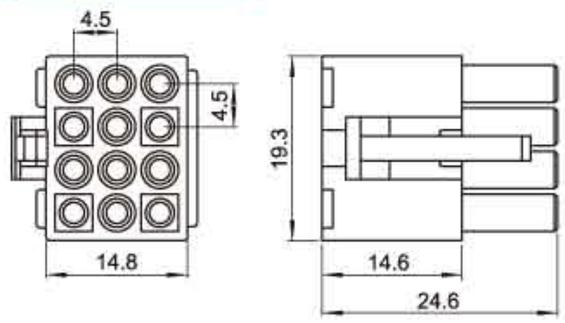	HX45003-12R(EL) 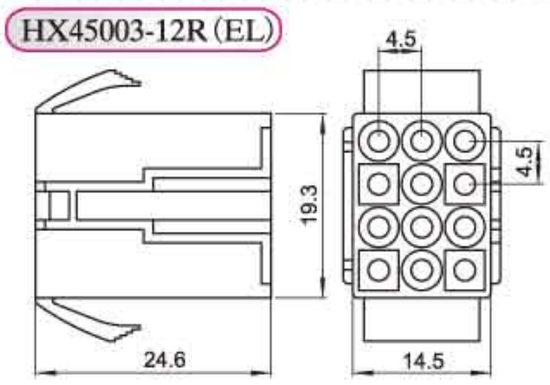	HX45002-3PS(EL) 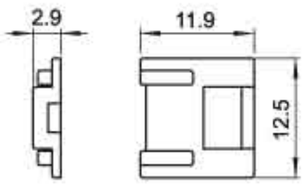	
15	6A	HX45002-15P(EL) 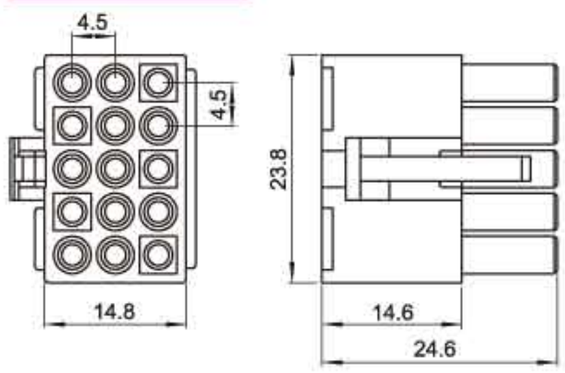	HX45003-15R(EL) 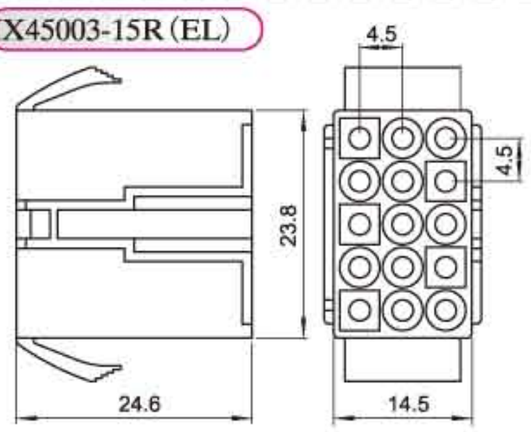	HX45002-3PS(EL) 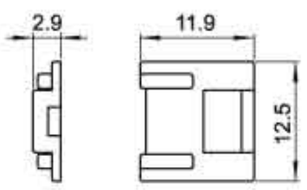	

(YL)型条形连接器
(YL) Pressure Welding Bar Connector

间距（Pitch）：4.5mm（.177"）

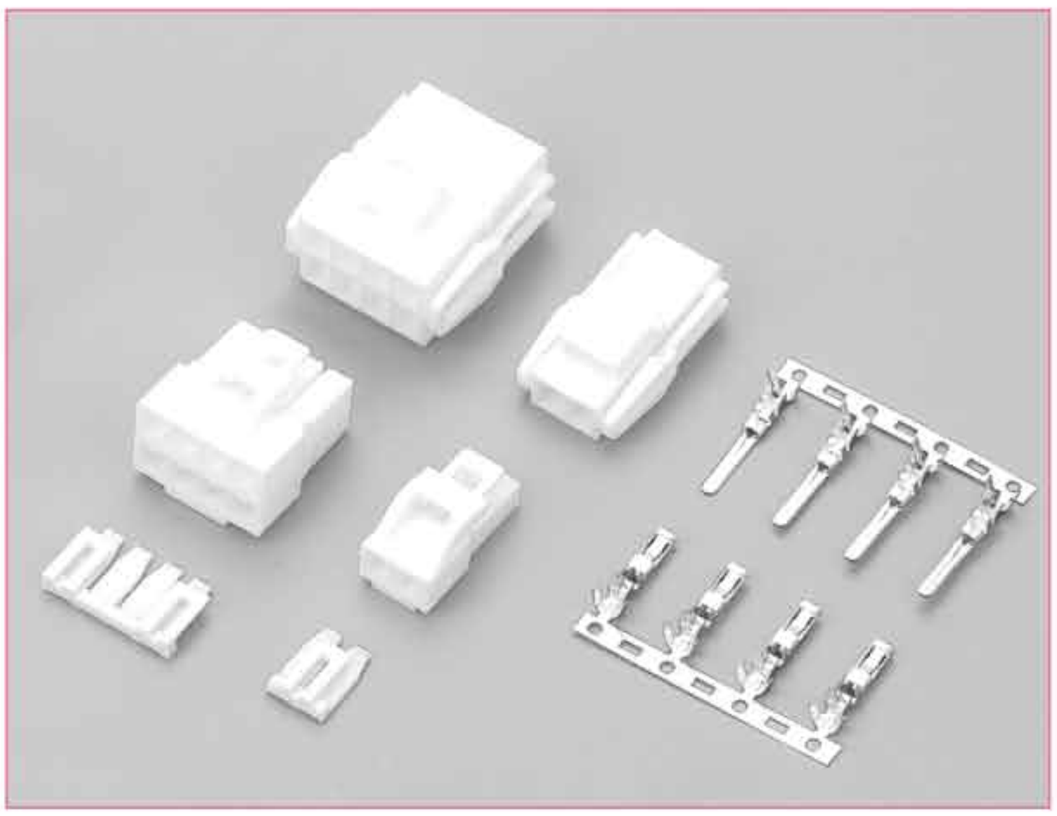

技术参数 SPECIFICATIONS

- 线数（Poles）：1、2、3、4、6、8、9、12、15、16
- 适用线规（Applicable wires）：AWG28#～18#
- 适应基板厚度（Applicable PC board thickness）：0.7～2.0mm
- 温度范围（Temperature range）：-25℃～85℃
- 额定电压（Voltage rating）：300V.Ac/Dc
- 额定电流（Current rating）：10A Max
- 接触电阻（Contact resistance）：≤0.01Ω
- 绝缘电阻（Insulation resistance）：≥1000MΩ
- 耐压（Withstand voltage）：1500V.Ac/1min
- 材料（Material）：
  - 插头（Plug housing）：尼龙（PA66）UL94V-0
  - 插座（Receptacle housing）：尼龙（PA66）UL94V-0
  - 插片（Retainer）：尼龙（PA66）UL94V-2(0)
  - 端子（Terminal）：磷青铜（Phos.bronze Tin/plated）
    黄铜（Brass Tin/plated）

端子 TERMINAL(YL)

型号 Type	适用线规 Applicable wires		电线外径 O.D of wire ins	数量 Quantity
	mm²	AWG#	mm	
HX45004-01PT	0.09～0.3	28～22	0.9～1.7	5000PCS/盘
HX45005-01RT	0.09～0.3	28～22	0.9～1.7	5000PCS/盘
HX45004-21PT	0.3～0.75	22～18	1.7～3.0	4000PCS/盘
HX45005-21RT	0.3～0.75	22～18	1.7～3.0	4000PCS/盘
HX45004-41PT	0.75～1.3	18～16	2.5～3.4	4000PCS/盘
HX45005-41RT	0.75～1.3	18～16	2.5～3.4	4000PCS/盘

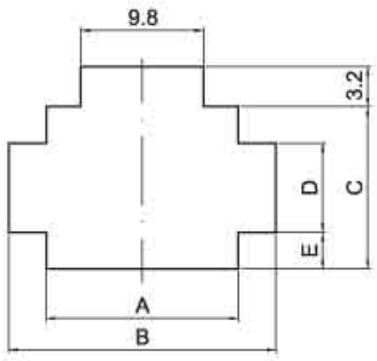

安装尺寸 MOUNTING MEASUREMENT

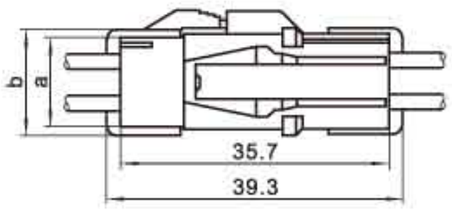

型号 Type	线数 Poles	尺寸Dimensions W (mm) a	b
单排	2、3	9.5	10.8
2 排	4、6、8、12、16	15.3	16.6
3 排	9、12、15	20.5	21.8

线数 Poles	型号 Type	适应基板厚度(Applicable PC board thickness)(mm) 0.7~2.0 A	B	C	0.7~0.8 D	E	0.9~1.3 D	E	1.4~2.0 D	E
2	HX45005-2R	10.7	16.8	7.1	4.4	1.3	5.0	1.0	5.6	0.7
3	HX45005-3R	15.3	21.3	7.1	4.4	1.3	5.0	1.0	5.6	0.7
4	HX45005-4R	10.7	16.8	12.9	7.1	2.85	7.7	2.55	8.3	2.25
6	HX45005-6R	15.3	21.3	12.9	7.1	2.85	7.7	2.55	8.3	2.25
8	HX45005-8R	19.8	25.8	12.9	7.1	2.85	7.7	2.55	8.3	2.25
9	HX45005-9R	15.3	21.3	18.2	7.1	5.55	7.7	5.25	8.3	4.95
12(3X4)	HX45005-12R	19.8	25.8	18.2	7.1	5.55	7.7	5.25	8.3	4.95
12(2X6)	HX45005-12RN	28.9	34.8	12.9	7.1	2.85	7.7	2.55	8.3	2.25
15	HX45005-15R	24.4	30.3	18.2	7.1	5.55	7.7	5.25	8.3	4.95
16	HX45005-16R	37.9	43.8	12.9	7.1	2.85	7.7	2.55	8.3	2.25

HX45004-PT(YL)

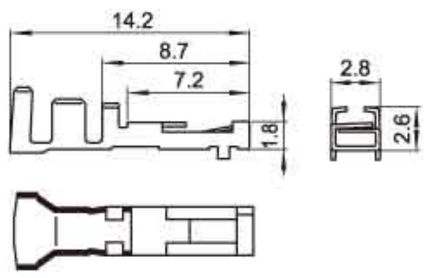

HX45005-RT(YL)

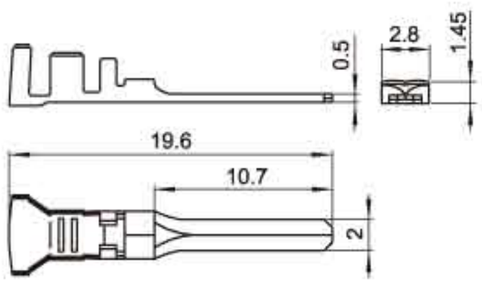

线数 (Poles)	额定电压 (Voltage rating)	额定电流 (Current rating)	插头 (Plug Housing)	插座(Receptacle Housing)	插片 (Retainer)
1	300V	7A (10A)	HX45004-1P(YL) 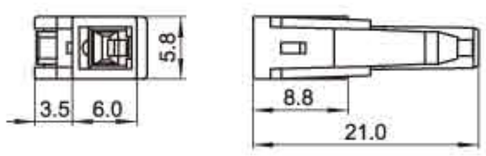	HX45005-1RF(YL) 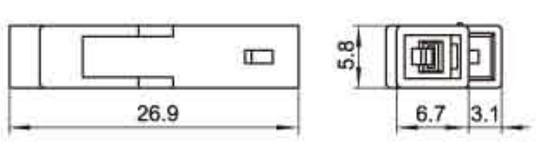	HX45004-1S(YL) 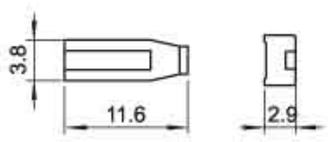
2	300V	7A (10A)	HX45004-2P(YL) 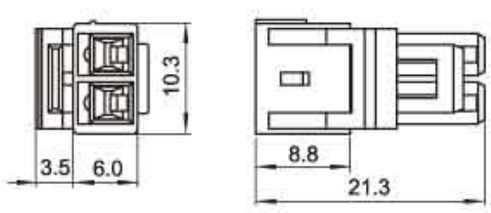	HX45005-2R(YL) 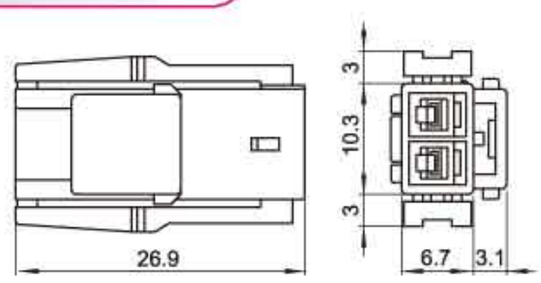	HX45004-2S(YL) 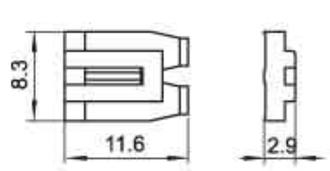

TEL:0577-62117777 61220177 FAX:0577-62317697 62323797

(YL)型条形连接器

(YL) Pressure Welding Bar Connector

间距（Pitch）：4.5mm（.177"）

线数 (Poles)	额定电压 (Voltage rating)	额定电流 (Current rating)	插头（Plug Housing）	插座(Receptacle Housing)	插片(Retainer)
2	300V	7A (10A)	HX45004-2P(YL) 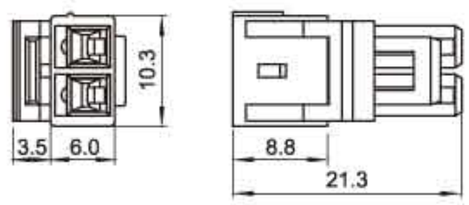	HX45005-2RF(YL) 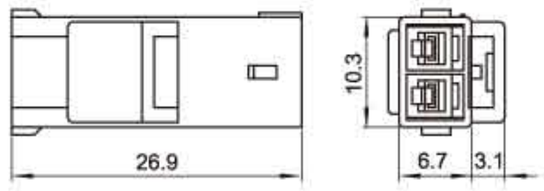	HX45004-2S(YL) 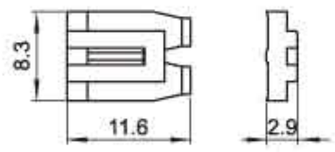
3	300V	6A (9A)	HX45004-3P(YL) 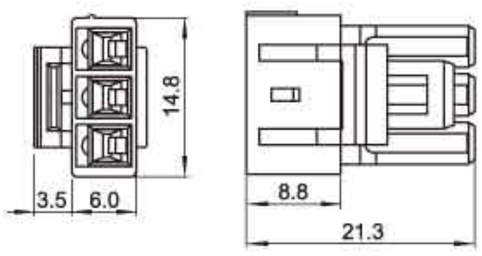	HX45005-3R(YL) 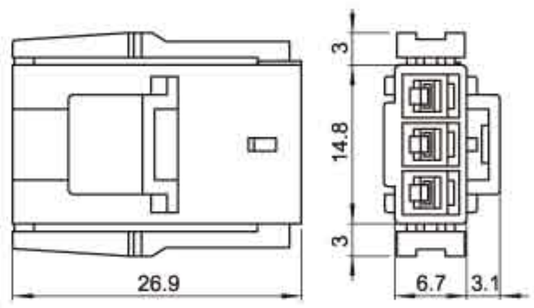 HX45005-3RF(YL) 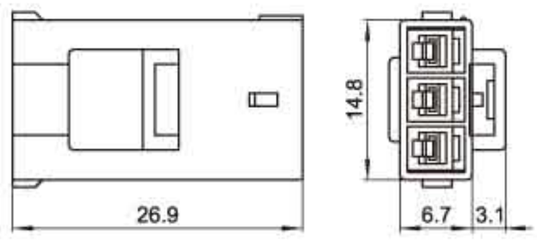	HX45004-3S(YL) 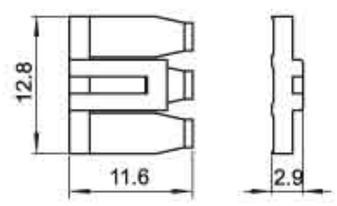
4	300V	5A (8A)	HX45004-4P(YL) 	HX45005-4R(YL) 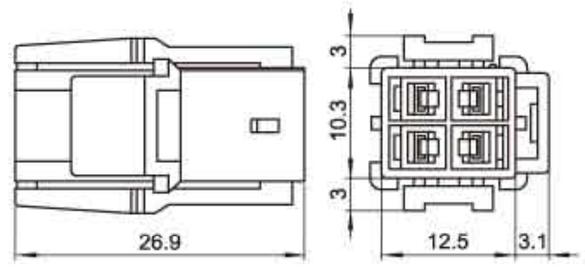 HX45005-4RF(YL) 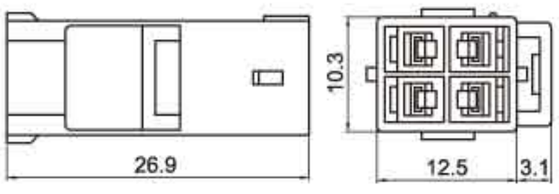	HX45004-2S(YL) 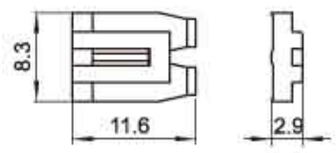

(YL)型条形连接器

(YL) Pressure Welding Bar Connector

间距（Pitch）：4.5mm（.177"）

线数 (Poles)	额定电压 (Voltage rating)	额定电流 (Current rating)	插头（Plug Housing）	插座(Receptacle Housing)	插片（Retainer）
6	300V	5A (8A)	HX45004-6P(YL) 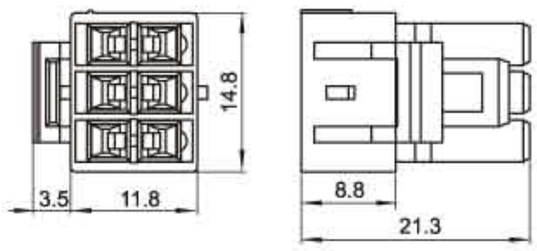	HX45005-6R(YL) 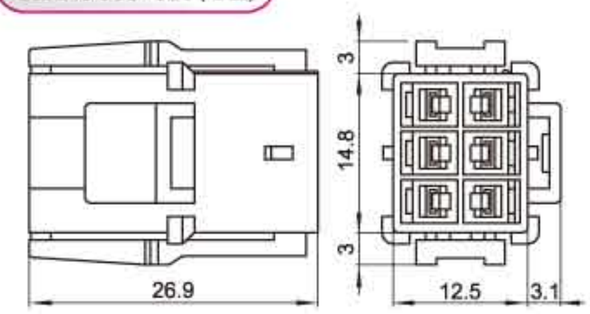 HX45005-6RF(YL) 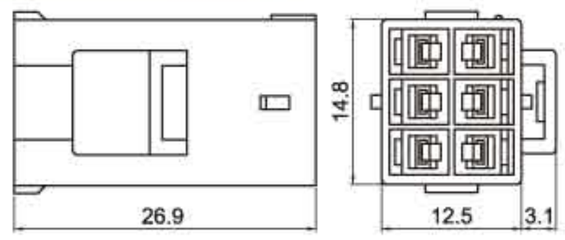	HX45004-3S(YL) 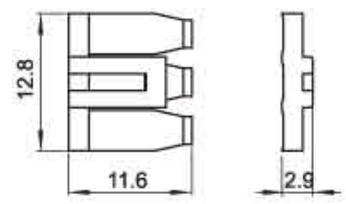
8	300V	4A (6A)	HX45004-8P(YL) 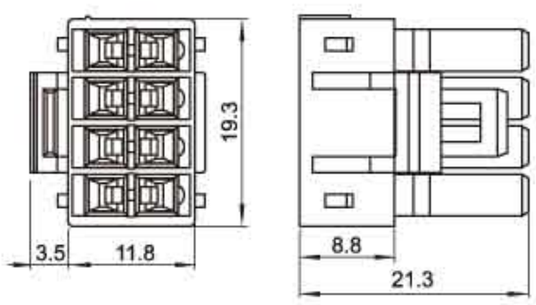	HX45005-8R(YL) 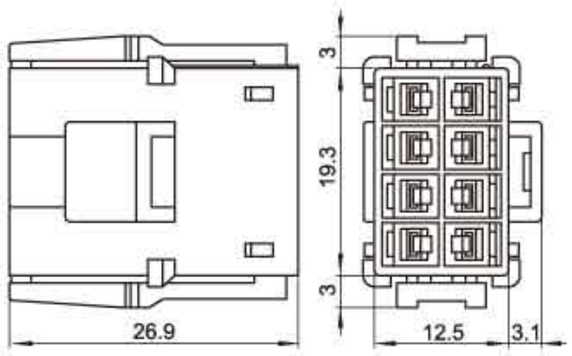	HX45004-4S(YL) 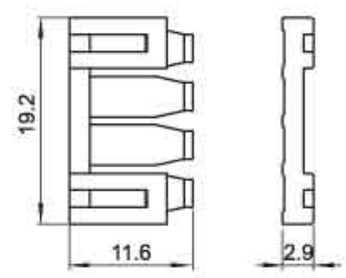
9	300V	4A (6A)	HX45004-9P(YL) 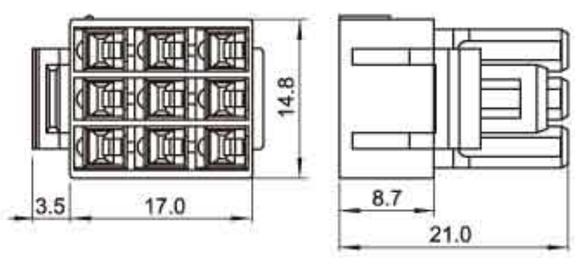	HX45005-9R(YL) 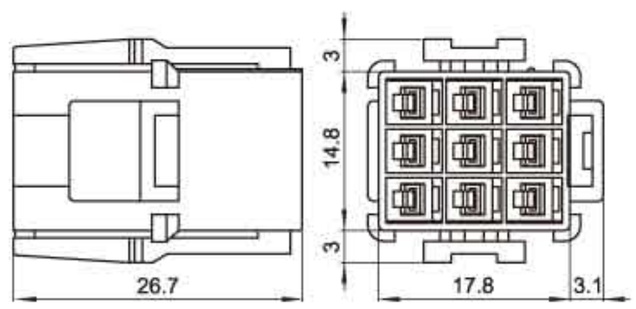	———
12	300V	3A (6A)	HX45004-12P(YL) 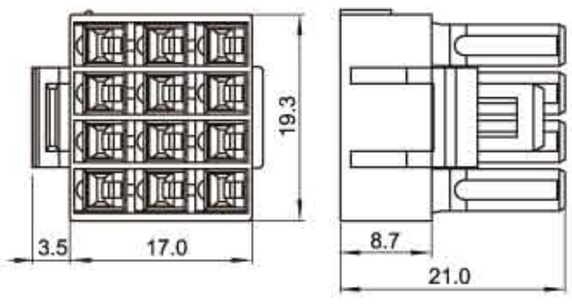	HX45005-12R(YL) 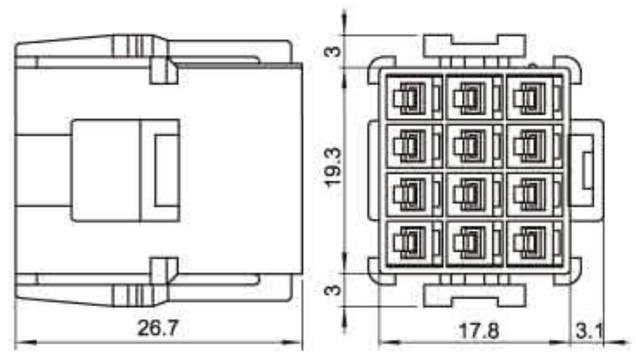	———

TEL:0577-62117777 61220177 FAX:0577-62317697 62323797

(YL)型条形连接器

(YL) Pressure Welding Bar Connector

间距（Pitch）：4.5mm（.177"）

线数 (Poles)	额定电压 (Voltage rating)	额定电流 (Current rating)	插头(Plug Housing)	插座(eceptacle Housing)	插片(Retainer))
12	300V	3A (6A)	HX45004-12PN(YL) 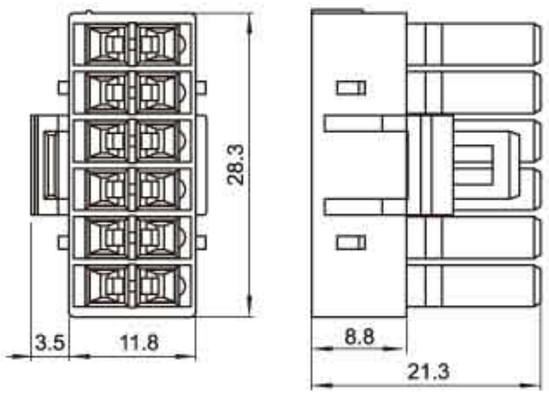	HX45005-12RN(YL) 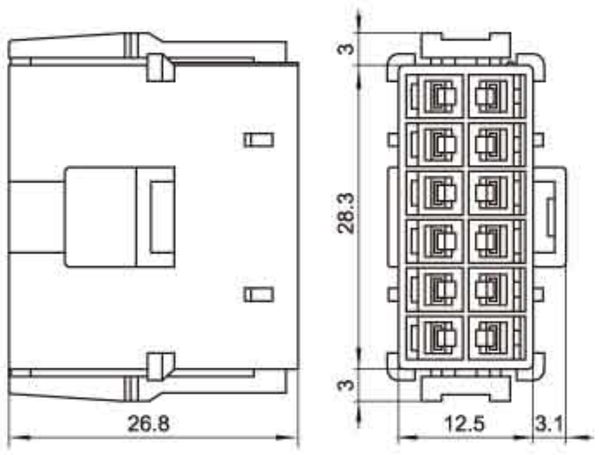	HX45004-6S(YL) 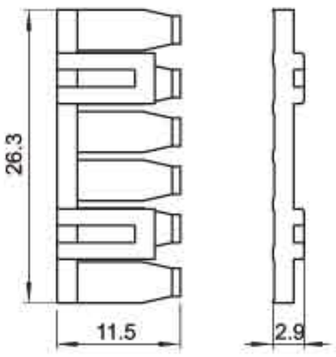
15	300V	3A (5A)	HX45004-15P(YL) 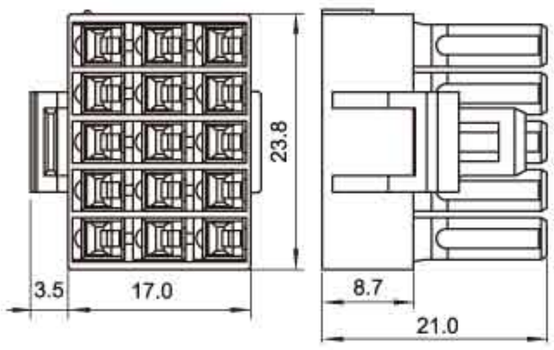	HX45005-15R(YL) 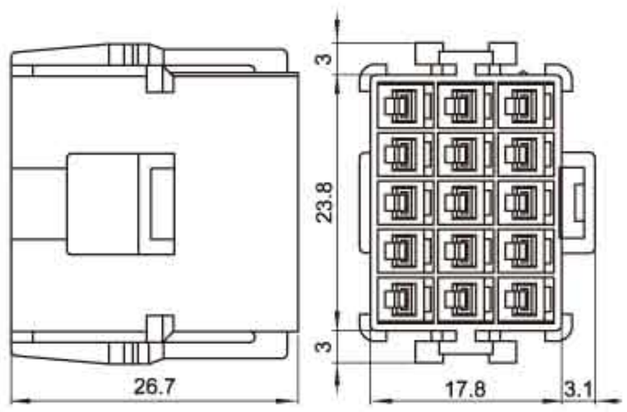	
16	300V	3A (5A)	HX45004-16P(YL) 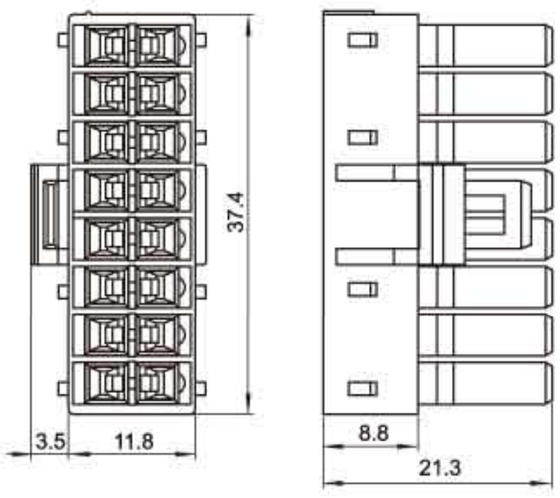	HX45005-16R(YL) 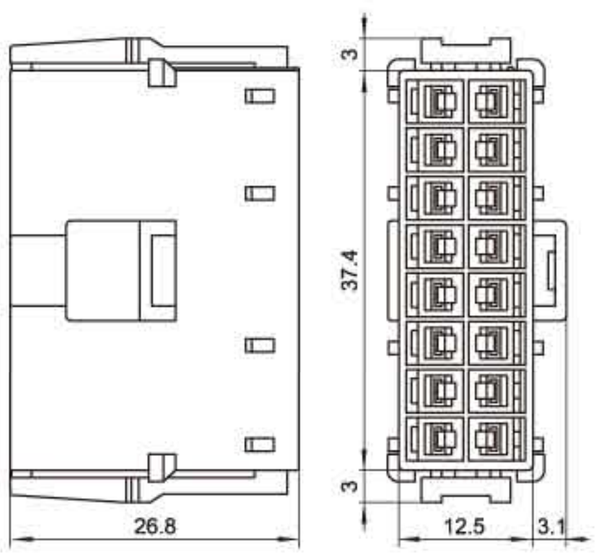	HX45004-8S(YL) 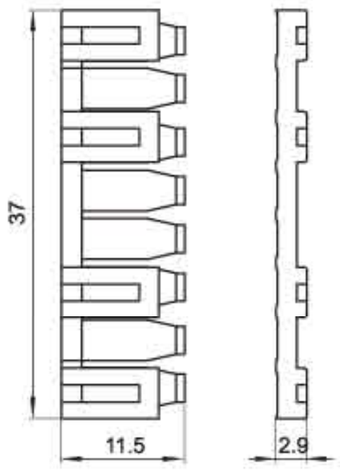

（小型EL）型条形连接器
（Small Type EL）Pressure Welding Bar Connector

间距（Pitch）：4.5mm（.177"）

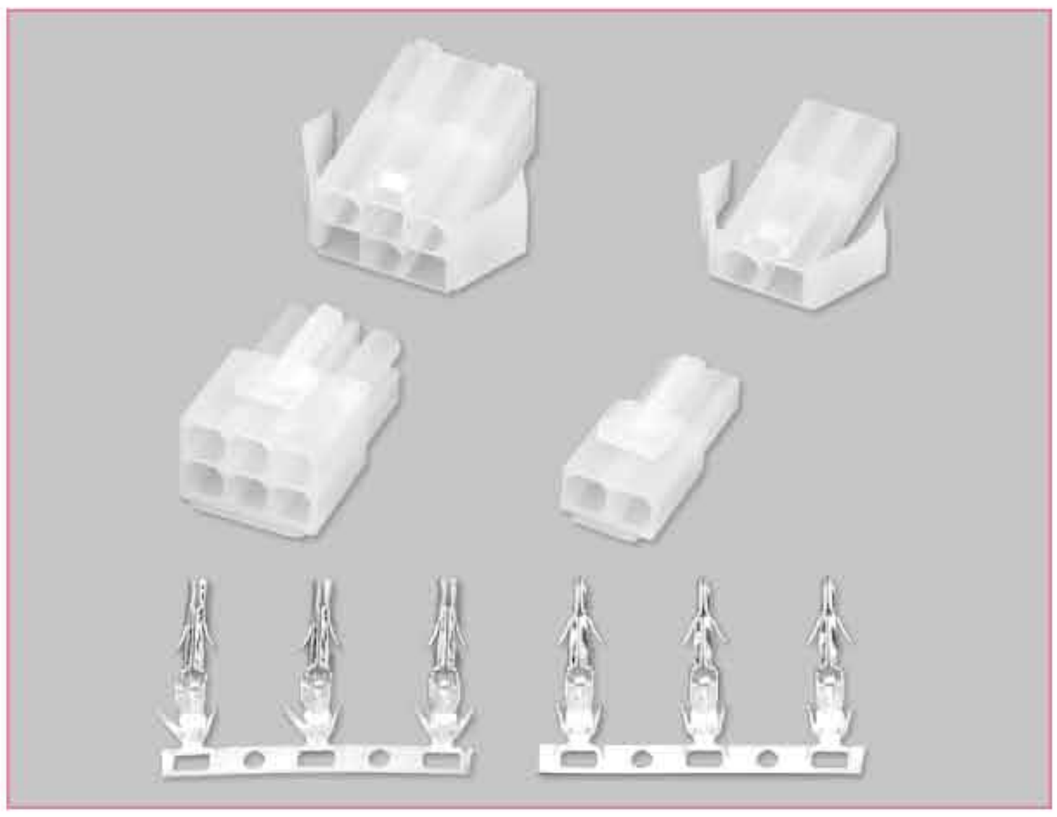

技术参数 SPECIFICATIONS

- 线数（Poles）：2、3、4、6、9、12、15
- 适用线规（Applicable wires）：AWG24#～18#
- 适应基板厚度（Applicable PC board thickness）：1.6～20mm
- 温度范围（Temperature range）：-25℃～85℃
- 额定电压（Voltage rating）：300V.Ac/Dc
- 额定电流（Current rating）：10A max
- 接触电阻（Contact resistance）：≤0.015Ω
- 绝缘电阻（Insulation resistance）：≥1000MΩ
- 耐压（Withstand voltage）：1500V.Ac/1min
- 材料（Material）：
  - 插头（Plug housing）：尼龙（PA66）UL94V-2(0)
  - 插座（Receptacle housing）：尼龙（PA66）UL94V-2(0)
  - 端子（Terminal）：磷青铜（Phos.bronze Tin/plated）

端子 TERMINAL（CL014/OTP）

型号 Type	适用线规 Applicable wires		电线外径 O.D of wire ins	数量 Quantity
	mm^2	AWG#	mm	
HX45000-PT	0.2～0.75	24～18	1.5～3.0	3500PCS/盘
HX45001-RT	0.2～0.75	24～18	1.5～3.0	3500PCS/盘
HX45000-01PT	0.09～0.3	28～22	0.9～1.7	4000PCS/盘
HX45001-01RT	0.09～0.3	28～22	0.9～1.7	4000PCS/盘

安装尺寸 MOUNTING MEASUREMENT

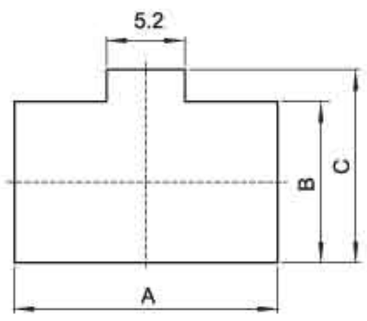

线数 Poles	型号 Type	尺寸 Dimensions(mm) A	B	C
2	HX45007-2R	15.0	6.0	6.85
3	HX45007-3R	19.7	6.0	6.85
4	HX45007-4R	24.2	6.0	6.85
6	HX45007-6R	19.7	10.2	11.1
9	HX45007-9R	19.7	14.8	15.7
12	HX45007-12R	24.2	14.8	15.7
15	HX45007-15R	28.7	14.8	15.7

HX45000-PT（CL014/OTP）

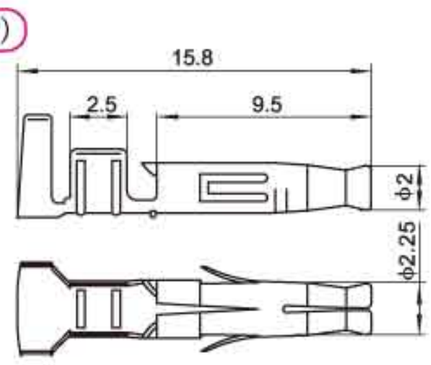

HX45001-RT（CL014/OTP）

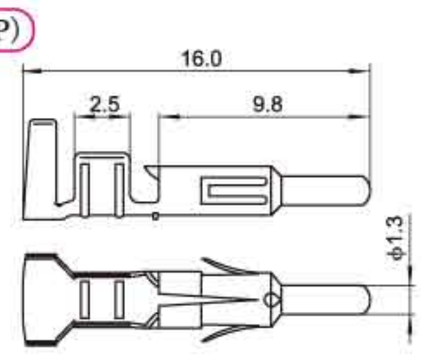

线数 (Poles)	额定电压 (Voltage rating)	额定电流 (Current rating)	插头（Plug Housing）	插座（Receptacle Housing）
2	300V	10A	HX45006-2P（610024） 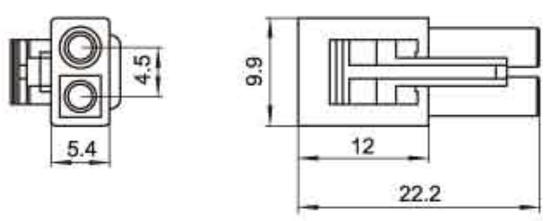	HX45007-2R（620023） 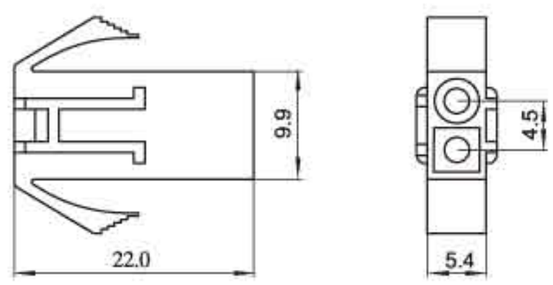 HX45007-2RF（620440） 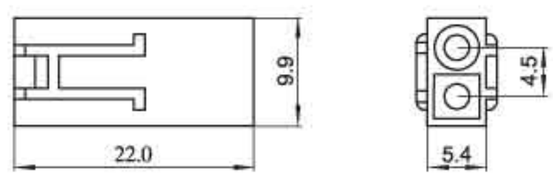
3	300V	10A	HX45006-3P（610026） 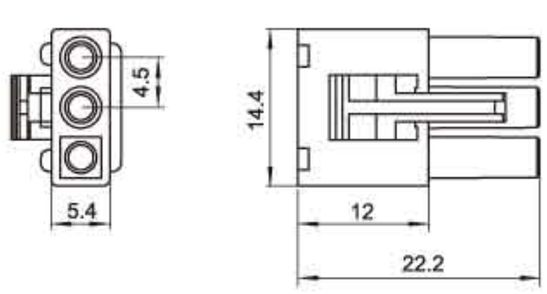	HX45007-3R（620025） 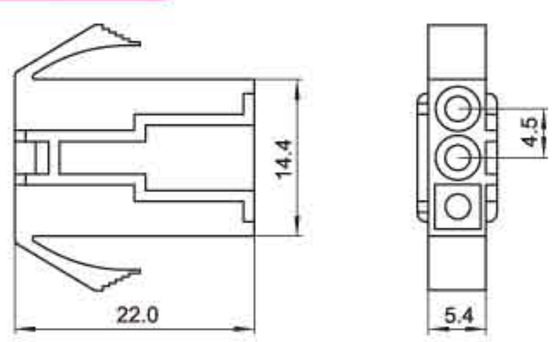

（小型EL）型条形连接器

（Small Type EL）Pressure Welding Bar Connector

间距（Pitch）：4.5mm（.177"）

线数 (Poles)	额定电压 (Voltage rating)	额定电流 (Current rating)	插头（Plug Housing）	插座（Receptacle Housing）
4	300V	10A	HX45006-4P (610028) 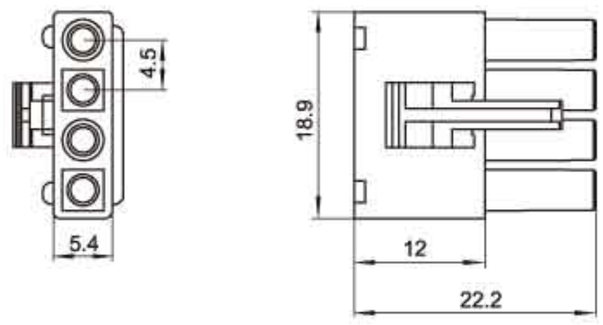 	HX45007-4R (620027) 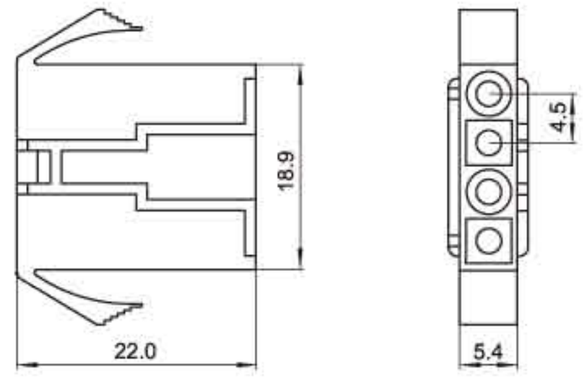
6	300V	8A	HX45006-6P (610030) 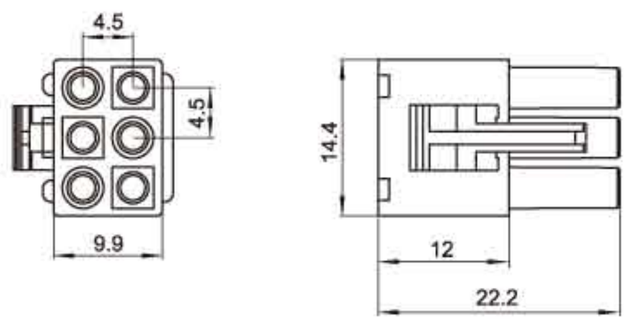 适配锁片： EL-6FS(P156)	HX45007-6R (620029) 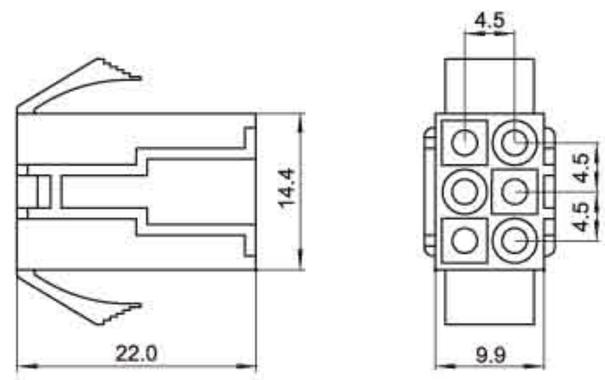 适配锁片： EL-6FS(P156)
9	300V	6A	HX45006-9P (610032) 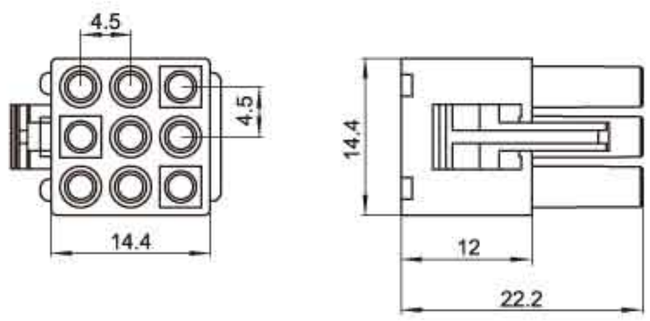 	HX45007-9R (620031) 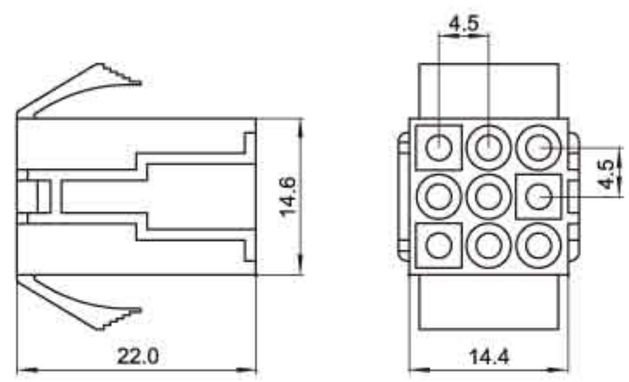
12	300V	6A	HX45006-12P (610034) 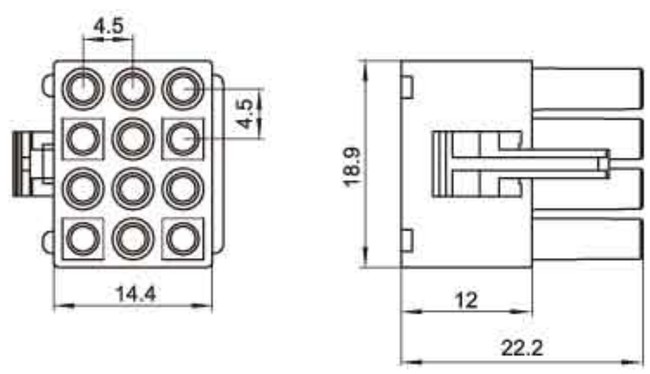 	HX45007-12R (620033) 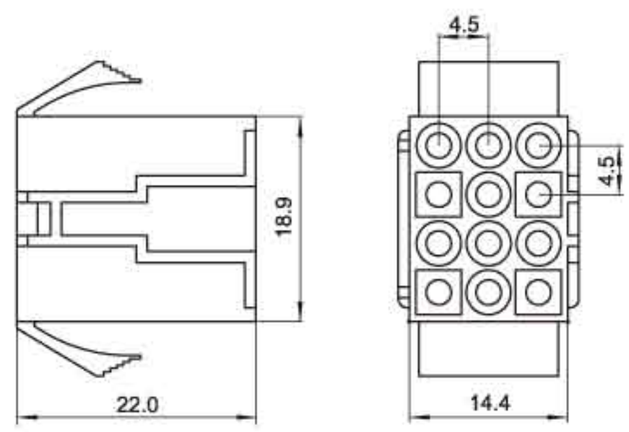
15	300V	6A	HX45006-15P (610036) 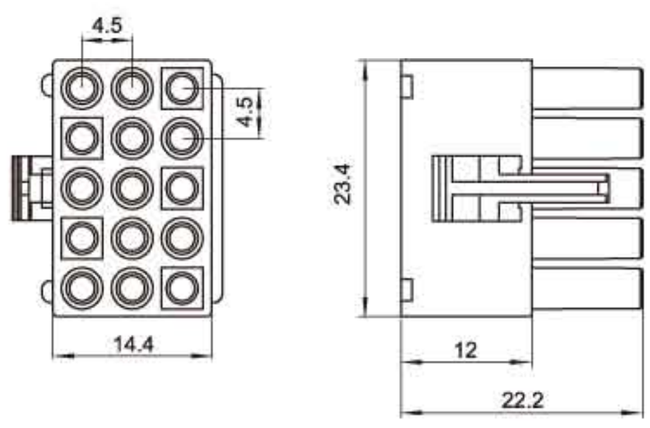 	HX45007-15R (620035) 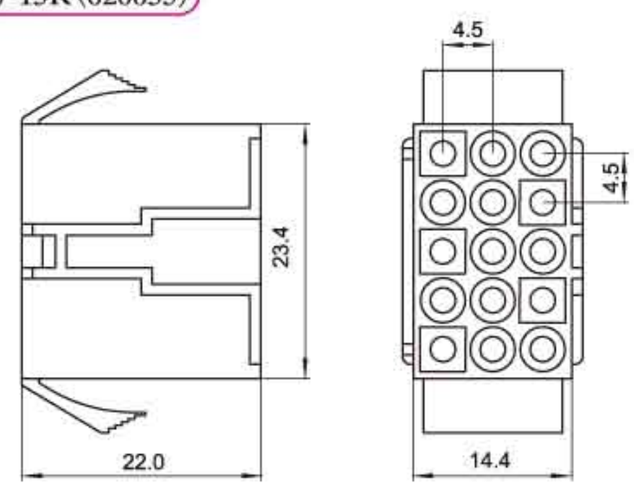

(QH)型条形连接器
(QH) Pressure Welding Bar Connector

间距（Pitch）：5.0mm（.197"）

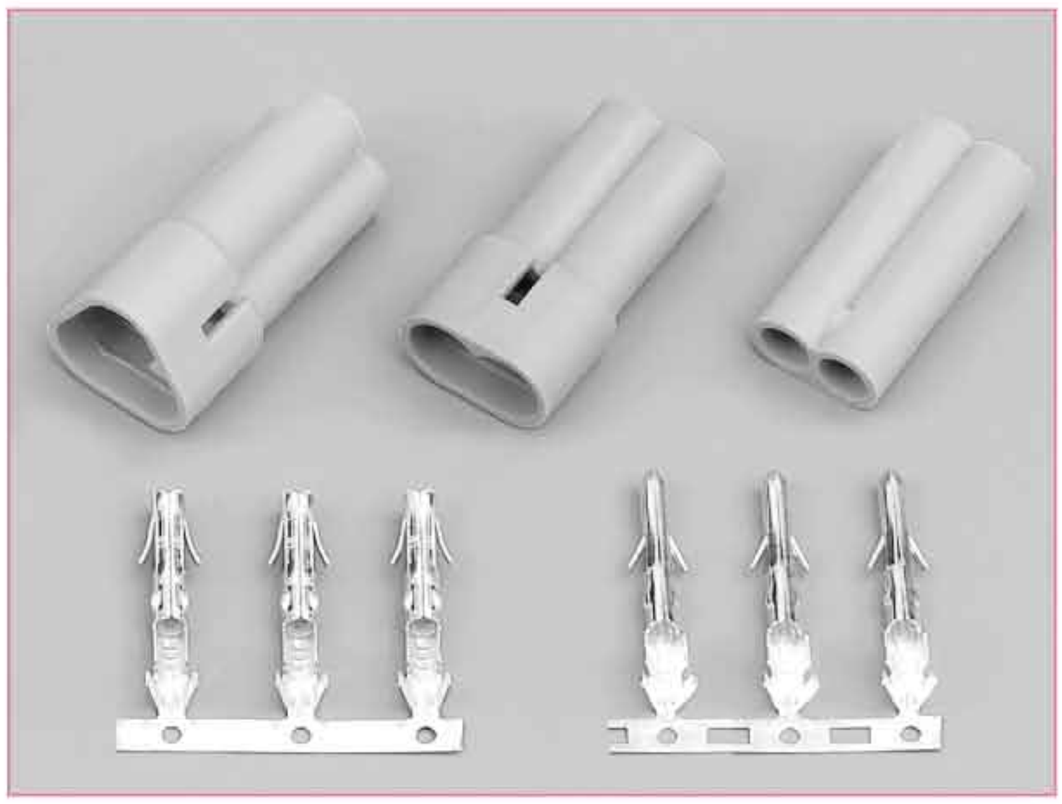

技术参数 SPECIFICATIONS

- 线数（Poles）：2、3
- 适用线规（Applicable wires）：AWG24#～18#
- 温度范围（Temperature range）：-25℃～85℃
- 额定电压（Voltage rating）：250V.Ac/Dc
- 额定电流（Current rating）：8A
- 接触电阻（Contact resistance）：≤0.01Ω
- 绝缘电阻（Insulation resistance）：≥1000MΩ
- 耐压（Withstand voltage）：1500V.Ac/1min
- 材料（Material）：
  - 插头（Plug housing）：尼龙（PA66）UL94V-2
  - 插座（Receptacle housing）：尼龙（PA66）UL94V-2
  - 端子（Terminal）：磷青铜（Phos.bronze Tin/plated）

端子 TERMINAL(8980/大四P)

型号 Type	适用线规 Applicable wires		电线外径 O.D of wire ins	数量 Quantity
	mm^2	AWG#	mm	
HX50800-PT	0.2～0.83	24～18	1.5～2.7	5000PCS/盘
HX50801-RT	0.2～0.83	24～18	1.5～2.7	5000PCS/盘

HX50800-PT(8980/大四P)

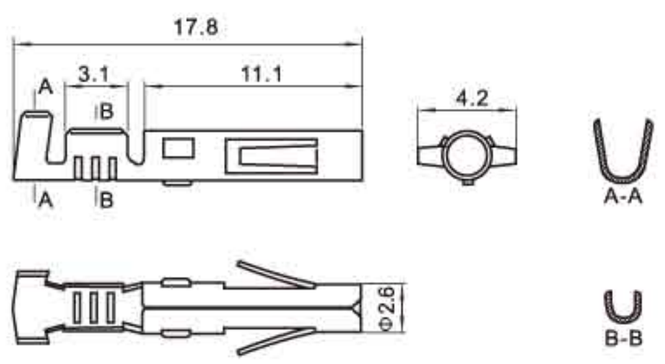

HX50001-2P(QH)

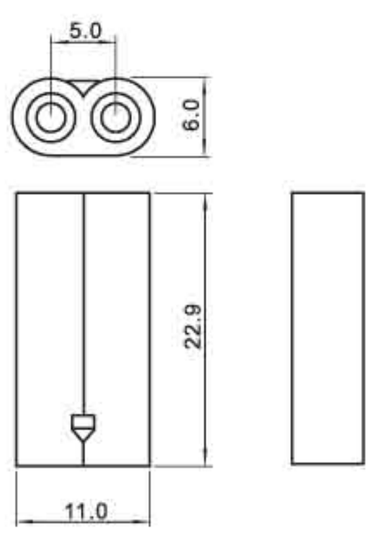

安装尺寸 MOUNTING MEASUREMENT

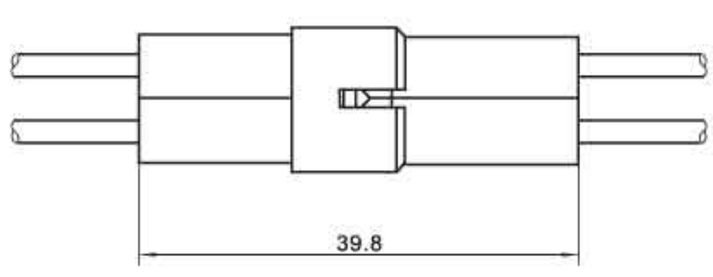

HX50801-RT(8980/大四P)

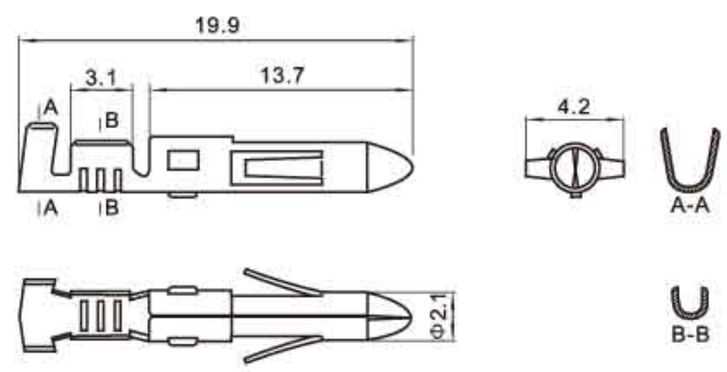

HX50001-2R(QH)

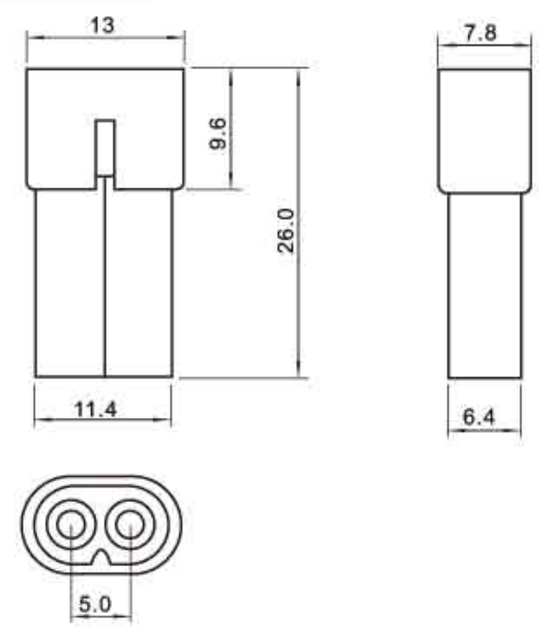

HX50001-3R(QH)

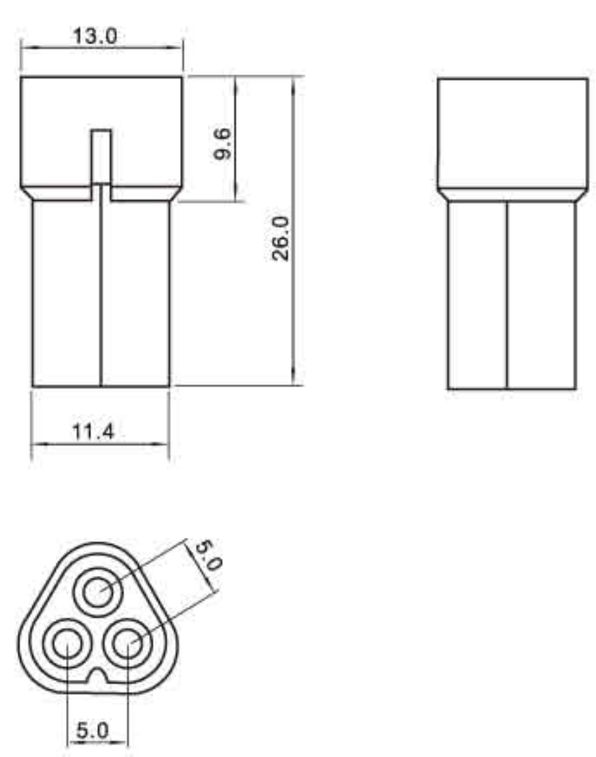

技术参数 SPECIFICATIONS

- 线数（Poles）：2~10
- 适用线规（Applicable wires）：AWG26#～18#
- 适应基板厚度（Applicable PC board thickness）：1.6mm
- 温度范围（Temperature range）：-25℃～85℃
- 额定电压（Voltage rating）：250V.Ac/Dc
- 额定电流（Current rating）：10A
- 接触电阻（Contact resistance）：≤0.015Ω
- 绝缘电阻（Insulation resistance）：≥1000MΩ
- 耐压（Withstand voltage）：1500V.Ac/1min
- 材料（Material）：
  - 孔座（Housing）：尼龙（PA66）UL94V-2(0)
  - 针座（Wafer）：尼龙（PA66）UL94V-2(0)
  - 端子（Terminal）：磷青铜（Phos.bronze Tin/plated）

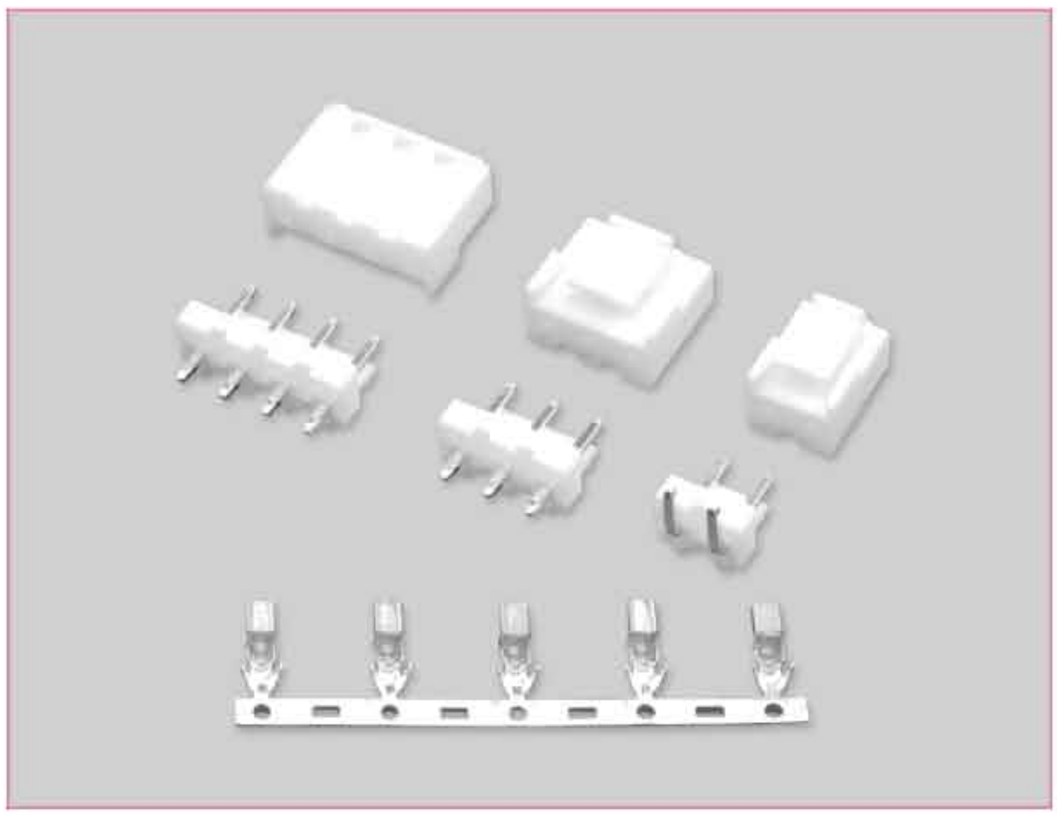

端子 TERMINAL（VH）

型号 Type	适用线规 Applicable wires		电线外径 O.D of wire ins	数量 Quantity
	mm^2	AWG#	mm	
HX39600-01PT	0.12~0.35	26~22	1.2~1.8	3000PCS/盘
HX39600-PT	0.33~0.83	22~18	1.7~3.0	3000PCS/盘

HX39600-PT（VH）

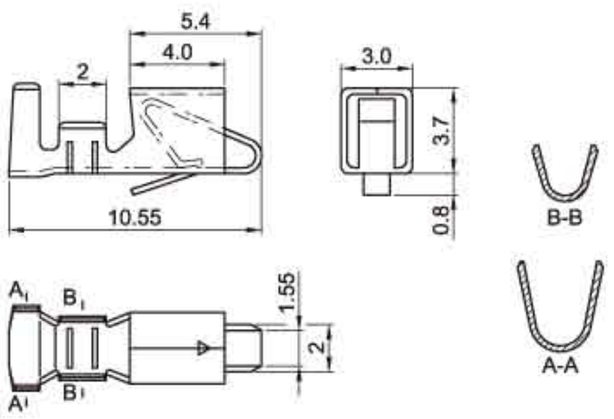

HX50004-Y（NV）

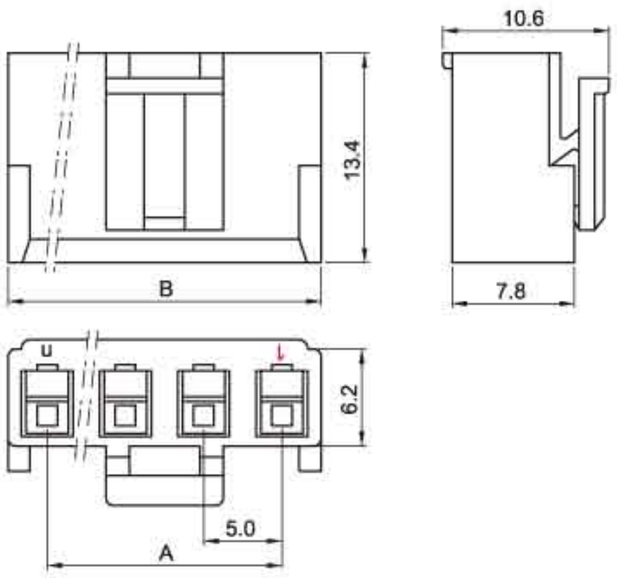

HX50004-A（NV）

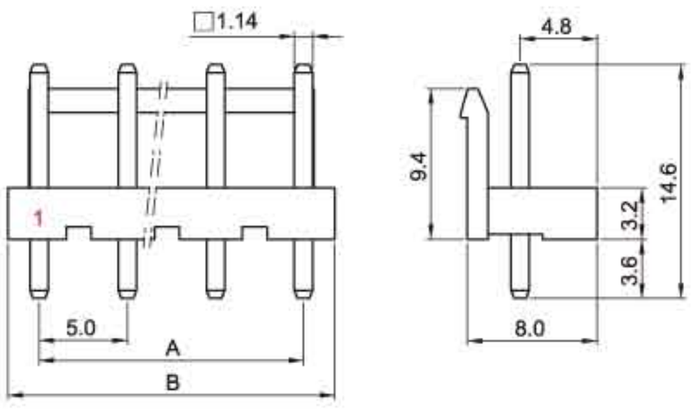

HX50004-WAP（NV）

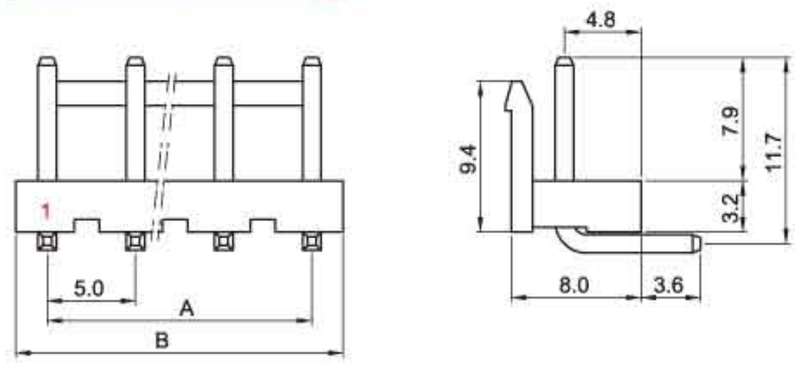

HX50004-WAG（NV）

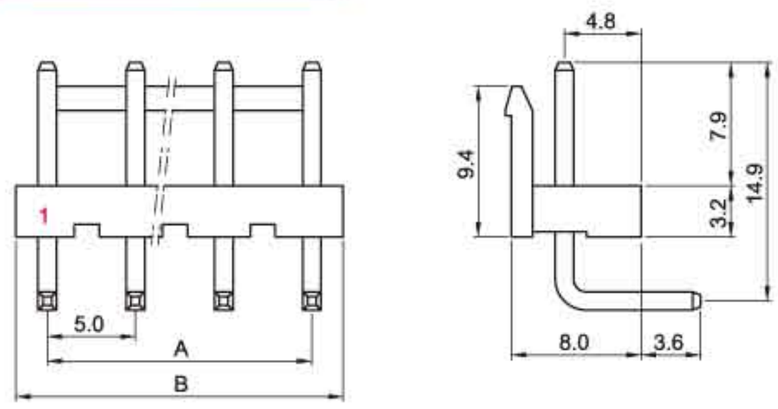

安装尺寸 MOUNTING MEASUREMENT

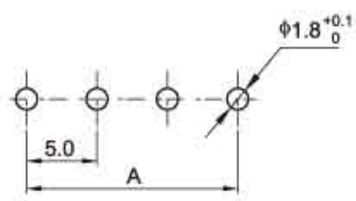

孔座 HOUSING（NV）

线数 Poles	型号 Type	尺寸Dimensions(mm) A	B
2	HX50004-2Y	5.0	10.0
3	HX50004-3Y	10.0	15.0
4	HX50004-4Y	15.0	20.0
5	HX50004-5Y	20.0	25.0
6	HX50004-6Y	25.0	30.0
7	HX50004-7Y	30.0	35.0
8	HX50004-8Y	35.0	40.0
9	HX50004-9Y	40.0	45.0
10	HX50004-10Y	45.0	50.0

针座 WAFER（NV）

线数 Poles	型号 Type 直式（180°）	弯式（90°）	尺寸Dimensions(mm) A	B
2	HX50004-2A	HX50004-2WA	5.0	10.0
3	HX50004-3A	HX50004-3WA	10.0	15.0
4	HX50004-4A	HX50004-4WA	15.0	20.0
5	HX50004-5A	HX50004-5WA	20.0	25.0
6	HX50004-6A	HX50004-6WA	25.0	30.0
7	HX50004-7A	HX50004-7WA	30.0	35.0
8	HX50004-8A	HX50004-8WA	35.0	40.0
9	HX50004-9A	HX50004-9WA	40.0	45.0
10	HX50004-10A	HX50004-10WA	45.0	50.0

（50300、50301）型条形连接器

（50300、50301）Pressure Welding Bar Connector

间距（Pitch）：5.03mm（ϕ.093"）

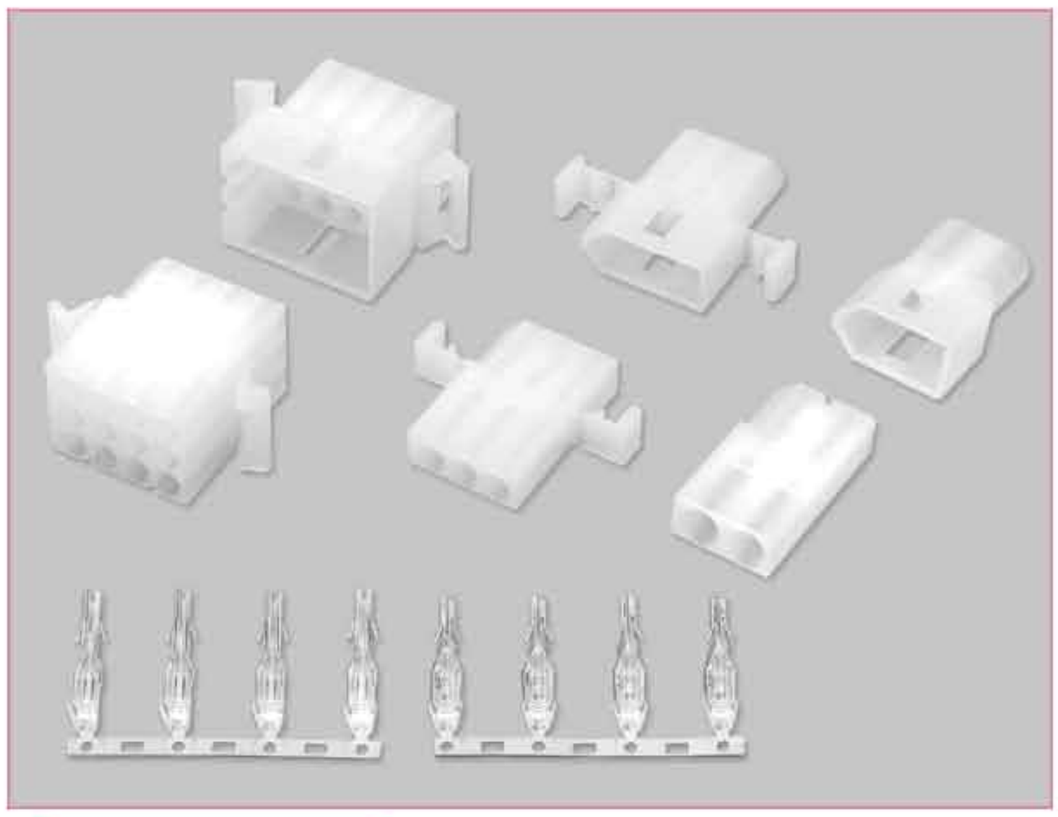

技术参数 SPECIFICATIONS

- 线数（Poles）：2、3、4、5、6、9、12、15
- 适用线规（Applicable wires）：AWG20#～14#
- 适用基板厚度（Applicable PC board thickness）：2.29 Max
- 温度范围（Temperature range）：-25℃～85℃
- 额定电压（Voltage rating）：300V.Ac/Dc
- 额定电流（Current rating）：12A Max
- 接触电阻（Contact resistance）：≤0.01Ω
- 绝缘电阻（Insulation resistance）：≥1000MΩ
- 耐压（Withstand voltage）：1500V.Ac/1min
- 材料（Material）：
  - 插头（Plug housing）：尼龙（PA66）UL94V-2(0)
  - 插座（Receptacle housing）：尼龙（PA66）UL94V-2(0)
  - 端子（Terminal）：磷青铜（Phos.bronze Tin/plated）

端子 TERMINAL（3191）

型号 Type	适用线规 Applicable wires		电线外径 O.D of wire ins	数量 Quantity
	mm^2	AWG#	mm	
HX67000-PT	0.5～2.0	20～14	1.9～3.4	2500PCS/盘
HX67001-RT	0.5～2.0	20～14	1.9～3.4	2500PCS/盘

线数 Poles	型号 Type	尺寸 Dimensions(mm) A	B
2	HX50300-2P	18.42	7.92
3	HX50300-3P	21.10	7.92
4(1x4)	HX50300-4P	26.37	7.92
4(2x2)	HX50300-4PN	12.70	15.24
6	HX50300-6P	17.22	15.24
9	HX50300-9P	21.03	18.42
12	HX50300-12P	26.67	18.42
15	HX50300-15P	31.50	18.42

线数 Poles	型号 Type	尺寸 Dimensions(mm) A	B
2	HX50301-2R	20.32	9.53
3	HX50301-3R	23.70	9.53
4(1x4)	HX50301-4R	28.73	9.53
4(2x2)	HX50301-4RN	14.10	17.65
6	HX50301-6R	19.05	17.65
9	HX50301-9R	23.80	16.76
12	HX50301-12R	29.34	19.30
15	HX50301-15R	34.11	19.30

安装尺寸 MOUNTING MEASUREMENT

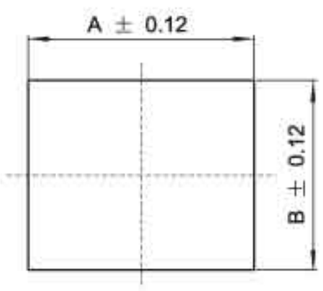

HX67000-PT（3191）

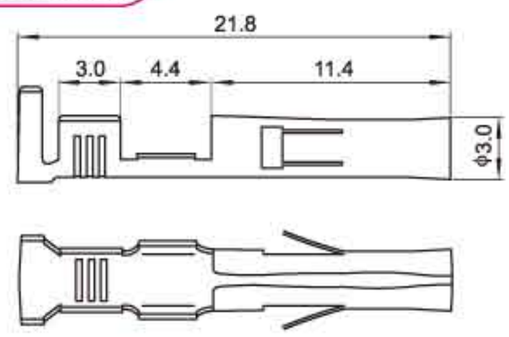

HX67001-RT(3191)

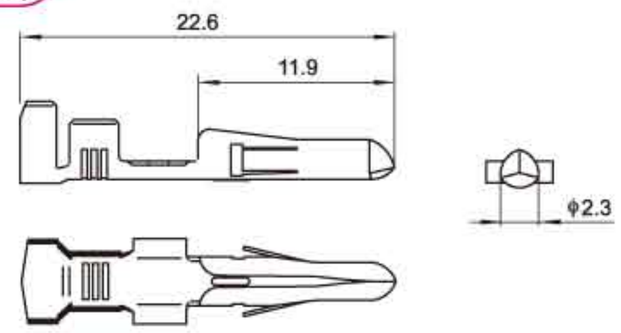

线数 (Poles)	额定电压 (Voltage rating)	额定电流 (Current rating)	插头（Plug Housing）	插座(Receptacle Housing)
2	300V	12A	HX50300-2PF（1545） 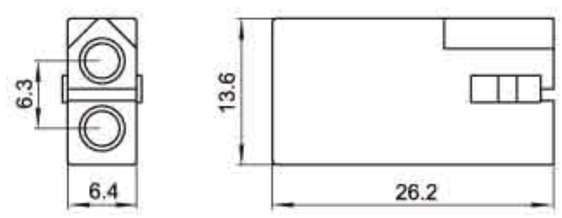	HX50301-2RF（1545） 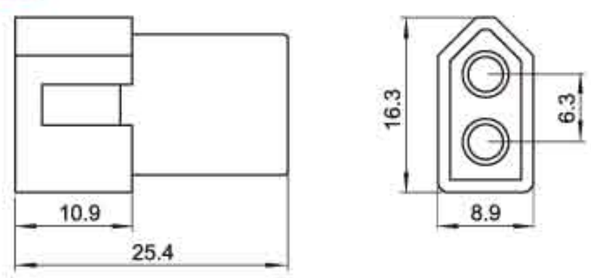
2	300V	12A	HX50300-2P（1545） 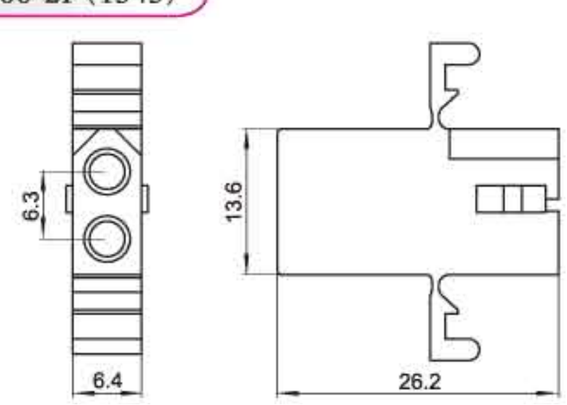	HX50301-2R（1545） 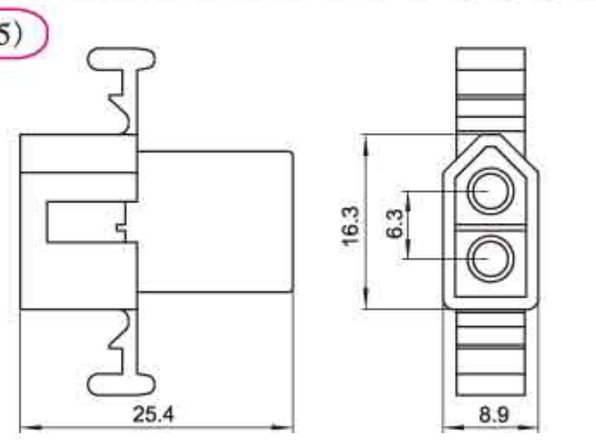
3	300V	12A	HX50300-3PF（1396） 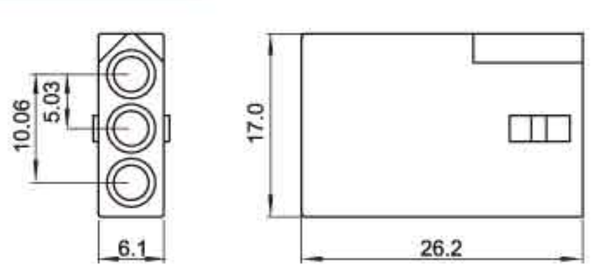	HX50301-3RF（1396） 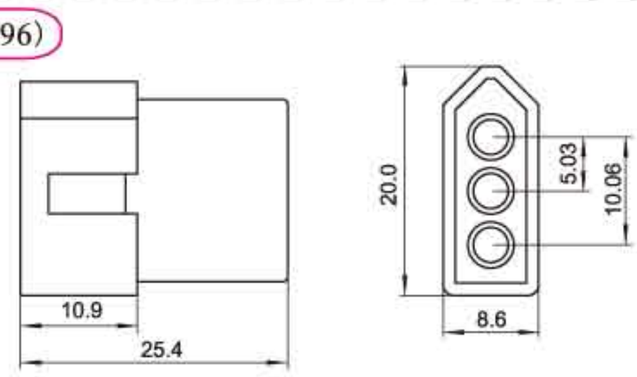

TEL:0577-62117777 61220177 FAX:0577-62317697 62323797

（50300、50301）型条形连接器

（50300、50301）Pressure Welding Bar Connector

间距（Pitch）：5.03mm（ϕ.093"）

线数 (Poles)	额定电压 (Voltage rating)	额定电流 (Current rating)	插头（Plug Housing）	插座(Receptacle Housing)
3	300V	12A	HX50300-3P（1396） 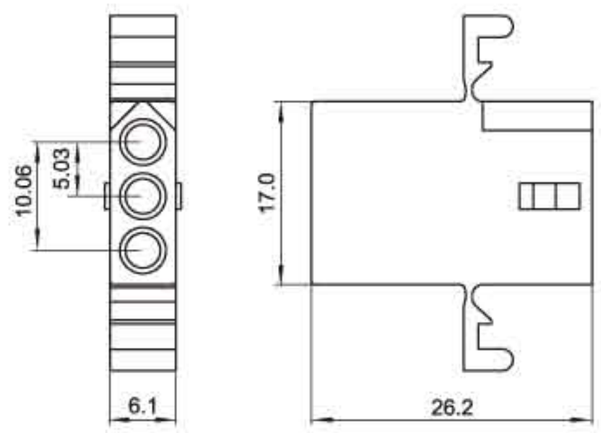	HX50301-3R（1396） 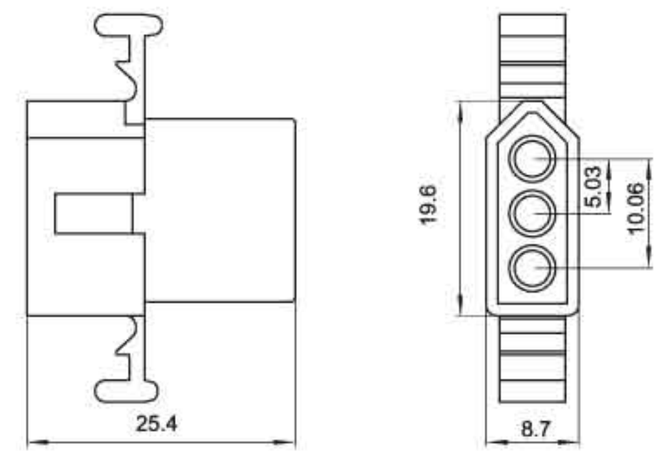
4 (1x4)	300V	9A	HX50300-4PF（1490） 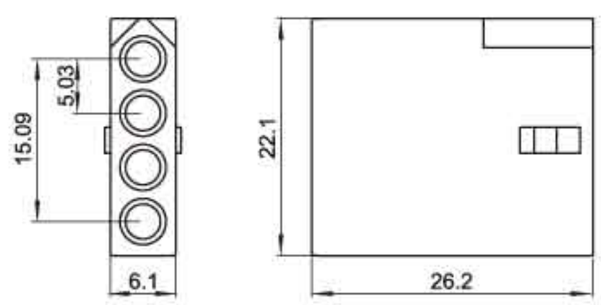	HX50301-4RF（1490） 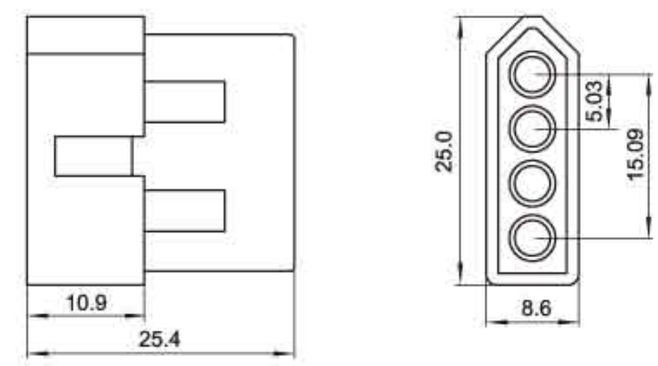
4 (1x4)	300V	9A	HX50300-4P（1490） 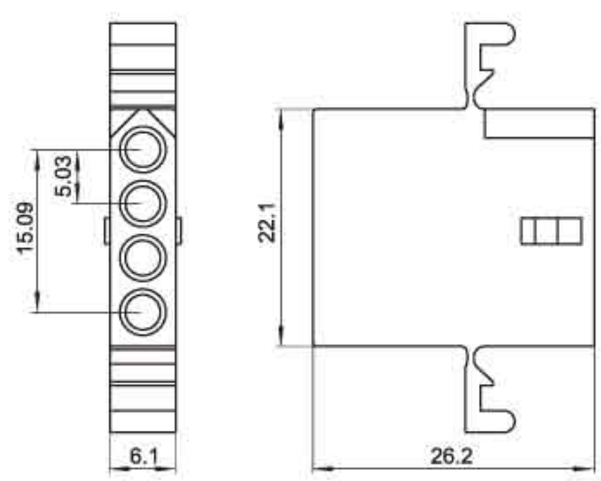	HX50301-4R（1490） 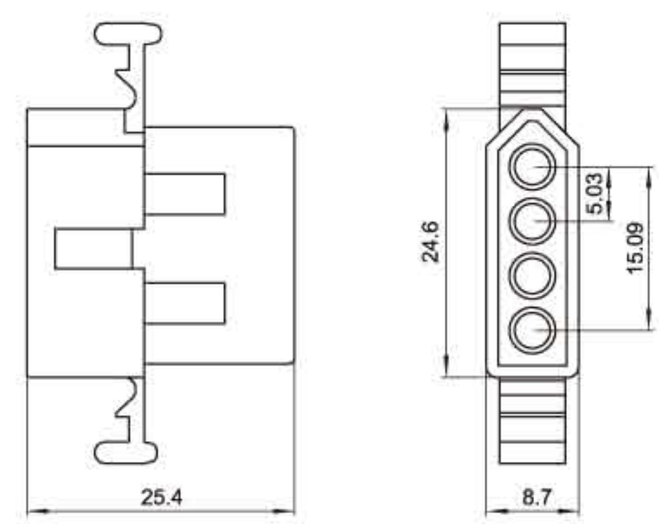
4 (2x2)	300V	9A	HX50300-4PFN（2163） 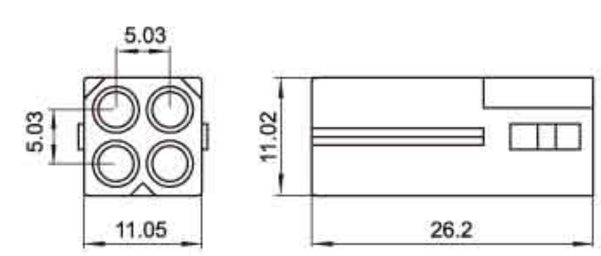	HX50301-4RFN（2163） 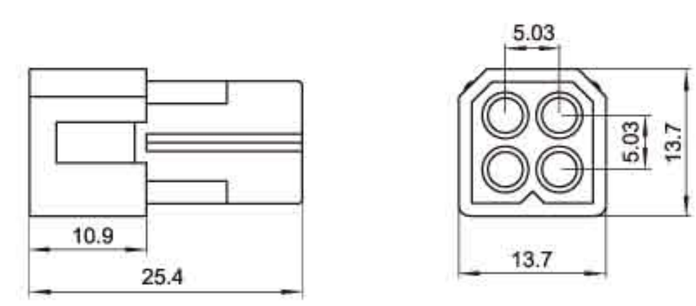
4 (2x2)	300V	9A	HX50300-4PN（2163） 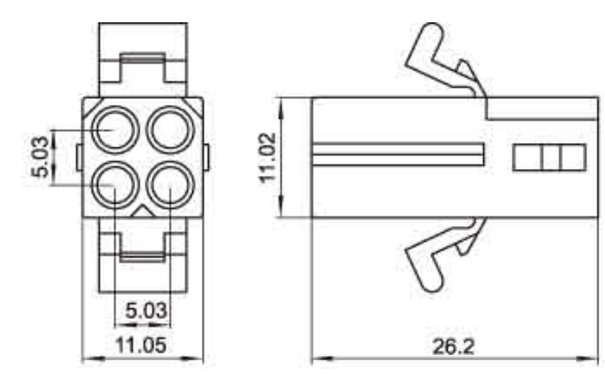	HX50301-4RN（2163） 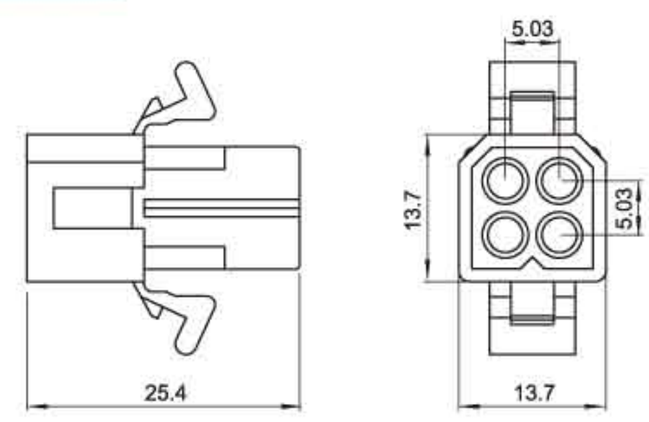

（50300、50301）型条形连接器

（50300、50301）Pressure Welding Bar Connector

间距（Pitch）：5.03mm（ϕ.093"）

线数 (Poles)	额定电压 (Voltage rating)	额定电流 (Current rating)	插头（Plug Housing）	插座(Receptacle Housing)
5	300V	9A	HX50300-5PF（2629） 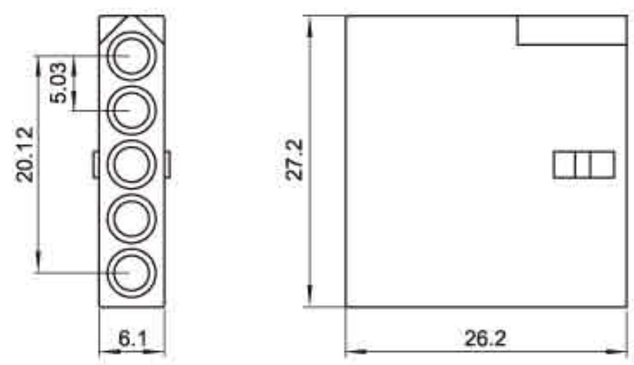	HX50301-5RF（2629） 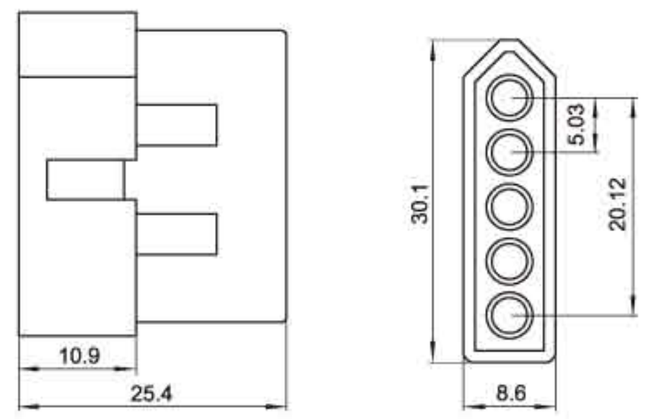
6	300V	9A	HX50300-6PF（1261） 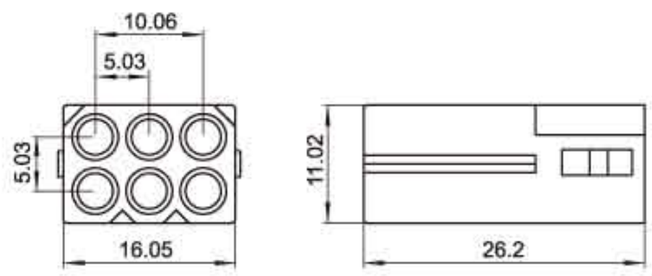	HX50301-6RF（1261） 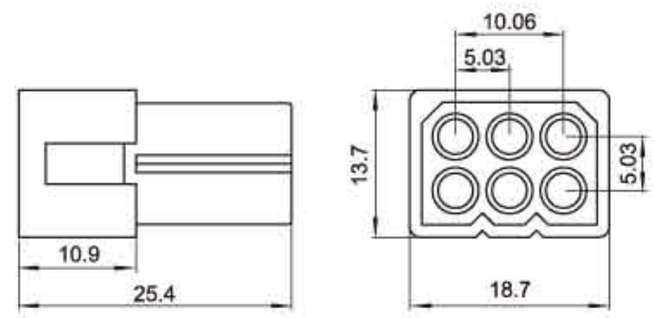
6	300V	9A	HX50300-6P（1261） 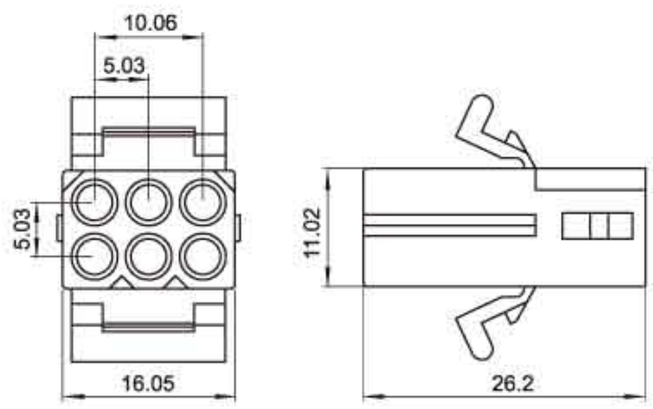	HX50301-6R（1261） 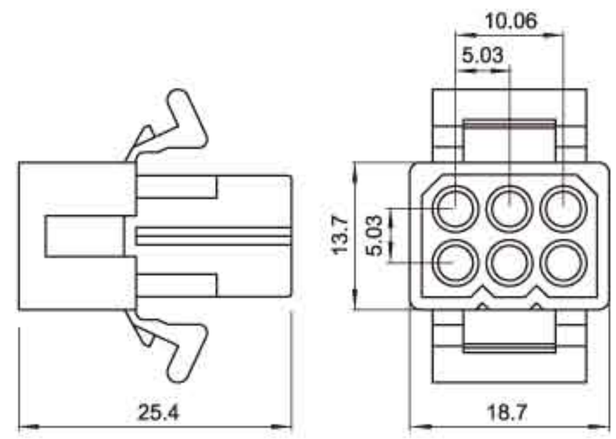
9	300V	9A	HX50300-9PF（1292） 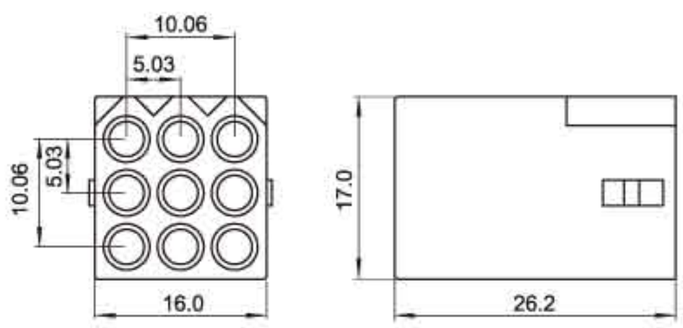	HX50301-9RF（1292） 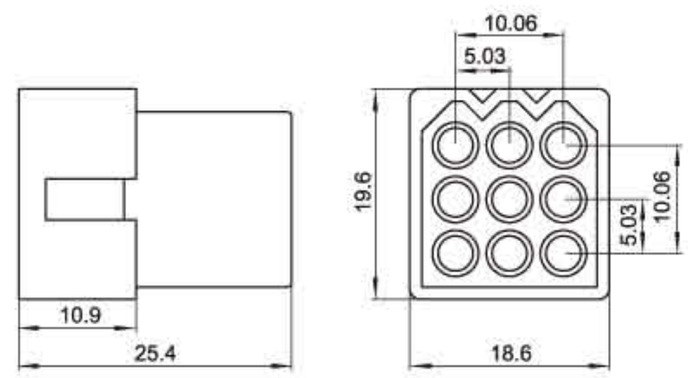
9	300V	9A	HX50300-9P（1292） 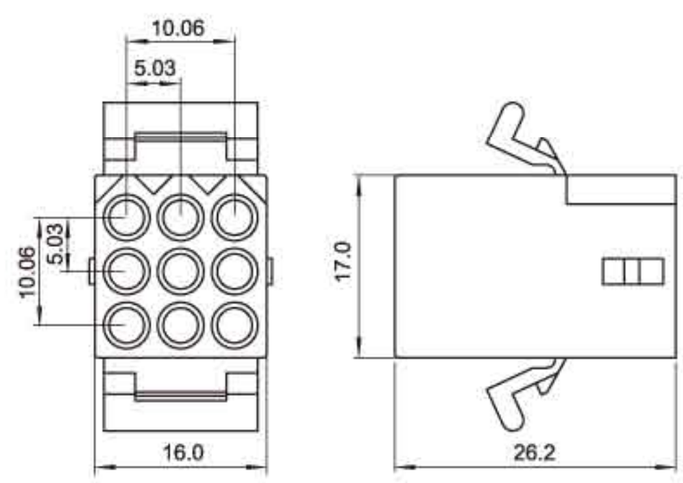	HX50301-9R（1292） 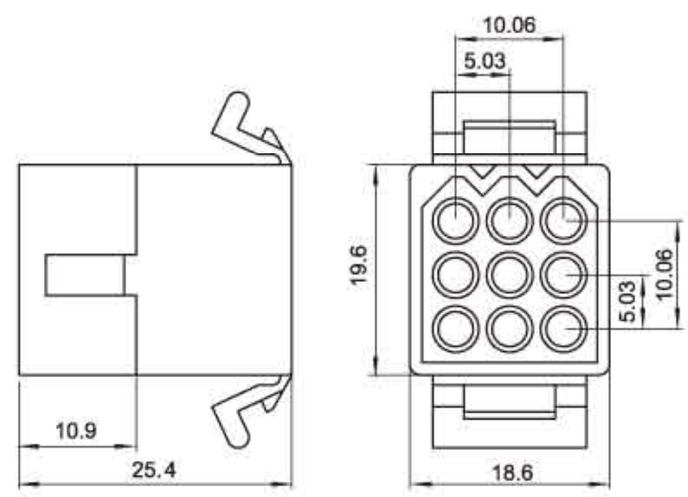

（50300、50301）型条形连接器

（50300、50301）Pressure Welding Bar Connector

间距（Pitch）：5.03mm（ϕ.093"）

线数 (Poles)	额定电压 (Voltage rating)	额定电流 (Current rating)	插头（Plug Housing）	插座(Receptacle Housing)
12	300V	7.5A	HX50300-12PF（1360） 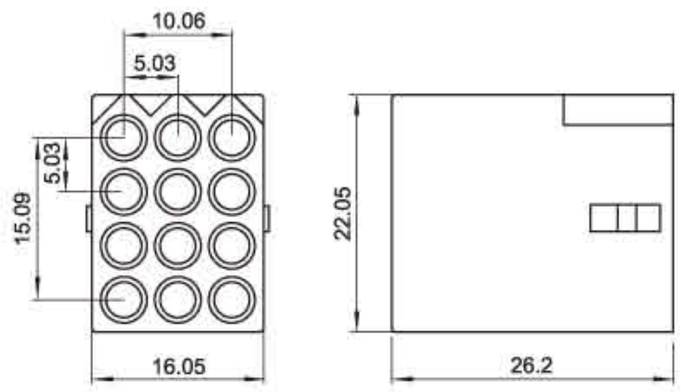	HX50301-12RF（1360） 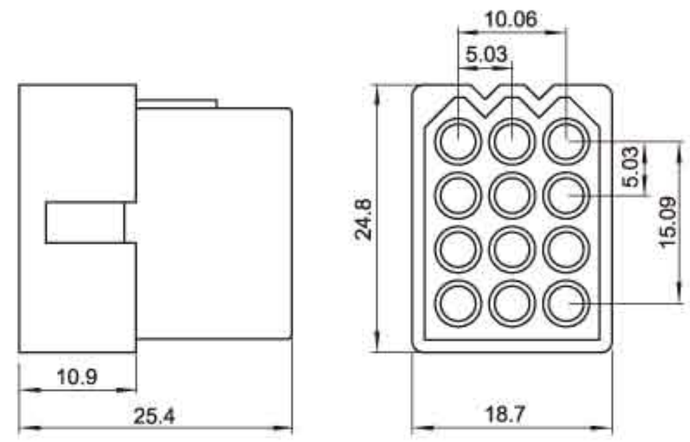
12	300V	7.5A	HX50300-12P（1360） 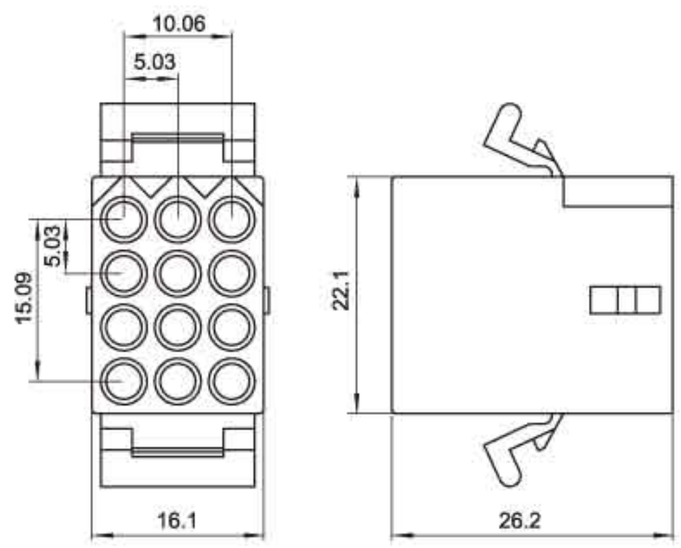	HX50301-12R（1360） 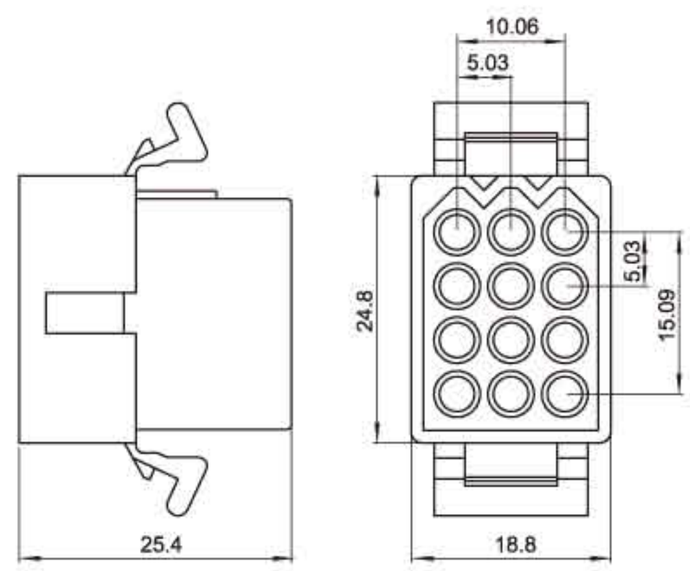
15	300V	7.5A	HX50300-15PF（1375） 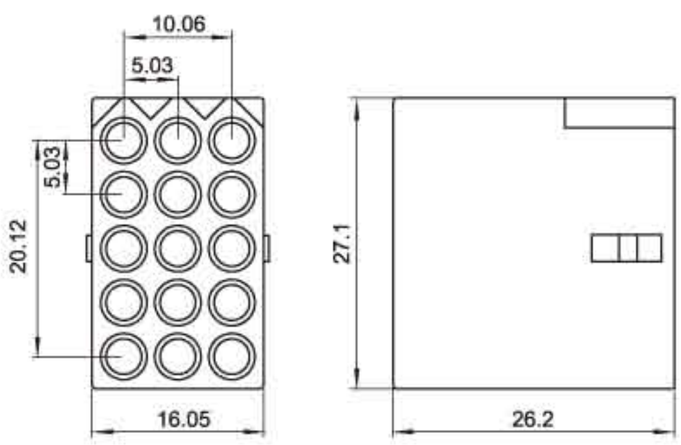	HX50301-15RF（1375） 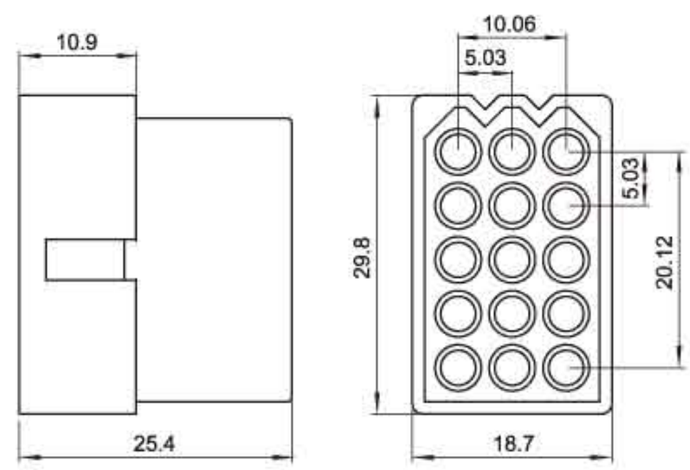
15	300V	7.5A	HX50300-15P（1375） 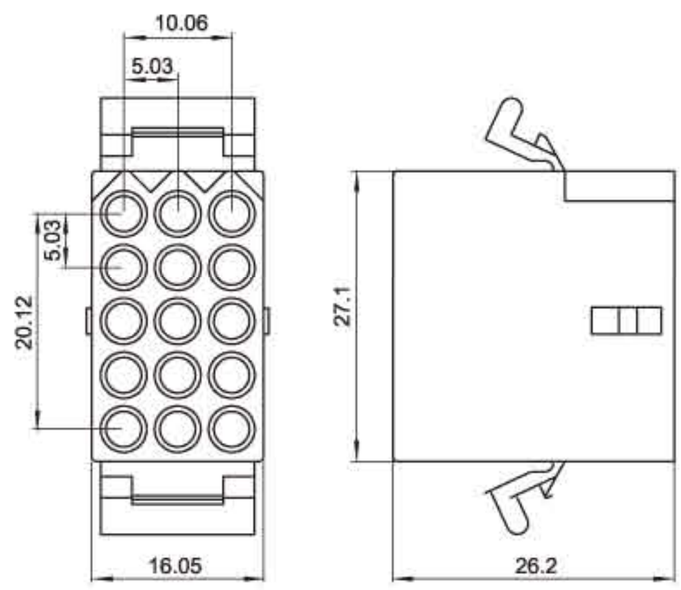	HX50301-15R（1375） 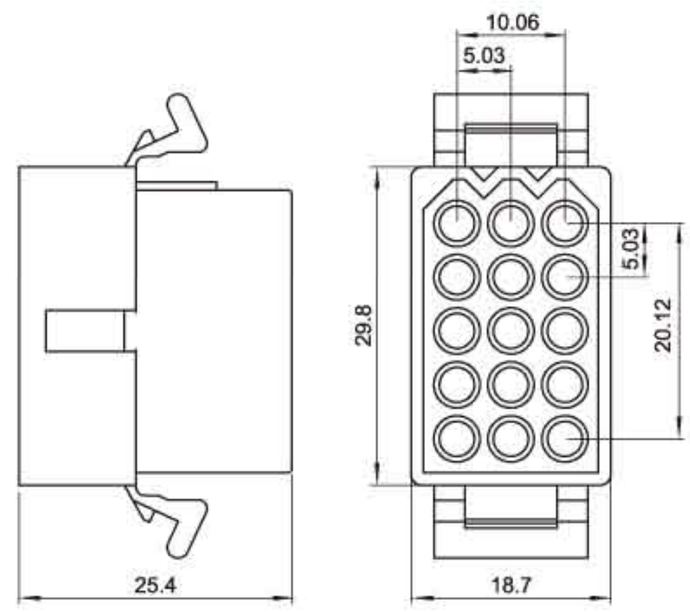

（8981/大四P单排/TJC10）型条形连接器

（8981/大四P/TJC10）Pressure Welding Bar Connector

间距（Pitch）：5.08mm（.200"）

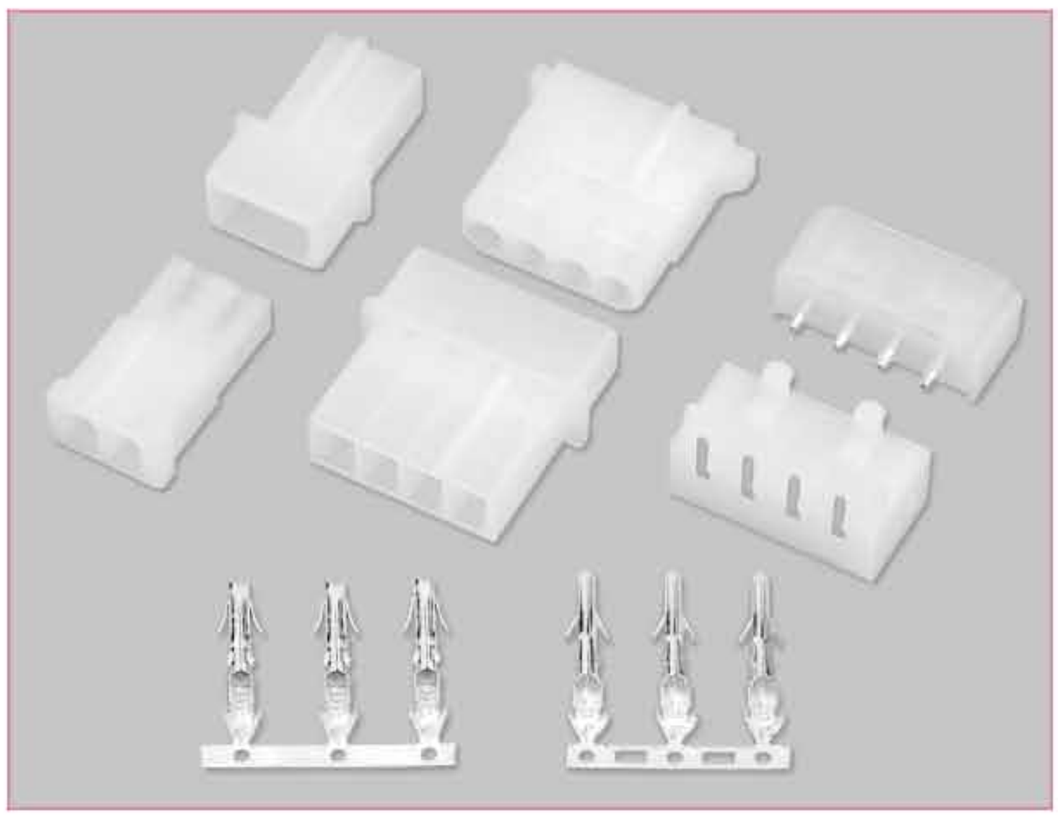

技术参数 SPECIFICATIONS

- 线数（Poles）：2、3、4
- 适用线规（Applicable wires）：AWG24#～18#
- 适应基板厚度（Applicable PC board thickness）：1.6mm
- 温度范围（Temperature range）：-25℃～85℃
- 额定电压（Voltage rating）：250V.Ac/Dc
- 额定电流（Current rating）：8A
- 接触电阻（Contact resistance）：≤0.01Ω
- 绝缘电阻（Insulation resistance）：≥1000MΩ
- 耐压（Withstand voltage）：1500V.Ac/1min
- 材料（Material）：
  - 插头（Plug housing）：尼龙（PA66）UL94V-2(0)
  - 插座（Receptacle housing）：尼龙（PA66）UL94V-2(0)
  - 针座（Wafer）：尼龙（PA66）UL94V-2(0)
  - 端子（Terminal）：磷青铜（Phos.bronze Tin/plated）

端子 TERMINAL（8980/大四P）

型号 Type	适用线规 Applicable wires		电线外径 O.D of wire ins	数量 Quantity
	mm²	AWG#	mm	
HX50800-PT	0.2～0.83	24～18	1.5～3.0	5000PCS/盘
HX50801-RT	0.2～0.83	24～18	1.5～3.0	5000PCS/盘

安装尺寸 MOUNTING MEASUREMENT

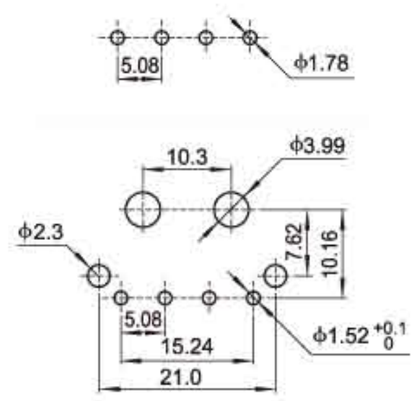

HX50800-PT（8980/大四P）

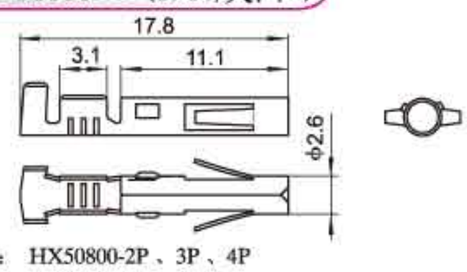

适配：HX50800-2P、3P、4P

HX50801-RT（8980/大四P）

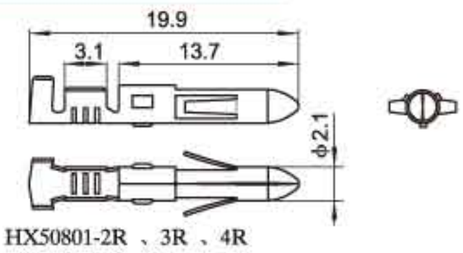

适配：HX50801-2R、3R、4R

线数 (Poles)	额定电压 (Voltage rating)	额定电流 (Current rating)	插头（Plug Housing）	插座（Receptacle Housing）	针座（Wafer）
2	250V	8A	HX50800-2P（8981/大四P） 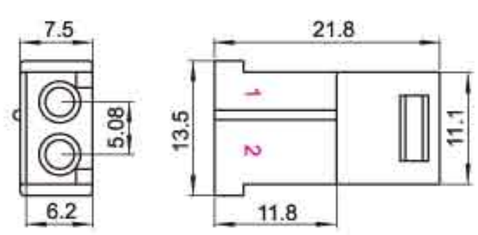	HX50801-2R（8981/大四P） 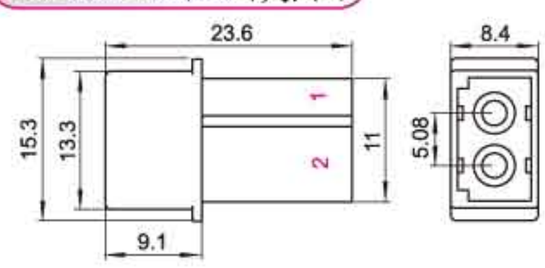	HX50801-2A（8981/大四P） 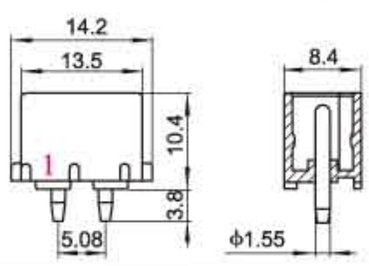
3	250V	8A	HX50800-3P（8981/大四P） 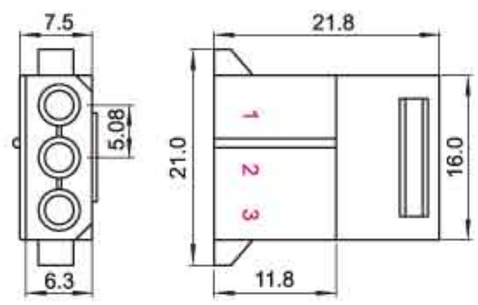	HX50801-3R（8981/大四P） 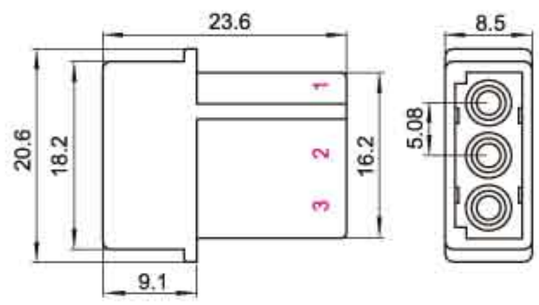	HX50801-3A（8981/大四P） 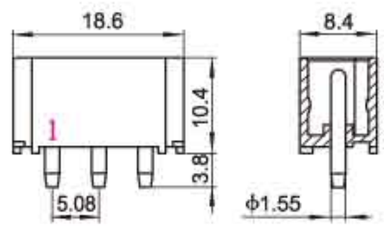
4	250V	8A	HX50800-4P（8981/大四P） 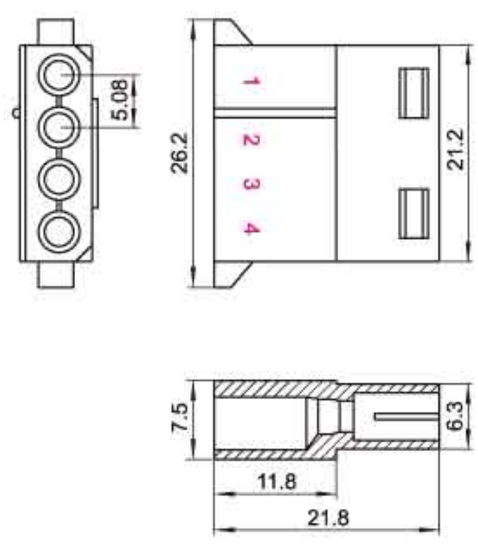	HX50801-4R（8981/大四P） 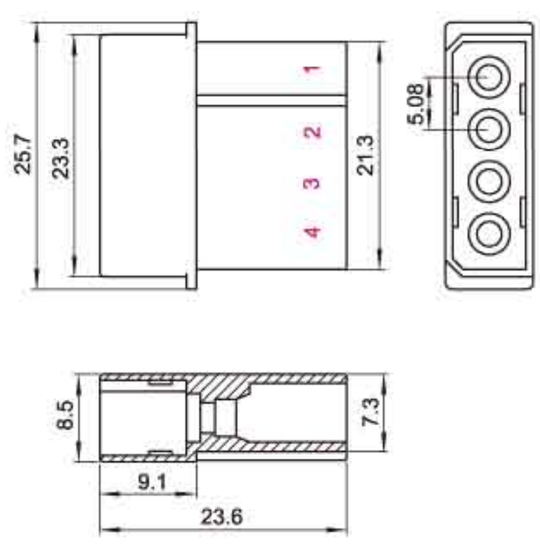	HX50801-4A（8981/大四P） 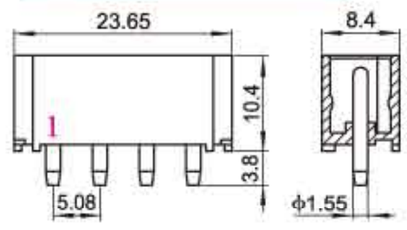 HX50801-4WA（8981/大四P） 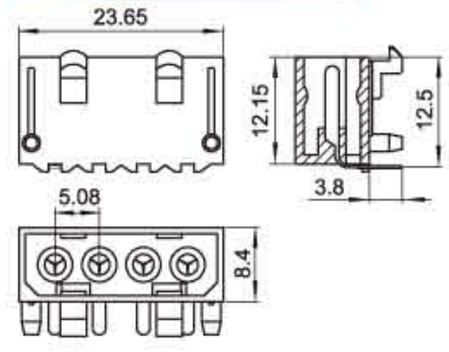

(8981/大四P双排)型条形连接器

(8981/大四P) Pressure Welding Bar Connector

间距（Pitch）：5.0/9.15mm（.197"）

技术参数 SPECIFICATIONS

- 线数（Poles）：6、8
- 适用线规（Applicable wires）：AWG20#～16#
- 适应基板厚度（Applicable PC board thickness）：1.6mm
- 温度范围（Temperature range）：-25℃～85℃
- 额定电压（Voltage rating）：300V.Ac/Dc
- 额定电流（Current rating）：8A
- 接触电阻（Contact resistance）：≤0.01Ω
- 绝缘电阻（Insulation resistance）：≥1000MΩ
- 耐压（Withstand voltage）：1500V.Ac/1min
- 材料（Material）：
  - 插头（Plug housing）：尼龙（PA66）UL94V-2(0)
  - 针座(Wefer)：尼龙（PA66）UL94V-2(0)
  - 端子（Terminal）：磷青铜（Phos.bronze Tin/plated）

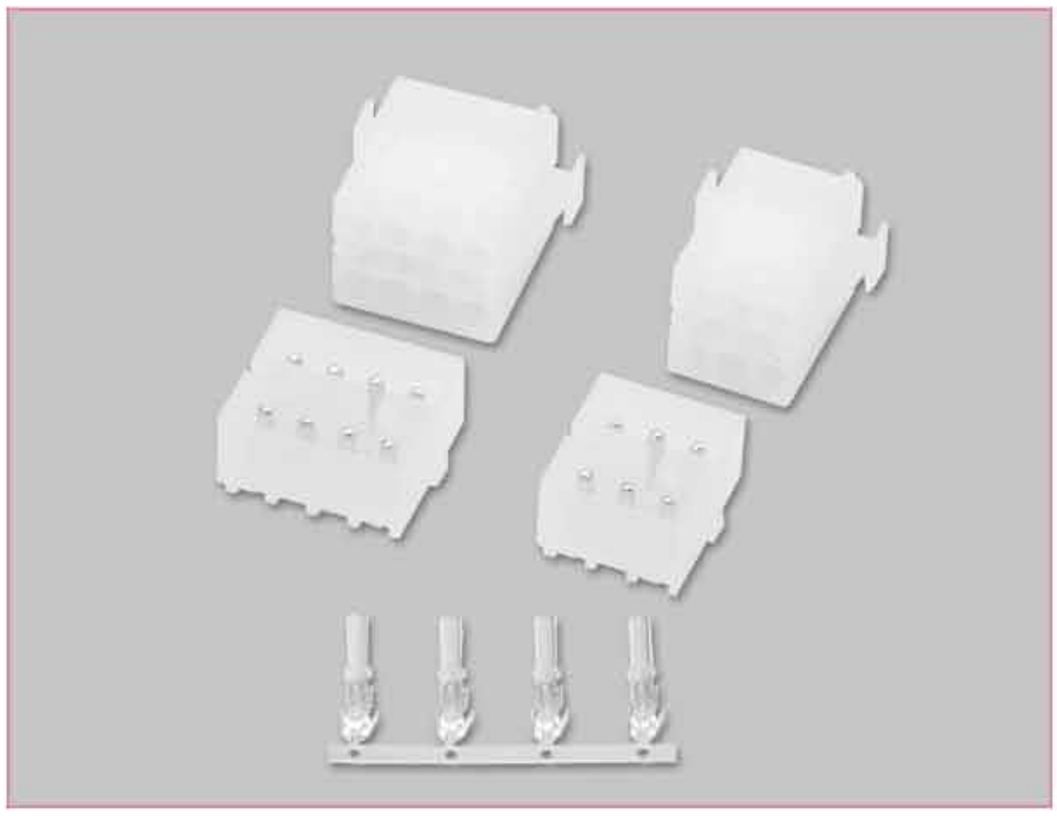

端子 TERMINAL(8980/大四P)

型号 Type	适用线规 Applicable wires		电线外径 O.D of wire ins	数 量 Quantity
	mm^2	AWG#	mm	
HX50800-PTB	0.5～1.5	20～16	2.6～3.8	3500PCS/盘

HX50800-PTB(8980/大四P)

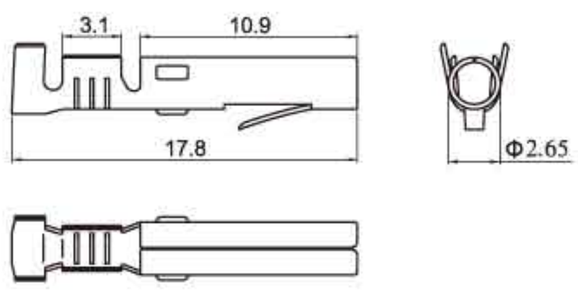

适配：HX50800-6P、8P

插头 (Plug Housing)	针座 (Wafer)	安装尺寸 (Mounting Measurement)

HX50800-6P(8981/大四P)

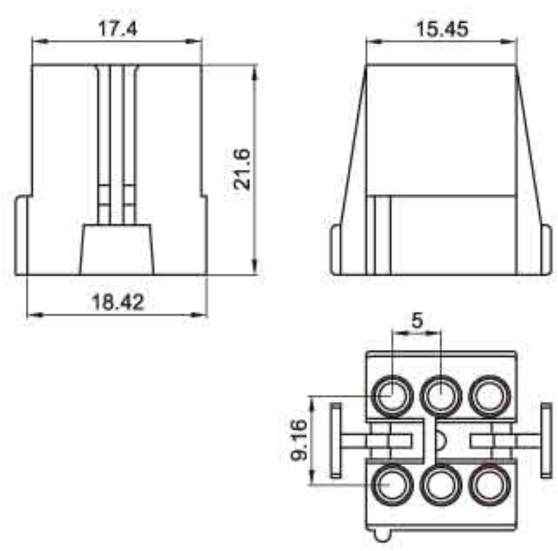

HX50801-6A(8981/大四P)

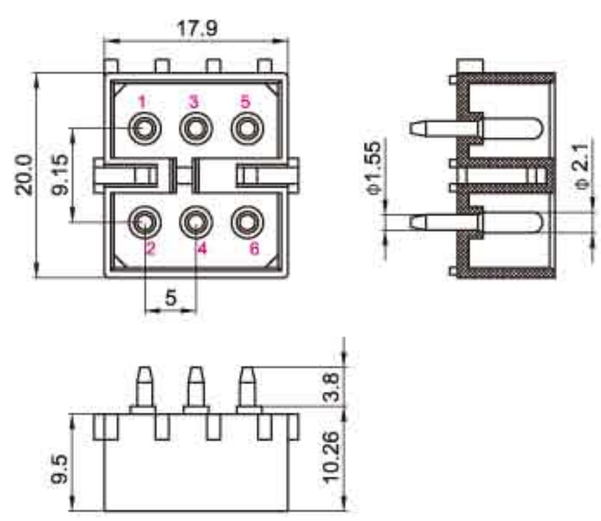

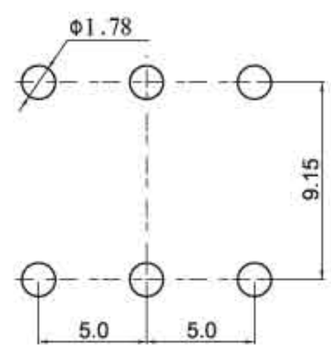

HX50800-8P(8981/大四P)

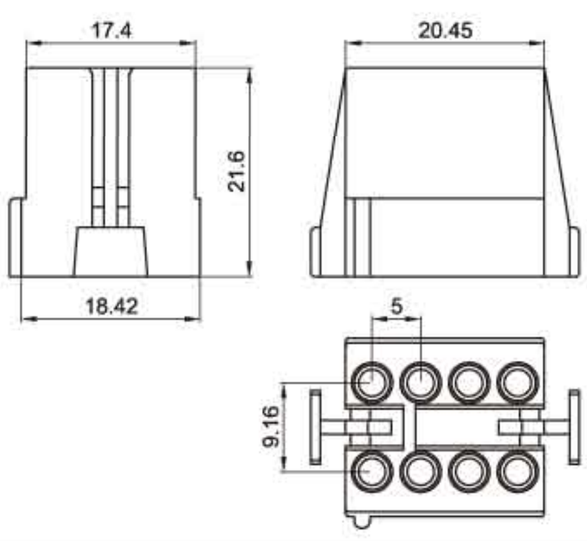

HX50801-8A(8981/大四P)

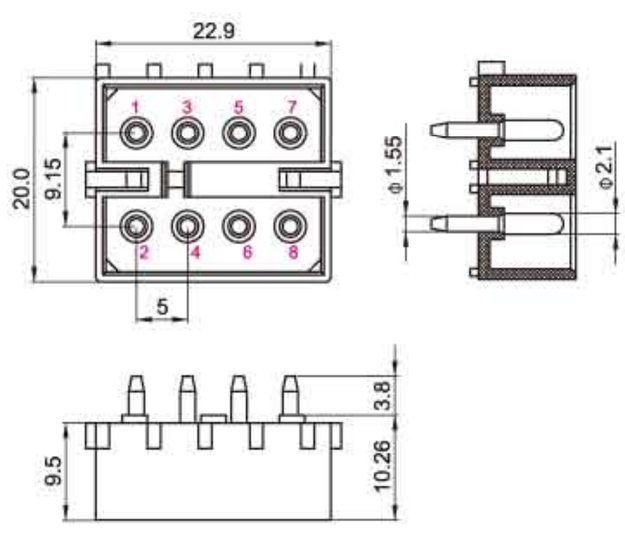

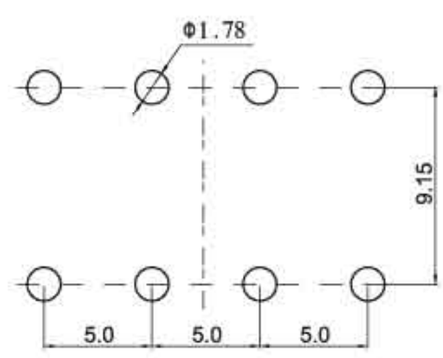

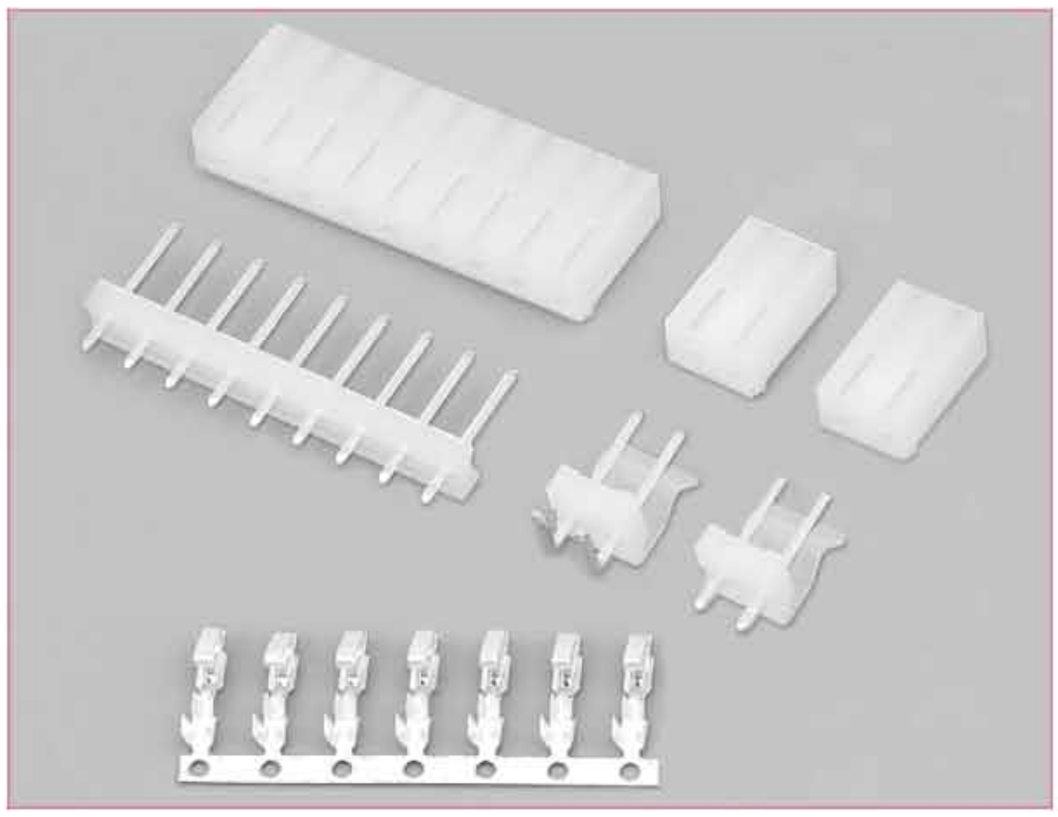

技术参数 SPECIFICATIONS

- 线数（Poles）：2～10
- 适用线规（Applicable wires）：AWG24#～18#
- 适应基板厚度（Applicable PC board thickness）：1.6mm
- 温度范围（Temperature range）：-25℃～85℃
- 额定电压（Voltage rating）：250V.Ac/Dc
- 额定电流（Current rating）：7A
- 接触电阻（Contact resistance）：≤0.015Ω
- 绝缘电阻（Insulation resistance）：≥1000MΩ
- 耐压（Withstand voltage）：1500V.Ac/1min
- 材料（Material）：
  - 孔座（Housing）：尼龙（PA66）UL94V-2(0)
  - 针座（Wafer）：尼龙（PA66）UL94V-2(0)
  - 端子（Terminal）：磷青铜（Phos.bronze Tin/plated）
    黄铜（Brass Tin/plated）

端子 TERMINAL(4018/3.96)

型号 Type	适用线规 Applicable wires		电线外径 O.D of wire ins	材料厚度 Thickness	材料 Material	数量 Quantity
	mm²	AWG#	mm	mm		
HX39602-PTA	0.2~0.75	24~18	1.5~3.0	0.3	黄铜	3000PCS/盘
HX39602-PTB	0.2~0.75	24~18	1.5~3.0	0.25	磷铜	4000PCS/盘

HX39602-PT(4018/3.96)

PTB(磷青铜Phos.bronze)　　PTA(黄铜Brass)

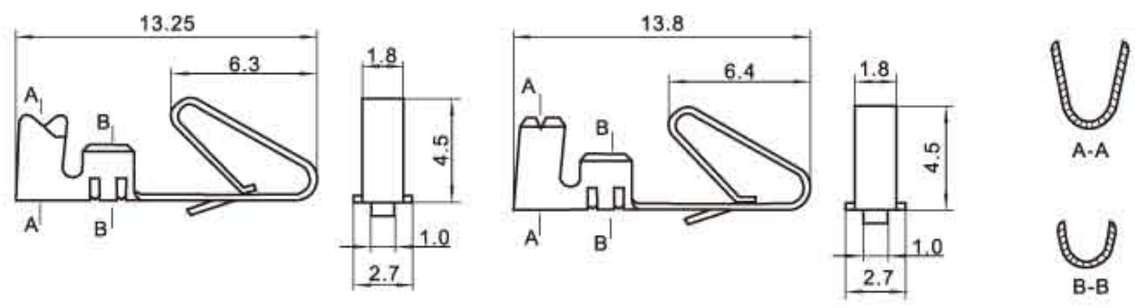

HX50802-Y(5058/5.08)　　HX50802-PB(5058/5.08)

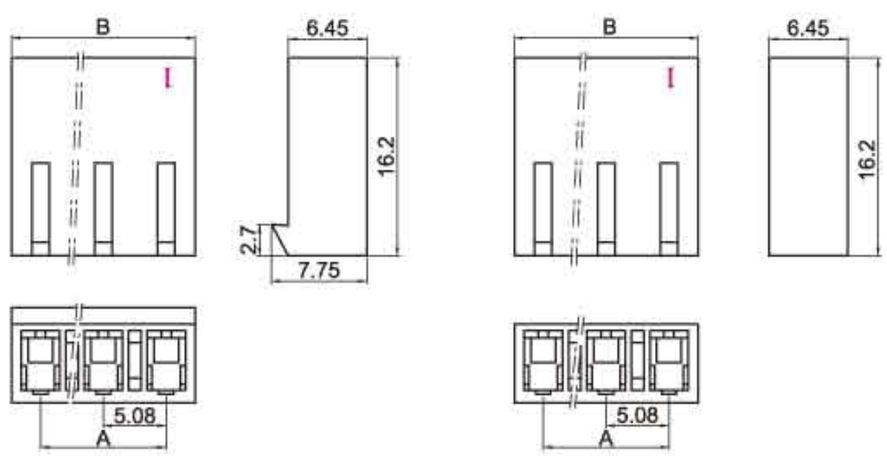

HX50803-NA(5279/5.08)

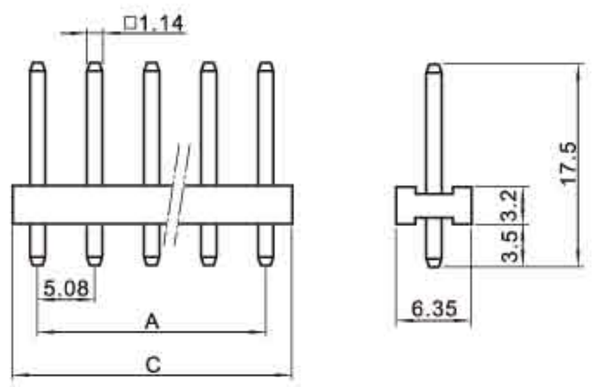

HX50803-A(5281/5.08)

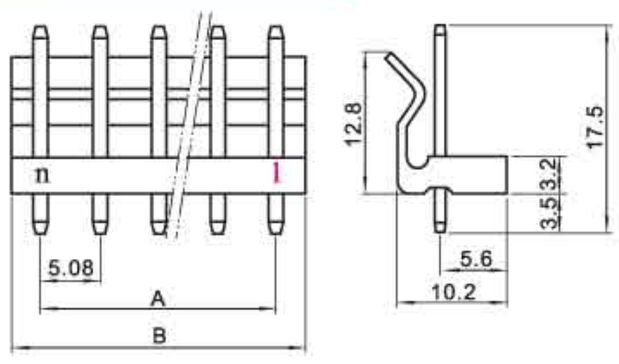

HX50803-WAP(5282/5.08)

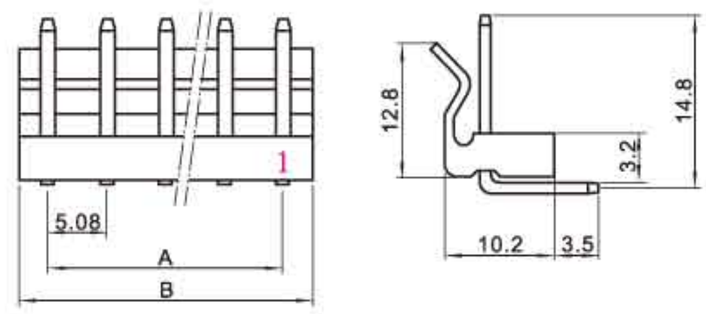

HX50803-WAG(5282/5.08)

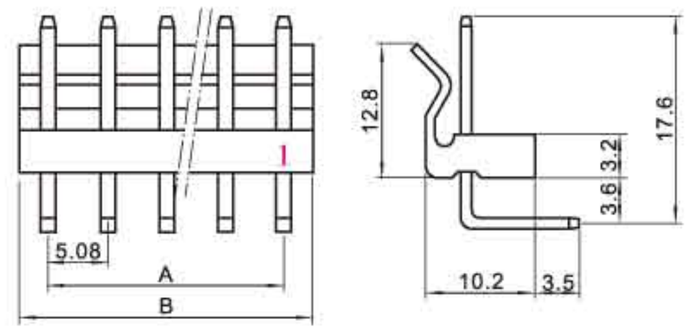

HX50803-NWAP(5.08)　　HX50803-NWAG(5.08)

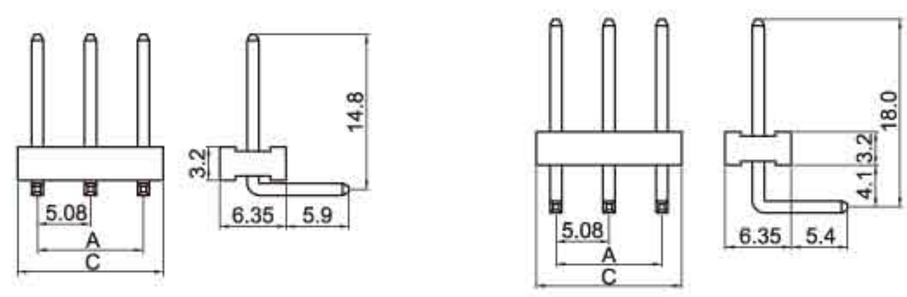

安装尺寸 MOUNTING MEASUREMENT

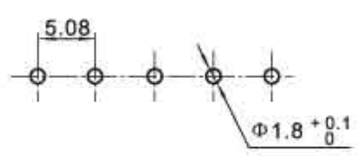

孔座 HOUSING(5058/5.08)

线数 Poles	型号 Type	尺寸Dimensions(mm) A	B
2	HX50802-2Y/PB	5.08	10.16
3	HX50802-3Y/PB	10.16	15.24
4	HX50802-4Y/PB	15.24	20.32
5	HX50802-5Y/PB	20.32	25.40
6	HX50802-6Y/PB	25.40	30.48
7	HX50802-7Y/PB	30.48	35.56
8	HX50802-8Y/PB	35.56	40.64
9	HX50802-9Y/PB	40.64	45.72
10	HX50802-10Y/PB	45.72	50.8

针座 WAFER(5281/5282/5279/5.08)

线数 Poles	型号 Type 直式/弯式	横条	尺寸Dimensions(mm) A	B	C
2	HX50803-2A/WA	HX50803-2NA/NWA	5.08	10.16	9.08
3	HX50803-3A/WA	HX50803-3NA/NWA	10.16	15.24	14.16
4	HX50803-4A/WA	HX50803-4NA/NWA	15.24	20.32	19.24
5	HX50803-5A/WA	HX50803-5NA/NWA	20.32	25.4	24.32
6	HX50803-6A/WA	HX50803-6NA/NWA	25.40	30.48	29.40
7	HX50803-7A/WA	HX50803-7NA/NWA	30.48	35.56	34.48
8	HX50803-8A/WA	HX50803-8NA/NWA	35.56	40.64	39.56
9	HX50803-9A/WA	HX50803-9NA/NWA	40.64	45.72	44.64
10	HX50803-10A/WA	HX50803-10NA/NWA	45.72	50.8	49.72

(5197)型条形连接器
(5197) Pressure Welding Bar Connector

间距（Pitch）：5.08mm（.200"）

技术参数 SPECIFICATIONS

- 线数（Poles）：2～10
- 适用线规（Applicable wires）：AWG24#～18#
- 适应基板厚度（Applicable PC board thickness）：1.6mm
- 温度范围（Temperature range）：-25℃～85℃
- 额定电压（Voltage rating）：250V.Ac/Dc
- 额定电流（Current rating）：7A
- 接触电阻（Contact resistance）：≤0.015Ω
- 绝缘电阻（Insulation resistance）：≥1000MΩ
- 耐压（Withstand voltage）：1500V.Ac/1min
- 材料（Material）：
  - 孔座（Housing）：尼龙（PA66）UL94V-2(0)
  - 针座（Wafer）：尼龙（PA66）UL94V-2(0)
  - 端子（Terminal）：磷青铜（Phos.bronze Tin/plated）

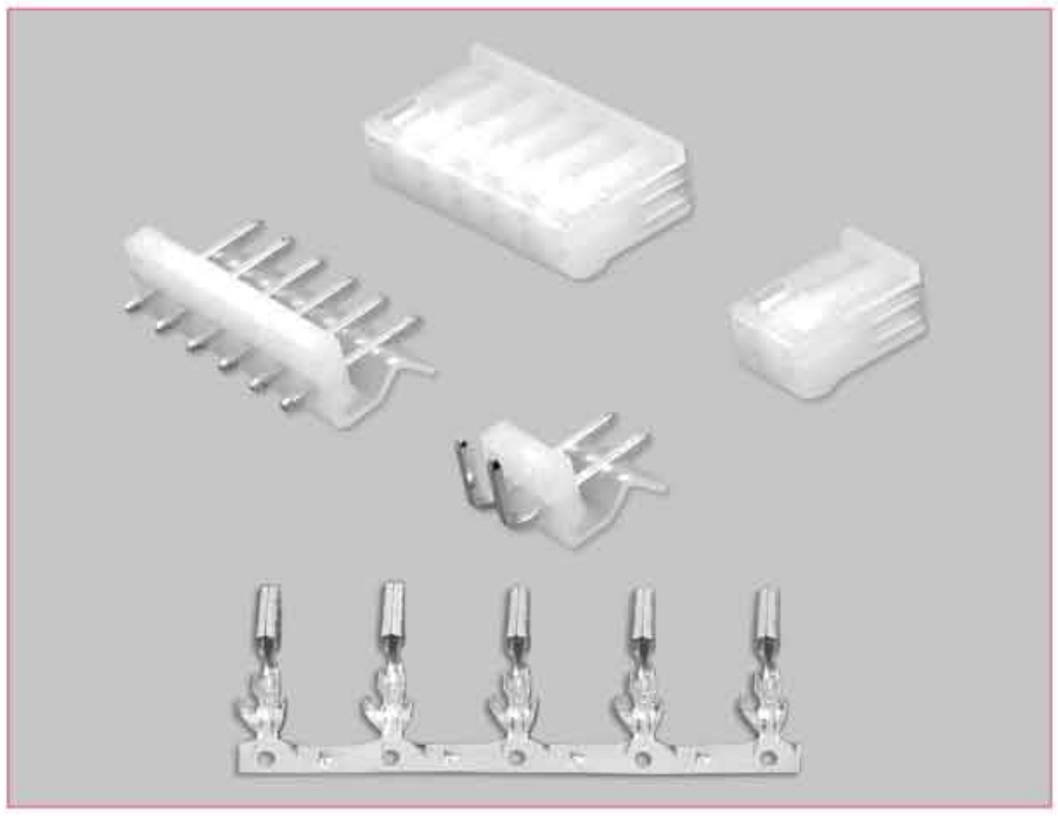

端子 TERMINAL（5225、5194）

型号 Type	适用线规 Applicable wires		电线外径 O.D of wire ins	数量 Quantity
	mm²	AWG#	mm	
HX39606-PT	0.2~0.75	24~18	1.5~2.8	3500PCS/盘

HX39606-PT（5225、5194）

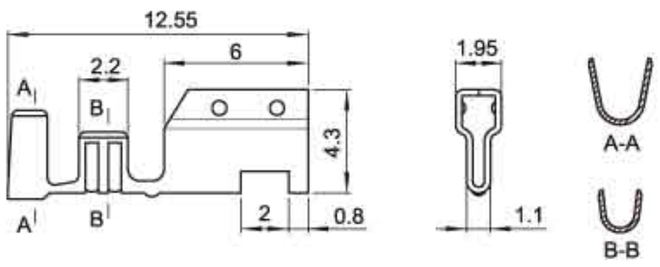

HX50807-Y(5197)

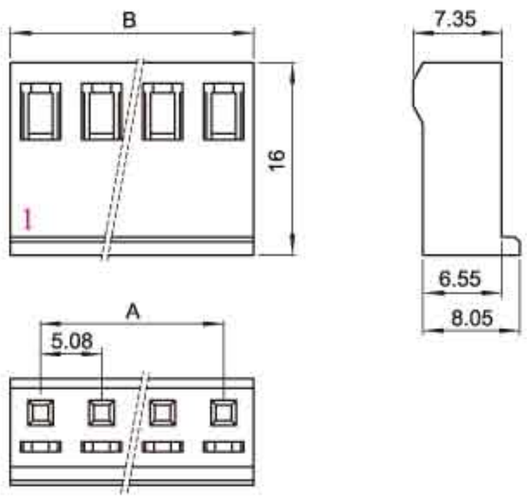

HX50803-NA（5279/5.08）

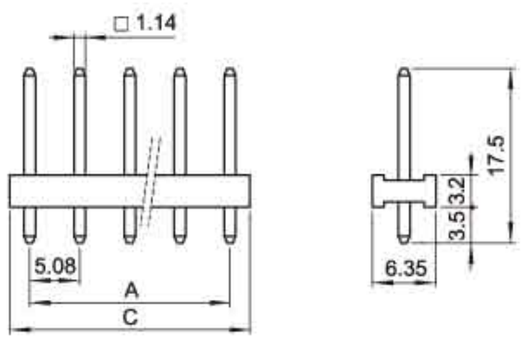

HX50803-A（5281/5.08）

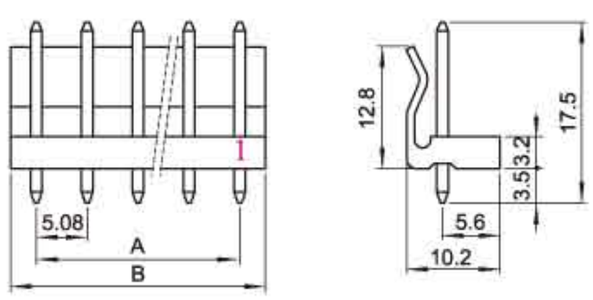

HX50803-WAP（5282/5.08）

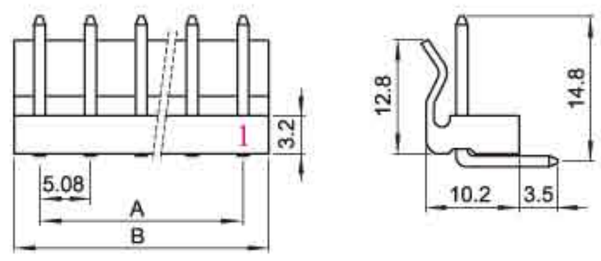

HX50803-WAG（5282/5.08）

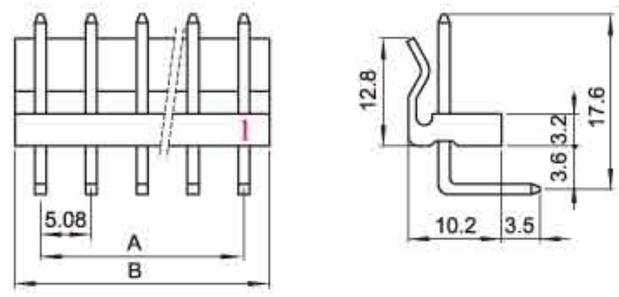

安装尺寸 MOUNTING MEASUREMENT

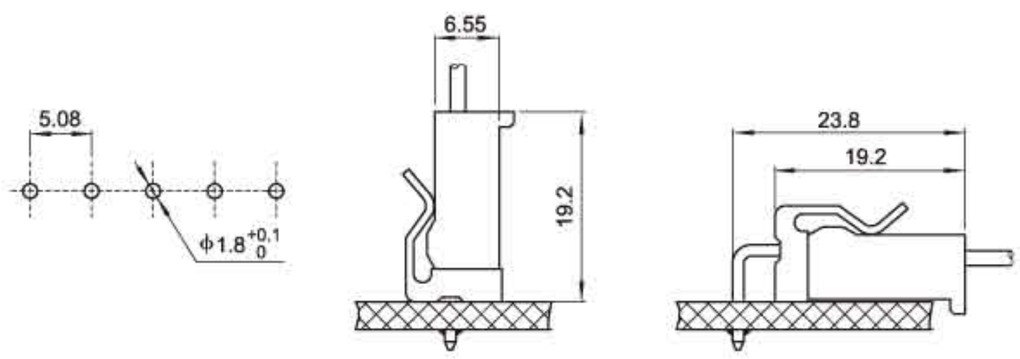

孔座 HOUSING（5197）

线数 Poles	型号 Type	尺寸Dimensions(mm) A	B
2	HX50807-2Y	5.08	10.08
3	HX50807-3Y	10.16	15.16
4	HX50807-4Y	15.24	20.24
5	HX50807-5Y	20.32	25.32
6	HX50807-6Y	25.40	30.40
7	HX50807-7Y	30.48	35.48
8	HX50807-8Y	35.56	40.56
9	HX50807-9Y	40.64	45.64
10	HX50807-10Y	45.72	50.72

针座 WAFER（5281/5282/5279/5.08）

线数 Poles	型号 Type 直式/弯式	横条(180°)	尺寸Dimensions(mm) A	B	C
2	HX50803-2A/WA	HX50803-2NA	5.08	10.16	9.08
3	HX50803-3A/WA	HX50803-3NA	10.16	15.24	14.16
4	HX50803-4A/WA	HX50803-4NA	15.24	20.32	19.24
5	HX50803-5A/WA	HX50803-5NA	20.32	25.40	24.32
6	HX50803-6A/WA	HX50803-6NA	25.40	30.48	29.40
7	HX50803-7A/WA	HX50803-7NA	30.48	35.56	34.48
8	HX50803-8A/WA	HX50803-8NA	35.56	40.64	39.56
9	HX50803-9A/WA	HX50803-9NA	40.64	45.72	44.64
10	HX50803-10A/WA	HX50803-10NA	45.72	50.80	49.72

(5198)型条形连接器
(5198) Pressure Welding Bar Connector

间距（Pitch）：10.16-5.08...5.08mm
(□.045')

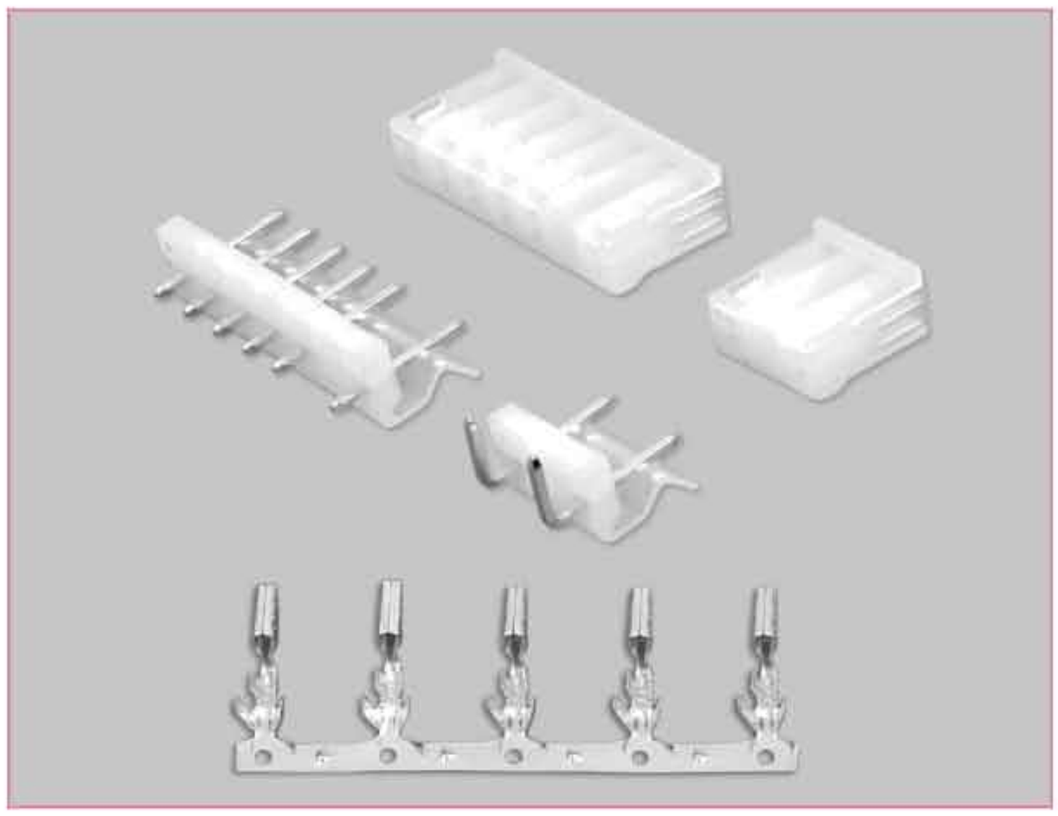

技术参数 SPECIFICATIONS

- 线数（Poles）：2～9
- 适用线规（Applicable wires）：AWG24#～18#
- 适应基板厚度（Applicable PC board thickness）：1.6mm
- 温度范围（Temperature range）：-25℃～85℃
- 额定电压（Voltage rating）：250V.Ac/Dc
- 额定电流（Current rating）：7A
- 接触电阻（Contact resistance）：≤0.015Ω
- 绝缘电阻（Insulation resistance）：≥1000MΩ
- 耐压（Withstand voltage）：1500V.Ac/1min
- 材料（Material）：
  - 孔座（Housing）：尼龙（PA66）UL94V-2(0)
  - 针座（Wafer）：尼龙（PA66）UL94V-2(0)
  - 端子（Terminal）：磷青铜（Phos.bronze Tin/plated）

端子 TERMINAL(5225、5194)

型号 Type	适用线规 Applicable wires		电线外径 O.D of wire ins	数量 Quantity
	mm^2	AWG#	mm	
HX39606-PT	0.2～0.75	24～18	1.5～2.8	3500PCS/盘

HX39606-PT(5225、5194)

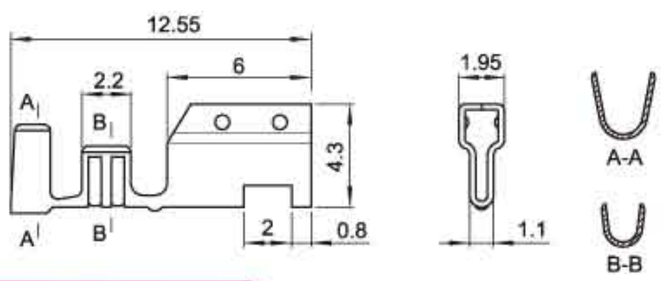

HX50808-Y(5198)

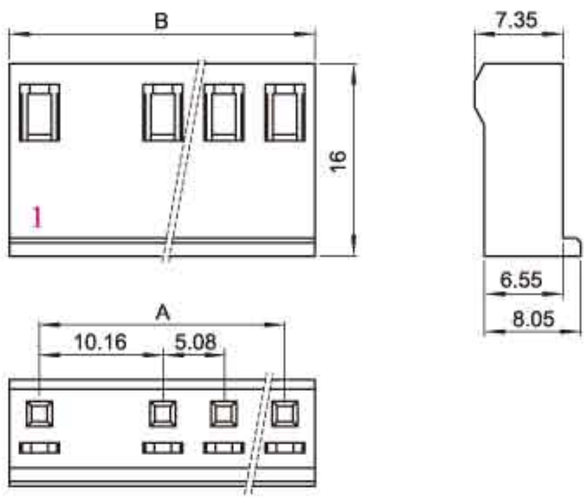

HX50808-NA(5283/5198)

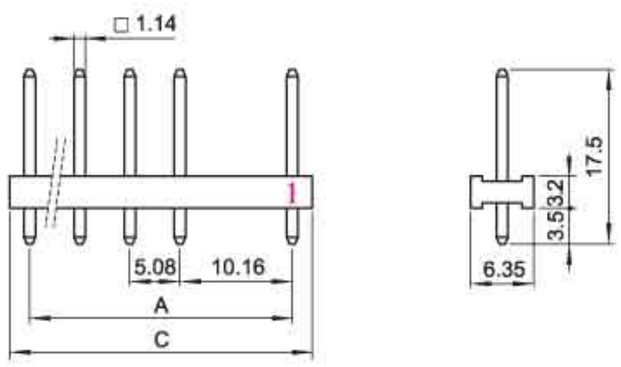

HX50808-A(5285/5198)

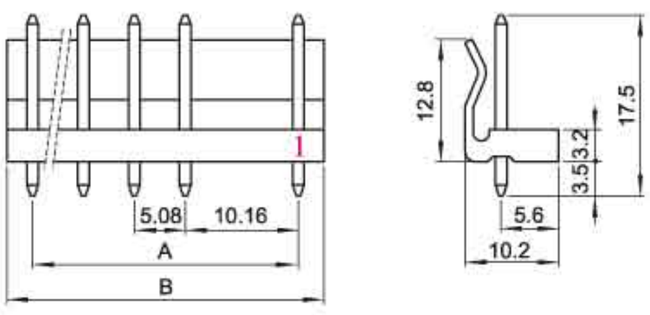

HX50808-WAP(5285/5198)

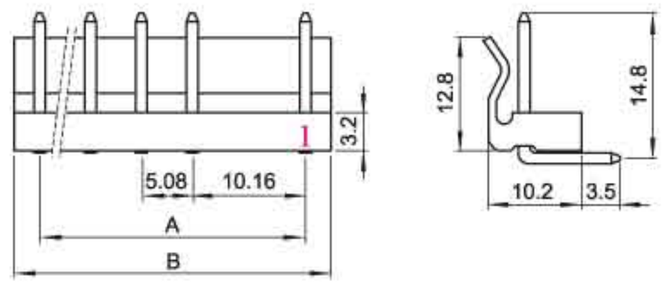

HX50808-WAG(5285/5198)

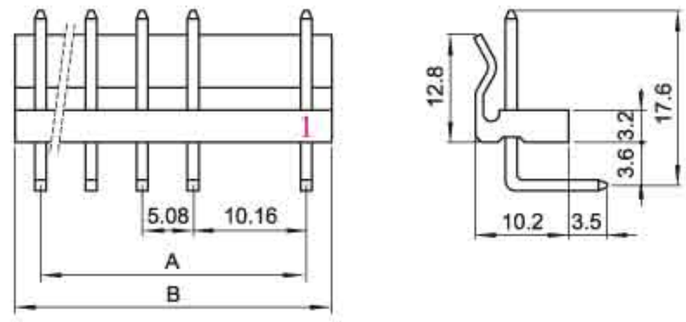

注：5198-A针座=5.08-A空第2针(如5198-3A=5.08-4A3针空2)

安装尺寸 MOUNTING MEASUREMENT

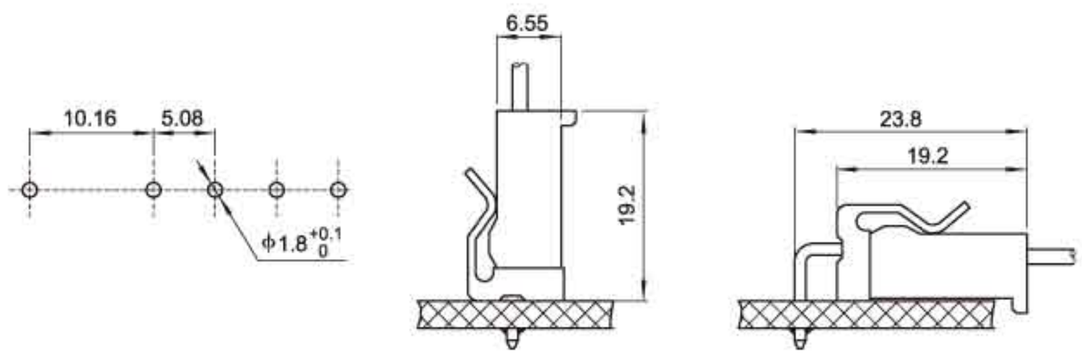

孔座 HOUSING(5198)

线数 Poles	型号 Type	尺寸Dimensions(mm) A	B
2	HX50808-2Y	10.16	15.16
3	HX50808-3Y	15.24	20.24
4	HX50808-4Y	20.32	25.32
5	HX50808-5Y	25.40	30.40
6	HX50808-6Y	30.48	35.48
7	HX50808-7Y	35.56	40.56
8	HX50808-8Y	40.64	45.64
9	HX50808-9Y	45.72	50.72

针座 WAFER(5285/5283/5198)

线数 Poles	型号 Type 直式/弯式	横条(180°)	尺寸Dimensions(mm) A	B	C
2	HX50808-2A/WA	HX50808-2NA	10.16	15.24	14.16
3	HX50808-3A/WA	HX50808-3NA	15.24	20.32	19.24
4	HX50808-4A/WA	HX50808-4NA	20.32	25.40	24.32
5	HX50808-5A/WA	HX50808-5NA	25.40	30.48	29.40
6	HX50808-6A/WA	HX50808-6NA	30.48	35.56	34.48
7	HX50808-7A/WA	HX50808-7NA	35.56	40.64	39.56
8	HX50808-8A/WA	HX50808-8NA	40.64	45.72	44.64
9	HX50808-9A/WA	HX50808-9NA	45.72	50.80	49.72

（50810/MKH/TJC52）型条形连接器

（50810/MKH/TJC52）Pressure Welding Bar Connector

间距（Pitch）：7.62-5.08...5.08mm
（□ .200"）

技术参数 SPECIFICATIONS

- 线数（Poles）：2～11
- 适用线规（Applicable wires）：AWG28#～20#
- 适应基板厚度（Applicable PC board thickness）：1.2～1.6mm
- 温度范围（Temperature range）：-25℃～85℃
- 额定电压（Voltage rating）：250V.Ac/Dc
- 额定电流（Current rating）：5A
- 接触电阻（Contact resistance）：≤0.015Ω
- 绝缘电阻（Insulation resistance）：≥1000MΩ
- 耐压（Withstand voltage）：1500V.Ac/1min
- 材料（Material）：
  - 孔座（Housing）：尼龙（PA66）UL94V-2(0)
  - 针座（Wafer）：尼龙（PA66）UL94V-2(0)
  - 端子（Terminal）：磷青铜（Phos.bronze Tin/plated）

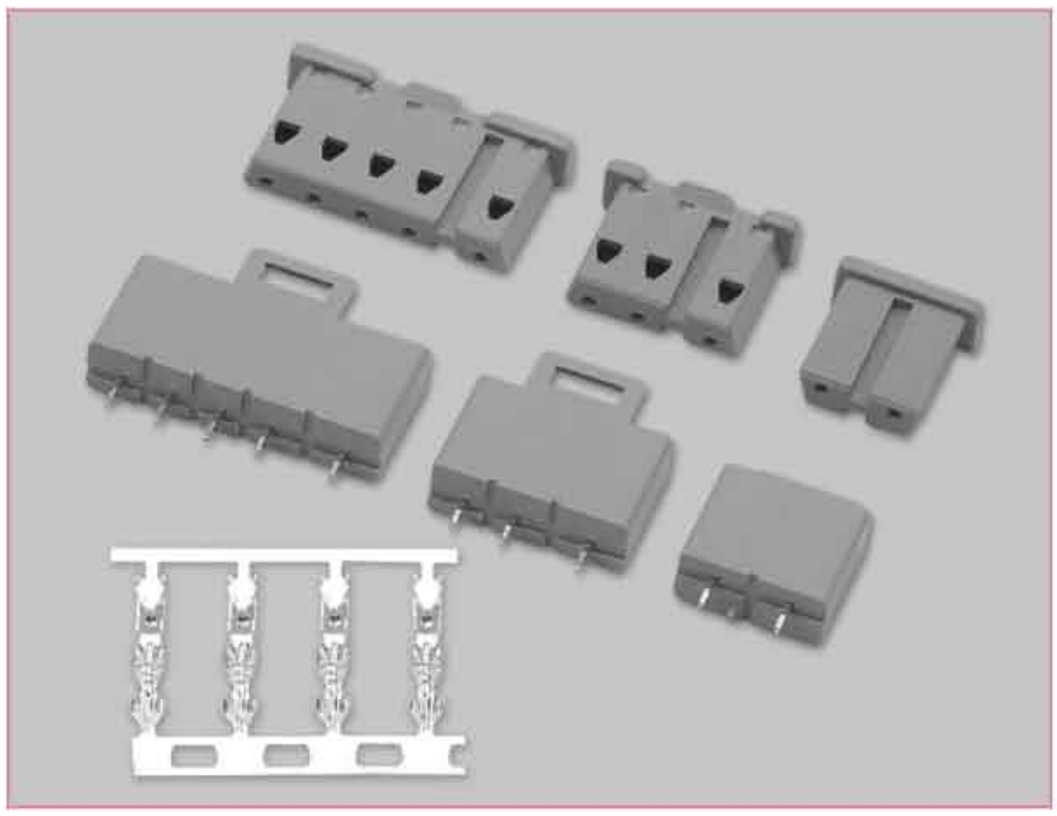

端子 TERMINAL（RFB）

型号 Type	适用线规 Applicable wires		电线外径 O.D of wire ins	数 量 Quantity
	mm²	AWG#	mm	
HX50810-01PT	0.08～0.22	28～24	1.0～1.5	6000PCS/盘
HX50810-21PT	0.2～0.5	24～20	1.4～2.0	5000PCS/盘

HX50810-PT（RFB）

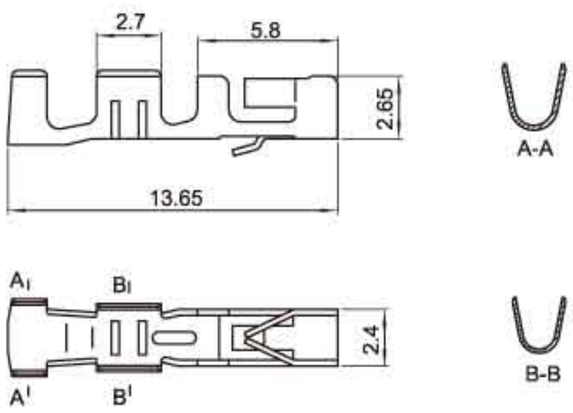

HX50810-A（MKS）

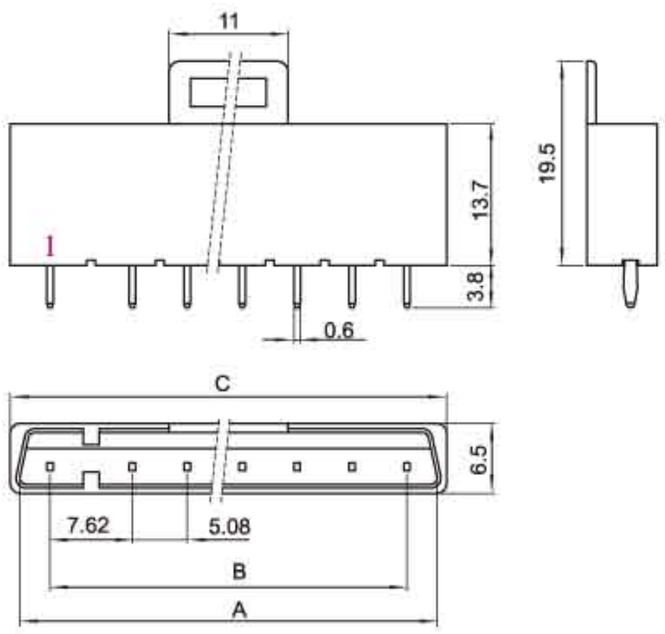

HX50810-Y（MKH）

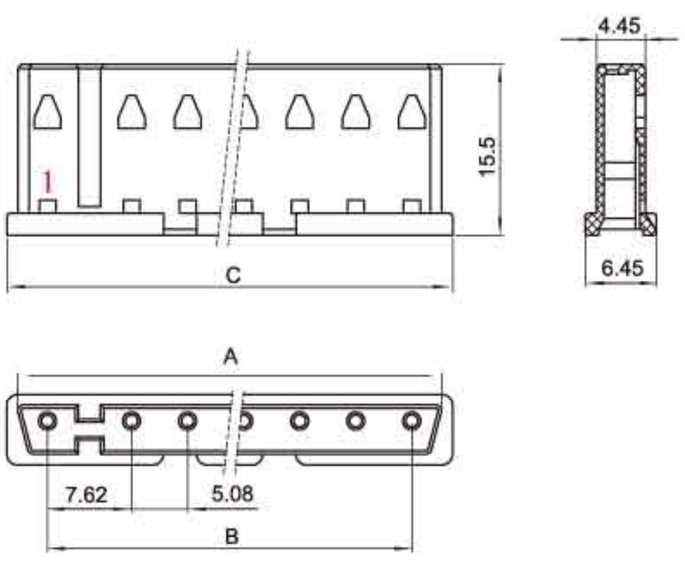

安装尺寸 MOUNTING MEASUREMENT

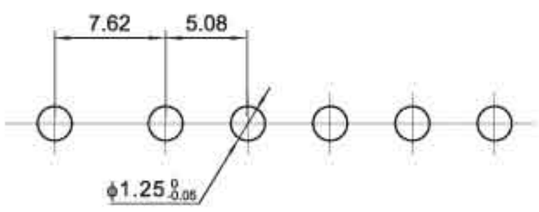

孔座 HOUSING（HX50810/MKH）

线数 Poles	型号 Type	尺寸Dimensions(mm)		
		A	B	C
2	HX50810-2Y	12.74	7.62	15.0
3	HX50810-3Y	18.08	12.7	20.08
4	HX50810-4Y	23.16	17.78	25.16
5	HX50810-5Y	28.24	22.86	30.24
6	HX50810-6Y	33.32	27.94	35.32
7	HX50810-7Y	38.40	33.02	40.40
8	HX50810-8Y	43.48	38.1	45.48
9	HX50810-9Y	48.56	43.18	50.56
10	HX50810-10Y	53.64	48.26	55.64
11	HX50810-11Y	58.72	53.34	60.72

针座 WAFER（HX50810/MKS）

线数 Poles	型号 Type	尺寸Dimensions(mm)		
		A	B	C
2	HX50810-2A	13.04	7.62	15.0
3	HX50810-3A	18.28	12.7	20.08
4	HX50810-4A	23.36	17.78	25.16
5	HX50810-5A	28.44	22.86	30.24
6	HX50810-6A	33.52	27.94	35.32
7	HX50810-7A	38.60	33.02	40.40
8	HX50810-8A	43.68	38.1	45.48
9	HX50810-9A	48.76	43.18	50.56
10	HX50810-10A	53.84	48.26	55.64
11	HX50810-11A	58.92	53.34	60.72

(5025)型条形连接器

(5025) Pressure Welding Bar Connector

间距（Pitch）：5.5mm（.217"）

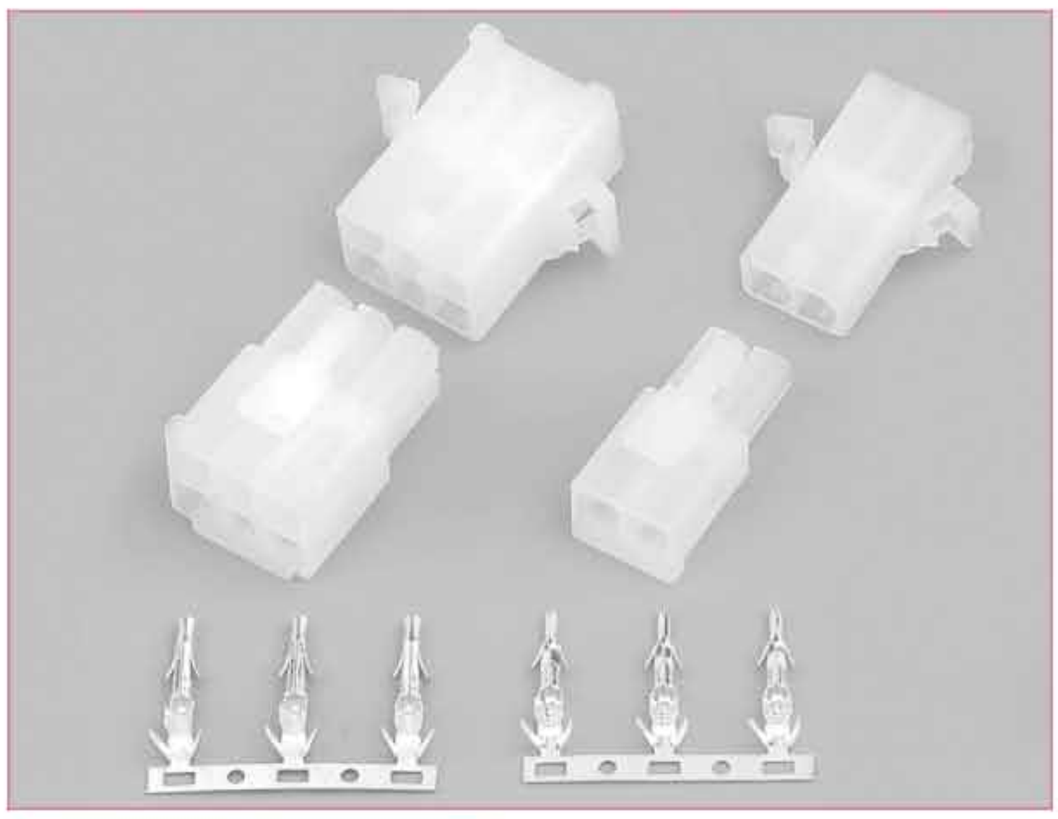

技术参数 SPECIFICATIONS

- 线数（Poles）：2、3、6、9
- 适用线规（Applicable wires）：AWG24#～18#
- 适应基板厚度（Applicable PC board thickness）：1.6mm
- 温度范围（Temperature range）：-25℃～85℃
- 额定电压（Voltage rating）：300V.Ac/Dc
- 额定电流（Current rating）：10A max
- 接触电阻（Contact resistance）：≤0.015Ω
- 绝缘电阻（Insulation resistance）：≥1000MΩ
- 耐压（Withstand voltage）：1500V.Ac/1min
- 材料（Material）：
  - 插头（Plug housing）：尼龙（PA66）UL94V-2(0)
  - 插座（Receptacle housing）：尼龙（PA66）UL94V-2(0)
  - 端子（Terminal）：磷青铜（Phos.bronze Tin/plated）

端子 TERMINAL(CL014/OTP)

型号 Type	适用线规 Applicable wires		电线外径 O.D of wire ins	数 量 Quantity
	mm^2	AWG#	mm	
HX45000-PT	0.2~0.75	24~18	1.5~3.0	3500PCS/盘
HX45001-RT	0.2~0.75	24~18	1.5~3.0	3500PCS/盘
HX45000-01PT	0.09~0.3	28~22	0.9~1.7	4000PCS/盘
HX45001-01RT	0.09~0.3	28~22	0.9~1.7	4000PCS/盘

HX45001-RT(CL014/OTP)

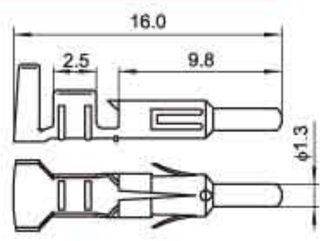

HX45000-PT(CL014/OTP)

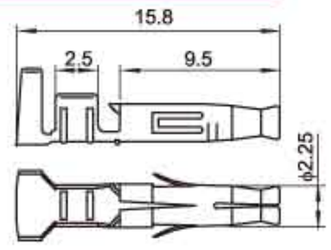

线数 (Poles)	额定电压 (Voltage rating)	额定电流 (Current rating)	插头（Plug Housing）	插座（Receptacle Housing）	安装尺寸 (Mounting Measurement)
2	300V	10A	HX55001-2R(5025) 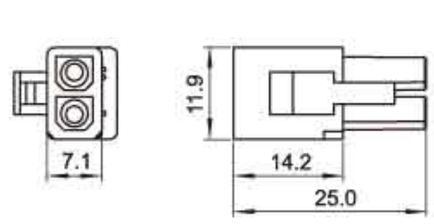	HX55000-2P(5025) 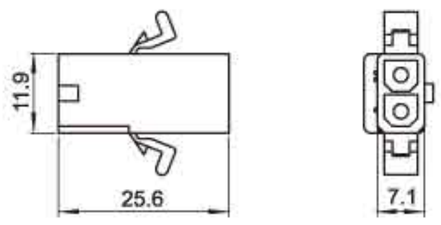	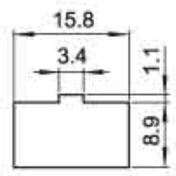
3	300V	10A	HX55001-3R(5025) 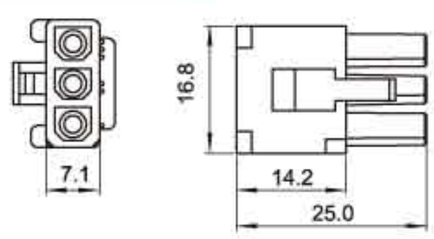	HX55000-3PF(5025) 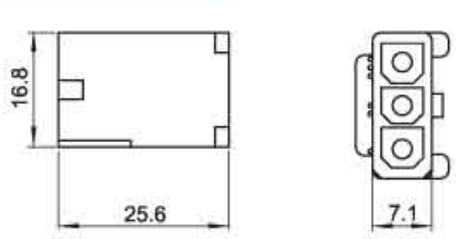	——
6	300V	8A	HX55001-6R(5025) 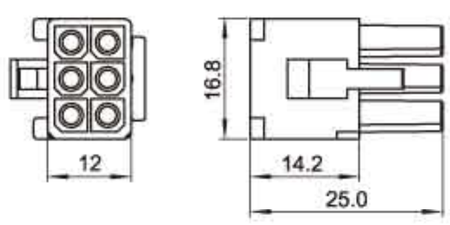	HX55000-6P(5025) 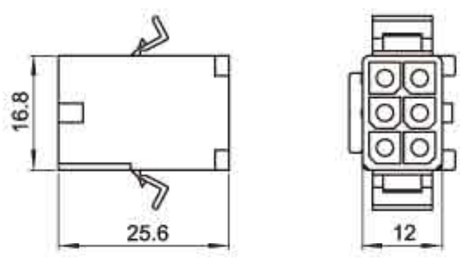	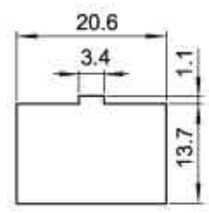
9	300V	8A	HX55001-9R(5025) 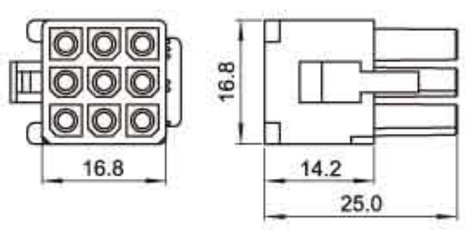	HX55000-9P(5025) 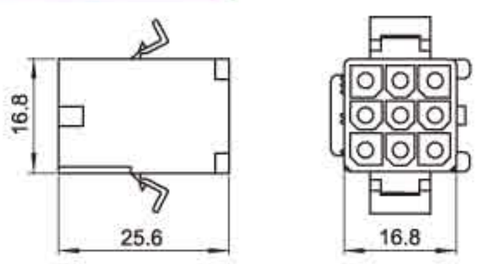	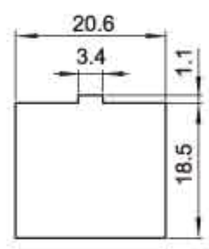

(L6.2)型条形连接器
(L6.2) Pressure Welding Bar Connector

间距（Pitch）：6.2mm（.244"）

技术参数 SPECIFICATIONS

- 线数（Poles）：1、2、3、4、6、9、12、15
- 适用线规（Applicable wires）：AWG22#～16#
- 适应基板厚度（Applicable PC board thickness）：1.2~2.0mm
- 温度范围（Temperature range）：-25℃～85℃
- 额定电压（Voltage rating）：300V.Ac/Dc
- 额定电流（Current rating）：15A max
- 接触电阻（Contact resistance）：≤0.01Ω
- 绝缘电阻（Insulation resistance）：≥1000MΩ
- 耐压（Withstand voltage）：1800V.Ac/1min
- 材料（Material）：
  - 插头（Plug housing）：尼龙（PA66）UL94V-2(0)
  - 插座（Receptacle housing）：尼龙（PA66）UL94V-2(0)
  - 端子（Terminal）：磷青铜（Phos.bronze Tin/plated）

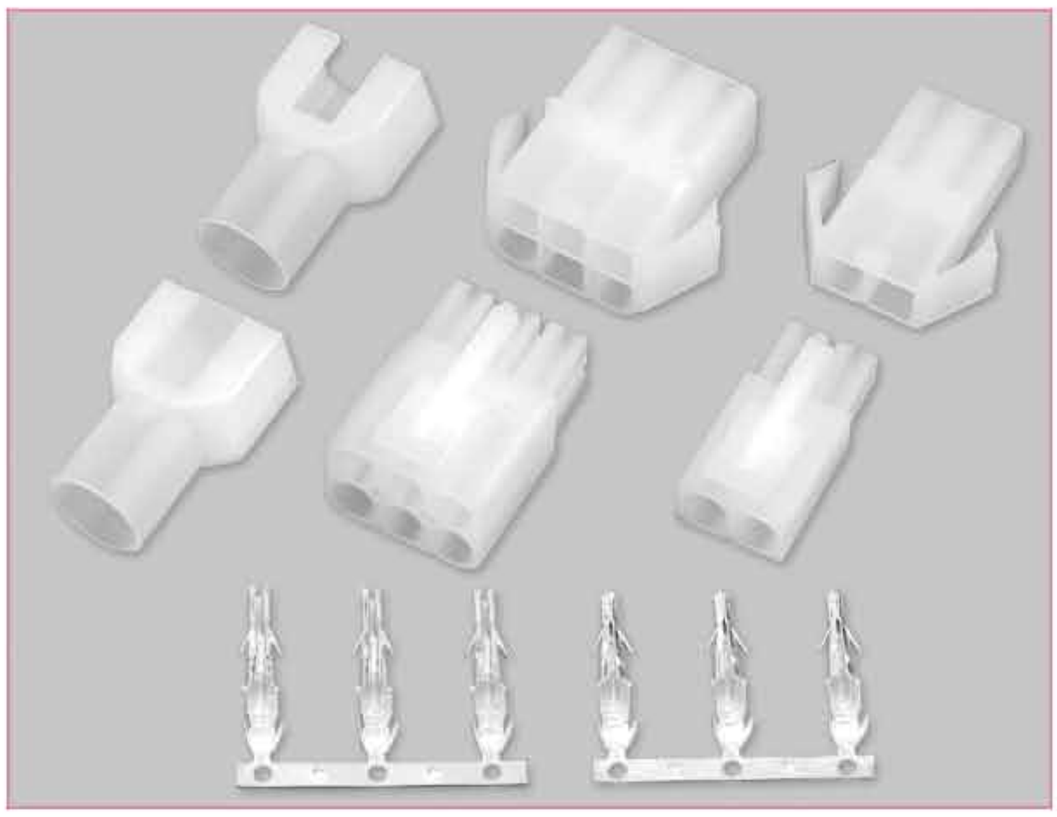

端子 TERMINAL(L6.2)

型号 Type	适用线规 Applicable wires		电线外径 O.D of wire ins	数量 Quantity
	mm²	AWG#	mm	
HX62001-PT	0.35～1.25	22～16	1.7～3.4	2500PCS/盘
HX62002-RT	0.35～1.25	22～16	1.7～3.4	2500PCS/盘

安装尺寸 MOUNTING MEASUREMENT

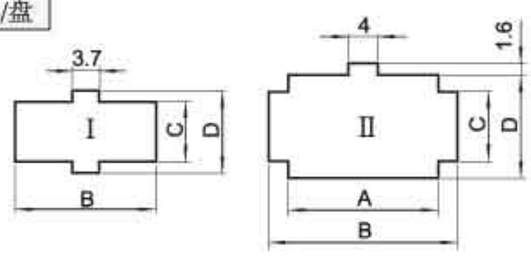

线数 Poles	型号 Type	示图 Sample	尺寸 Dimensions(mm) A	B	C	D
2	HX62002-2R	I	——	19.1	7.8	11.0
3	HX62002-3R	I	——	25.3	7.8	11.0
4(1x4)	HX62002-4R	I	——	31.5	7.8	11.0
4(2x2)	HX62002-4RN	II	13.8	19.6	9.4	14.1
4(2x2)	HX62002-4RB	II	13.8	19.1	9.4	14.1
6	HX62002-6R	II	20.0	25.3	9.4	14.1
9	HX62002-9R	II	20.0	25.3	9.4	20.3
12	HX62002-12R	II	26.2	31.5	12.8	20.3
15	HX62002-15R	II	32.4	37.7	12.8	20.3

HX62001-PT(L6.2)

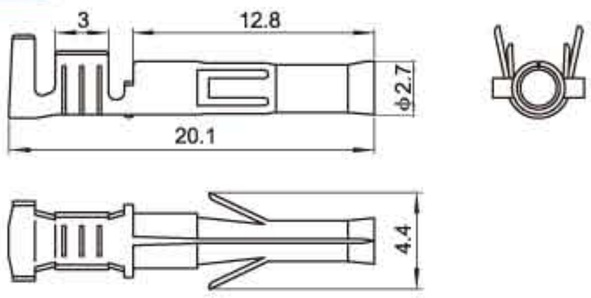

HX62002-RT(L6.2)

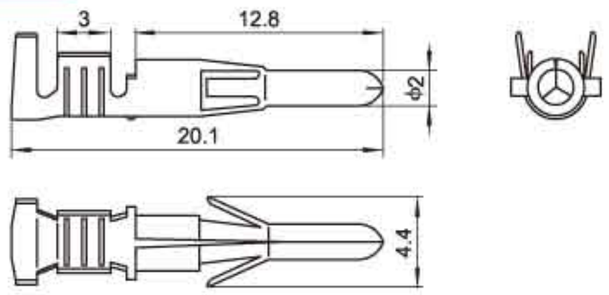

线数 (Poles)	额定电压 (Voltage rating)	额定电流 (Current rating)	插头（Plug Housing）	插座（Receptacle Housing）
1	300V	15A	HX62001-1P(L6.2) 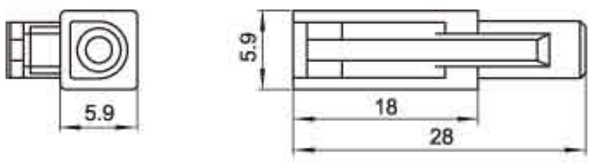	HX62002-1RF(L6.2) 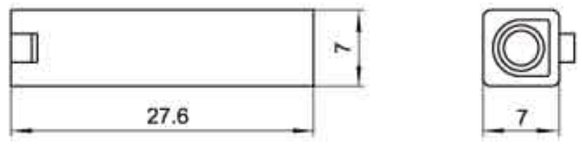
2	300V	15A	HX62001-2P(610008) 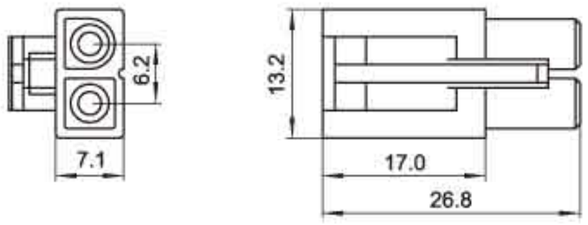	HX62002-2R(620007) 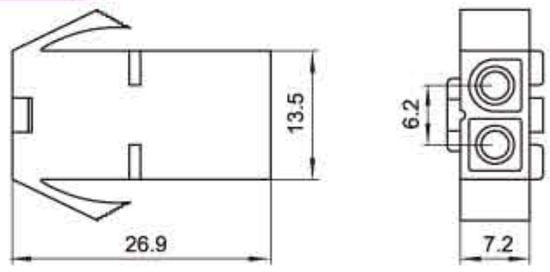
				HX62002-2RF(620006) 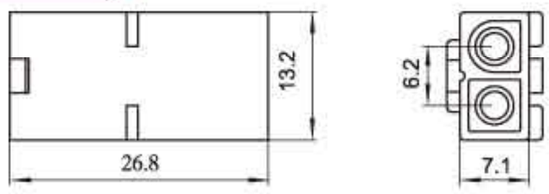
				HX62002-2RF 筋（L6.2） 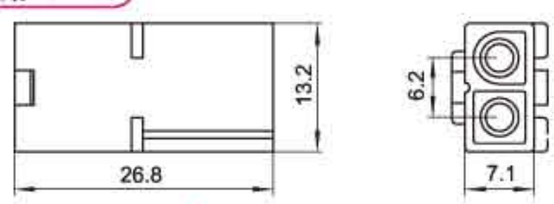

(L6.2)型条形连接器

(L6.2) Pressure Welding Bar Connector

间距（Pitch）：6.2mm（.244"）

线数 (Poles)	额定电压 (Voltage rating)	额定电流 (Current rating)	插头 (Plug Housing)	插座 (Receptacle Housing)
3	300V	14A	HX62001-3P (610010) 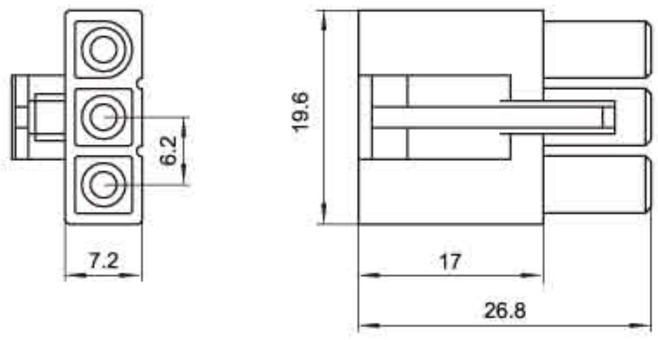 	HX62002-3R (620009) 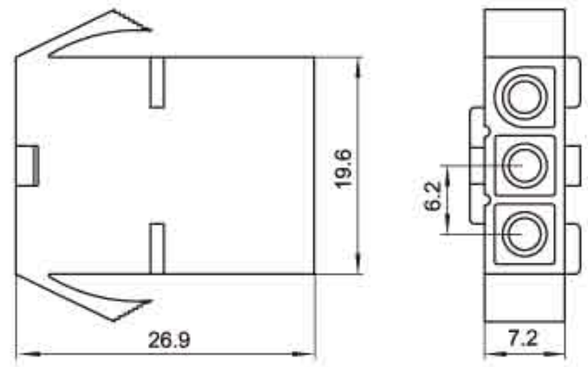 HX62002-3RF (620008) 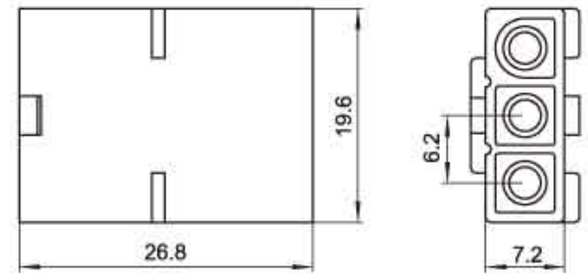
4 (1x4)	300V	13A	HX62001-4P (610012) 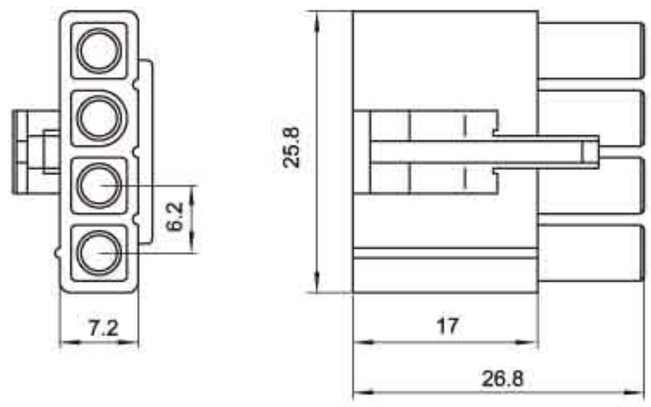 	HX62002-4R (620011) 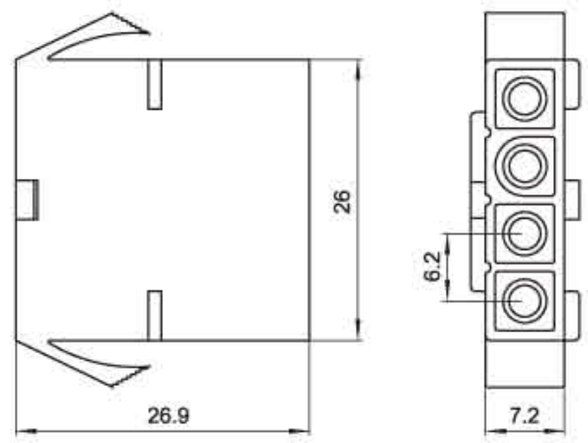
4 (2x2)	300V	13A	HX62001-4PN (610014) 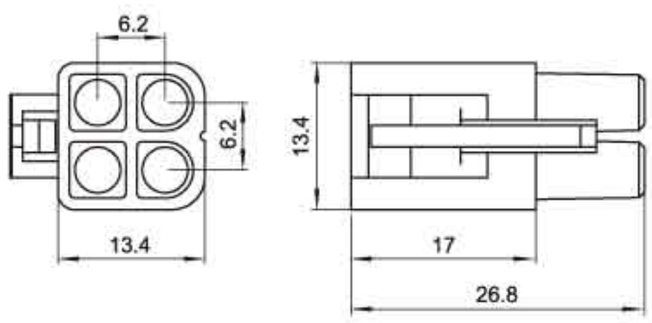 	HX62002-4RN (L6.2) 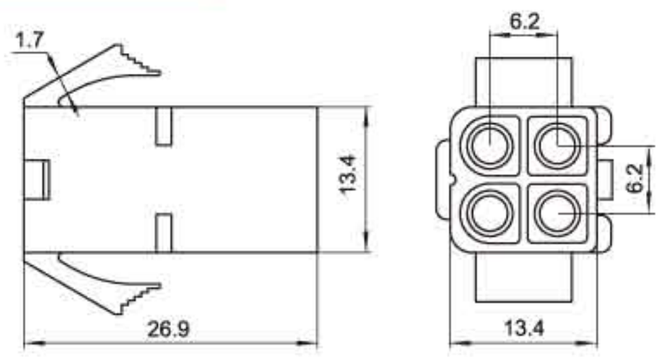 翅膀1.7mm:厚翅 HX62002-4RB (620013) 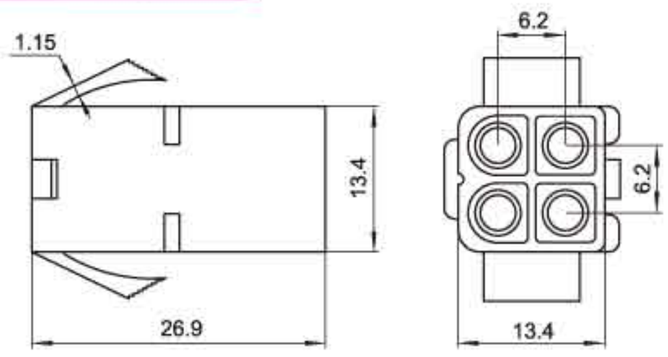 翅膀1.15mm:薄翅 HX62002-4RNF (L6.2) 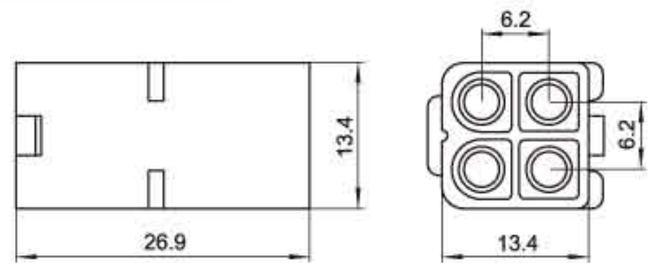

(L6.2)型条形连接器

(L6.2) Pressure Welding Bar Connector

间距（Pitch）：6.2mm（.244"）

线数 (Poles)	额定电压 (Voltage rating)	额定电流 (Current rating)	插头（Plug Housing）	插座（Receptacle Housing）
6	300V	12A	HX62001-6P (610016) 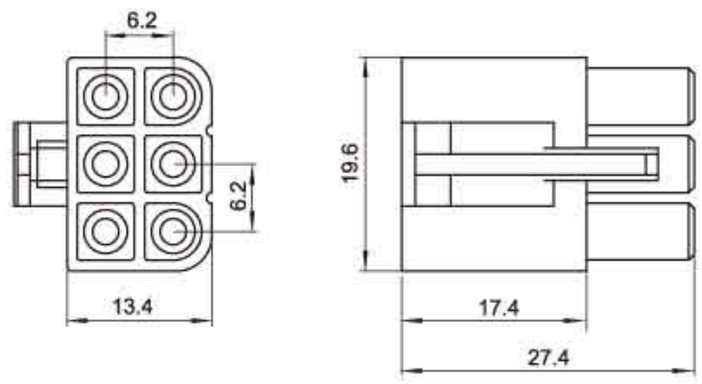 	HX62002-6R (620015) 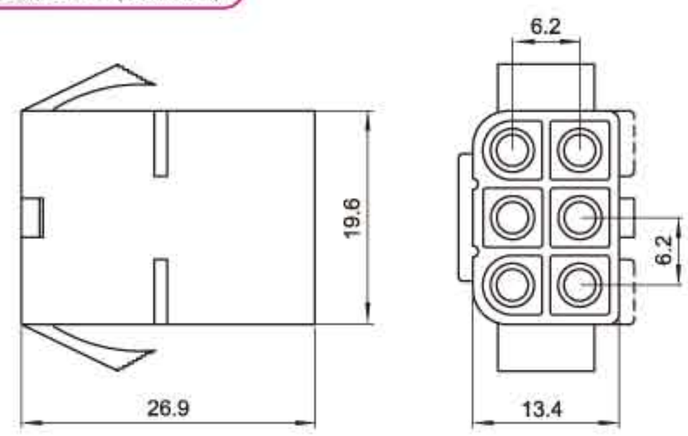
			HX62001-6PS (L6.2) 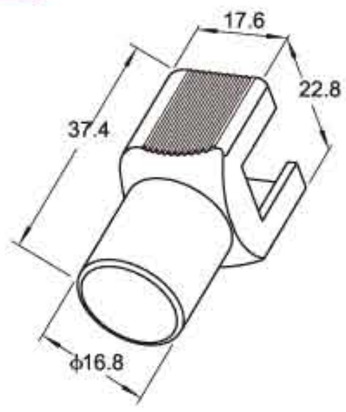 	HX62002-6RS (L6.2) 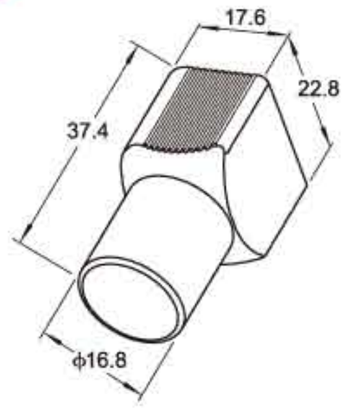
9	300V	9A	HX62001-9P (610018) 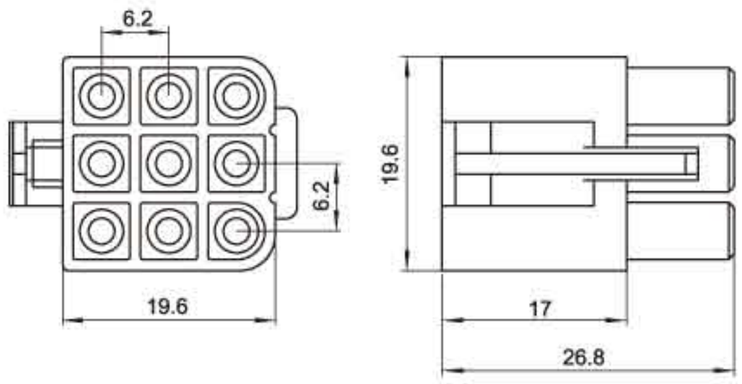 	HX62002-9R (620017) 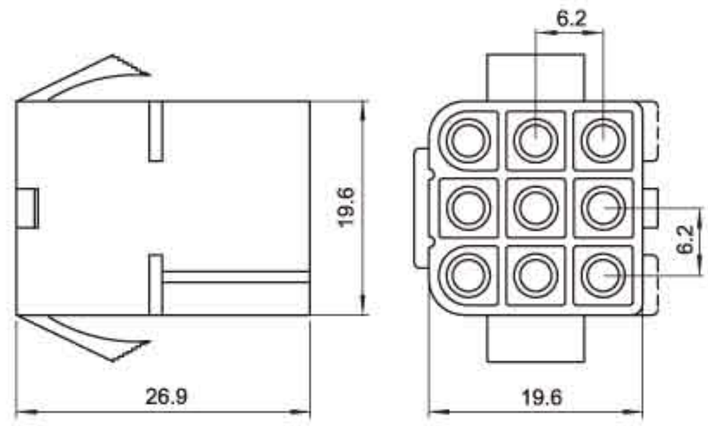
12	300V	9A	HX62001-12P (610020) 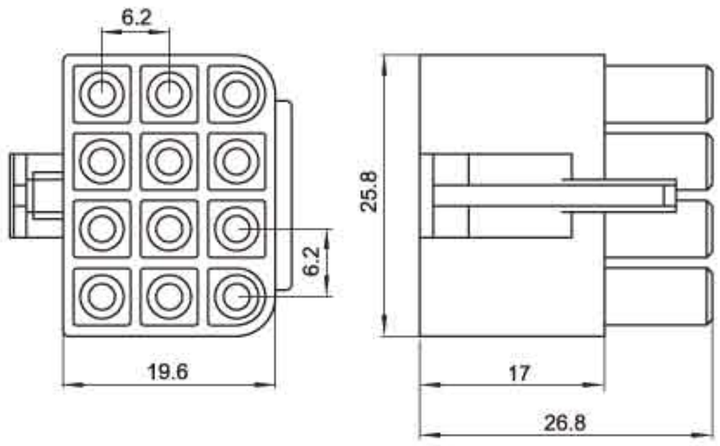 	HX62002-12R (620019) 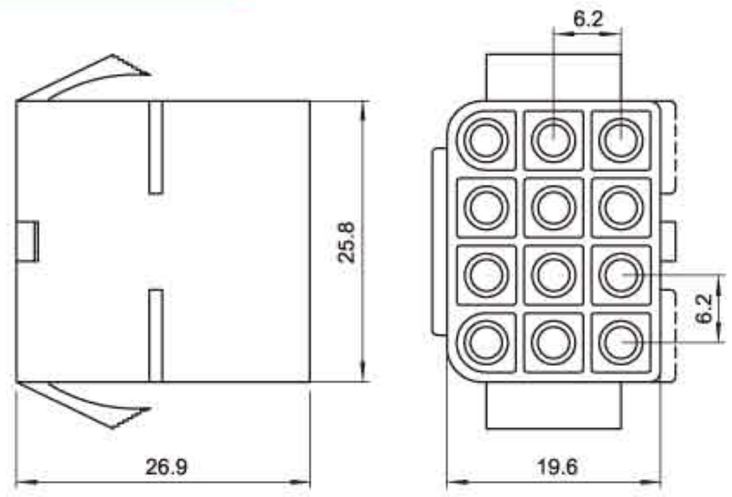
15	300V	9A	HX62001-15P (610022) 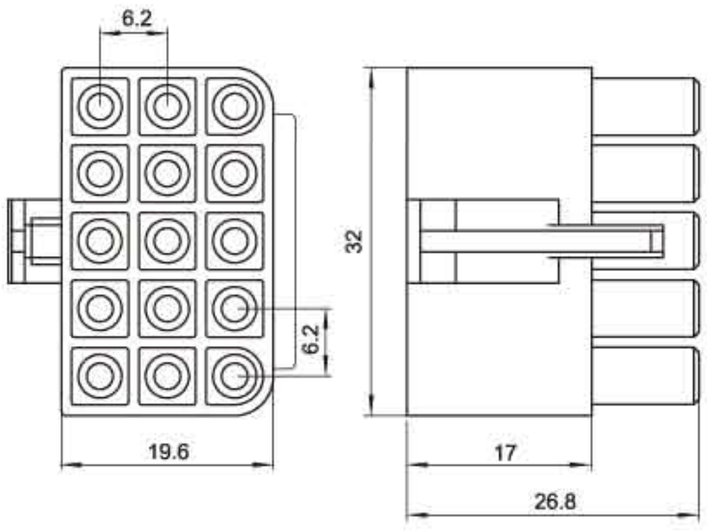 	HX62002-15R (620021) 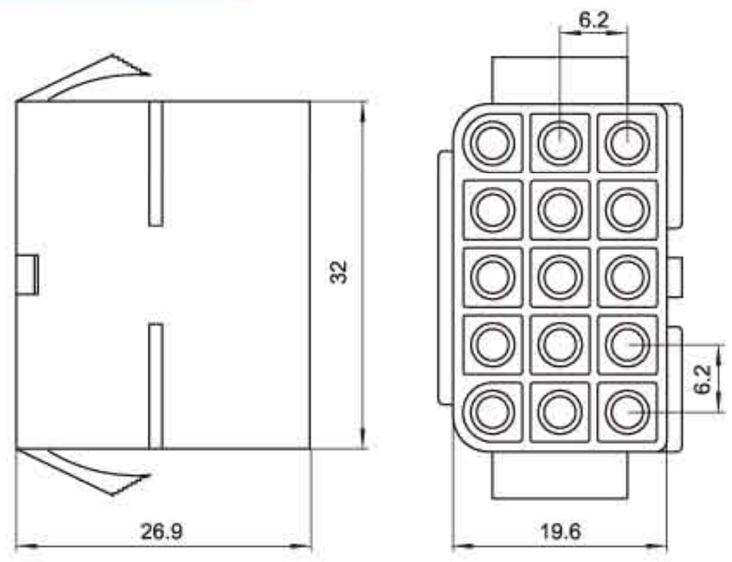

(VL)型条形连接器
(VL) Pressure Welding Bar Connector

间距（Pitch）：6.2mm（.244"）

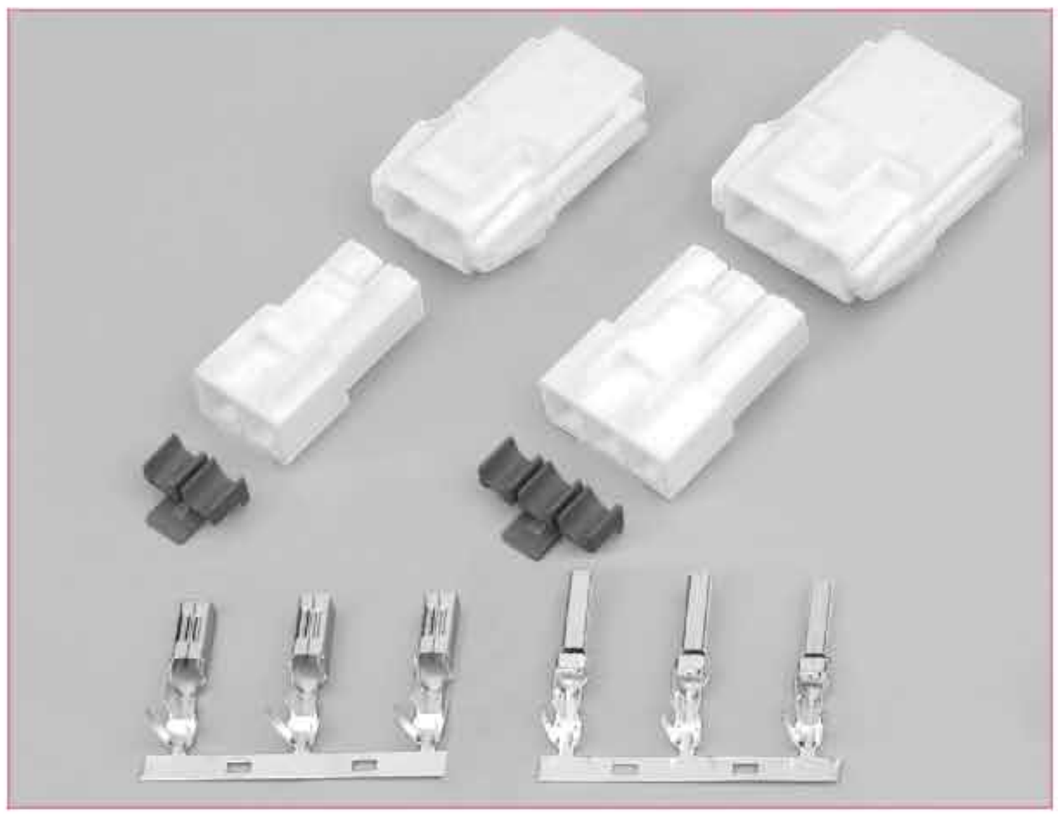

技术参数 SPECIFICATIONS

- 线数（Poles）：1、2、3、4、6
- 适用线规（Applicable wires）：AWG20#～14#
- 适应基板厚度（Applicable PC board thickness）：0.8~2.4mm
- 温度范围（Temperature range）：-25℃～90℃
- 额定电压（Voltage rating）：600V.Ac/Dc
- 额定电流（Current rating）：20A Max
- 接触电阻（Contact resistance）：≤0.01Ω
- 绝缘电阻（Insulation resistance）：≥1000MΩ
- 耐压（Withstand voltage）：2000V.Ac/1min
- 材料（Material）：
  - 插头（Plug housing）：尼龙（PA66）UL94V-0
  - 插座（Receptacle housing）：尼龙（PA66）UL94V-0
  - 插片（Retainer）：尼龙（PA66）UL94V-2(0)
  - 端子（Terminal）：磷青铜（Phos.bronze Tin/plated）

端子 TERMINAL(VL)

型号 Type		适用线规 Applicable wires		电线外径 O.D of wire ins	材料厚度 Thickness	数 量 Quantity
		mm^2	AWG#	mm		
HX62003-PT	730638-3	0.75～2.0	18～14	2.7～4.0	0.25	2000PCS/盘
HX62004-RT	740634-3	0.75～2.0	18～14	2.7～4.0	0.3	2000PCS/盘
HX62004-01RT		0.5～1.25	20～16	1.9～3.4	0.3	2500PCS/盘

安装尺寸 MOUNTING MEASUREMENT

线数 Poles	型号 Type	尺寸 Dimensions(mm)					
		A	B	C	D	E	F
2	HX62004-2R	10.0	13.9	20.5	5.5	8.7	3.0
3	HX62004-3R	10.0	20.1	26.7	5.5	8.7	3.0
4	HX62004-4R	22.4	26.3	32.9	5.5	8.7	3.0
6	HX62004-6R	10.1	20.1	26.7	6.7	15.7	3.0

HX62003-PT(VL-PT/730638-3)

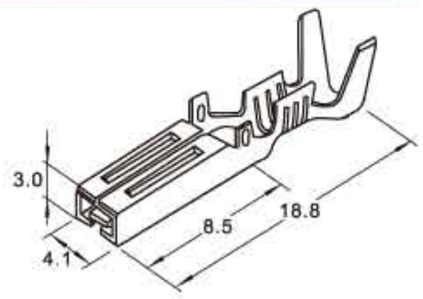

HX62004-RT(VL-PT/740634-3)

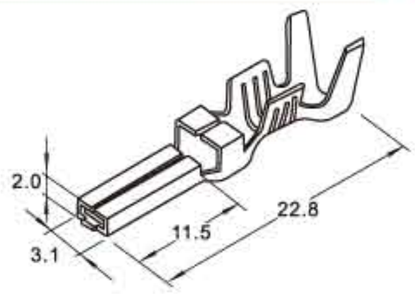

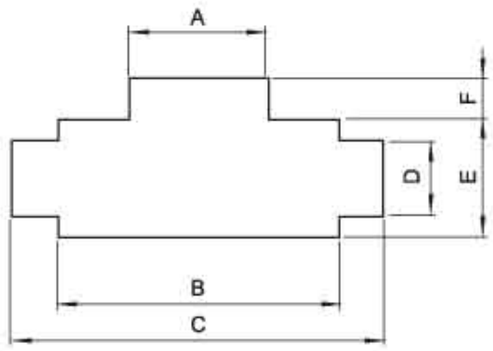

线数 (Poles)	额定电流 (Current rating)	插头（Plug Housing）	插座（Receptacle Housing）	插片（Retainer）
1	20A	HX62003-1P(610981) 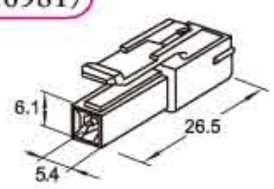	HX62004-1RF(620982) 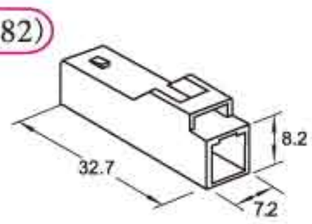	HX62003-1S(630989-2) 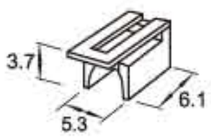
2	20A	HX62003-2P(610873) 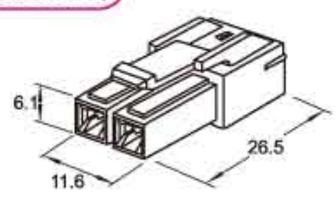	HX62004-2R(620874) 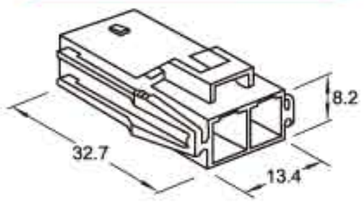 HX62004-2RF 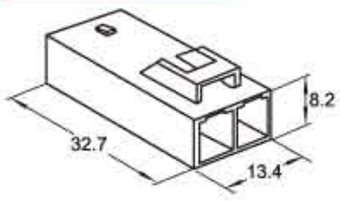	HX62003-2S(630875-2) 蓝色 HX62003-2HS(VL) 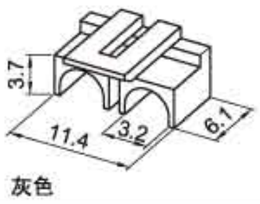 灰色
3	19A	HX62003-3P(610876) 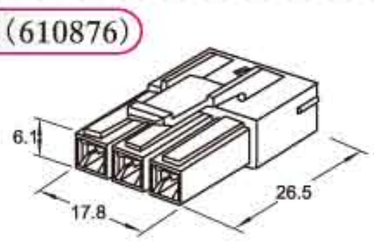	HX62004-3R(620877) 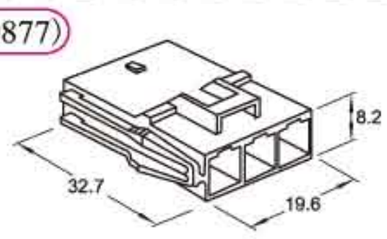	HX62003-3S(630878-2) 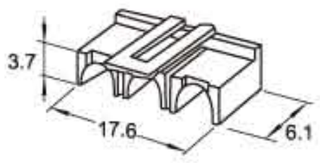
4	18A	HX62003-4P(610979) 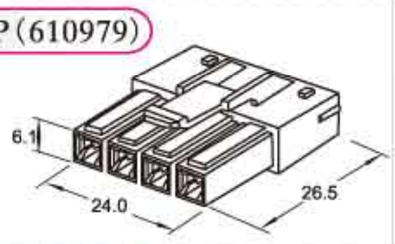	HX62004-4R(620980) 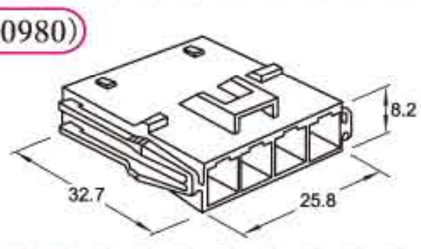	HX62003-4S(630986-2) 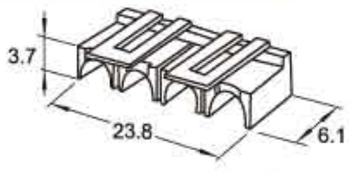
6	16A	HX62003-6P(610993) 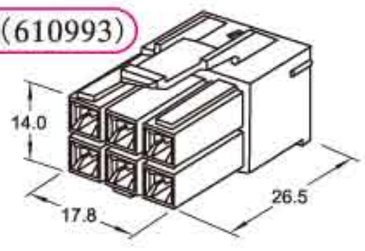	HX62004-6R(620994) 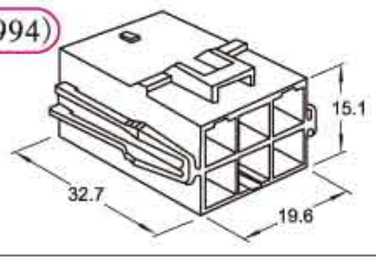	HX62003-3S(630878-2) 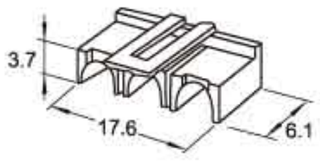

技术参数 SPECIFICATIONS

- 线数（Poles）：1、2、3、4、6、8、12
- 适用线规（Applicable wires）：AWG18# ～14#
- 适应基板厚度（Applicable PC board thickness）：0.8～2.0mm
- 温度范围（Temperature range）：-25℃～90℃
- 额定电压（Voltage rating）：600V.Ac/Dc
- 额定电流（Current rating）：20A max
- 接触电阻（Contact resistance）：≤0.01Ω
- 绝缘电阻（Insulation resistance）：≥1000MΩ
- 耐压（Withstand voltage）：2000V.Ac/1min
- 材料（Material）：
  - 插头（Plug housing）：尼龙（PA66）UL94V-0
  - 插座（Receptacle housing）：尼龙（PA66）UL94V-0
  - 插片（Retainer）：尼龙（PA66）UL94V-2(0)
  - 针座（Wafer）：尼龙（PA66）UL94V-0
  - 端子（Terminal）：磷青铜（Phos.bronze Tin/plated）

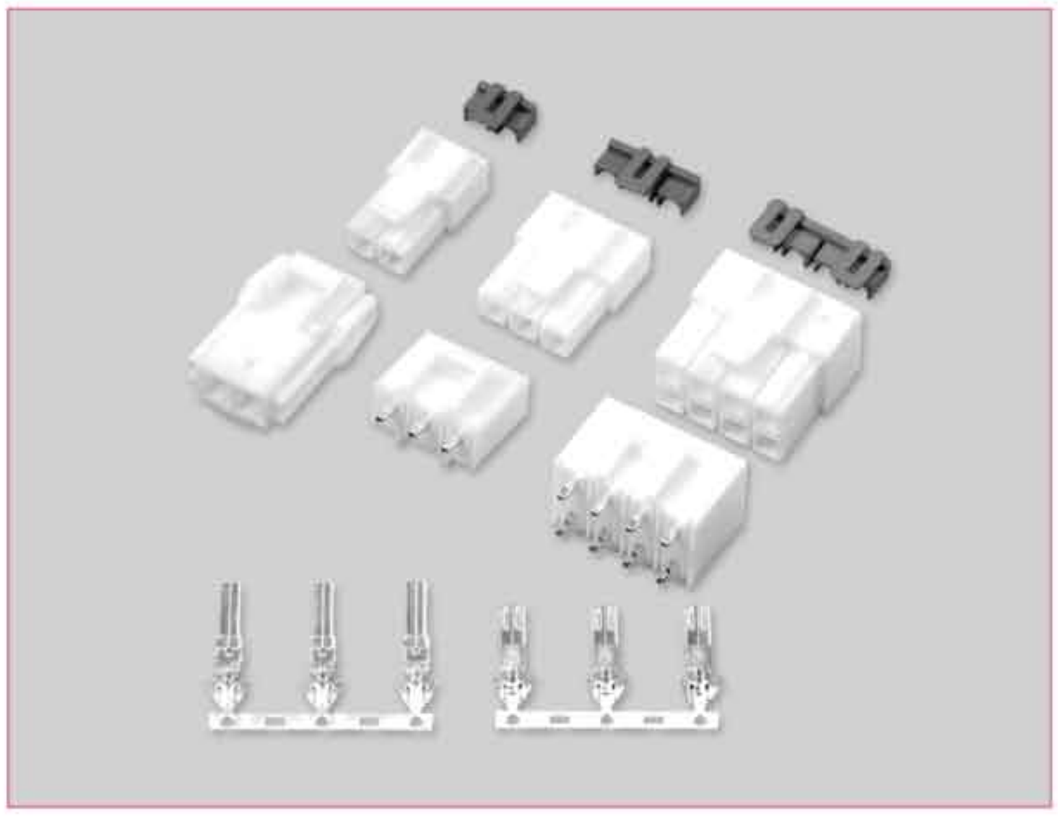

端子 TERMINAL(VLP/VLR)

型号 Type	适用线规 Applicable wires		电线外径 O.D of wire ins	材料厚度 Thickeness	数 量 Quantity
	mm²	AWG#	mm		
HX62007-PT	0.75～2.0	18～14	2.7～4.0	0.25	2000PCS/盘
HX62008-RT	0.75～2.0	18～14	2.7～4.0	0.25	2000PCS/盘

HX62007-PT（VLP-PT/SVF-61T-P2.0）

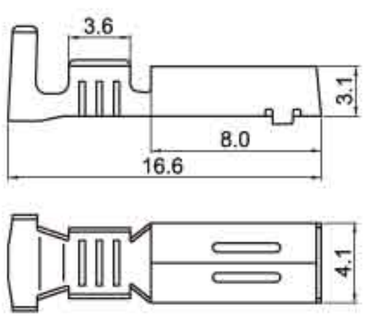

HX62008-RT（VLR-RT/SVM-61T-P2.0）

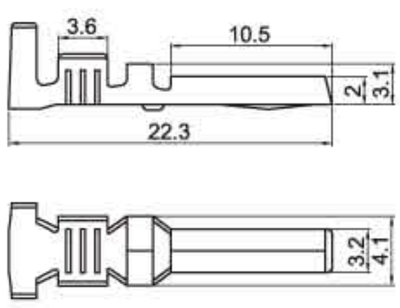

线数 (Poles)	额定电压 (Voltage rating)	额定电流 (Current rating)	插 头 (Plug Housing)	插座 / 针座 (Housing/Wafer)	插 片 (Retainer)
1	300V	20A	HX62007-1P（VLP-01V）	HX62008-1RF（VLR-01VF）	HX62007-1S（VLS-01V）

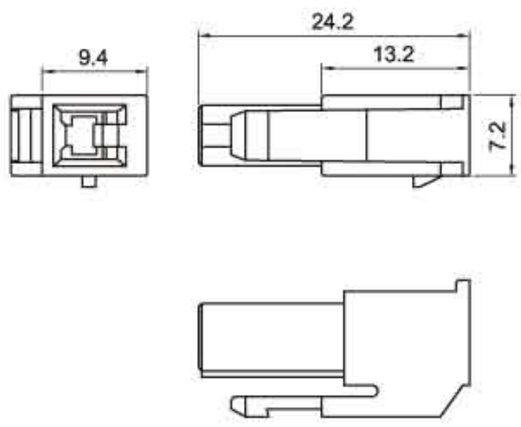

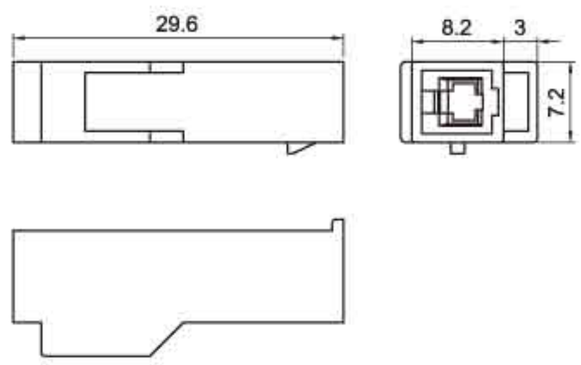

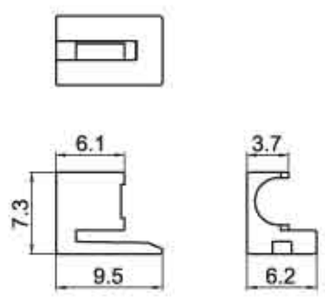

HX62008-1A(VLR-1A/B01P-VL)

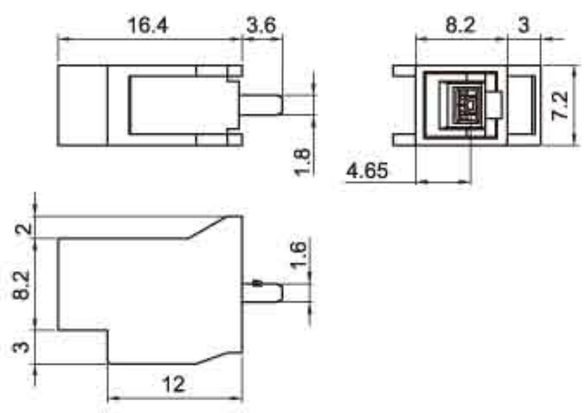

安装尺寸
MOUNTING MEASUREMENT

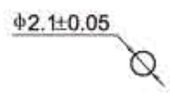

(VLP/VLR)型条形连接器

(VLP/VLR) Pressure Welding Bar Connector

间距（Pitch）：6.2/7.9mm（.244"）

线数 (Poles)	额定电压 (Voltage rating)	额定电流 (Current rating)	插头（Plug Housing）	插座/针座(Housing/Wafer)	插 片(Retainer)
2	300V	20A	HX62007-2P（VLP-02V） 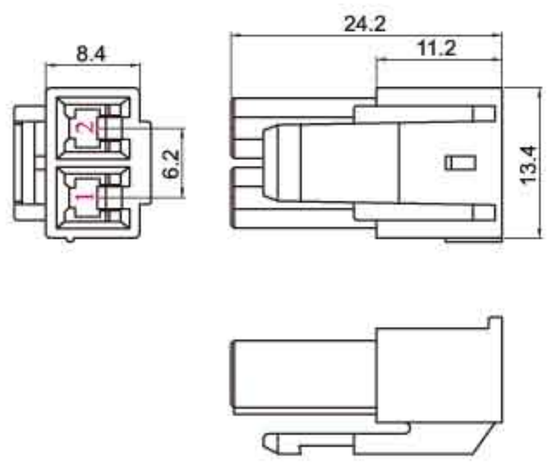	HX62008-2R（VLR-02V） 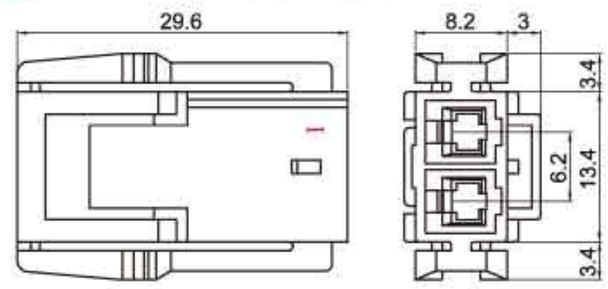 HX62008-2RF（VLR-02VF） 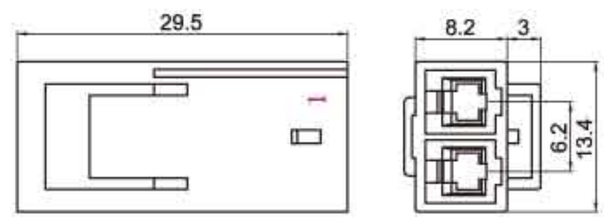 HX62008-2A(VLR-2A/B02P-VL) 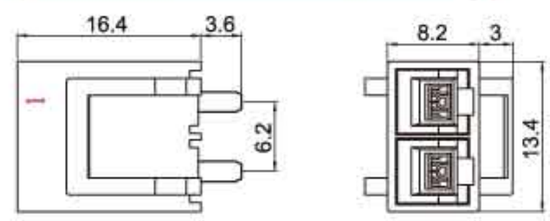	HX62003-2S（VLS-02V） 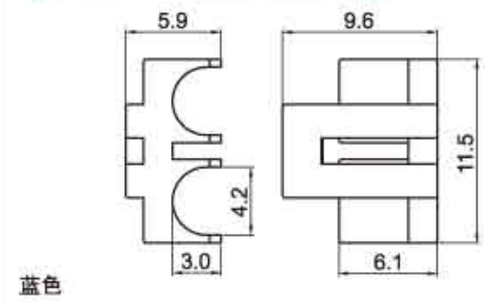 蓝色 HX62003-2HS 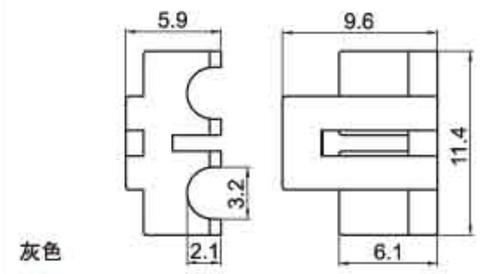 灰色 安装尺寸 MOUNTING MEASUREMENT 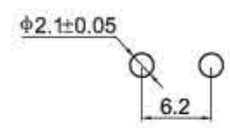
3	300V	19A	HX62007-3P（VLP-03V） 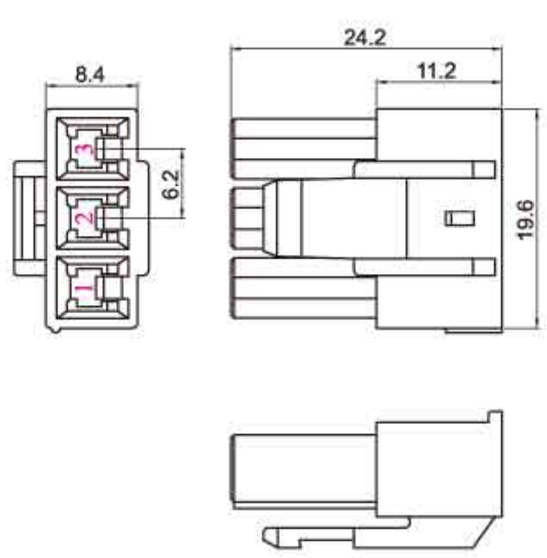	HX62008-3R（VLR-03V） 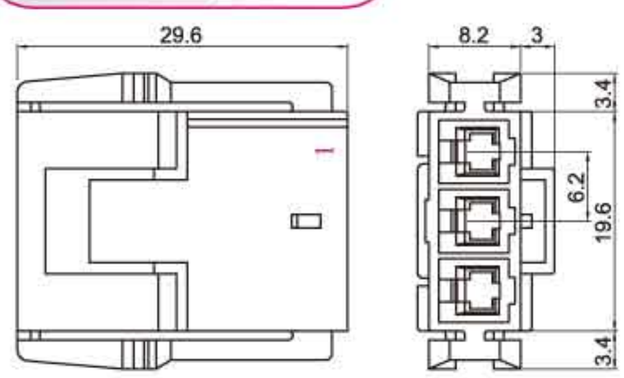 HX62008-3A(VLR-3A/B03P-VL) 	HX62003-3S（VLS-03V） 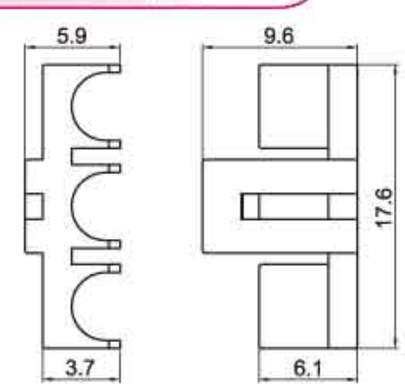 安装尺寸 MOUNTING MEASUREMENT 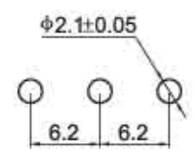
4 (1X4)	300V	18A	HX62007-4PN（VLP-04VN） 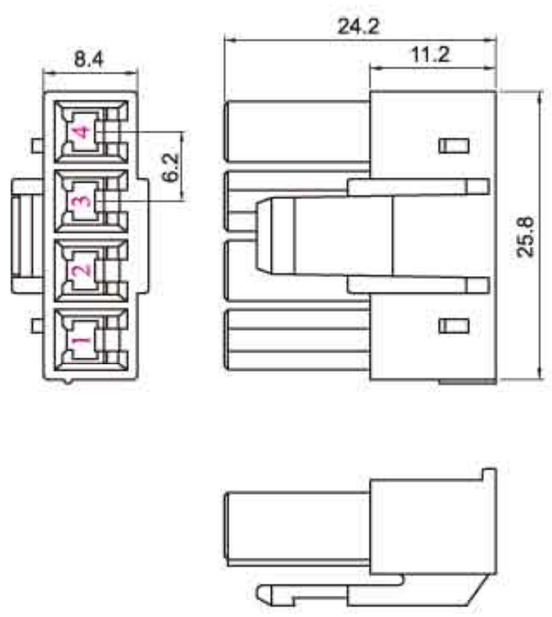	HX62008-4RN（VLR-04VN） 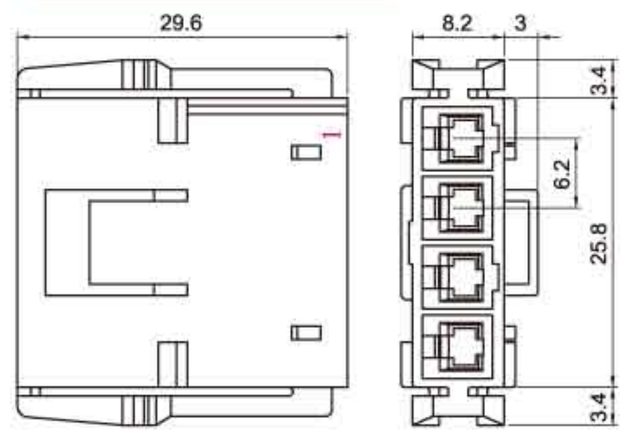 HX62008-4AN(VLR-4AN/B04P-VL-VN) 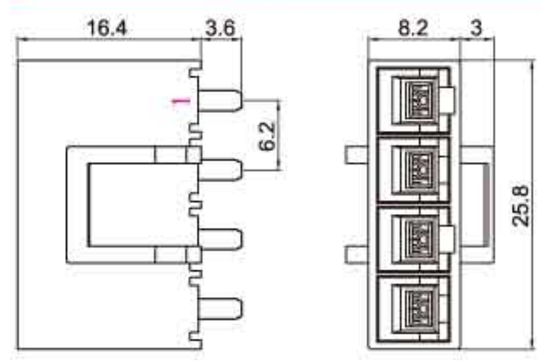	HX62003-4S（VL-4S） 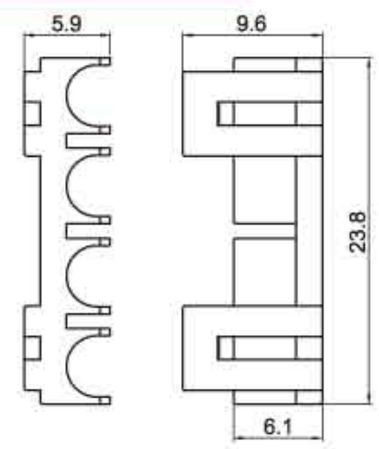 安装尺寸 MOUNTING MEASUREMENT 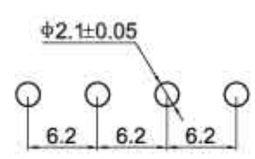

(VLP/VLR)型条形连接器

(VLP/VLR) Pressure Welding Bar Connector

间距（Pitch）：6.2/7.9mm（.244"）

线数 (Poles)	额定电压 (Voltage rating)	额定电流 (Current rating)	插头（Plug Housing）	插座/针座(Housing/Wafer)	插 片(Retainer)
4 (2X2)	300V	16A	HX62007-4P（VLP-04V） 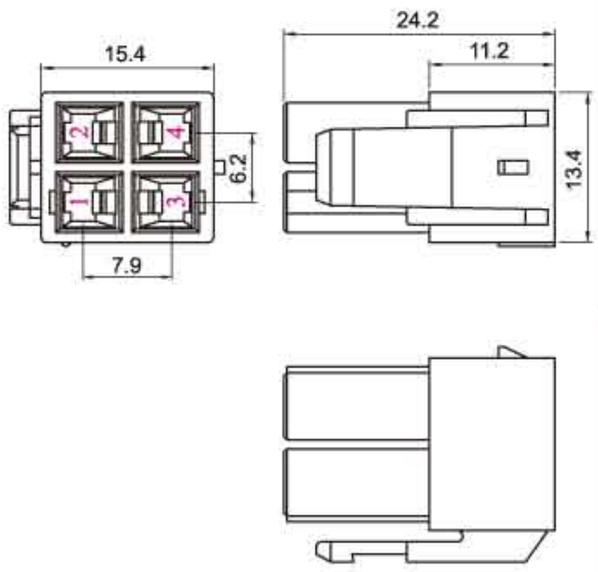	HX62008-4R（VLR-04V） HX62008-4A(VLR-4A/B04P-VL) 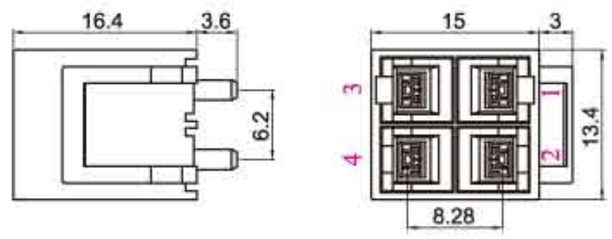	HX62003-2S（VLS-02V） 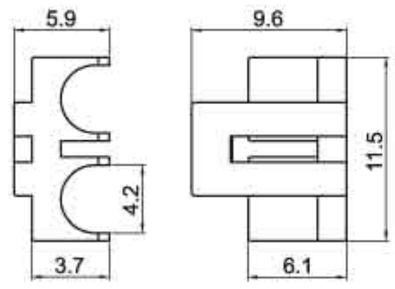 安装尺寸 MOUNTING MEASUREMENT 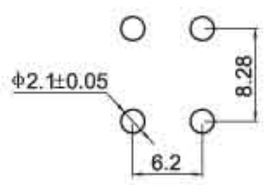
6	300V	16A	HX62007-6P（VLP-06V） 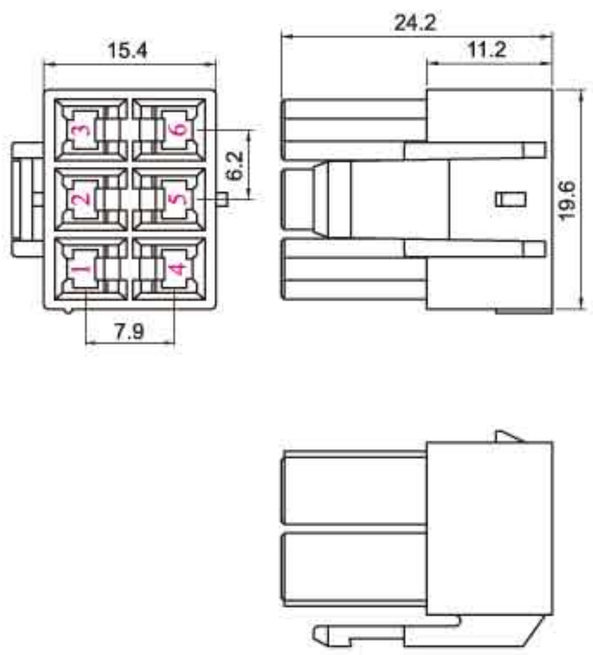	HX62008-6R（VLR-06V） 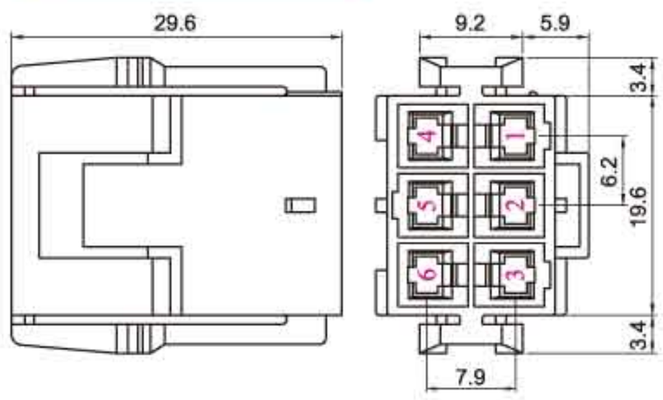 HX62008-6A(VLR-6A/B06P-VL) 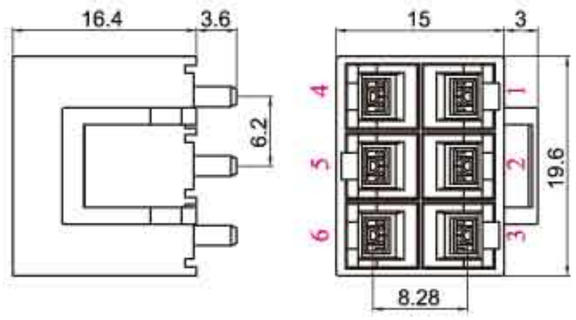	HX62003-3S（VLS-03V） 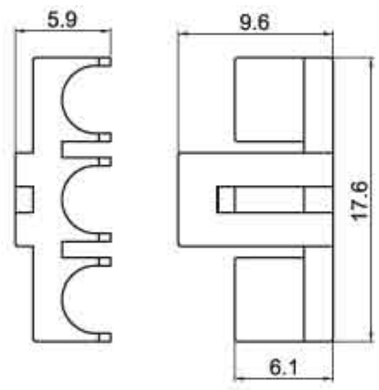 安装尺寸 MOUNTING MEASUREMENT 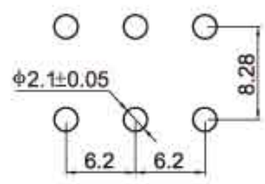
8	300V	15A	HX62007-8P（VLP-08V） 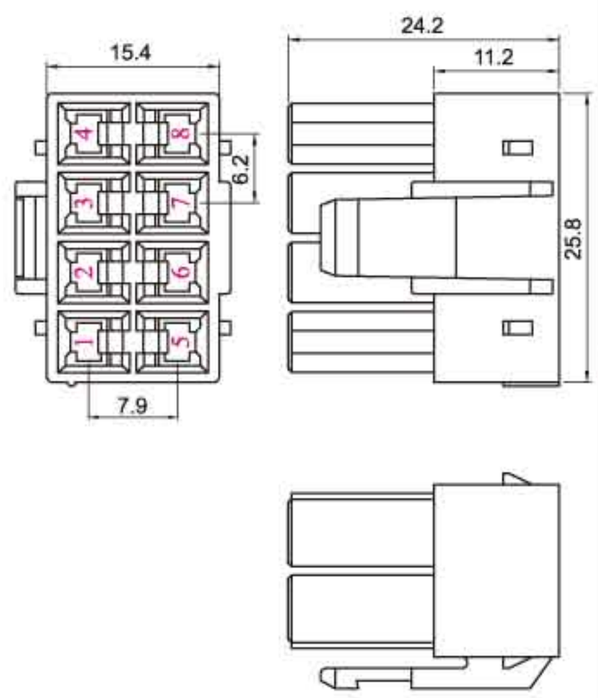	HX62008-8R（VLR-08V） 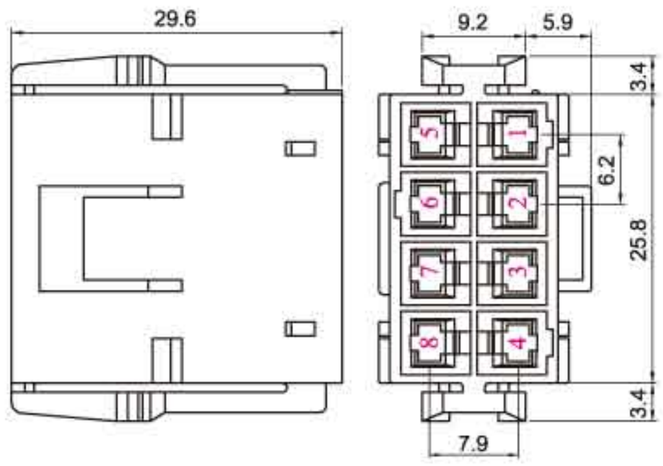 HX62008-8A(VLR-8A/B08P-VL) 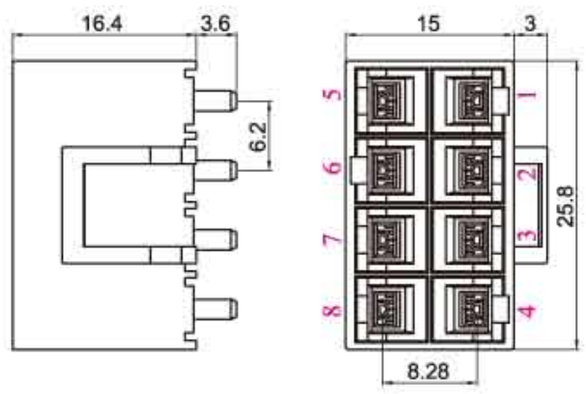	HX62003-4S（VLS-04V） 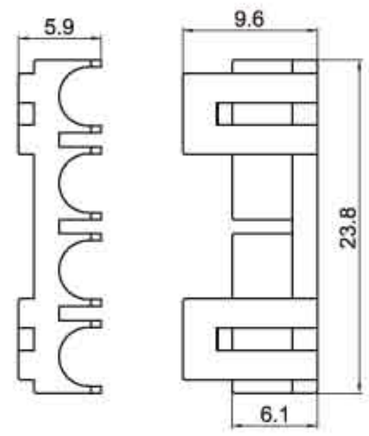 安装尺寸 MOUNTING MEASUREMENT 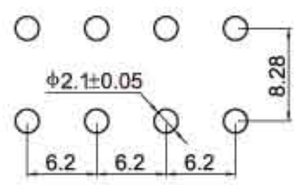

(VLP/VLR)型条形连接器
(VLP/VLR) Pressure Welding Bar Connector

间距（Pitch）：6.2/7.9mm（.244"）

线数 (Poles)	额定电压 (Voltage rating)	额定电流 (Current rating)	插头（Plug Housing）	插座/针座(Housing/Wafer)	插片(Retainer)
12	300V	15A	HX62007-12P(VLP-12V)	HX62008-12R(VLR-12V)	HX62007-6S(VLS-6V)

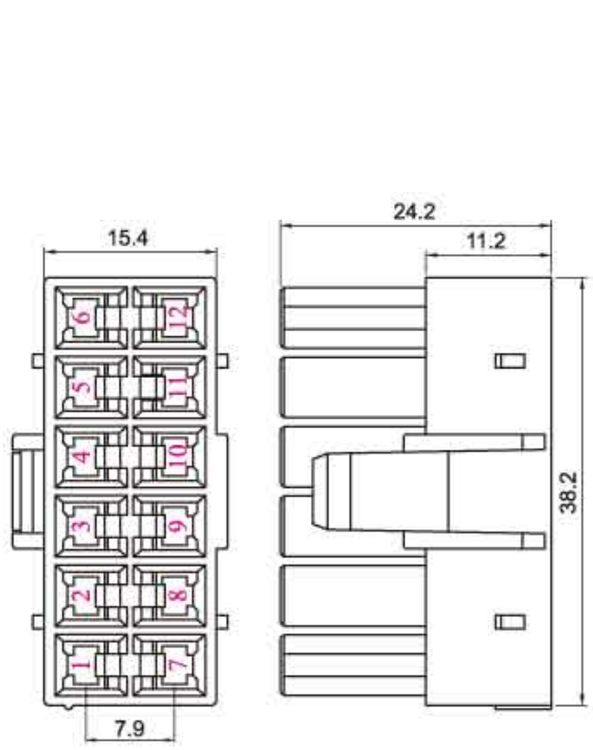

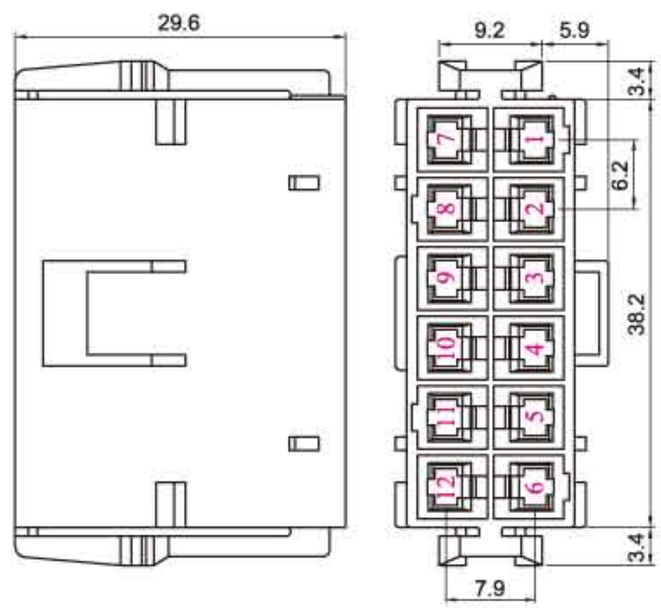

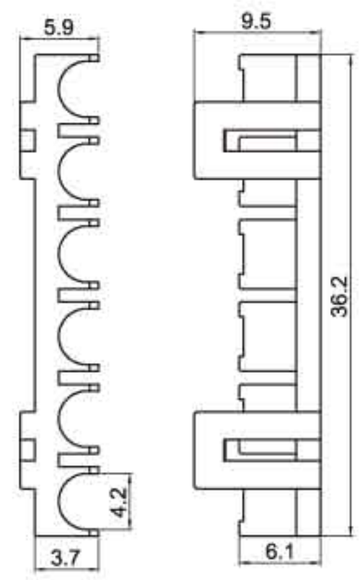

HX62008-12A(VLR-12A/B12P-VL)

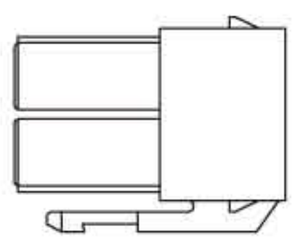

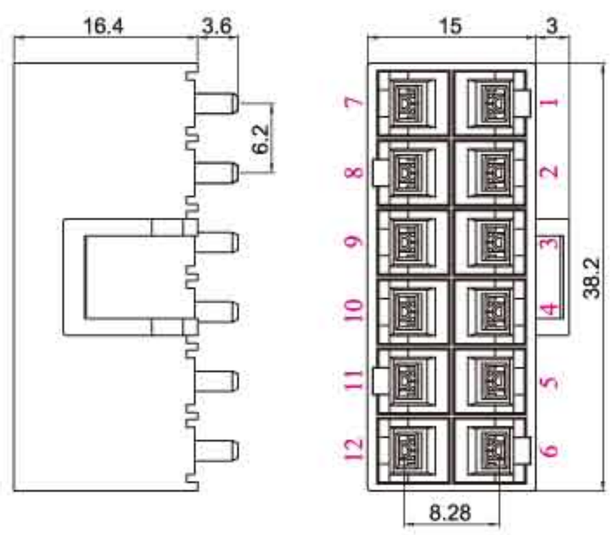

安装尺寸
MOUNTING MEASUREMENT

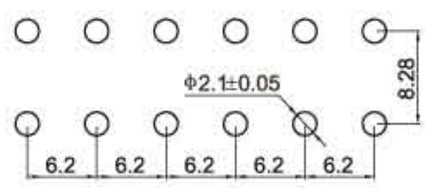

安装尺寸 MOUNTING MEASUREMENT

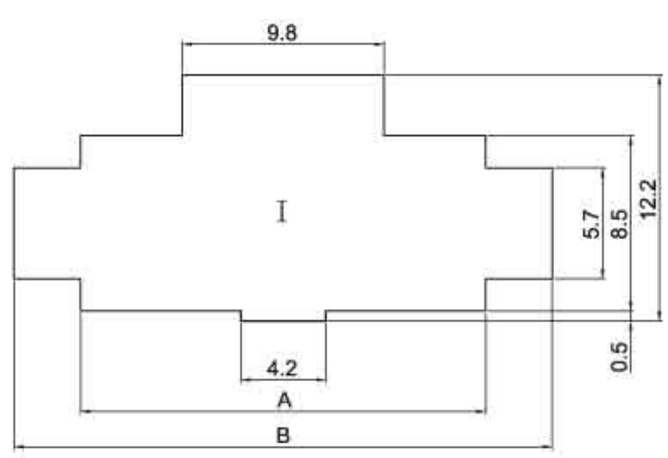

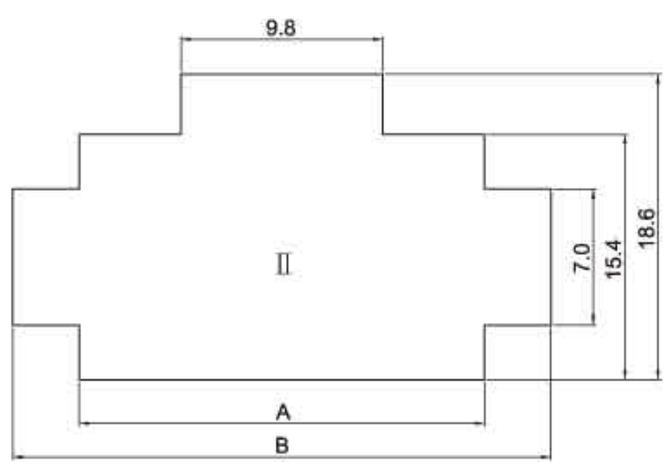

插座 RECEPTACLE HOUSING(HX62008-2~12R)

线数 Poles	型号 Type	尺寸 Dimensions (mm)		示图 Sample
		A	B	
2	HX62008-2R	13.8	20.6	I
3	HX62008-3R	20.0	26.8	I
1×4	HX62008-4RN	26.2	33.0	I
2×2	HX62008-4R	13.8	20.6	II
6	HX62008-6R	20.0	26.8	II
8	HX62008-8R	26.2	33.0	II
12	HX62008-12R	38.9	45.4	II

(3191)型条形连接器
(3191) Pressure Welding Bar Connector

间距（Pitch）：6.7mm（ϕ.093"）

技术参数 SPECIFICATIONS

- 线数（Poles）：1、2、3、4、6、9、12、15
- 适用线规（Applicable wires）：AWG20#～14#
- 适应基板厚度（Applicable PC board thickness）：1.6mm
- 温度范围（Temperature range）：-25℃～85℃
- 额定电压（Voltage rating）：300V.Ac/Dc
- 额定电流（Current rating）：12～8A
- 接触电阻（Contact resistance）：≤0.01Ω
- 绝缘电阻（Insulation resistance）：≥1000MΩ
- 耐压（Withstand voltage）：2000V.Ac/1min
- 材料（Material）：
  - 插头（Plug housing）：尼龙（PA66）UL94V-2(0)
  - 插座（Receptacle housing）：尼龙（PA66）UL94V-2(0)
  - 端子（Terminal）：磷青铜（Phos.bronze Tin/plated）

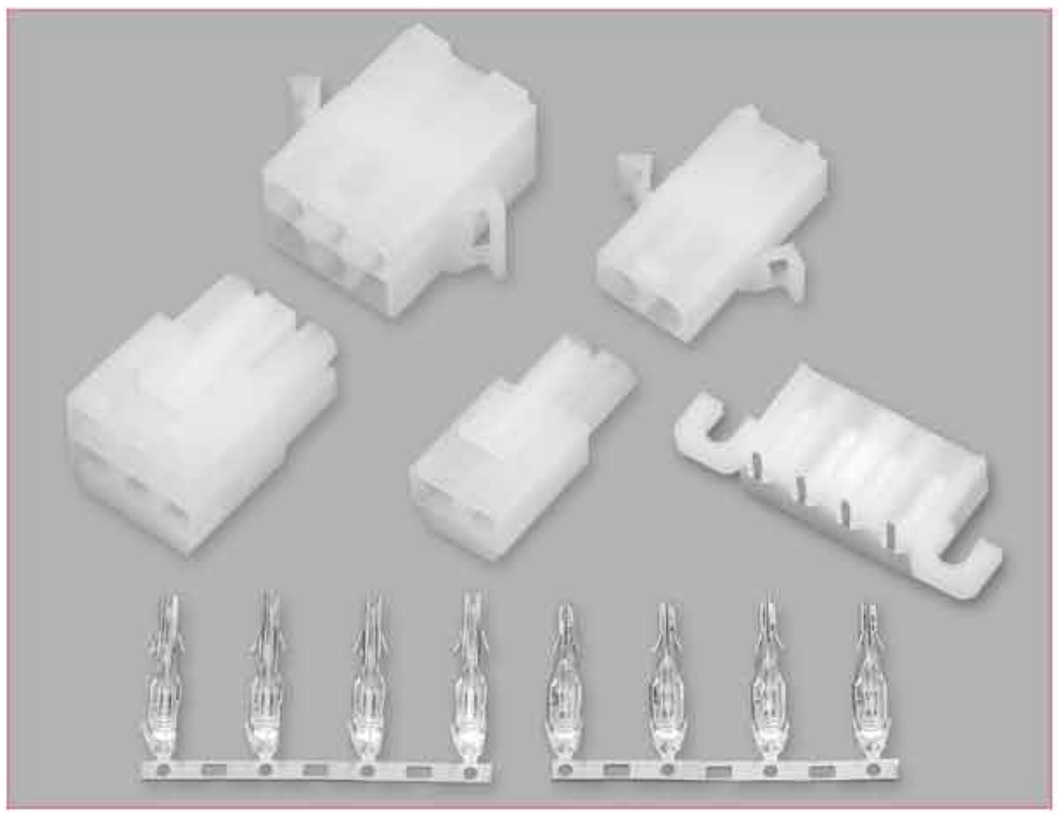

端子 TERMINAL(3191)

型号 Type	适用线规 Applicable wires		电线外径 O.D of wire ins	数量 Quantity
	mm²	AWG#	mm	
HX67000-PT	0.5～2.0	20～14	1.9～3.4	2500PCS/盘
HX67001-RT	0.5～2.0	20～14	1.9～3.4	2500PCS/盘
HX67000-PTA(轻插)	0.5～2.0	20～14	1.9～3.4	2500PCS/盘

安装尺寸 MOUNTING MEASUREMENT

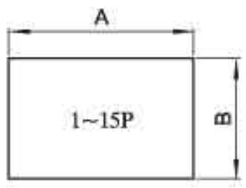

线数 Poles	型号 Type	尺寸 Dimensions(mm) A	B
1	HX67000-1P	13.6	9.8
2	HX67000-2P	20.3	10.0
3	HX67000-3P	26.7	10.0
4	HX67000-4P	33.5	10.0
6	HX67000-6P	27.4	16.7
9	HX67000-9P	27.4	23.7
12	HX67000-12P	34.1	23.7
15	HX67000-15P	40.6	23.7

HX67000-PT (3191)

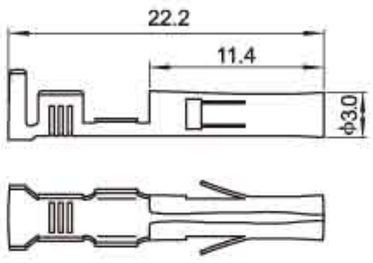

HX67001-RT (3191)

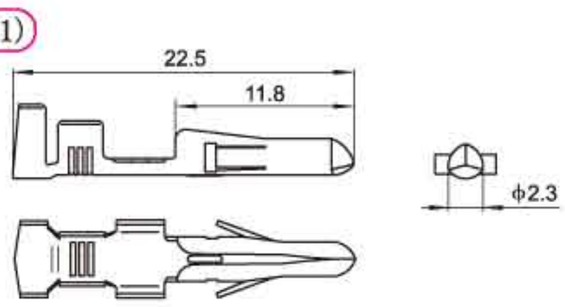

线数 (Poles)	额定电压 (Voltage rating)	额定电流 (Current rating)	插头（Plug Housing）	插座（Receptacle Housing）
1	300V	12A	HX67001-1R (3191) 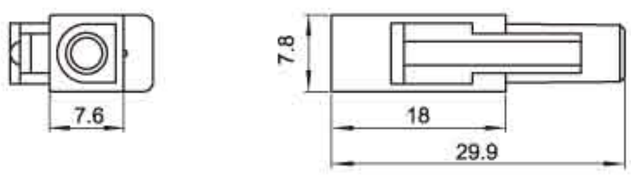	HX67000-1P (3191) 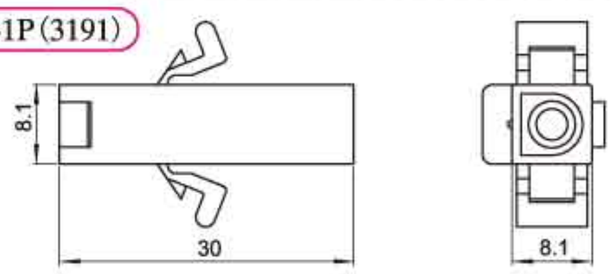 HX67000-1PF (3191)
2	300V	12A	HX67001-2R (3191) 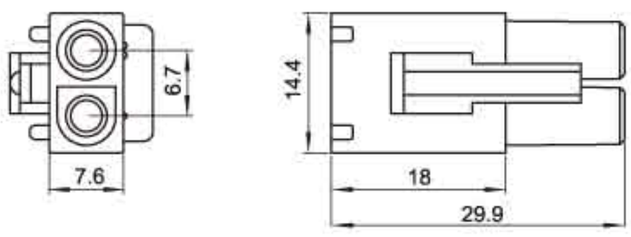	HX67000-2P (3191) 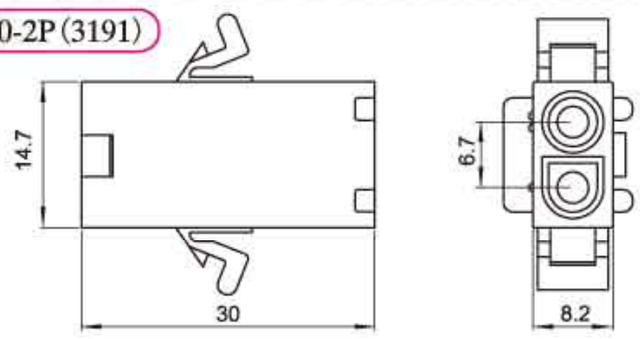 HX67000-2PF (3191) 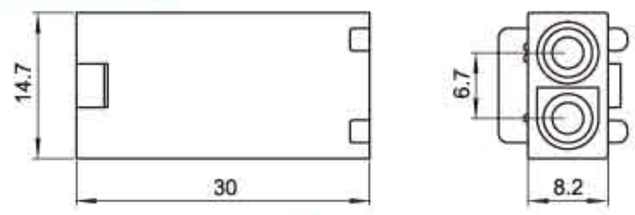

(3191)型条形连接器

(3191) Pressure Welding Bar Connector

间距（Pitch）：6.7mm（ϕ.093"）

线数 (Poles)	额定电压 (Voltage rating)	额定电流 (Current rating)	插头（Plug Housing）	插座（Receptacle Housing）
3	300V	10A	HX67001-3R (3191) 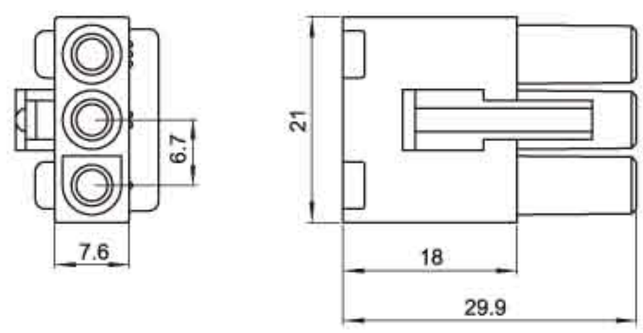 	HX67000-3P (3191) 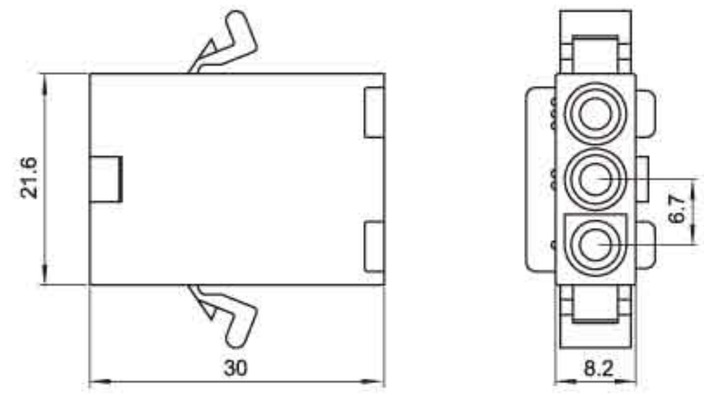 HX67000-3PF (3191) 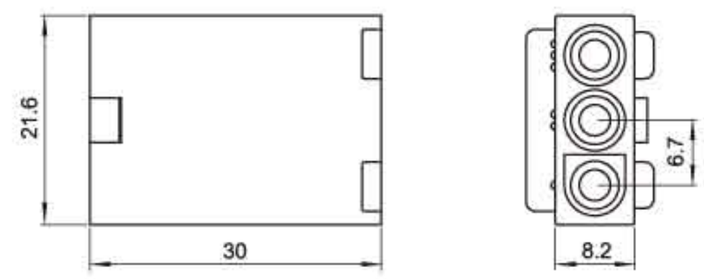
4	300V	8A	HX67001-4R (3191) 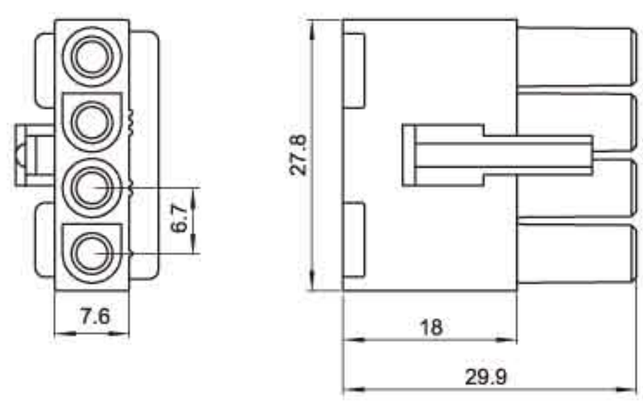 HX67000-4WA (3191) 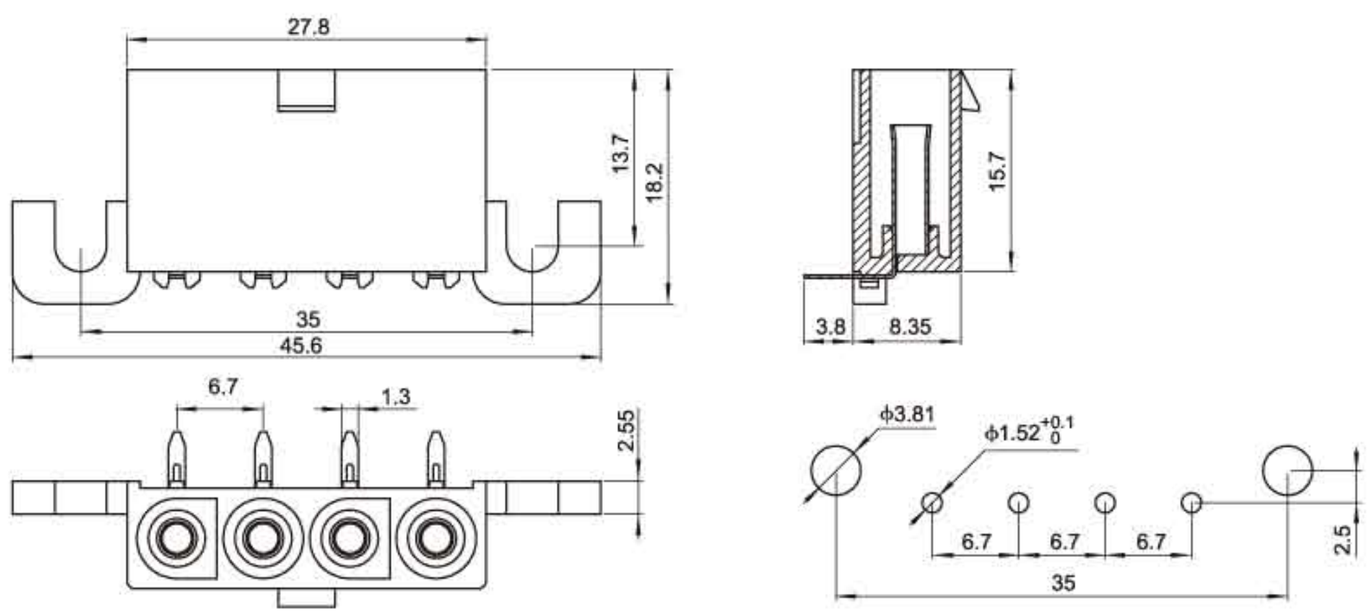 	HX67000-4P (3191) 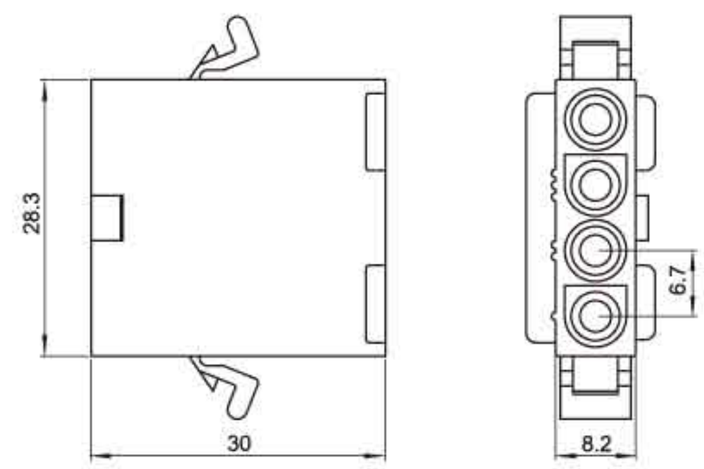 HX67000-4PF (3191) 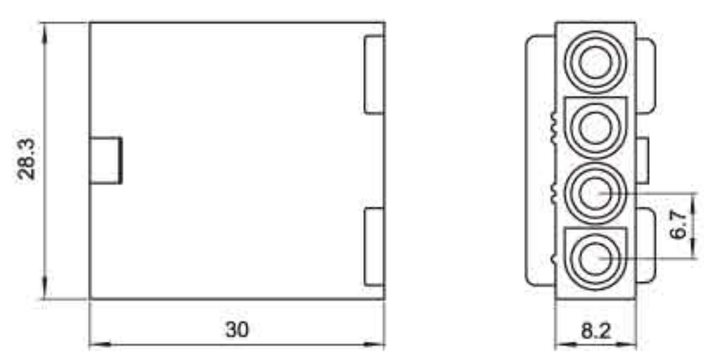

(3191)型条形连接器

(3191) Pressure Welding Bar Connector

间距（Pitch）：6.7mm（ϕ.093"）

线数 (Poles)	额定电压 (Voltage rating)	额定电流 (Current rating)	插头（Plug Housing）	插座（Receptacle Housing）
6	300V	8A	HX67001-6R (3191) 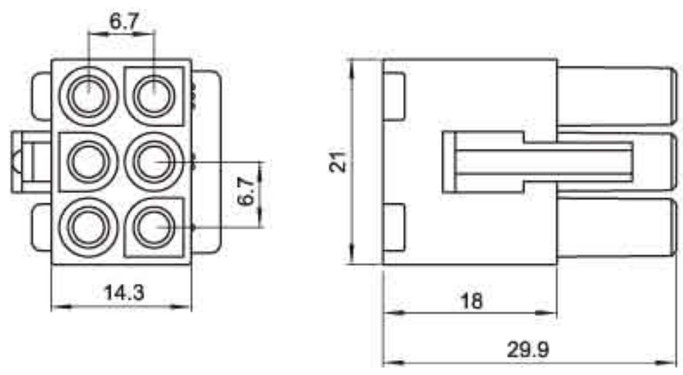	HX67000-6P (3191) 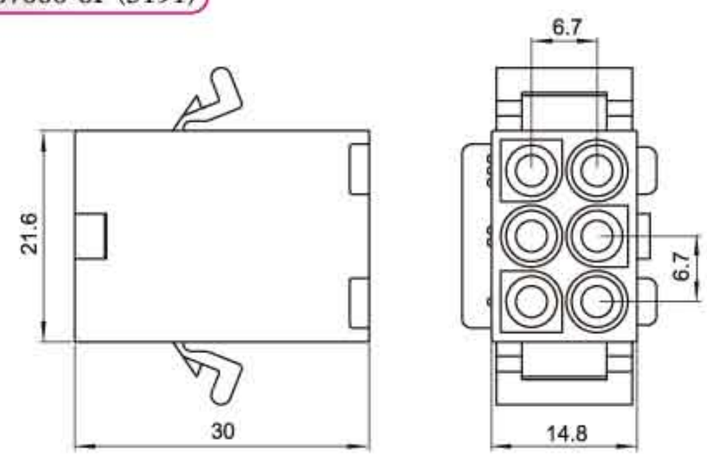 HX67000-6PF (3191) 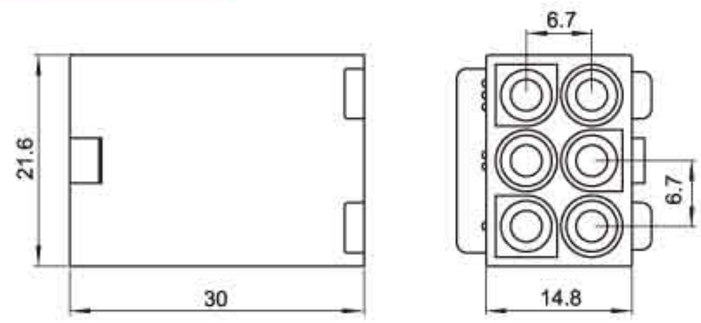
9	300V	8A	HX67001-9R (3191) 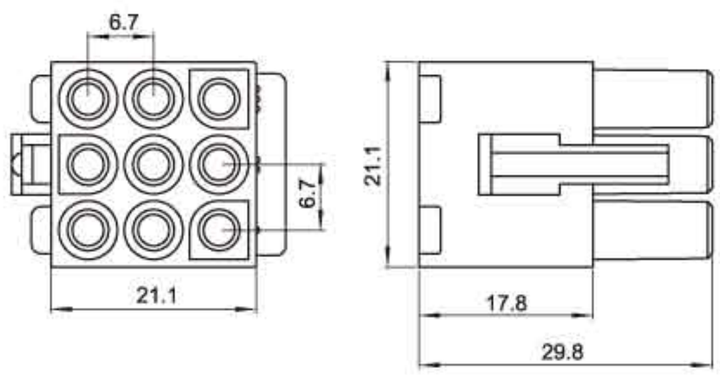	HX67000-9P (3191) 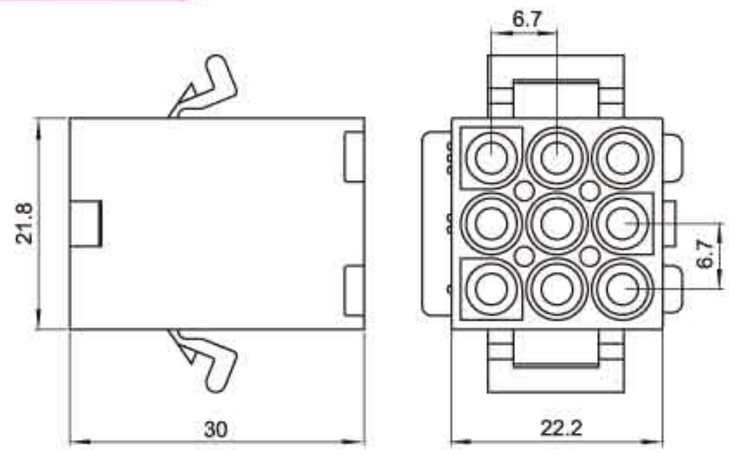
12	300V	8A	HX67001-12R (3191) 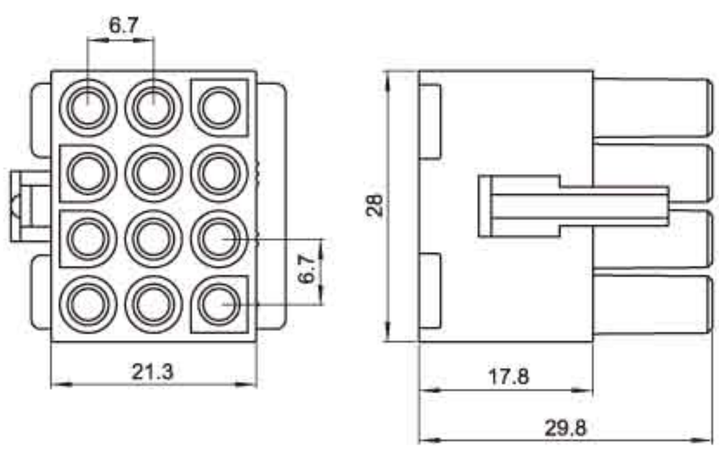	HX67000-12P (3191) 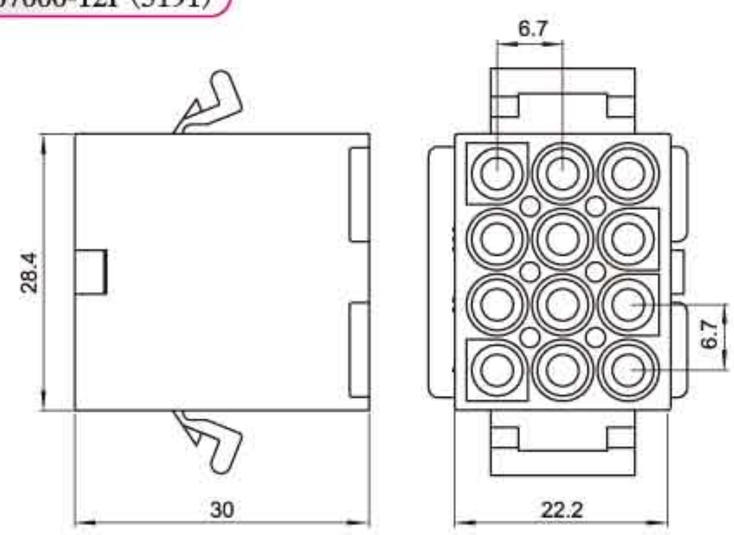
15	300V	8A	HX67001-15R (3191) 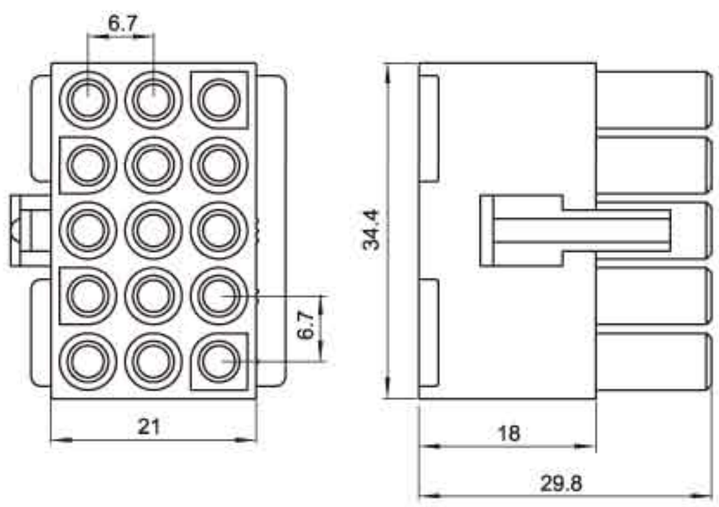	HX67000-15P (3191) 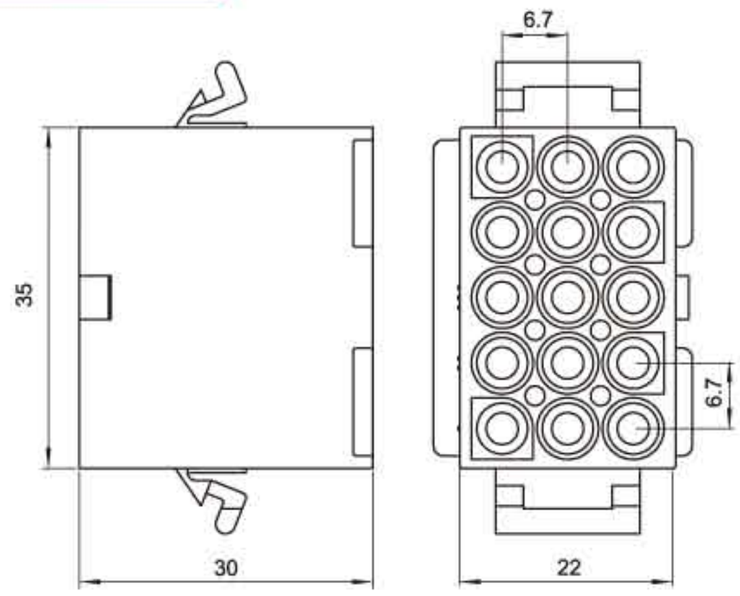

(5199)型条形连接器
(5199) Pressure Welding Bar Connector

间距（Pitch）：7.5-5...5mm
（□.045"）

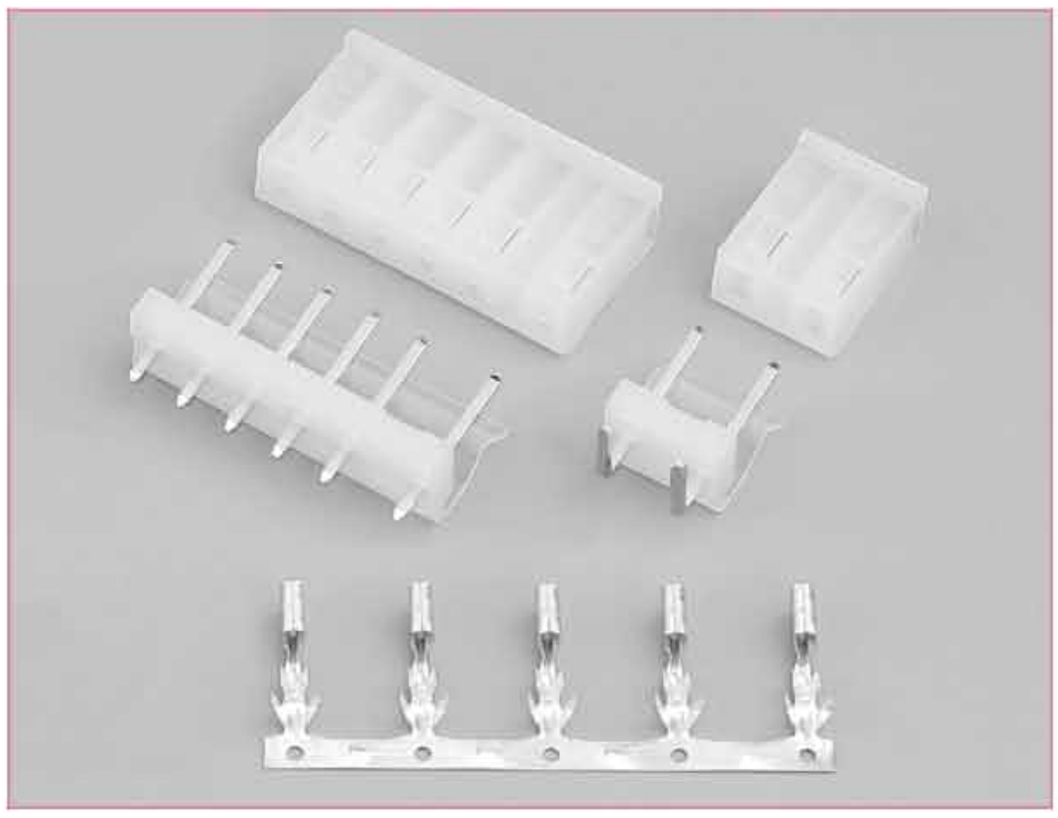

技术参数 SPECIFICATIONS

- 线数（Poles）：2～6
- 适用线规（Applicable wires）：AWG24#～18#
- 适应基板厚度（Applicable PC board thickness）：1.6mm
- 温度范围（Temperature range）：-25℃～85℃
- 额定电压（Voltage rating）：250V.Ac/Dc
- 额定电流（Current rating）：7A
- 接触电阻（Contact resistance）：≤0.01Ω
- 绝缘电阻（Insulation resistance）：≥1000MΩ
- 耐压（Withstand voltage）：1500V.Ac/1min
- 材料（Material）：
  - 孔座（Housing）：尼龙（PA66）UL94V-2(0)
  - 针座（Wafer）：尼龙（PA66）UL94V-2(0)
  - 端子（Terminal）：磷青铜（Phos.bronze Tin/plated）

端子 TERMINAL(5225、5194)

型号 Type	适用线规 Applicable wires		电线外径 O.D of wire ins	数量 Quantity
	mm²	AWG#	mm	
HX39606-PT	0.2～0.75	24～18	1.5～2.8	3500PCS/盘

HX39606-PT(5225、5194)

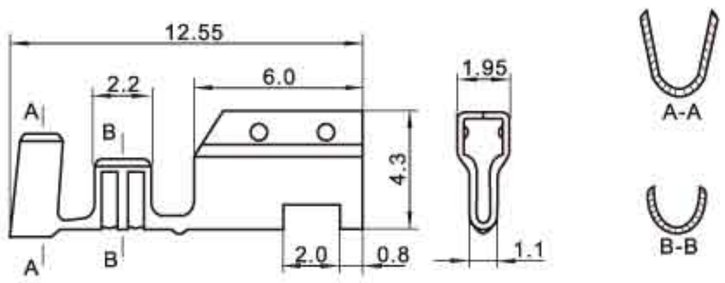

HX75000-Y(5199)

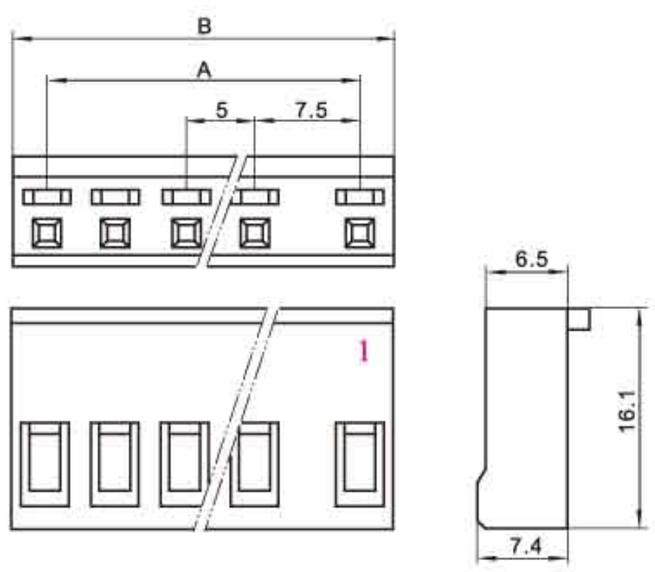

HX75002-A(5289/5199)

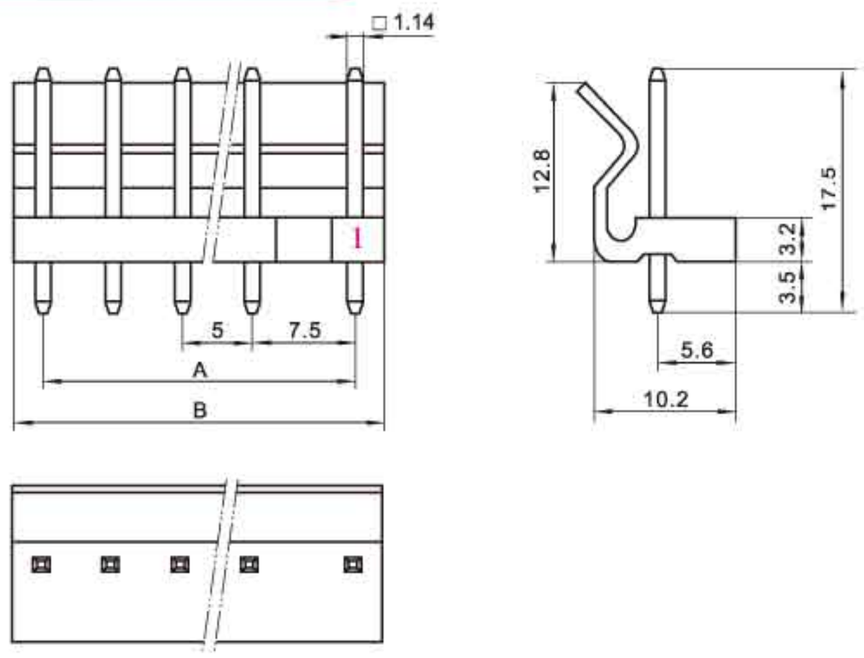

HX75002-WAP(5289/5199)

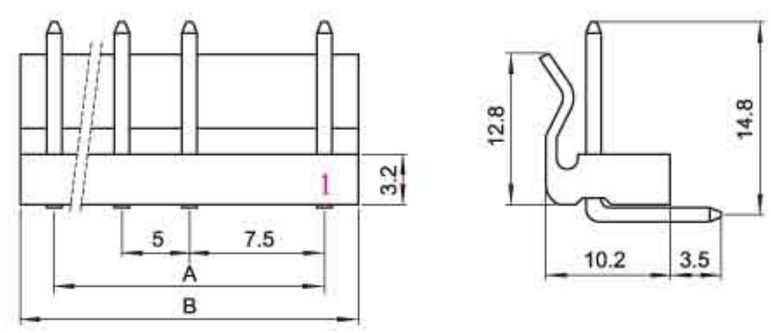

HX75002-WAG(5289/5199)

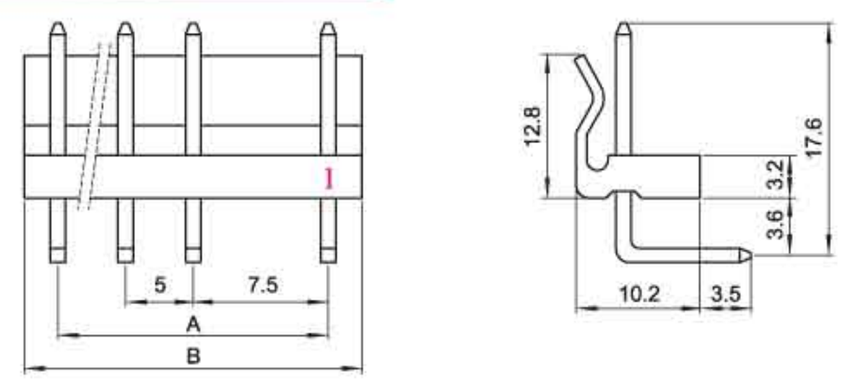

安装尺寸 MOUNTING MEASUREMENT

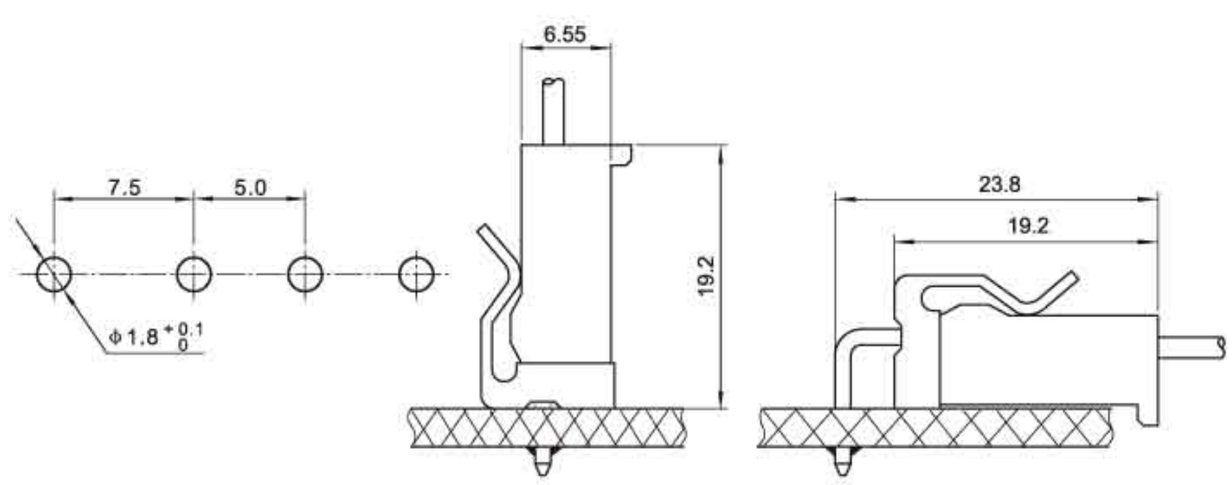

孔座 HOUSING(5199)

线数 Poles	型号 Type	尺寸 Dimensions(mm)	
		A	B
2	HX75000-2Y	7.5	12.6
3	HX75000-3Y	12.5	17.6
4	HX75000-4Y	17.5	22.6
5	HX75000-5Y	22.5	27.6
6	HX75000-6Y	27.5	32.6

针座 WAFER(5289/5199)

线数 Poles	型号 Type 直式(180°)	尺寸 Dimensions(mm)	
		A	B
2	HX75002-2A	7.5	11.6
3	HX75002-3A	12.5	16.6
4	HX75002-4A	17.5	21.6
5	HX75002-5A	22.5	26.6
6	HX75002-6A	27.5	31.6

技术参数 SPECIFICATIONS

- 线数（Poles）：1～6
- 适用线规（Applicable wires）：AWG26#～20#
- 适应基板厚度（Applicable PC board thickness）：1.6mm
- 温度范围（Temperature range）：-25℃～85℃
- 额定电压（Voltage rating）：250V.Ac/Dc
- 额定电流（Current rating）：5A
- 接触电阻（Contact resistance）：≤0.01Ω
- 绝缘电阻（Insulation resistance）：≥1000MΩ
- 耐压（Withstand voltage）：1500V.Ac/1min
- 材料（Material）：
  - 孔座（Housing）：尼龙（PA66）UL94V-0
  - 针座（Wafer）：尼龙（PA66）UL94V-2(0)
  - 端子（Terminal）：磷青铜（Phos.bronze Tin/plated）

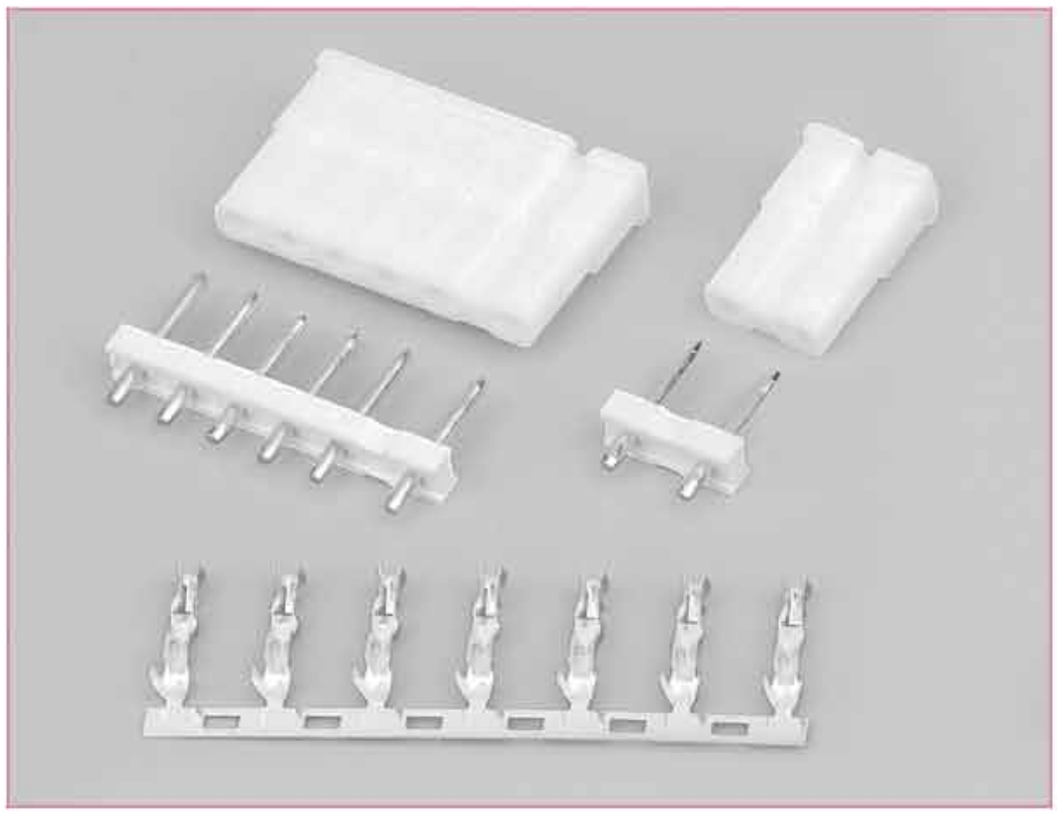

端子 TERMINAL(TJC2)

型号 Type	适用线规 Applicable wires		电线外径 O.D of wire ins	数量 Quantity
	mm²	AWG#	mm	
HX75003-PT	0.13～0.5	26～20	1.3～2.7	5000PCS/盘

HX75003-PT(TJC2)

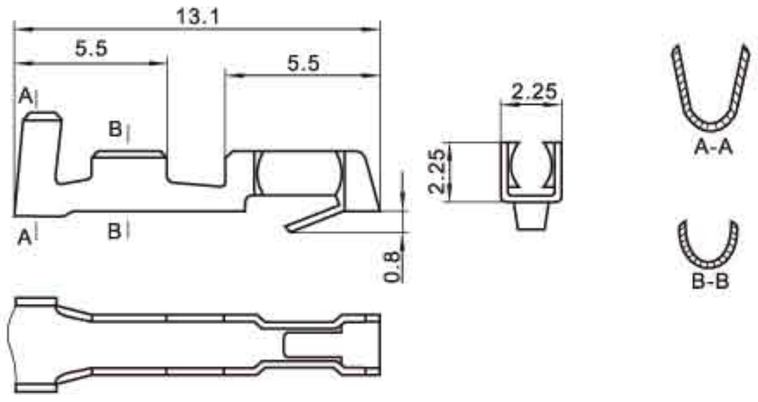

HX75003-Y(TJC2)

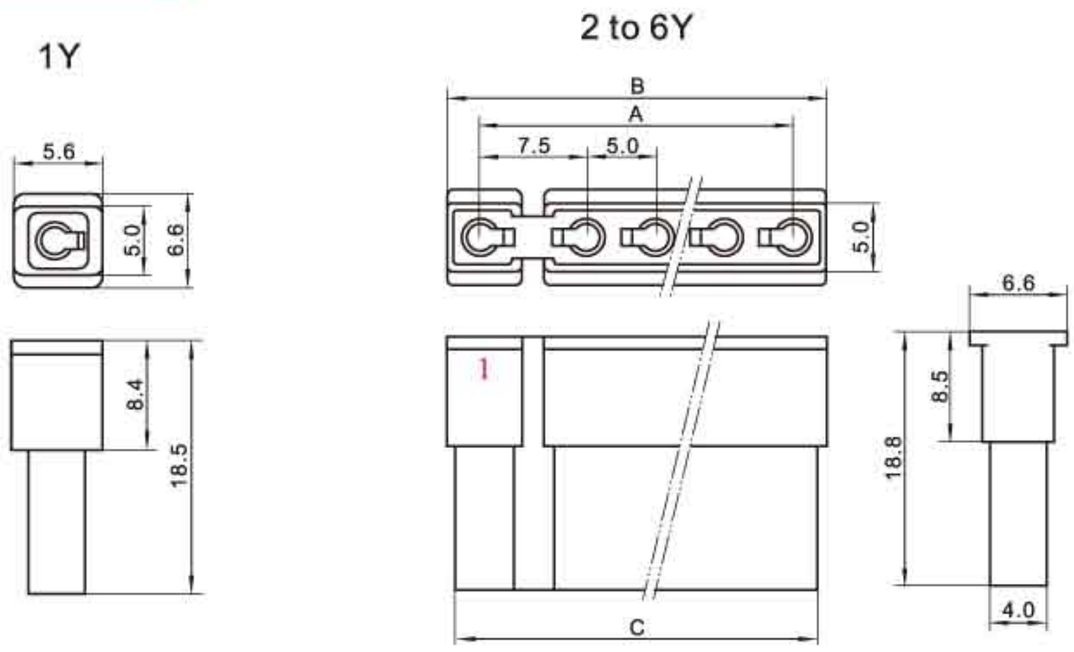

HX75004-A(TJC2)

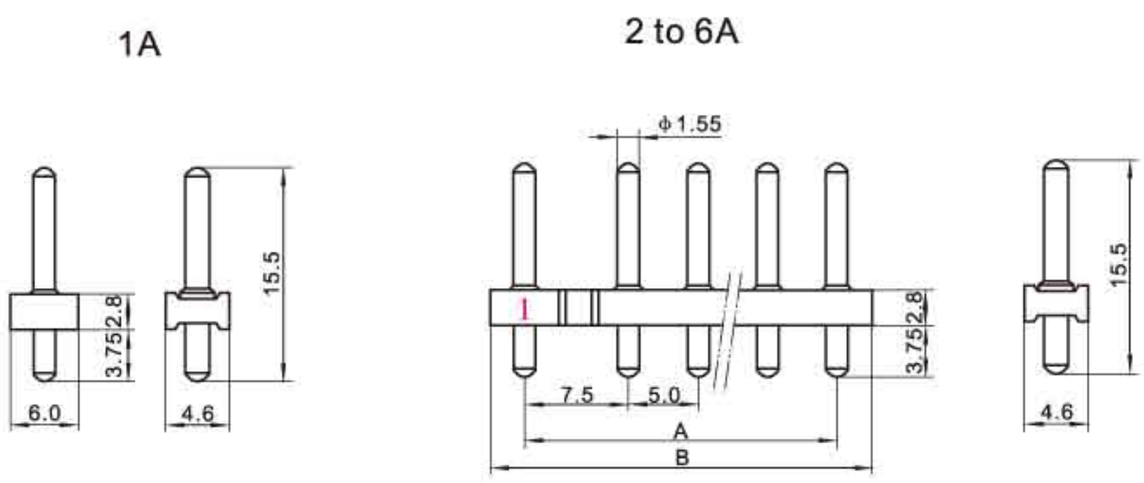

安装尺寸 MOUNTING MEASUREMENT

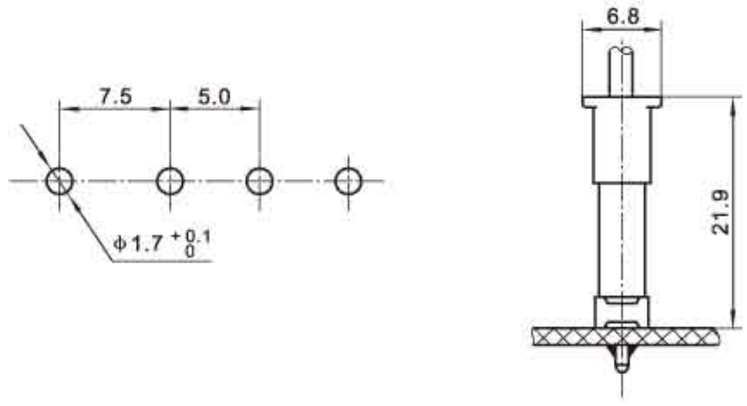

孔座 HOUSING(TJC2)

线数 Poles	型号 Type	尺寸Dimensions(mm)		
		A	B	C
1	HX75003-1Y	—	5.6	5.0
2	HX75003-2Y	7.5	12.5	11.5
3	HX75003-3Y	12.5	17.5	16.5
4	HX75003-4Y	17.5	22.5	21.5
5	HX75003-5Y	22.5	27.5	26.5
6	HX75003-6Y	27.5	32.5	31.5

针座 WAFER(TJC2)

线数 Poles	型号Type 直式(180°)	尺寸Dimensions(mm)	
		A	B
1	HX75004-1A	—	6.0
2	HX75004-2A	7.5	12.6
3	HX75004-3A	12.5	17.6
4	HX75004-4A	17.5	22.6
5	HX75004-5A	22.5	27.6
6	HX75004-6A	27.5	32.6

(TJC2A)型条形连接器
(TJC2A) Pressure Welding Bar Connector

间距（Pitch）：7.5-5...5mm
（ϕ.061"）

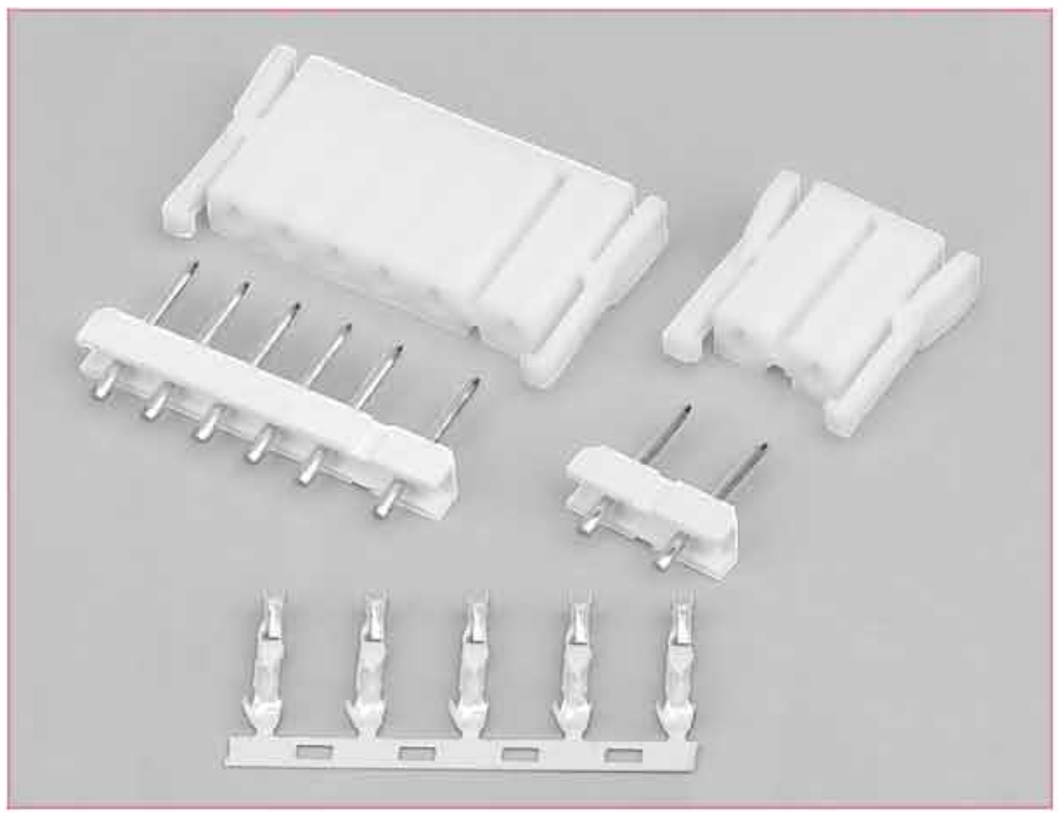

技术参数 SPECIFICATIONS

- 线数（Poles）：2～6
- 适用线规（Applicable wires）：AWG26#～20#
- 适应基板厚度（Applicable PC board thickness）：1.6mm
- 温度范围（Temperature range）：-25℃～85℃
- 额定电压（Voltage rating）：250V.Ac/Dc
- 额定电流（Current rating）：5A
- 接触电阻（Contact resistance）：≤0.01Ω
- 绝缘电阻（Insulation resistance）：≥1000MΩ
- 耐压（Withstand voltage）：1500V.Ac/1min
- 材料（Material）：
  - 孔座（Housing）：尼龙（PA66）UL94V-0
  - 针座（Wafer）：尼龙（PA66）UL94V-2(0)
  - 端子（Terminal）：磷青铜（Phos.bronze Tin/plated）

端子 TERMINAL(TJC2)

型号 Type	适用线规 Applicable wires		电线外径 O.D of wire ins	数量 Quantity
	mm²	AWG#	mm	
HX75003-PT	0.13～0.5	26～20	1.3～2.7	5000PCS/盘

HX75003-PT(TJC2)

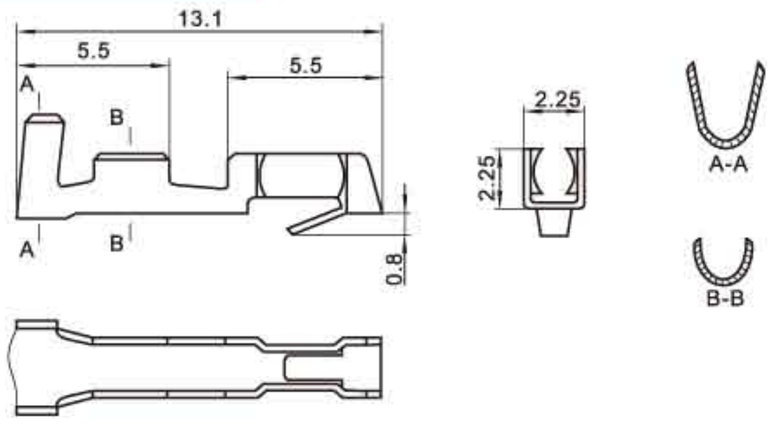

HX75005-Y(TJC2A)

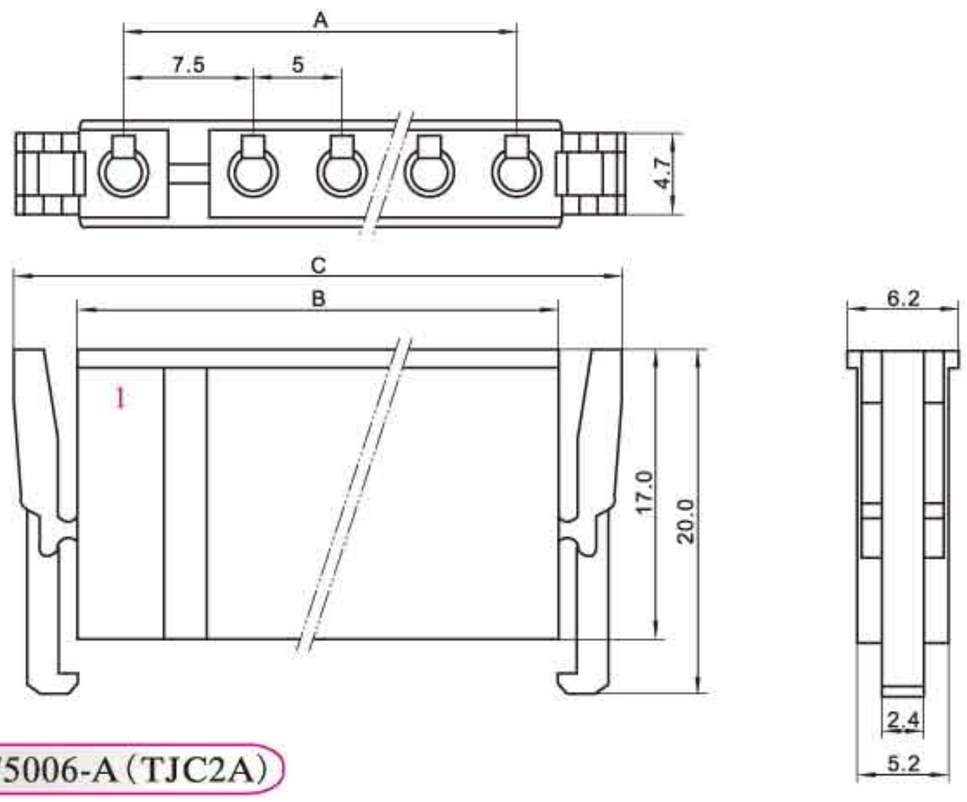

HX75006-A(TJC2A)

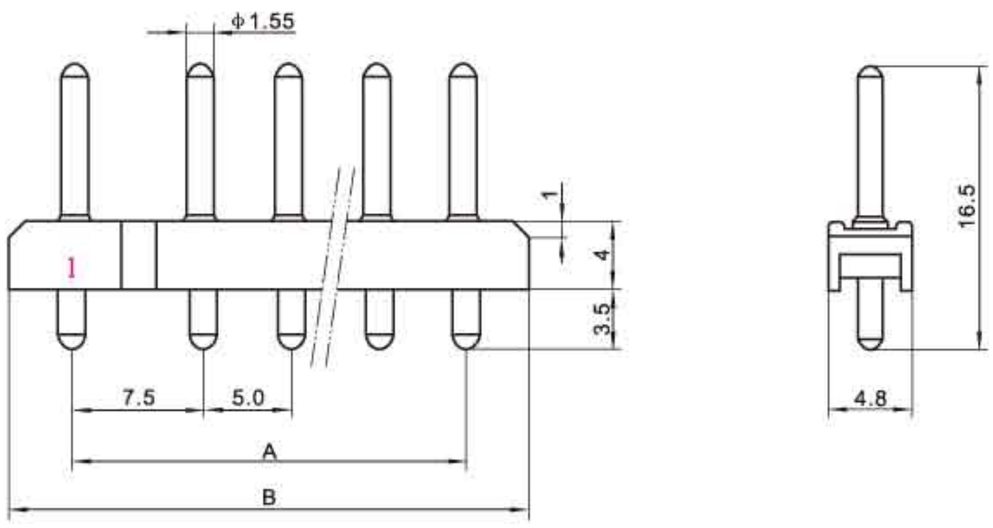

HX75006-2A(TJC2A)

无扣

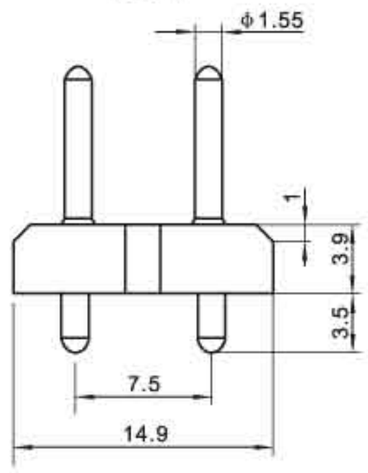

HX75006-2AS(TJC2A)

有扣

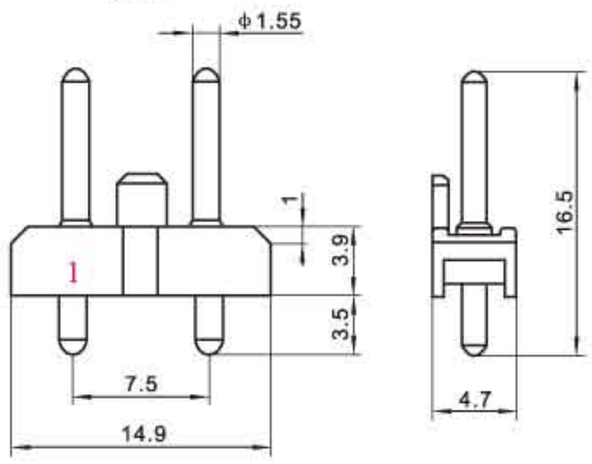

安装尺寸 MOUNTING MEASUREMENT

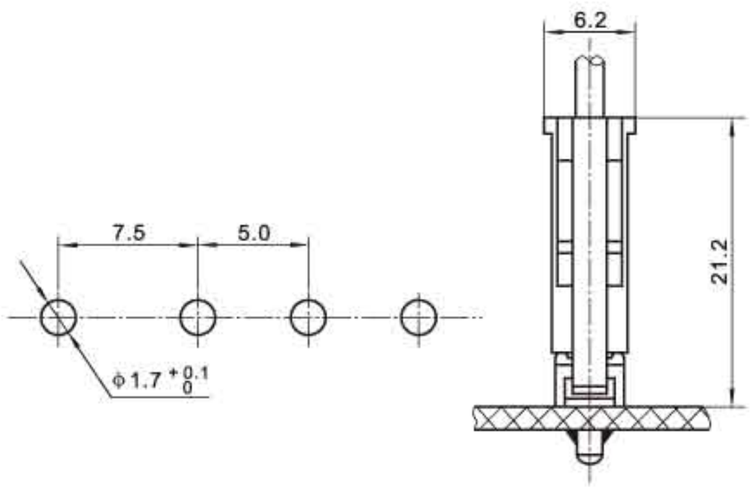

孔座 HOUSING(TJC2A)

线数 Poles	型号 Type	尺寸Dimensions(mm)		
		A	B	C
2	HX75005-2Y	7.5	12.5	19.3
3	HX75005-3Y	12.5	17.5	24.3
4	HX75005-4Y	17.5	22.5	29.3
5	HX75005-5Y	22.5	27.5	34.3
6	HX75005-6Y	27.5	32.5	39.3

针座 WAFER(TJC2A)

线数 Poles	型号 Type 直式(180°)	尺寸Dimensions(mm)	
		A	B
2	HX75006-2A	7.5	14.9
3	HX75006-3A	12.5	20.0
4	HX75006-4A	17.5	25.0
5	HX75006-5A	22.5	30.0
6	HX75006-6A	27.5	35.0

(TJC2B)型条形连接器
(TJC2B) Pressure Welding Bar Connector

间距（Pitch）：7.5-5...5mm
（ϕ.061"）

技术参数 SPECIFICATIONS

- 线数（Poles）：1～6
- 适用线规（Applicable wires）：AWG26#～20#
- 适应基板厚度（Applicable PC board thickness）：1.6mm
- 温度范围（Temperature range）：-25℃～85℃
- 额定电压（Voltage rating）：250V.Ac/Dc
- 额定电流（Current rating）：5A
- 接触电阻（Contact resistance）：≤0.01Ω
- 绝缘电阻（Insulation resistance）：≥1000MΩ
- 耐压（Withstand voltage）：1500V.Ac/1min
- 材料（Material）：
  - 孔座（Housing）：尼龙（PA66）UL94V-0
  - 针座（Wafer）：尼龙（PA66）UL94V-2(0)
  - 端子（Terminal）：磷青铜（Phos.bronze Tin/plated）

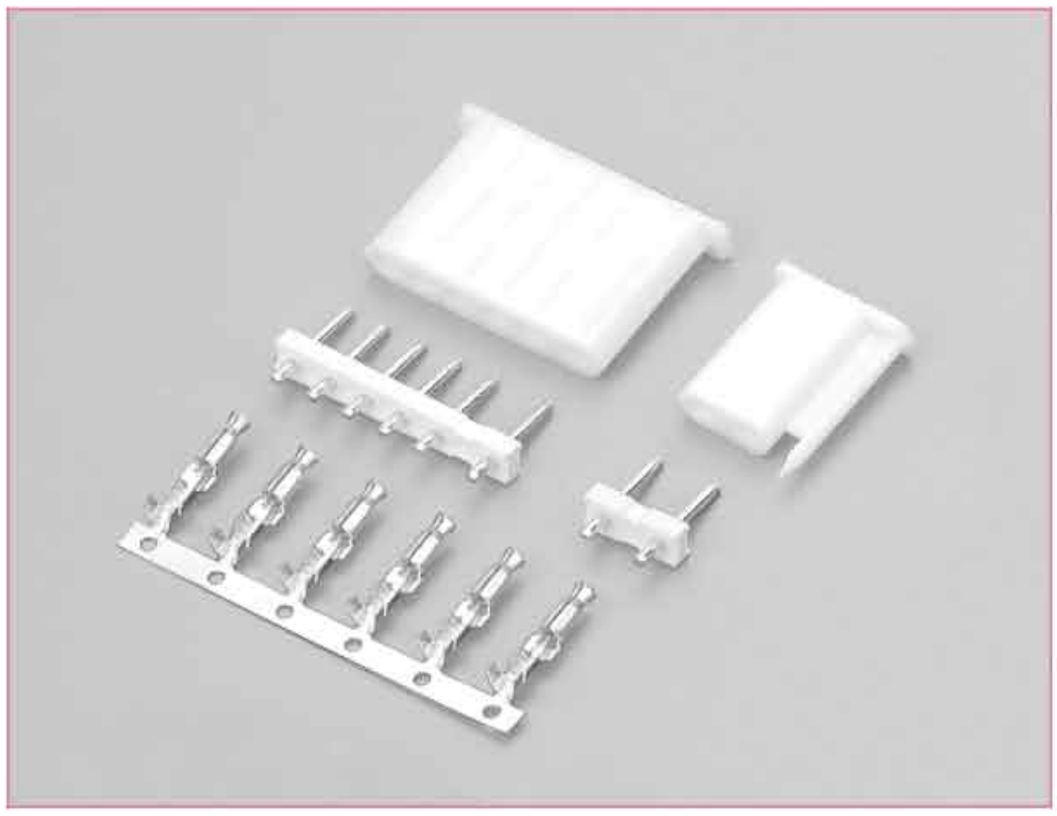

端子 TERMINAL(TJC2B)

型号 Type	适用线规 Applicable wires		电线外径 O.D of wire ins	数量 Quantity
	mm²	AWG#	mm	
HX75007-PT	0.13～0.5	26～20	1.3～2.7	

HX75007-PT(TJC2B)

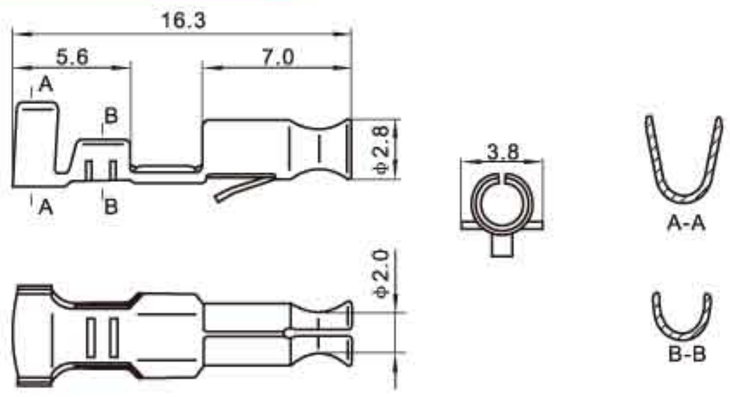

HX75007-Y(TJC2B)

1Y

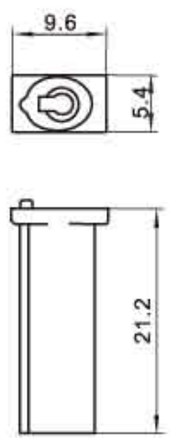

3 to 6Y

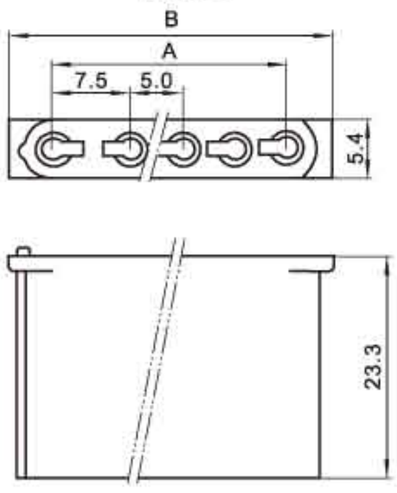

HX75007-2Y(TJC2B)

无尖

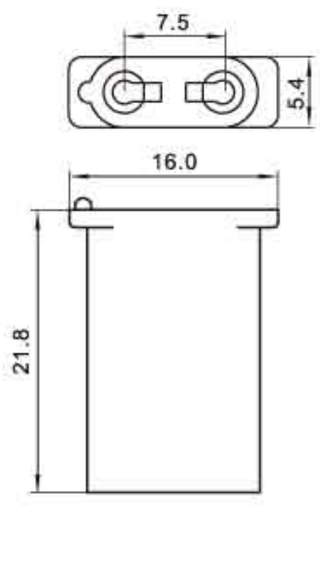

HX75007-2PA(TJC2B)

有尖

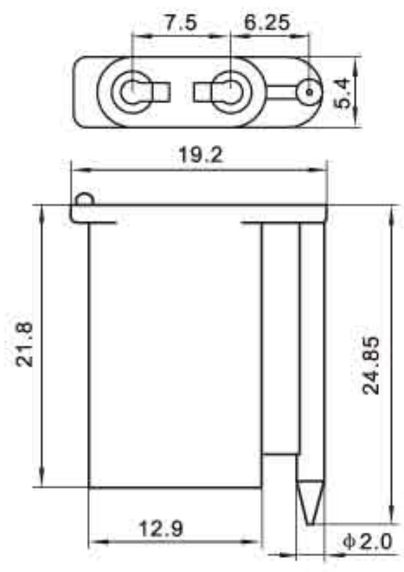

HX75004-A(TJC2)

1A

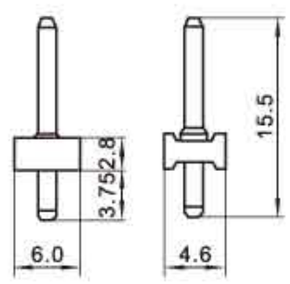

2 to 6A

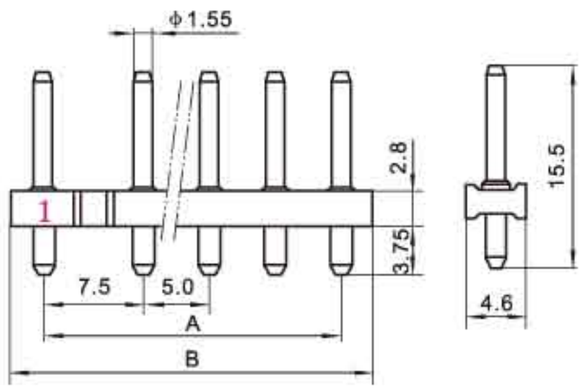

安装尺寸 MOUNTING MEASUREMENT

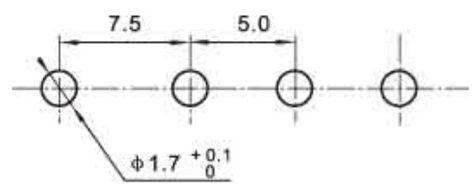

（1~6Y无尖）

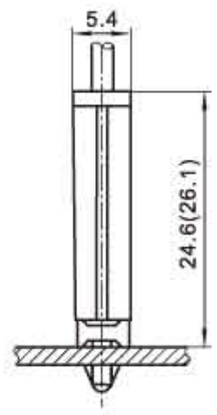

有尖

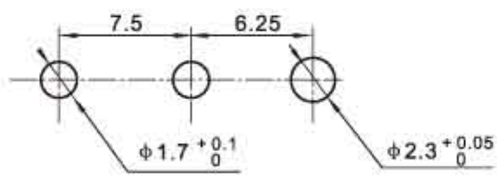

（2PA有尖）

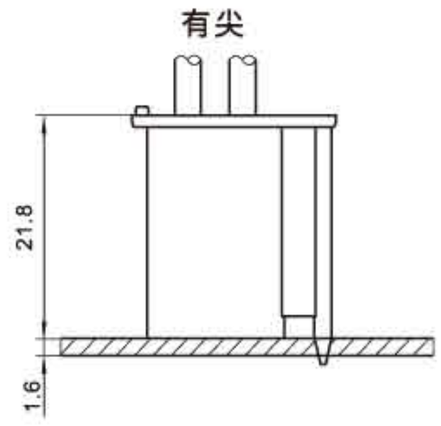

孔座 HOUSING(TJC2B)

线数 Poles	型号 Type	尺寸Dimensions(mm) A	B
1	HX75007-1Y	—	9.6
2	HX75007-2Y	7.5	16.0
3	HX75007-3Y	12.5	22.0
4	HX75007-4Y	17.5	27.0
5	HX75007-5Y	22.2	32.0
6	HX75007-6Y	27.5	37.8

针座 WAFER(TJC2)

线数 Poles	型号Type 直式（180°）	尺寸Dimensions(mm) A	B
1	HX75004-1A	—	6.0
2	HX75004-2A	7.5	12.6
3	HX75004-3A	12.5	17.6
4	HX75004-4A	17.5	22.6
5	HX75004-5A	22.2	27.6
6	HX75004-6A	27.5	32.6

(YHL500-B、YWL500)型条形连接器

(YHL500-B、YWL500) Pressure Welding Bar Connector

间距（Pitch）：7.5-5...5mm
（□0.045"）

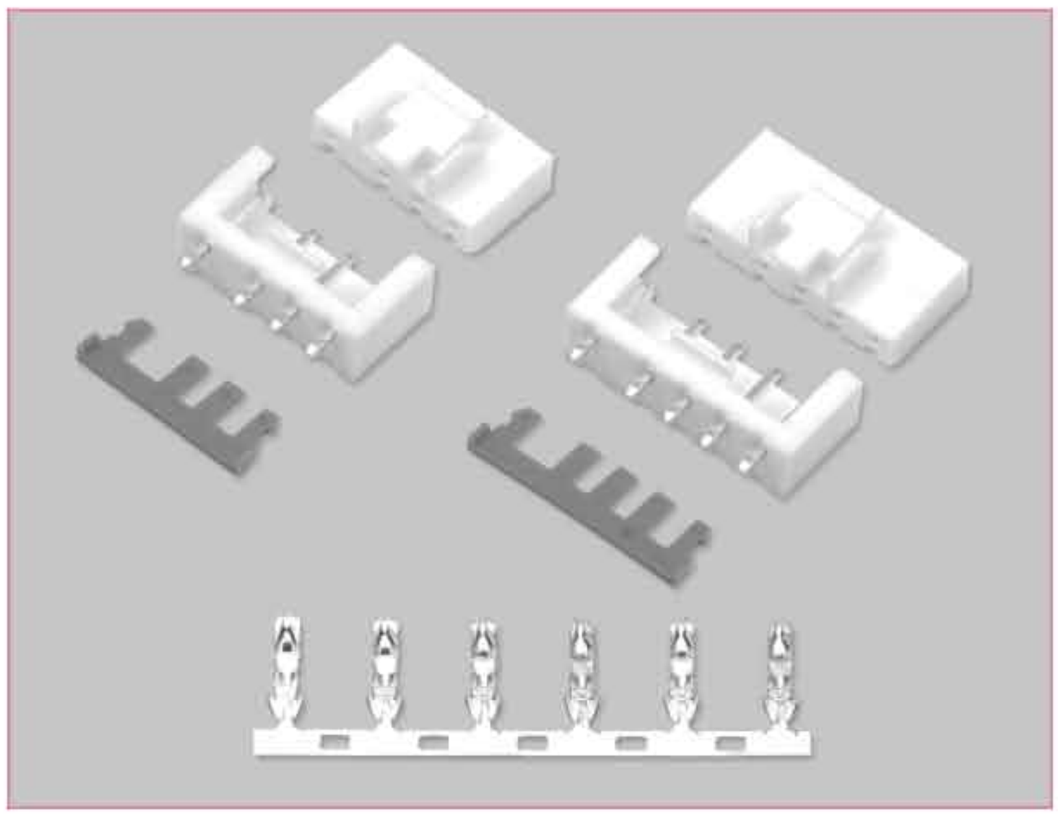

技术参数 SPECIFICATIONS

- 线数（Poles）：3、4、5、6
- 适用线规（Applicable wires）：AWG26#～18#
- 适应基板厚度（Applicable PC board thickness）：1.6~2.0mm
- 温度范围（Temperature range）：-25℃～85℃
- 额定电压（Voltage rating）：250V.Ac/Dc
- 额定电流（Current rating）：5A
- 接触电阻（Contact resistance）：≤0.01Ω
- 绝缘电阻（Insulation resistance）：≥1000MΩ
- 耐压（Withstand voltage）：1500V.Ac/1min
- 材料（Material）：
  - 孔座（Housing）：尼龙（PA66）UL94V-0
  - 针座（Wafer）：尼龙（PA66）UL94V-0
  - 插片（Retainer）：尼龙（PA66）UL94V-2(0)
  - 端子（Terminal）：磷青铜（Phos.bronze Tin/plated）

端子 TERMINAL(YLT500/ YLT500-VM)

型号 Type	适用线规 Applicable wires		电线外径 O.D of wire ins	数量 Quantity
	mm^2	AWG#	mm	
HX75011-PT	0.13～0.5	26～20	1.3～2.7	4500PCS/盘
HX75012-PT	0.2～0.75	24～18	1.5～3.2	

HX75011-PT(YLT500)

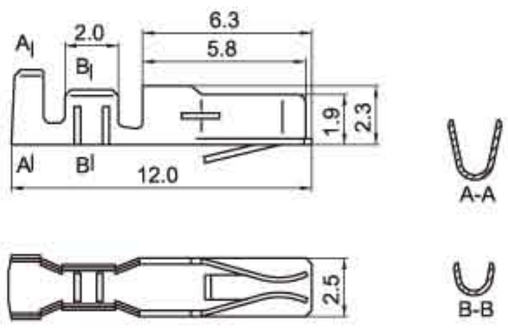

HX75011-Y(YHL500)

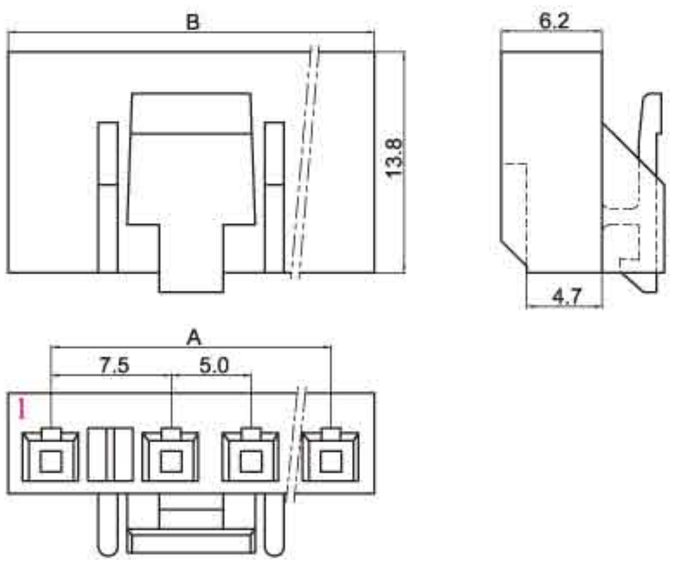

HX75011-A(YWL500)

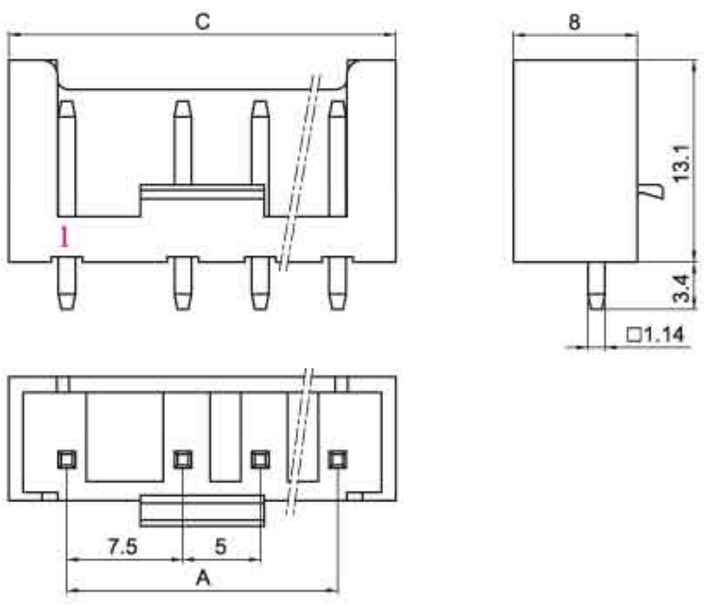

HX75012-PT(YLT500-VM)

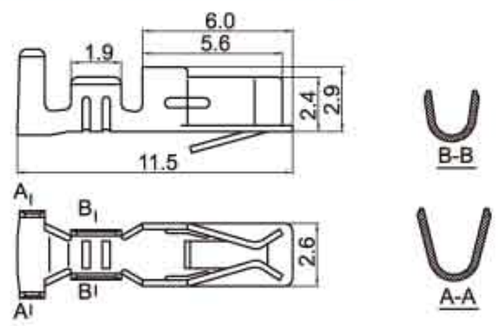

HX75012-P(YHL500-B)

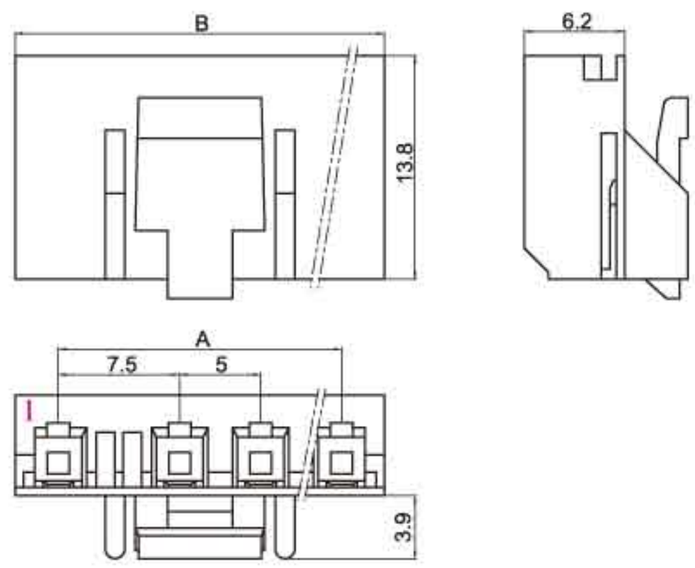

HX75012-S

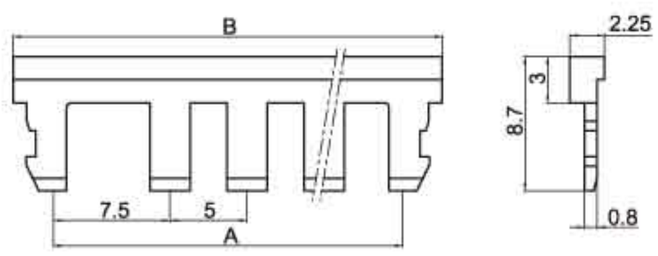

安装尺寸 MOUNTING MEASUREMENT

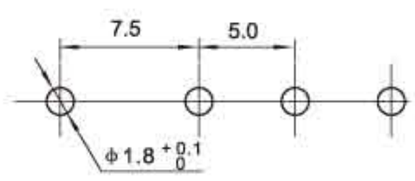

插头座 HOUSING/WAFER(YHL500/YHL500-B/YWL500)

线数 Poles	型号 Type 插头 Housing	孔座 Housing	针座 Wafer	尺寸 Dimensions(mm) A	B	C
3	HX75012-3P/S	HX75011-3Y	HX75011-3A	12.5	17.8	19.9
4	HX75012-4P/S	HX75011-4Y	HX75011-4A	17.5	22.8	24.9
5	HX75012-5P/S	HX75011-5Y	HX75011-5A	22.5	27.8	29.9
6	HX75012-6P/S	—	HX75011-6A	27.5	32.8	34.9

(75016)型条形连接器
(75016) Pressure Welding Bar Connector

间距（Pitch）：7.5mm（.295"）

技术参数 SPECIFICATIONS

- 线数（Poles）：2
- 适用线规（Applicable wires）：AWG28#～20#
- 温度范围（Temperature range）：-25℃～85℃
- 额定电压（Voltage rating）：250V.Ac/Dc
- 额定电流（Current rating）：5A
- 接触电阻（Contact resistance）：≤0.02Ω
- 绝缘电阻（Insulation resistance）：≥1000MΩ
- 耐压（Withstand voltage）：1500V.Ac/1min
- 材料（Material）：
  - 插头（Housing）：尼龙（PA66）UL94V-2(0)
  - 插座（Receptacle housing）：尼龙（PA66）UL94V-2(0)
  - 端子（Terminal）：磷青铜（Phos.bronze Tin/plated）

端子 TERMINAL(SM)

型号 Type	适用线规 Applicable wires		电线外径 O.D of wire ins	数 量 Quantity
	mm^2	AWG#	mm	
HX25022-21PT	0.08～0.33	28～22	1.0～1.8	4500PCS/盘
HX25023-21RT	0.08～0.33	28～22	1.0～1.8	7000PCS/盘
HX25022-31PT	0.3～0.5	22～20	1.5～2.0	4500PCS/盘
HX25023-31RT	0.3～0.5	22～20	1.5～2.0	7000PCS/盘

HX25022-PT(SM)

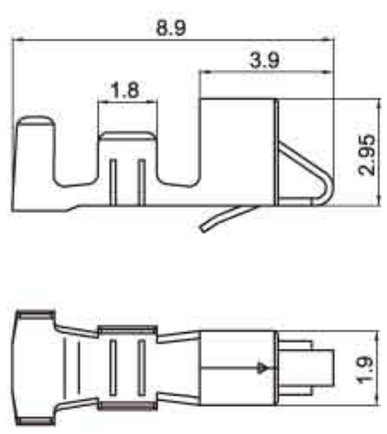

HX25023-RT(SM)

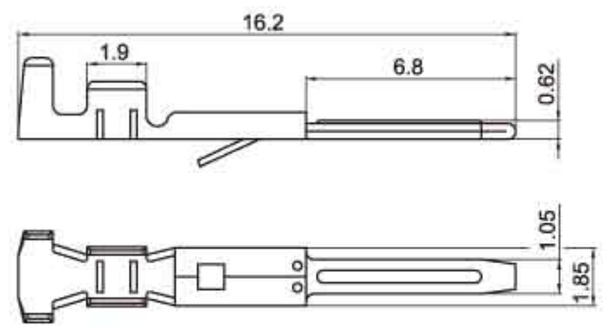

HX75016-2R

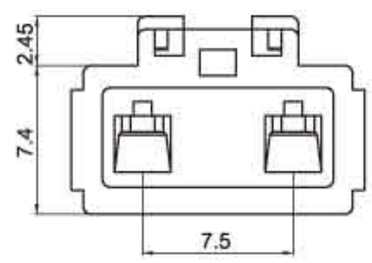

HX75016-2P

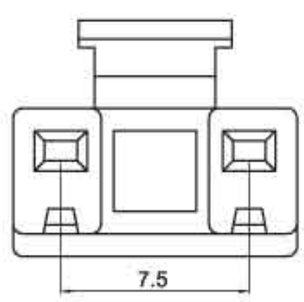

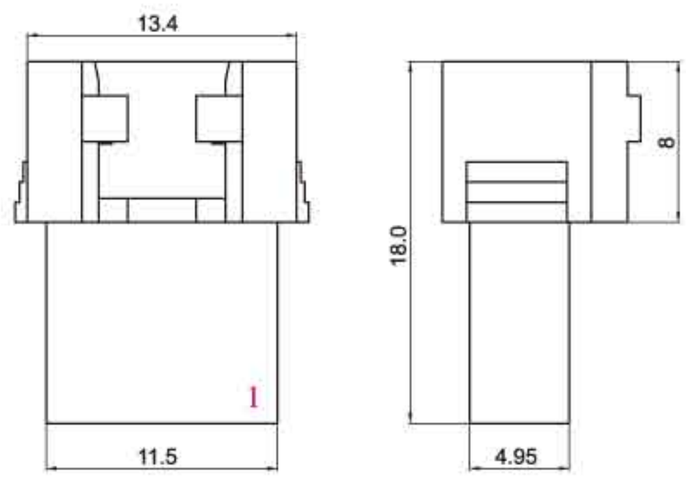

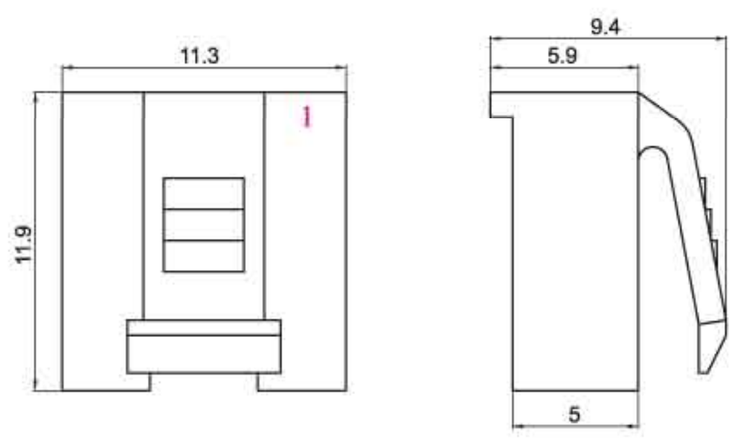

安装尺寸 MOUNTING MEASUREMENT

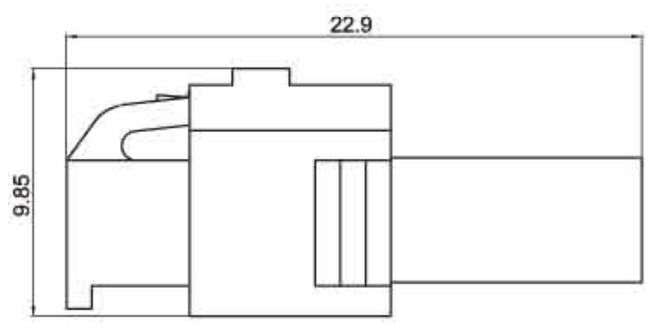

(TJC4)型条形连接器
(TJC4) Pressure Welding Bar Connector

间距（Pitch）：8-6...6mm
（ϕ.093"）

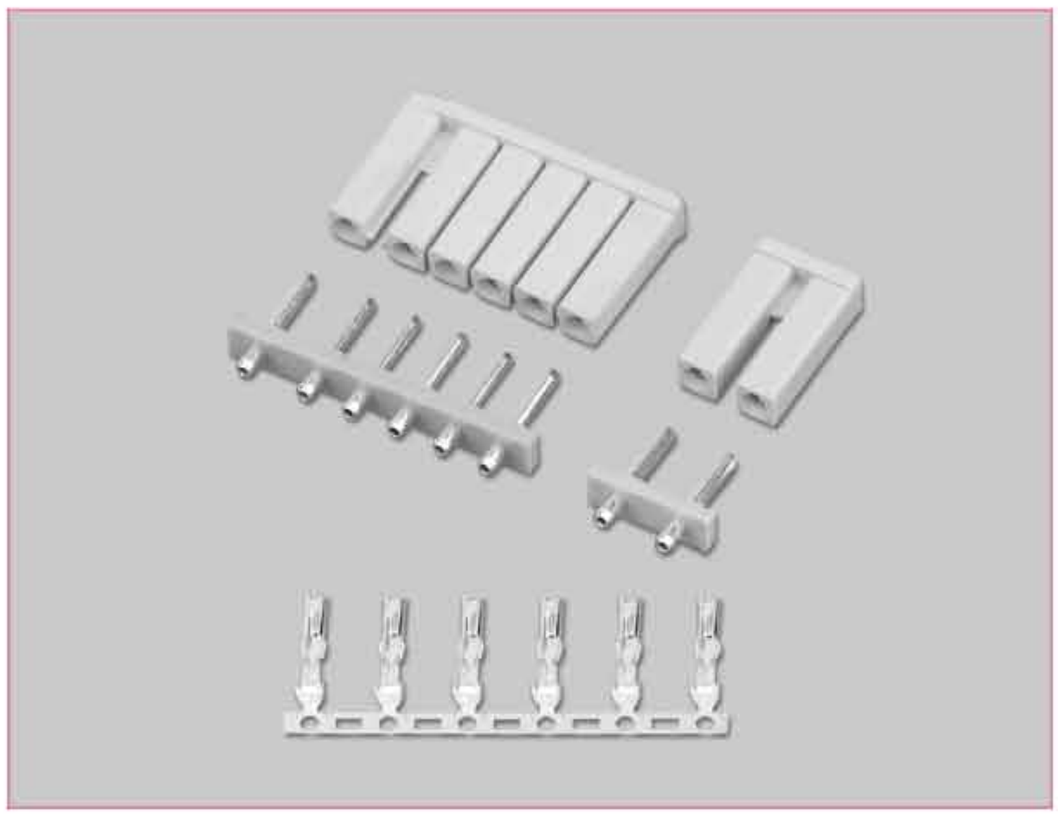

技术参数 SPECIFICATIONS

- 线数（Poles）：1～6
- 适用线规（Applicable wires）：AWG24#～18#
- 适应基板厚度（Applicable PC board thickness）：1.6mm
- 温度范围（Temperature range）：-25℃～85℃
- 额定电压（Voltage rating）：250V.Ac/Dc
- 额定电流（Current rating）：7A
- 接触电阻（Contact resistance）：≤0.01Ω
- 绝缘电阻（Insulation resistance）：≥1000MΩ
- 耐压（Withstand voltage）：1500V.Ac/1min
- 材料（Material）：
  - 孔座（Housing）：尼龙（PA66）UL94V-2(0)
  - 针座（Wafer）：尼龙（PA66）UL94V-2(0)
  - 端子（Terminal）：磷青铜（Phos.bronze Tin/plated）

端子 TERMINAL(TJC1)

型号 Type	适用线规 Applicable wires		电线外径 O.D of wire ins	数量 Quantity
	mm^2	AWG#	mm	
HX10001-PT	0.2～0.75	24～18	1.5～3.2	4500PCS/盘

HX10001-PT(TJC1)

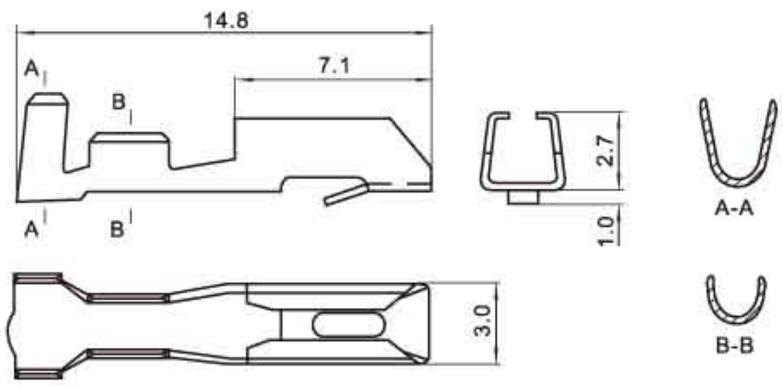

HX80001-Y(TJC4)

TJC4-1Y

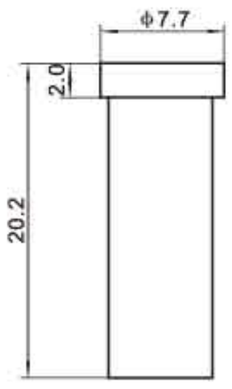

TJC4-2 to 6Y

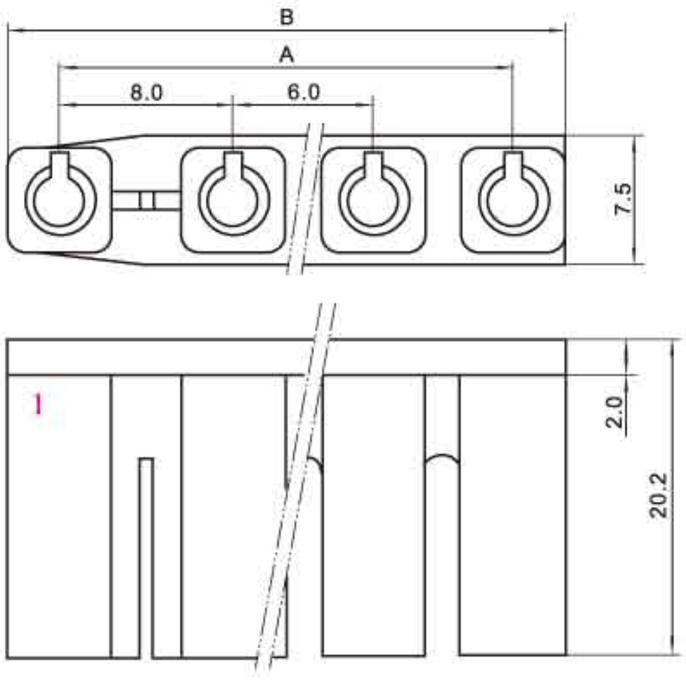

HX80002-A(TJC4)

TJC1-1A

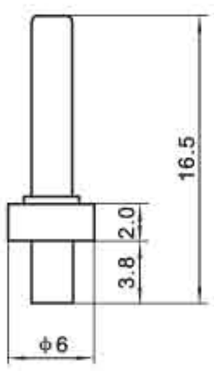

TJC4-2 to 6A

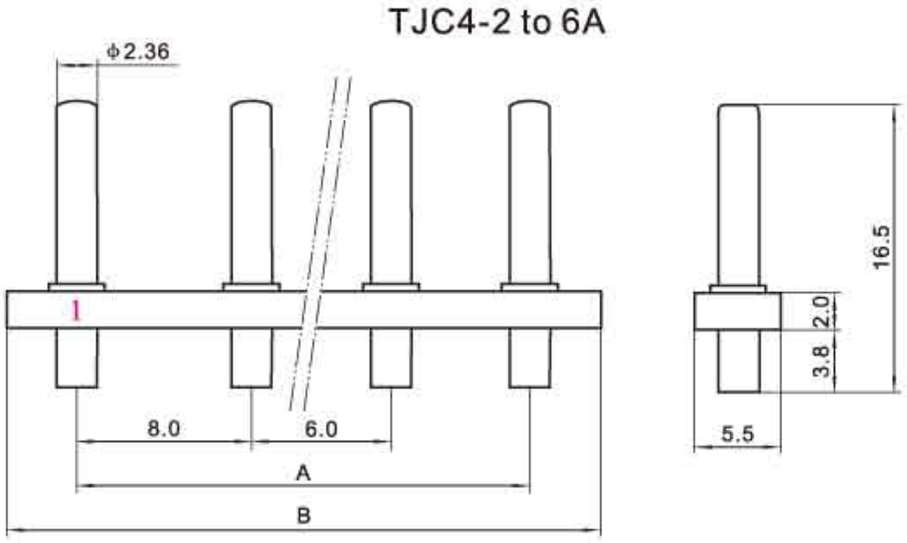

安装尺寸 MOUNTING MEASUREMENT

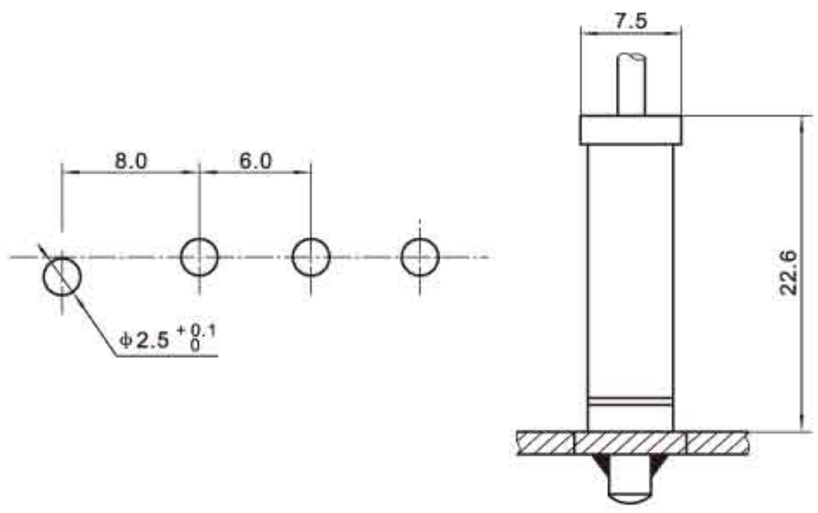

孔座 HOUSING(TJC4)

线数 Poles	型号 Type	尺寸Dimensions(mm) A	B
1	HX80001-1Y	—	—
2	HX80001-2Y	8.0	13.7
3	HX80001-3Y	14.0	19.7
4	HX80001-4Y	20.0	25.7
5	HX80001-5Y	26.0	31.7
6	HX80001-6Y	32.0	37.7

针座 WAFER(TJC4)

线数 Poles	型号Type 直式(180°)	尺寸Dimensions(mm) A	B
1	HX10002-1A	—	—
2	HX80002-2A	8.0	16.0
3	HX80002-3A	14.0	22.0
4	HX80002-4A	20.0	28.0
5	HX80002-5A	26.0	34.0
6	HX80002-6A	32.0	40.0

(TJC1)型条形连接器
(TJC1) Pressure Welding Bar Connector

间距（Pitch）：10-8...8mm
(ϕ.093")

技术参数 SPECIFICATIONS

- 线数（Poles）：1～6
- 适用线规（Applicable wires）：AWG24#～18#
- 适应基板厚度（Applicable PC board thickness）：1.6mm
- 温度范围（Temperature range）：-25℃～85℃
- 额定电压（Voltage rating）：250V.Ac/Dc
- 额定电流（Current rating）：7A
- 接触电阻（Contact resistance）：≤0.01Ω
- 绝缘电阻（Insulation resistance）：≥1000MΩ
- 耐压（Withstand voltage）：1500V.Ac/1min
- 材料（Material）：
  - 孔座（Housing）：尼龙（PA66）UL94V-2(0)
  - 针座（Wafer）：尼龙（PA66）UL94V-2(0)
  - 端子（Terminal）：磷青铜（Phos.bronze Tin/plated）

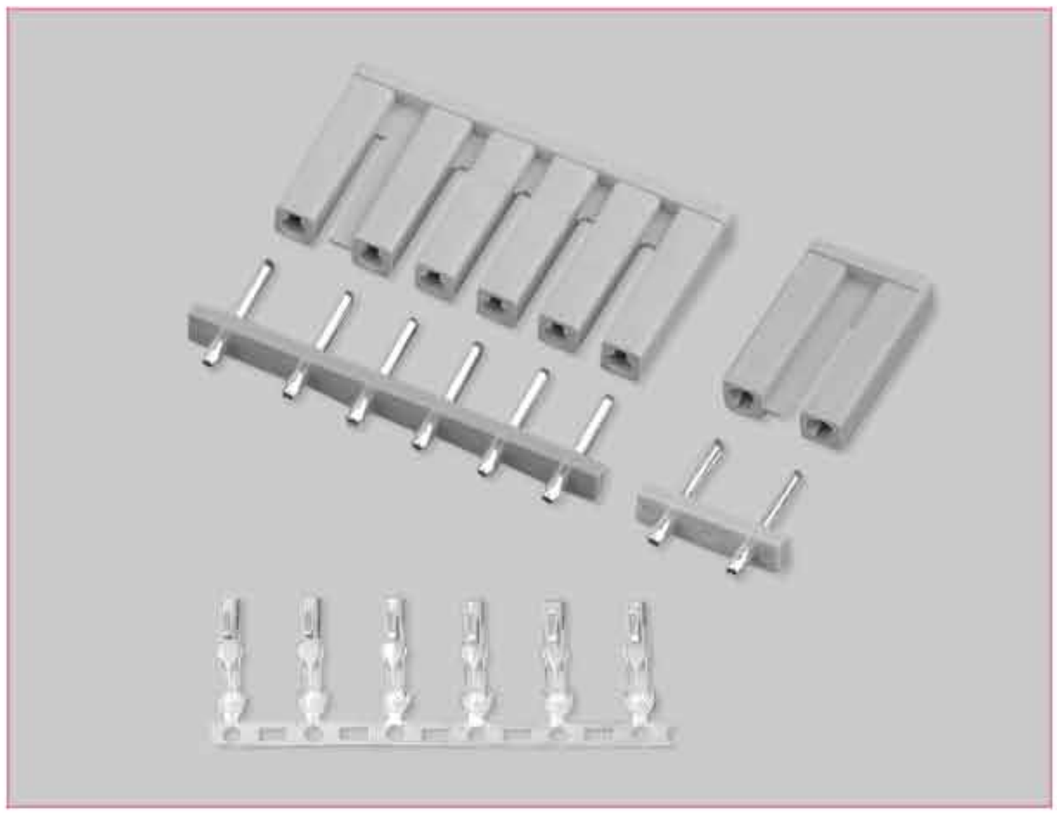

端子 TERMINAL(TJC1)

型号 Type	适用线规 Applicable wires		电线外径 O.D of wire ins	数量 Quantity
	mm^2	AWG#	mm	
HX10001-PT	0.2～0.75	24～18	1.5～3.2	4500PCS/盘

HX10001-PT(TJC1)

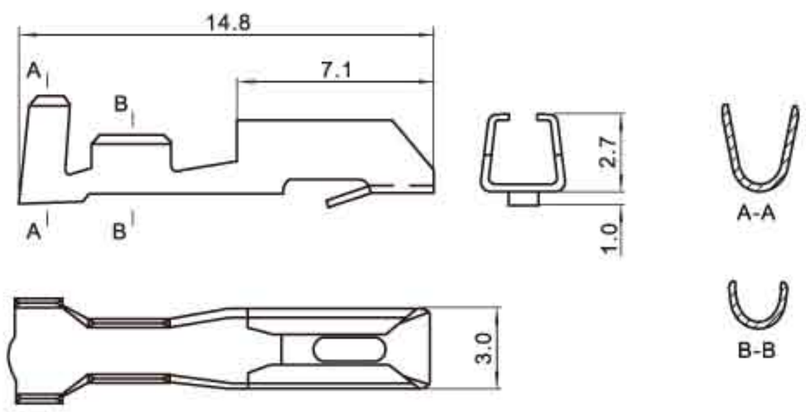

HX10001-Y(TJC1)

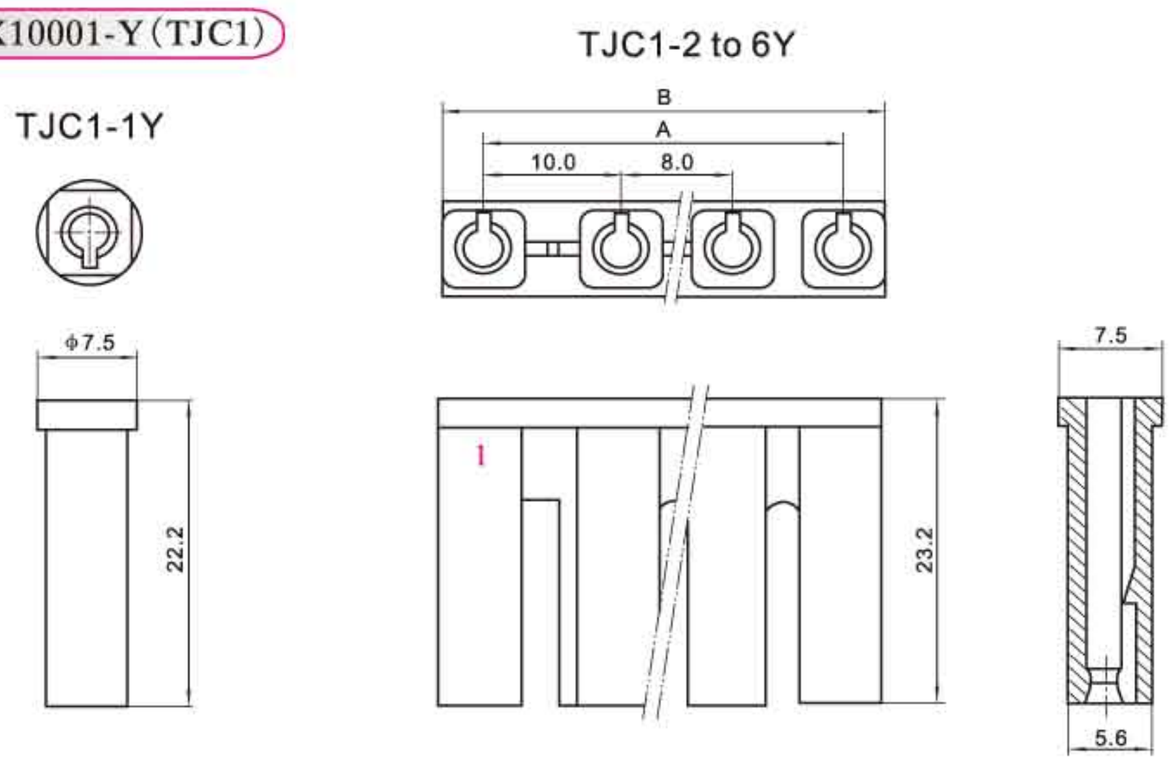

HX10002-A(TJC1)

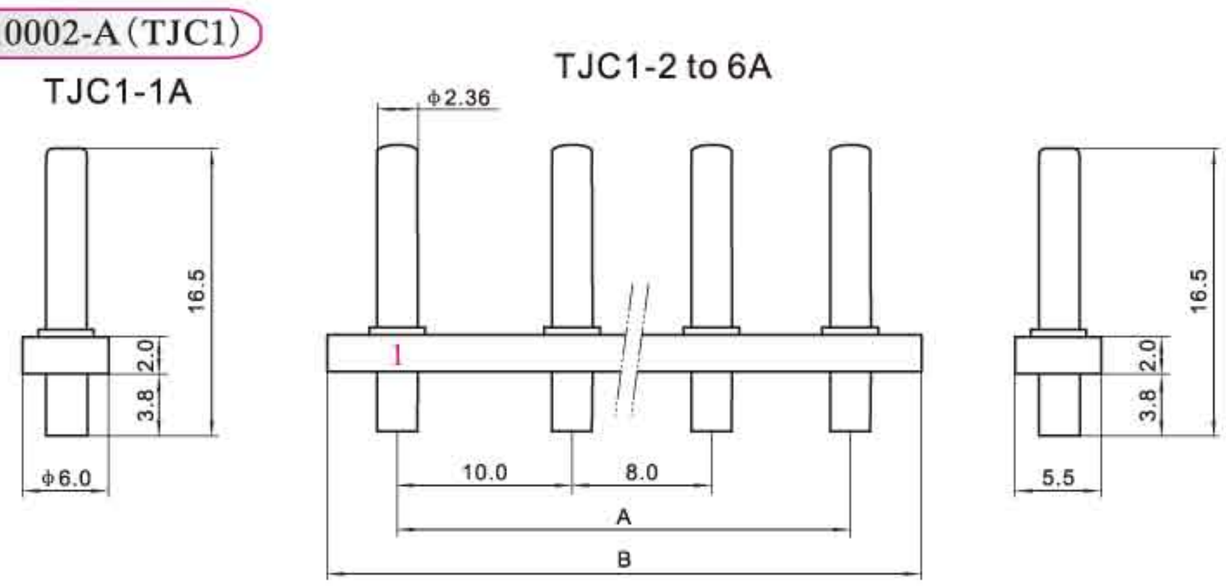

安装尺寸 MOUNTING MEASUREMENT

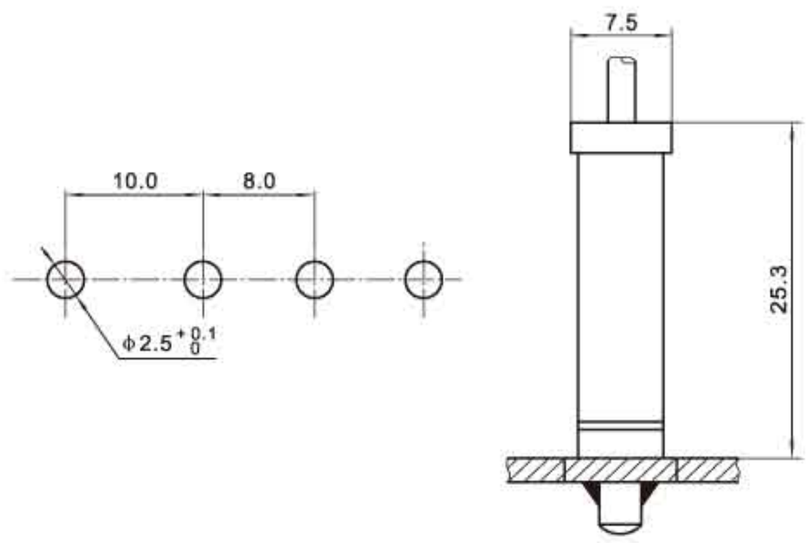

孔座 HOUSING(TJC1)

线数 Poles	型号 Type	尺寸Dimensions(mm) A	B
1	HX10001-1Y	—	—
2	HX10001-2Y	10.0	16.0
3	HX10001-3Y	18.0	24.0
4	HX10001-4Y	26.0	32.0
5	HX10001-5Y	34.0	40.0
6	HX10001-6Y	42.0	48.0

针座 WAFER(TJC1)

线数 Poles	型号Type 直式(180°)	尺寸Dimensions(mm) A	B
1	HX10002-1A	—	—
2	HX10002-2A	10.0	18.2
3	HX10002-3A	18.0	26.2
4	HX10002-4A	26.0	34.3
5	HX10002-5A	34.0	42.8
6	HX10002-6A	42.0	51.0

(SMF)型洗衣机用连接器
(SMF) Connector for Washing Machine

间距（Pitch）：4.5mm (.047")

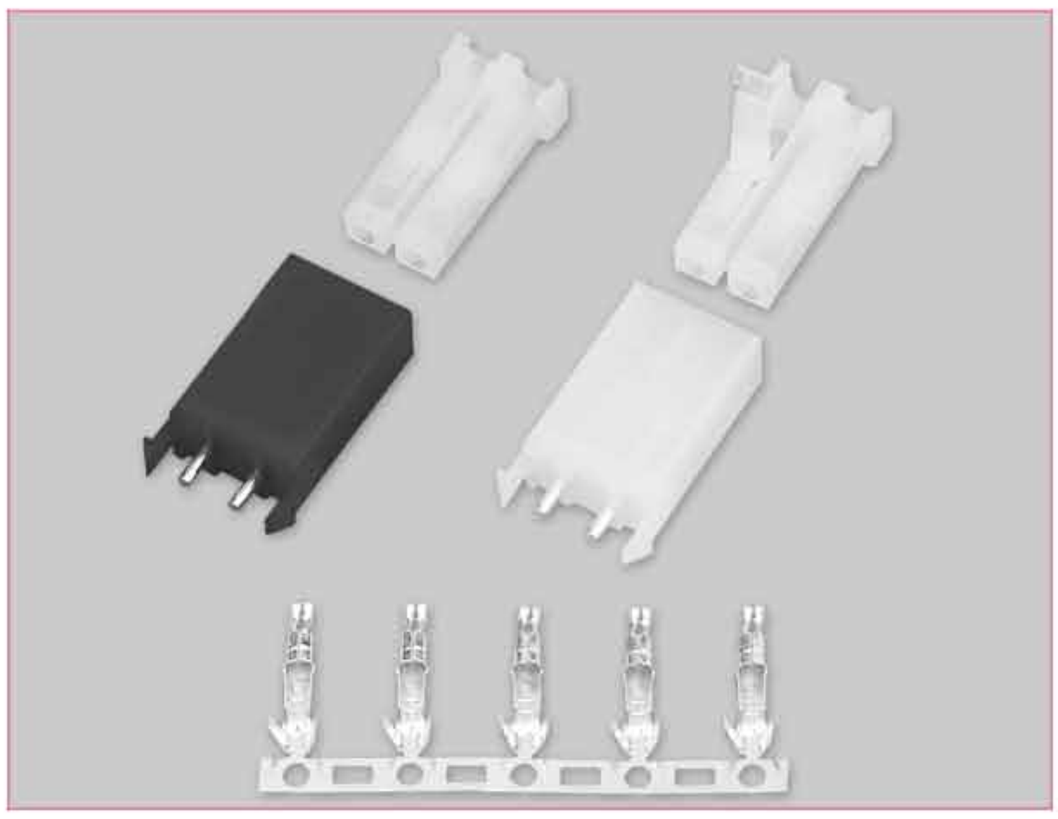

技术参数 SPECIFICATIONS

- 线数（Poles）：2
- 适用线规（Applicable wires）：AWG26#～20#
- 适应基板厚度（Applicable PC board thickness）：1.6mm
- 温度范围（Temperature range）：-25℃～85℃
- 额定电压（Voltage rating）：250V.Ac/Dc
- 额定电流（Current rating）：5A
- 接触电阻（Contact resistance）：≤0.015Ω
- 绝缘电阻（Insulation resistance）：≥1000MΩ
- 耐压（Withstand voltage）：500V.Ac/1min
- 材料（Material）：
  - 孔座（Housing）：尼龙（PA66）UL94V-2(0)
  - 针座（Wafer）：尼龙（PA66）UL94V-2(0)
  - 端子（Terminal）：磷青铜（Phos.bronze Tin/plated）

端子 TERMINAL(SMF)

型号 Type	适用线规 Applicable wires		电线外径 O.D of wire ins	数量 Quantity
	mm^2	AWG#	mm	
HX45020-PTB	0.13～0.5	26～20	1.3～2.7	6000PCS/盘

HX45020-PTB(SMF)

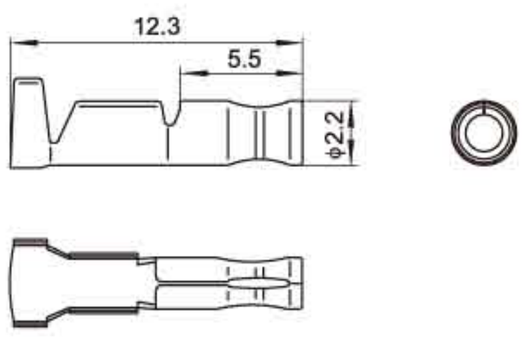

HX45020-2Y(SMF)

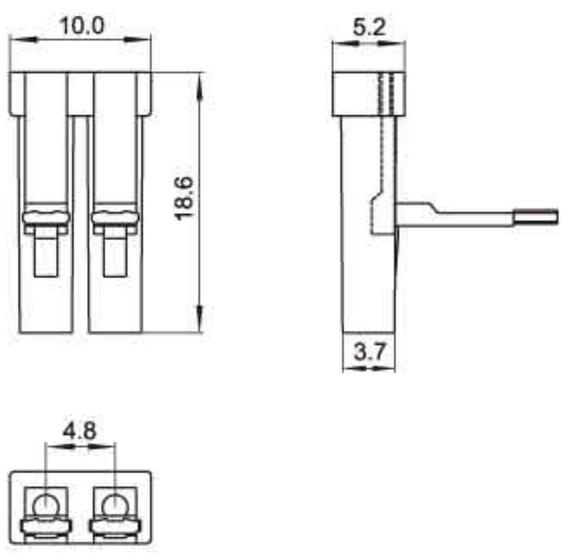

HX45022-2A(SMF)

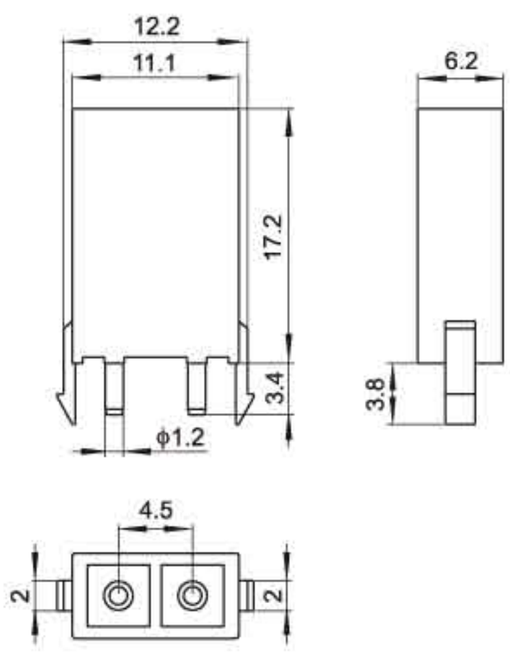

安装尺寸 MOUNTING MEASUREMENT

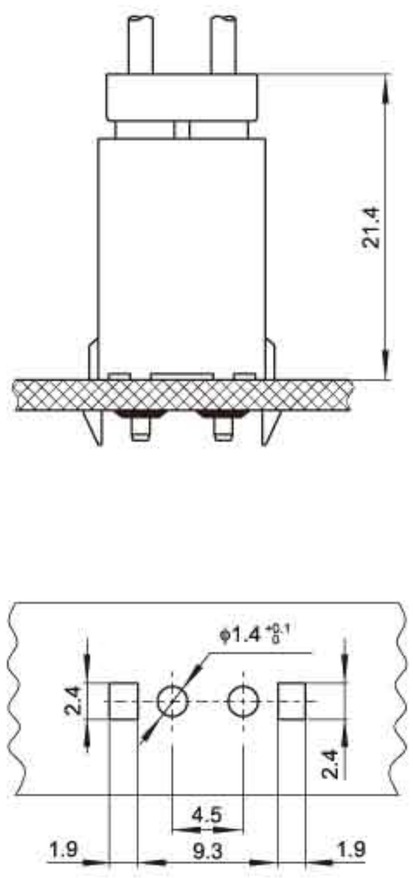

(Cy-X201/35108)型洗衣机用连接器
(Cy-X201/35108) Connector for Washing Machine

间距（Pitch）：8.0/5.0mm
（ϕ.080"/ ϕ.090"）

技术参数 SPECIFICATIONS

- 线数（Poles）：1、2、3
- 适用线规（Applicable wires）：AWG24#～18#
- 适应基板厚度（Applicable PC board thickness）：1.6mm
- 温度范围（Temperature range）：-25℃～85℃
- 额定电压（Voltage rating）：250V.Ac/Dc
- 额定电流（Current rating）：7A
- 接触电阻（Contact resistance）：≤0.01Ω
- 绝缘电阻（Insulation resistance）：≥1000MΩ
- 耐压（Withstand voltage）：1500V.Ac/1min
- 材料（Material）：
  - 孔座（Housing）：尼龙（PA66）UL94V-2(0)
  - 针座（Wafer）：尼龙（PA66）UL94V-2(0)
  - 端子（Terminal）：磷青铜（Phos.bronze Tin/plated）

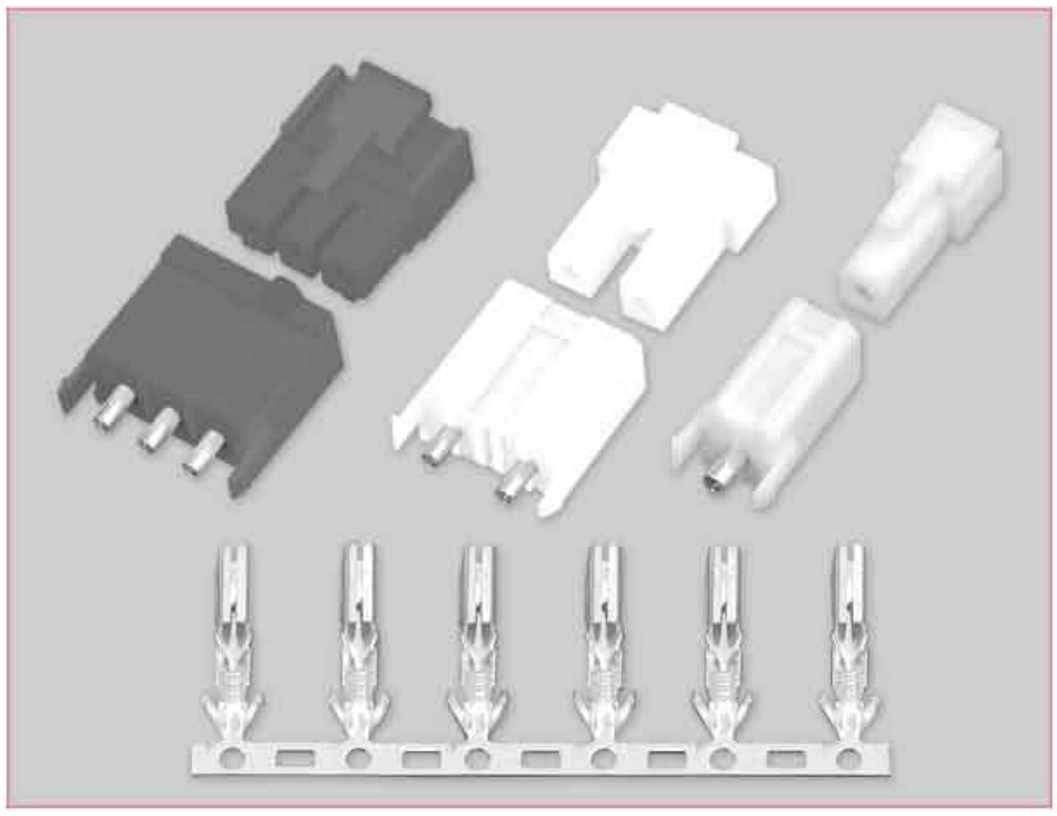

端子 TERMINAL(Cy-X201)

型号 Type	适用线规 Applicable wires		电线外径 O.D of wire ins	数量 Quantity
	mm²	AWG#	mm	
HX82001-PTA	0.2～0.75	24～18	1.3～3.2	4000PCS/盘
HX82001-PTB	0.2～0.75	24～18	1.3～3.2	4000PCS/盘

- 注：此产品可根据客户选择：红、黑、黄、蓝、白、灰、棕、橙、粉红等颜色。
- Note: colors of products can be selected upon client's needin red, black, yellow, blue, white, grey, brown, orange, pink etc.

HX82001-PTA（Cy-X201-Φ2.1）

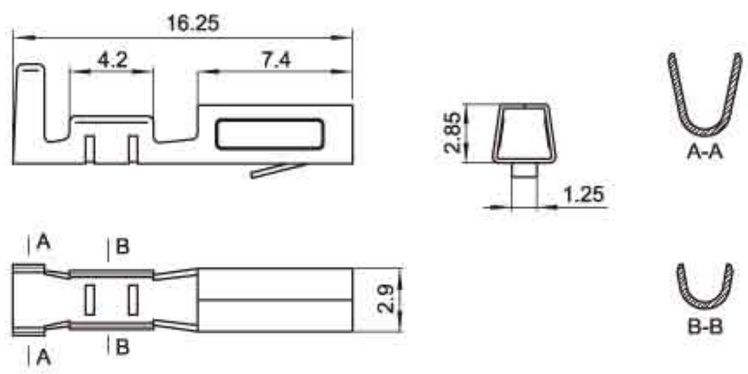

HX82001-PTB（Cy-X201-Φ2.3）

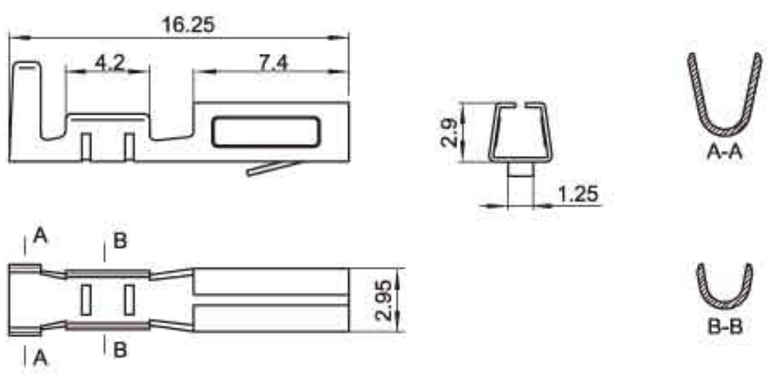

线数（Poles）	孔座（Housing）	针座（Wafer）	针座（Wafer）
1	HX82001-1Y（Cy-X201） 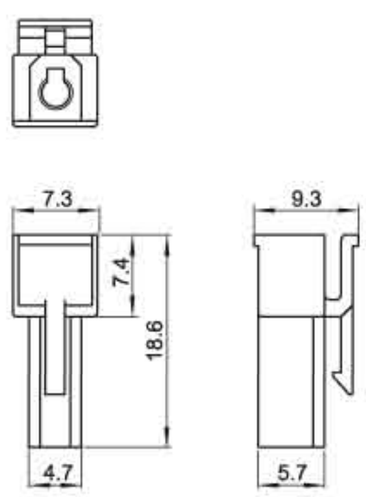	HX82002-1A-ϕ2.1（Cy-X201） 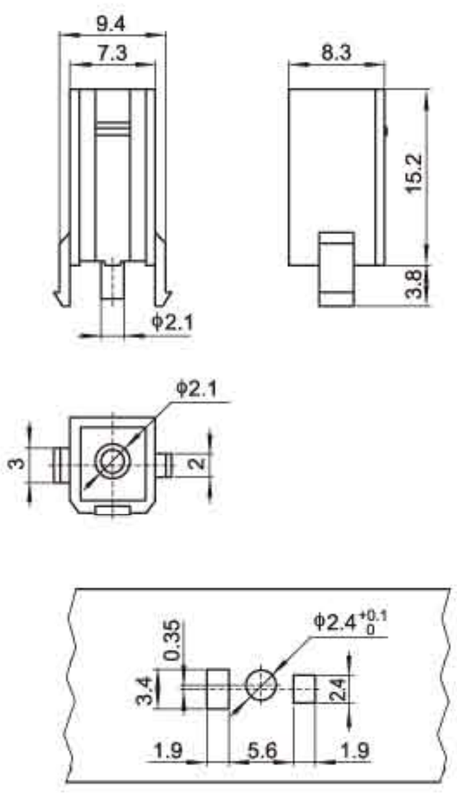	HX82002-1A-ϕ2.3（Cy-X201） 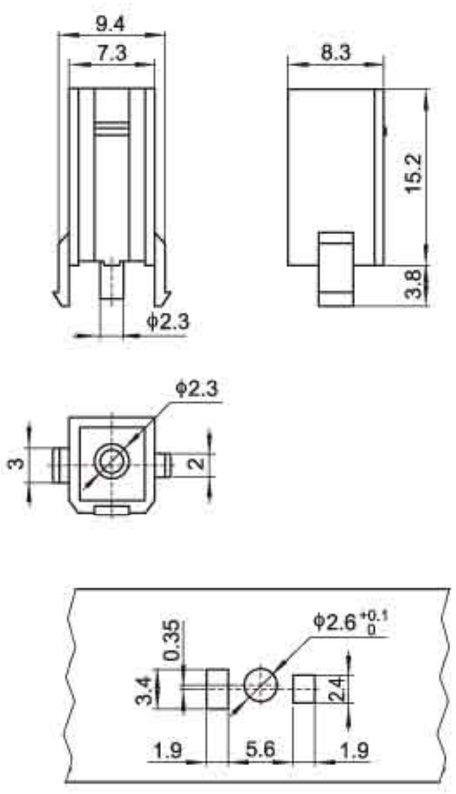

(Cy-X201/35108)型洗衣机用连接器

(Cy-X201/35108) Connector for Washing Machine

间距（Pitch）：8.0/5.0mm
（ϕ.080"/ ϕ.090"）

线数（Poles）	孔座（Housing）	针座（Wafer）	针座（Wafer）
2	HX82001-2Y（Cy-X201） 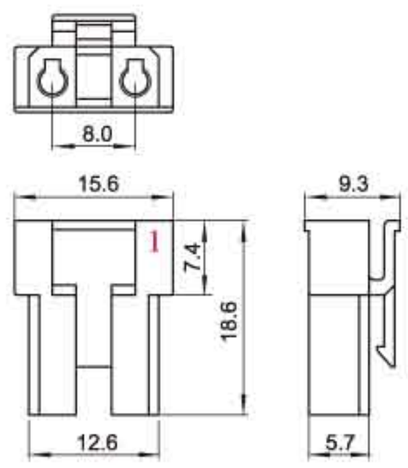	HX82002-2A-ϕ2.1（Cy-X201） 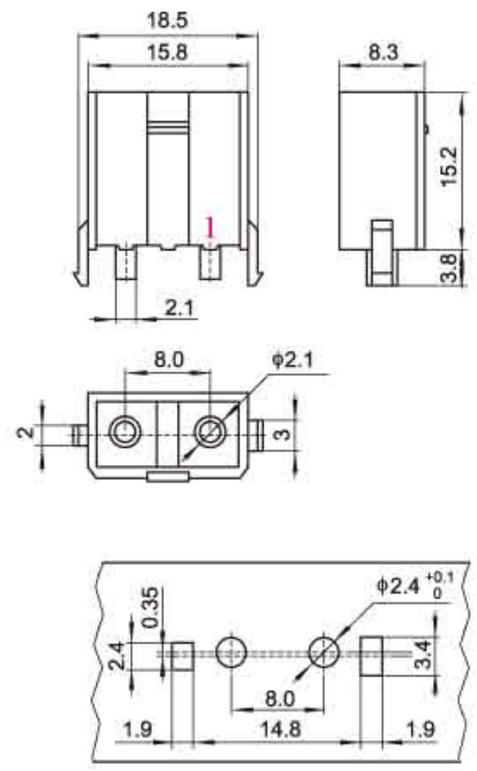	HX82002-2A-ϕ2.3（Cy-X201） 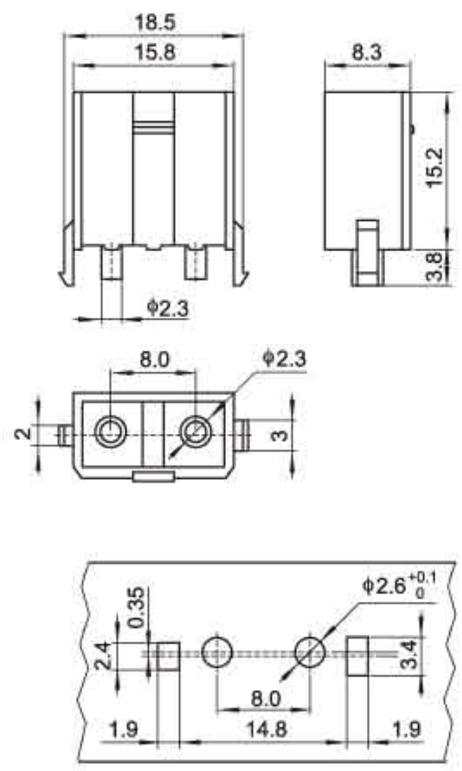
2	HX82001-2Y（Cy-X201） 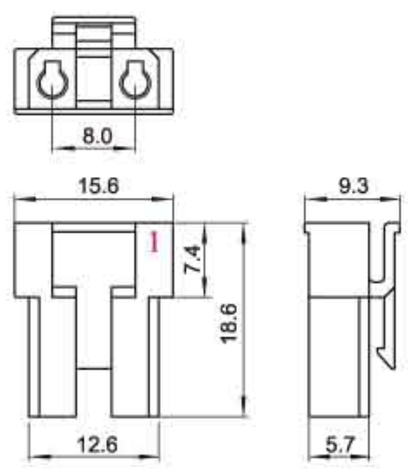	HX82002-2V-ϕ2.1（Cy-X201） 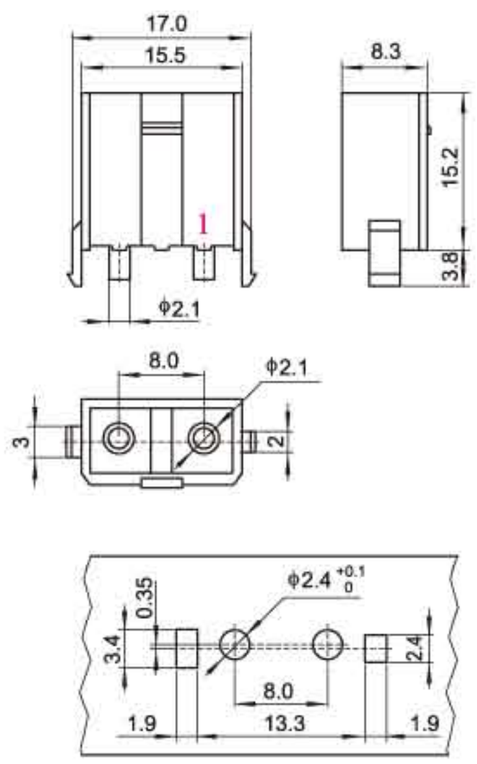	HX82002-2V-ϕ2.3（Cy-X201） 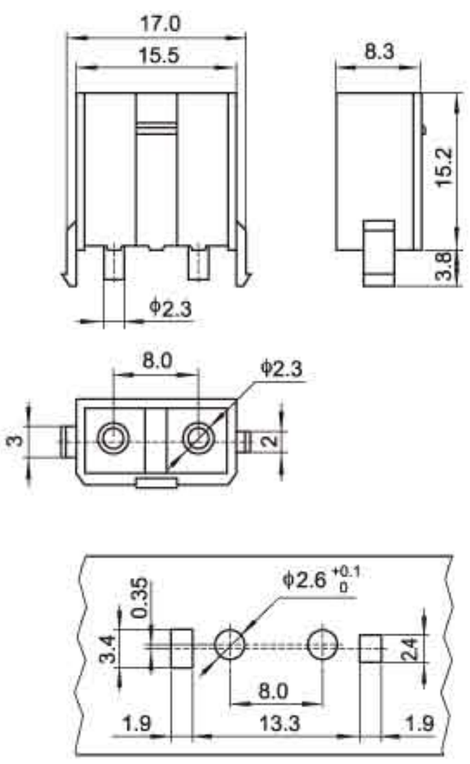
3	HX82001-3Y（Cy-X201） 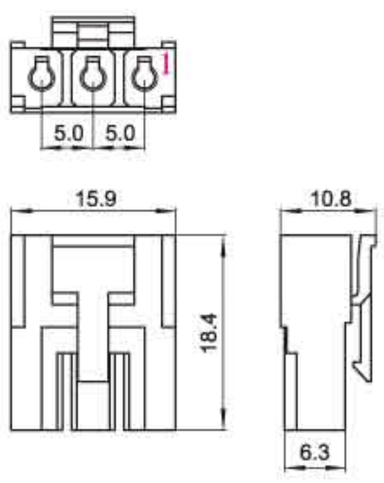	HX82002-3A-ϕ2.1（Cy-X201） 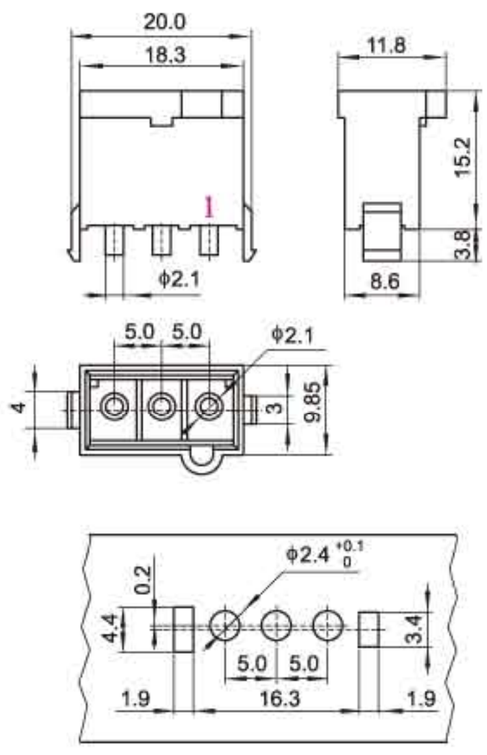	HX82002-3A-ϕ2.3（Cy-X201） 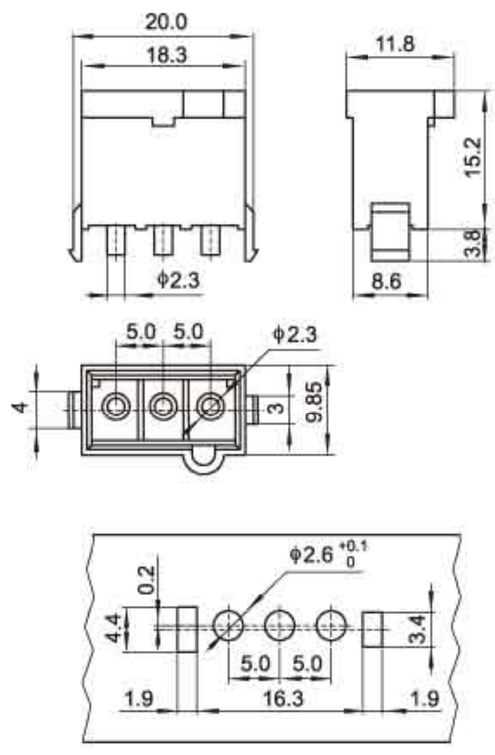

技术参数 SPECIFICATIONS

- 适用线规（Applicable wires）：AWG24#~16#
- 温度范围（Temperature range）：-25℃～85℃
- 额定电压（Voltage rating）：300V.Ac/Dc
- 额定电流（Current rating）：12A max
- 接触电阻（Contact resistance）：≤0.01Ω
- 绝缘电阻（Insulation resistance）：≥1000MΩ
- 耐压（Withstand voltage）：2000V.Ac/1min
- 材料（Material）：
  - 壳体（Housing）：尼龙（PA66）UL94V-2(0)
  - 端子（Terminal）：磷青铜（Phos.bronze Tin/plated）
  - 黄铜（B rass Tin/plated）

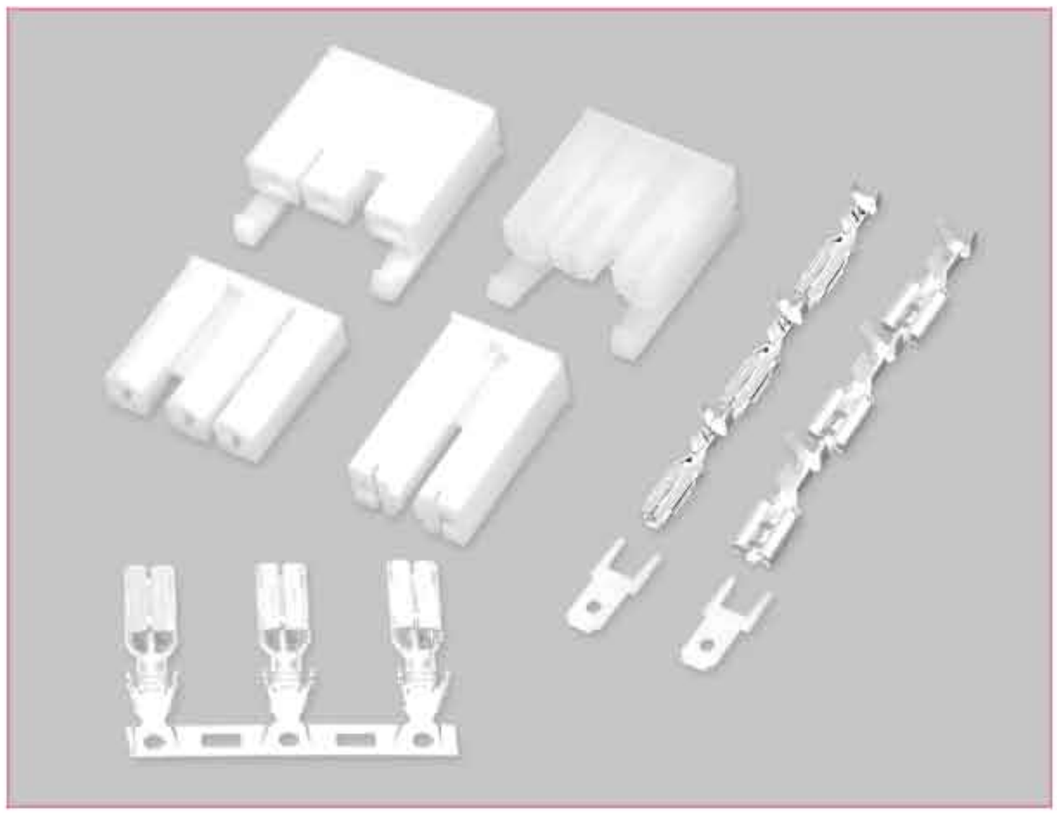

.110/.187″端子 TERMINAL

型号 Type		适用线规 Applicable wires		材料 Material	尺寸Dimensions(mm)				示图 Sample	数量 Quantity
		mm²	AWG#		W	L	E	材料厚度 Thickness		
HX480N-01T	ST0-01T-187N	0.2～0.5	24～20	黄铜 Brass	5.7	15.0	6.5	0.35	A	10000PCS/卷
HX480N-41T	ST0-41T-187N	0.5～1.25	20～16		5.7	15.0	6.5	0.35		10000PCS/卷
HX480N-61T	ST0-61T-187N	(UL1015) 20+18			5.7	15.0	6.5	0.35		10000PCS/卷
HX28010-PT	730629-3	0.5～1.42	20～16	磷青铜 Phos.brzonze	3.85	15.5	7.5	0.25	B	15000PCS/卷
HX28010-PTA	—	0.5～1.42	20～16	磷青铜 Phos.brzonze	3.85	15.5	7.5	0.25	C	4000PCS/盘

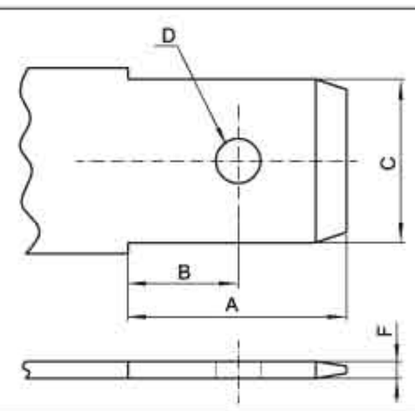

型号 Type	尺寸Dimensions(mm)				
	A	B	C	D	F
.187″	7.0	3.6	4.8	φ1.5	0.5

HX480N-*T (A)

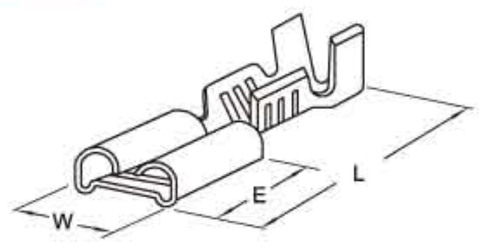

HX480-187ZH 白色

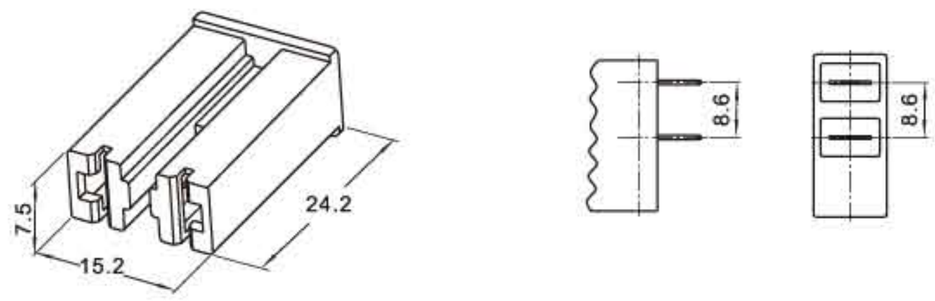

HX28010-PT(直连) (B)

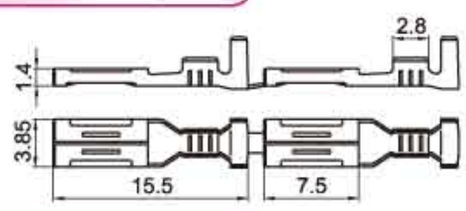

HX28010-PTA(横连) (C)

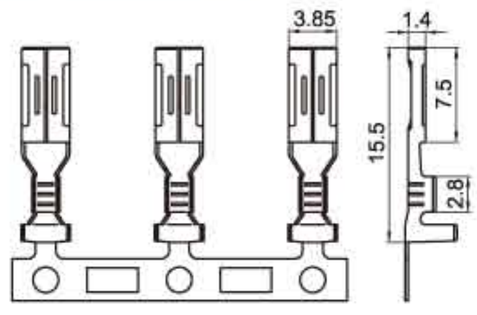

HX28010-3P(610539) 白色

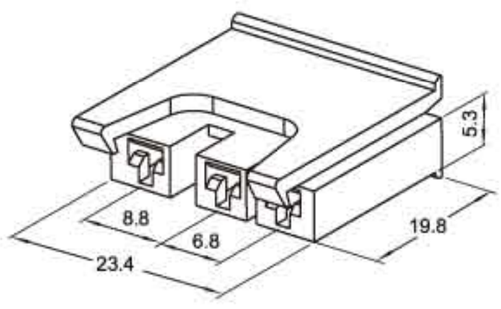

HX28015-3P 白色

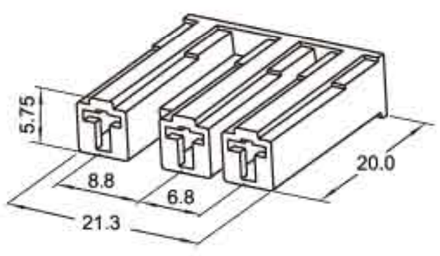

HX28020-3P(610815) 淡绿色

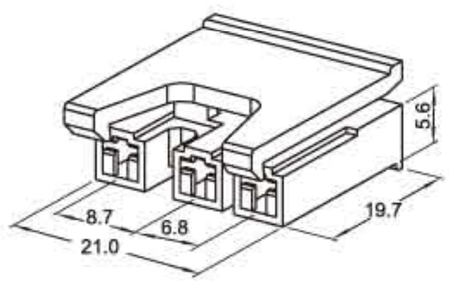

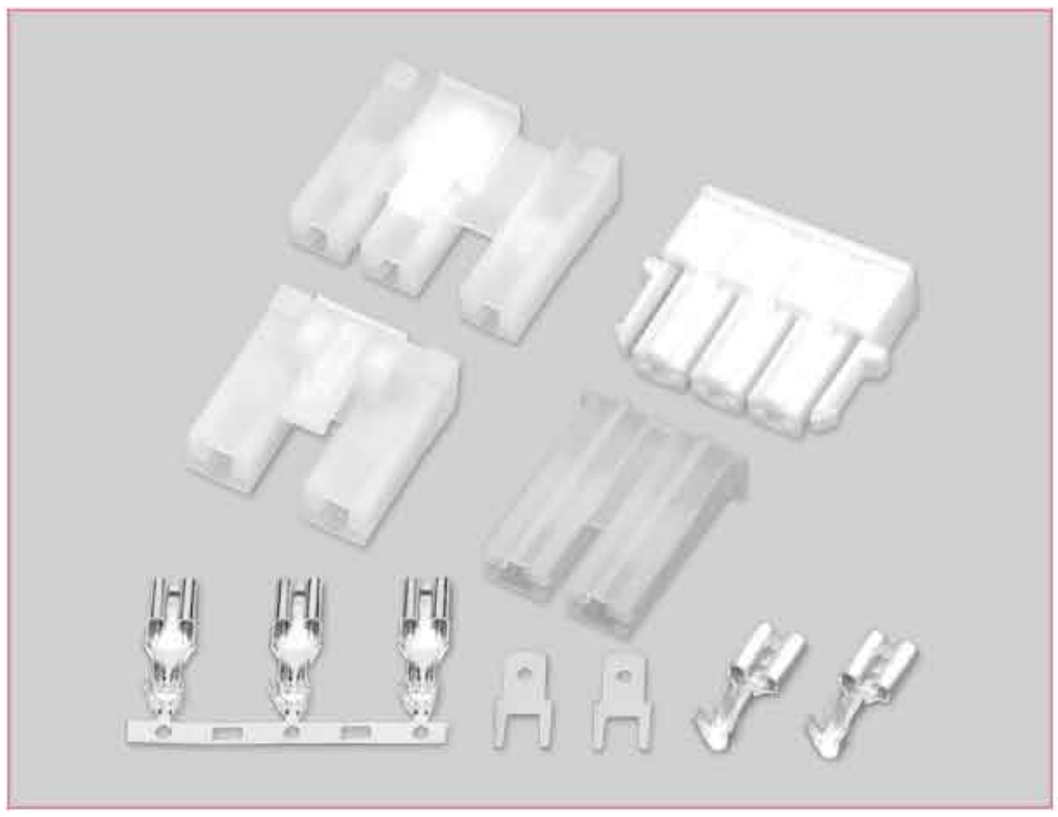

技术参数 SPECIFICATIONS

- 适用线规（Applicable wires）：AWG24#～16#
- 温度范围（Temperature range）：-25℃～85℃
- 额定电压（Voltage rating）：300V.Ac/Dc
- 额定电流（Current rating）：15A max
- 接触电阻（Contact resistance）：≤0.01Ω
- 绝缘电阻（Insulation resistance）：≥1000MΩ
- 耐压（Withstand voltage）：2000V.Ac/1min
- 材料（Material）：
  - 壳体（Housing）：尼龙（PA66）UL94V-2 (0)
  - 端子（Terminal）：黄铜（Brass Tin/plated）
    磷青铜（phos.bronze Tin/plated）

.187″ /.250″端子 TERMINAL

型号 Type		适用线规 Applicable wires mm²	适用线规 Applicable wires AWG#	材料 Material	尺寸Dimensions(mm) W	L	E	材料厚度 Thickness	示图 Sample	数量 Quantity
HX480N-01T	STO-01T-187N	0.2～0.5	24～20	黄铜 Brass	5.7	15.0	6.5	0.35	A	10000PCS/卷
HX480N-41T	STO-41T-187N	0.5～1.25	20～16		5.7	15.0	6.5	0.35		10000PCS/卷
HX480N-61T	STO-61T-187N	(UL1015) 20+18			5.7	15.0	6.5	0.35		10000PCS/卷
HX4.8Z-21T	730494-3	0.5～1.25	20～16	磷青铜 Phos.bronze	5.6	18.0	6.0	0.3	B	2500PCS/盘

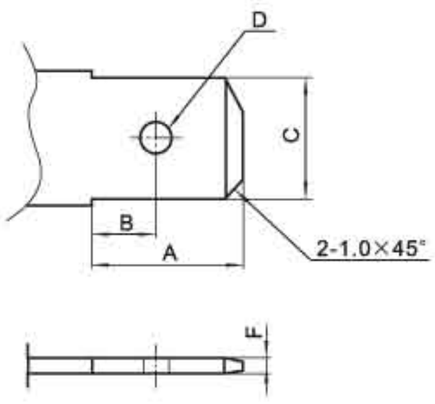

型号 Type	尺寸Dimensions(mm) A	B	C	D	F
.187″	7.0	3.6	4.8	Φ1.5	0.5

HX480N-*T

(A)

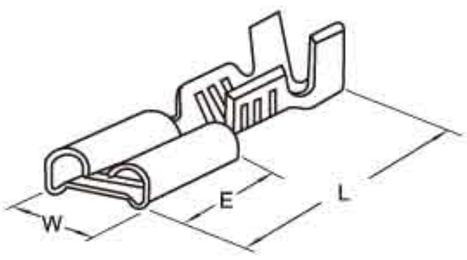

HX4.8Z-2A (610455-2P/35941-0200)

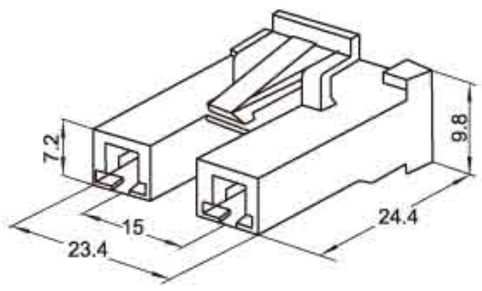

HX4.8Z-3A (611191)

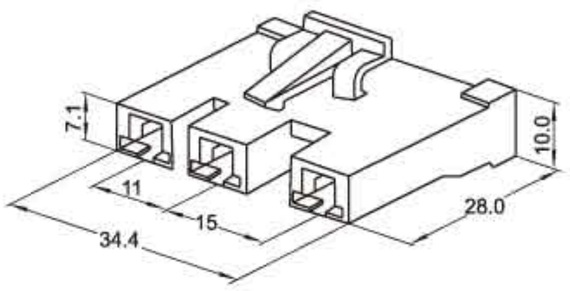

HX4.8Z-21T

(B)

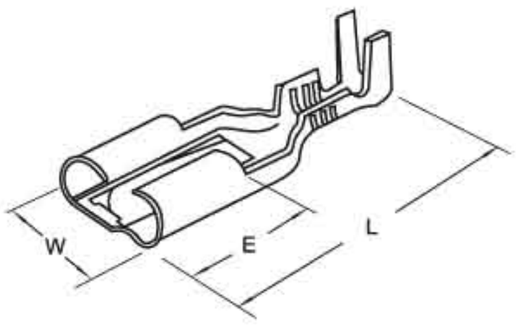

HX4.8XZ-3P (610439-3P)

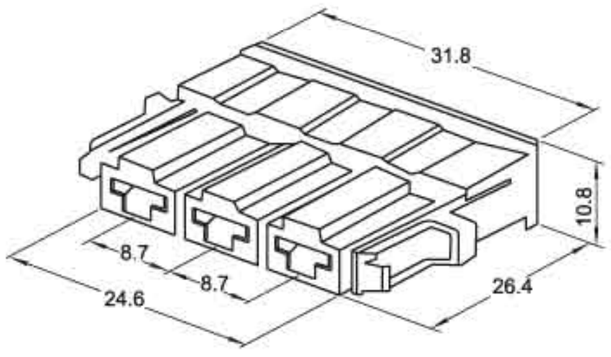

HX4.8Z-2H

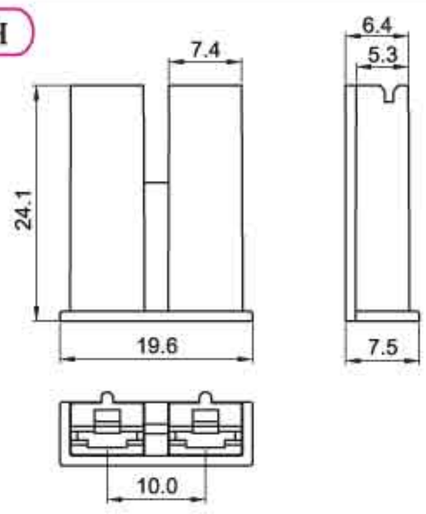

技术参数 SPECIFICATIONS

- 适用线规（Applicable wires）：AWG24#～14#
- 温度范围（Temperature range）：-25℃～85℃
- 额定电压（Voltage rating）：300V.Ac/Dc
- 额定电流（Current rating）：15A max
- 接触电阻（Contact resistance）：≤0.01Ω
- 绝缘电阻（Insulation resistance）：≥1000MΩ
- 耐压（Withstand voltage）：2000V.Ac/1min
- 材料（Material）：
  - 壳体（Housing）：尼龙（PA66）UL94V-0
  - 端子（Terminal）：黄铜（Brass Tin/plated）

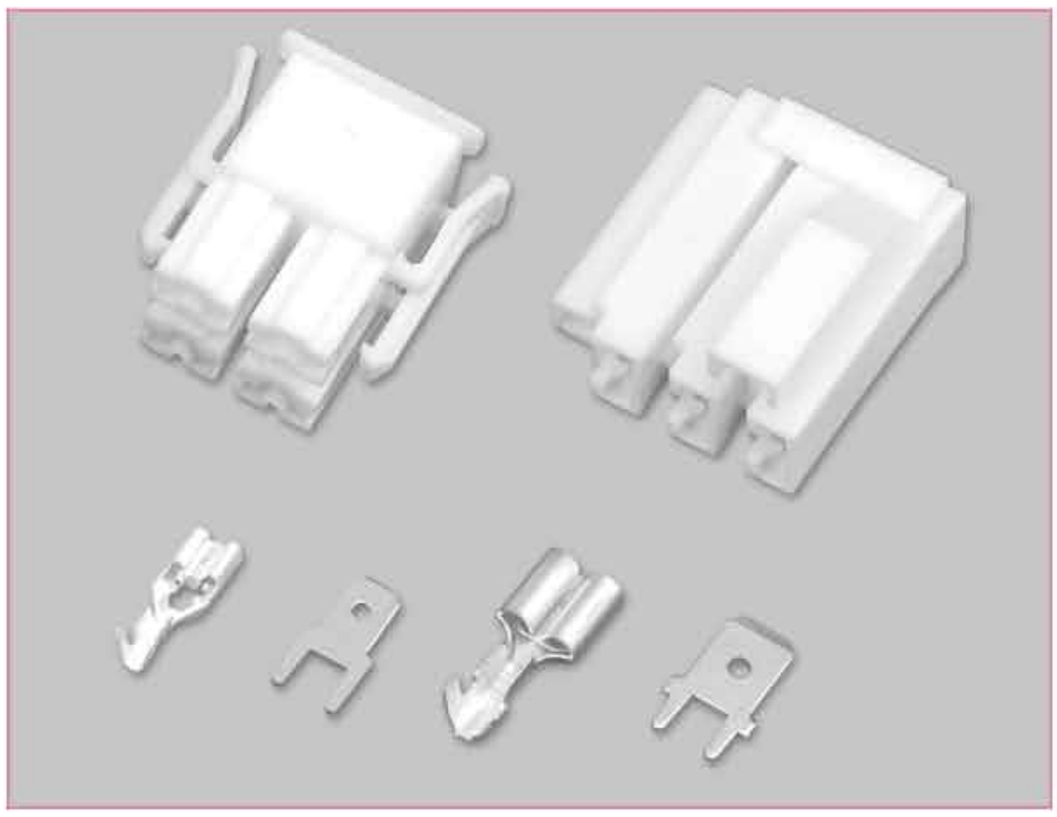

.187″ /.250″端子 TERMINAL

型号 Type		适用线规 Applicable wires		材料 Material	尺寸Dimensions(mm)				示图 Sample	数量 Quantity
		mm²	AWG#		W	L	E	材料厚度 Thickness		
HX4.8S-01T	730567-3	0.22～0.5	24～20	黄铜 Brass	5.6	19.3	5.1	0.3	A	10000PCS/卷
HX4.8S-21T	730568-3	0.55～1.28	20～16		5.6	19.3	5.1	0.3		8000PCS/卷
HX4.8S-41T	730569-3	0.76～2.09	18～14		5.6	19.3	5.1	0.3		6000PCS/卷
HX6.3Z-21PT	35725-4210	0.55～1.28	20～16	黄铜 Brass	7.5	18.5	7.7	0.4	B	

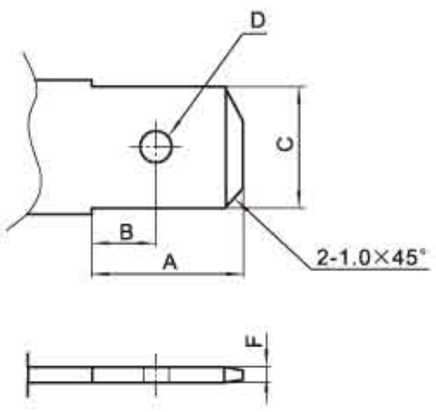

型号 Type	尺寸Dimensions(mm)				
	A	B	C	D	F
.187″	7.0	3.6	4.8	φ1.5	0.5
.250″	8.3	3.8	6.35	φ2.0	0.8

HX4.8S-*T

(A)

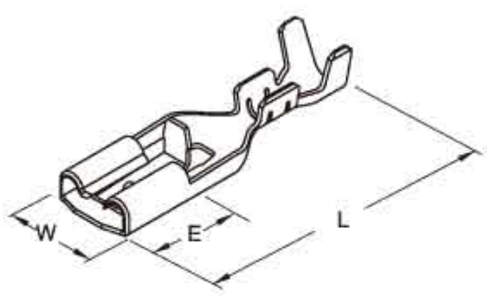

HX4.8S-4W

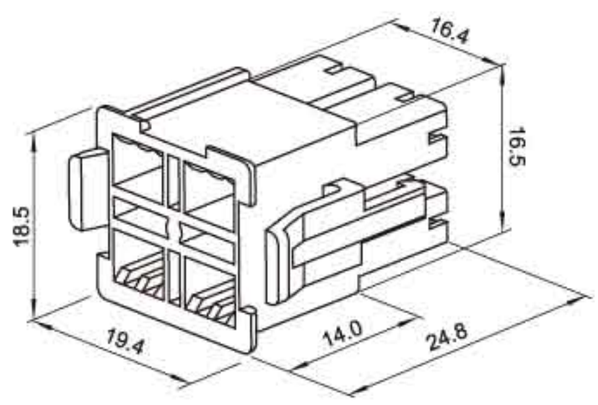

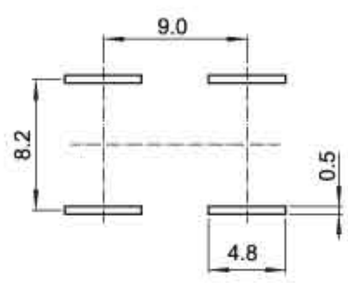

HX6.3Z-21PT

(B)

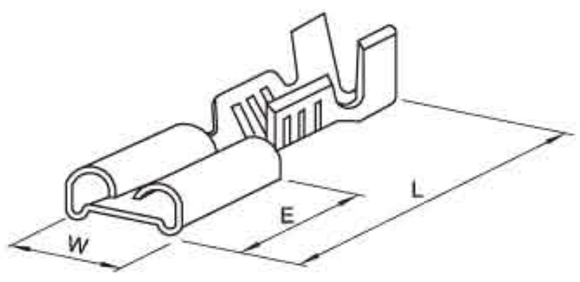

HX6.3Z-3P(35179-0300)

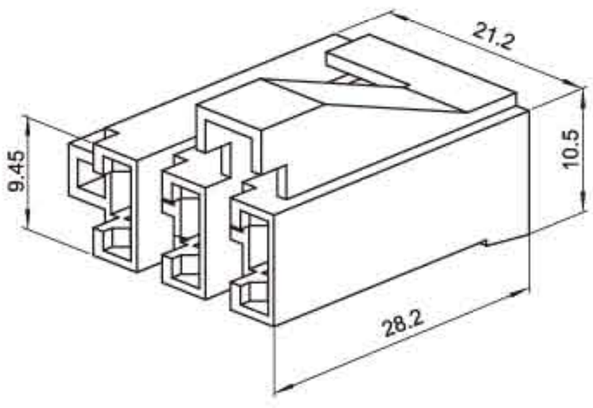

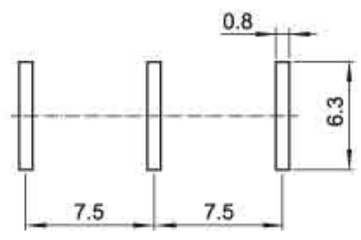

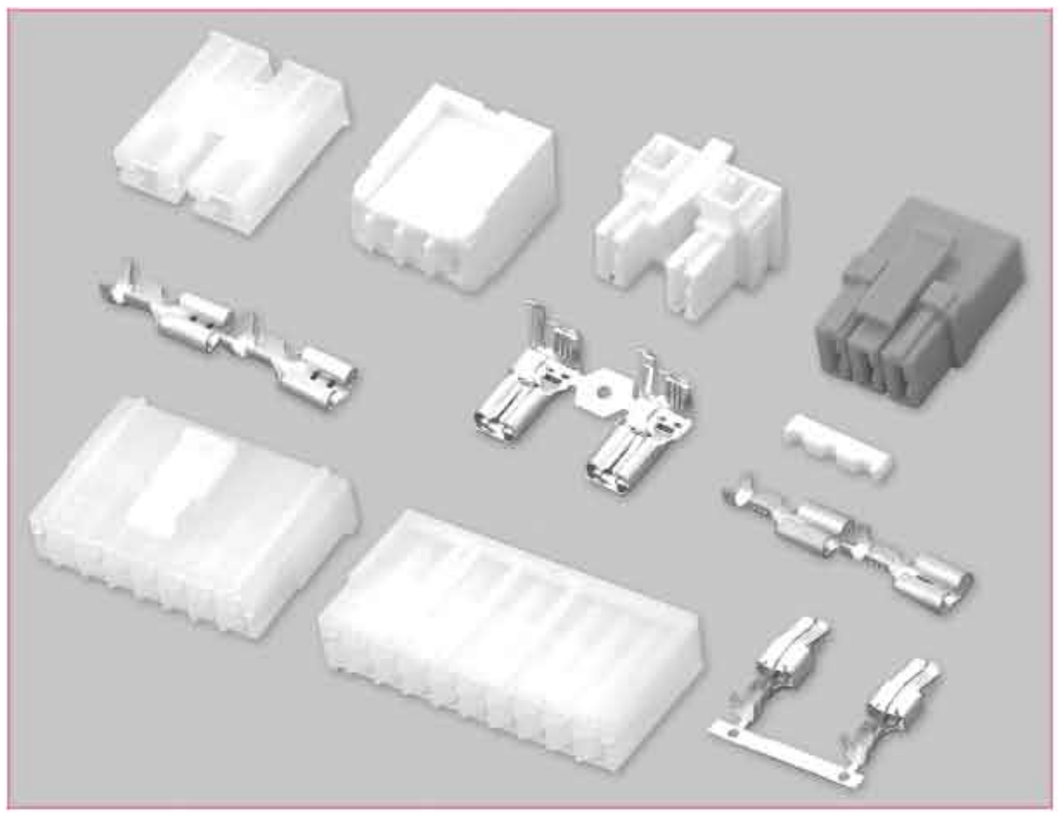

技术参数 SPECIFICATIONS

- 适用线规（Applicable wires）：AWG24#～12#
- 温度范围（Temperature range）：-20℃～85℃
- 额定电压（Voltage rating）：300V.Ac/Dc
- 额定电流（Current rating）：18A max
- 接触电阻（Contact resistance）：≤0.01Ω
- 绝缘电阻（Insulation resistance）：≥1000MΩ
- 耐压（Withstand voltage）：1500V.Ac/1min
- 材料（Material）：
  - 壳体（Housing）：尼龙（PA66）UL94V-2(0)
  - 端子（Terminal）：磷青铜(Phos.bronze Tin/plated)
  - 端子（Terminal）：黄铜(Brass Tin/plated)

端子 TERMINAL

型号 Type		适用线规 Applicable wires mm²	AWG#	材料 Material	材料厚度 Thickness mm	数量 Quantity
HX630N-21T	ST0-21-250N	0.3～0.75	22～18	黄铜 Brass	0.4	7000PCS/卷
HX630N-41T	ST0-61-250N	0.75～2.0	18～14		0.4	6000PCS/卷
HX630N-61T	ST0-81-250N	2.0～3.5	14～12		0.4	5000PCS/卷

型号 Type		适用线规 Applicable wires mm²	AWG#	材料 Material	材料厚度 Thickness mm	数量 Quantity
HX63092-PT	——	0.52～2.1	20～14	黄铜Brass	0.35	6000PCS/卷
HX50008-01PT	——	0.22～0.5	24～20	磷青铜 Phos.bronze	0.3	2000PCS/盘
HX50008-21PT	——	0.75～2.0	18～14		0.3	1500PCS/盘
HX630S-61TQ	SFPS-61T-250	0.75～2.0	18～14	黄铜Brass	0.43	4000PCS/卷

HX630N-*T

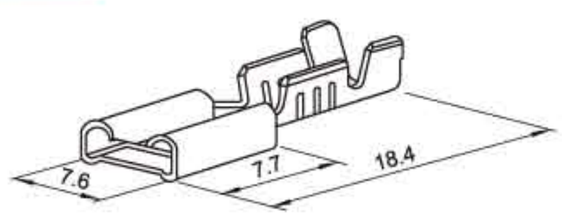

HX6.3Z-2H

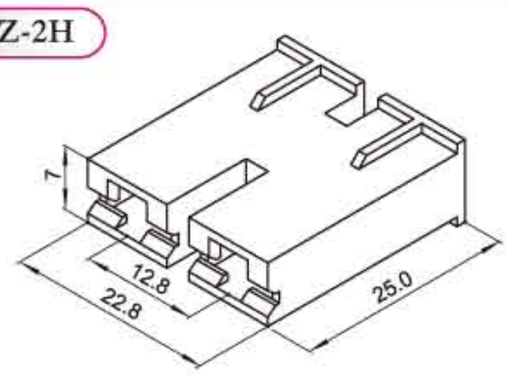

HX6.3Z-3N

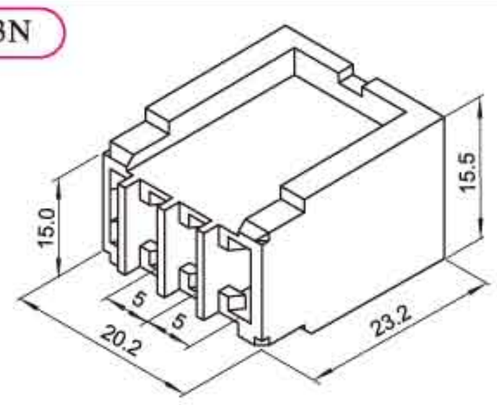

HX63092-PT

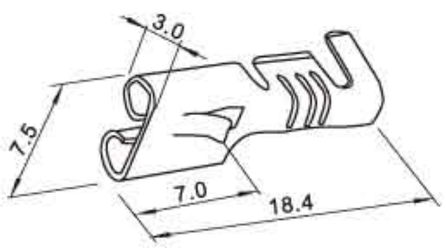

HX6.3Z-3H

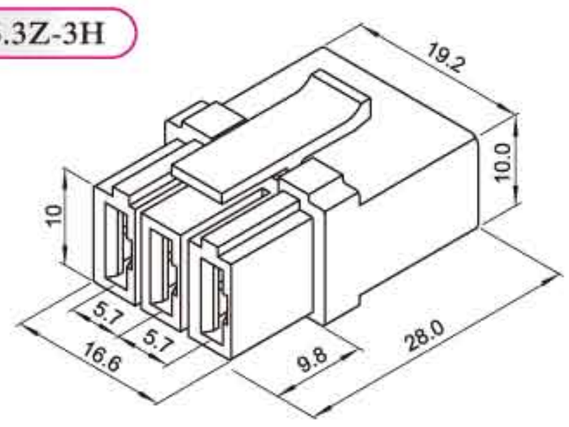

HX6.3Z-3H-PE

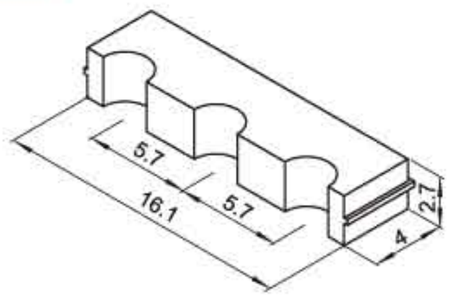

HX50008-PT

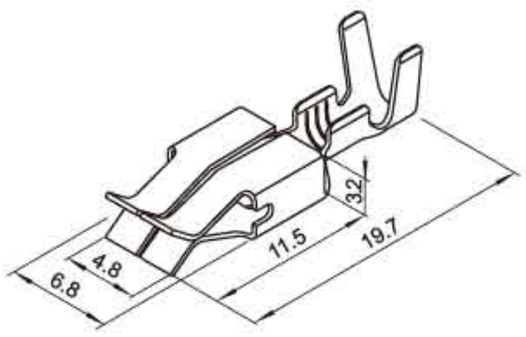

HX50008-10P

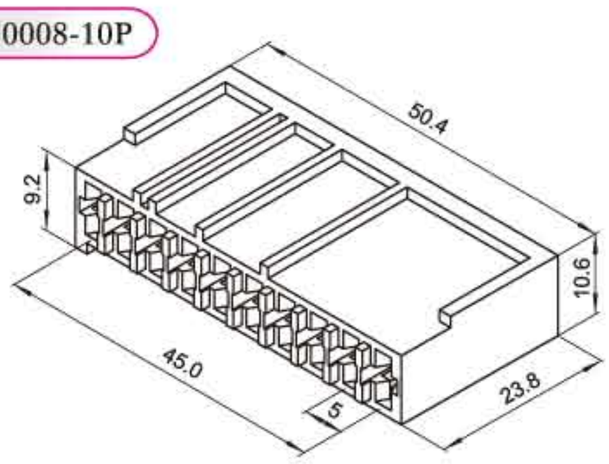

HX48050-8P

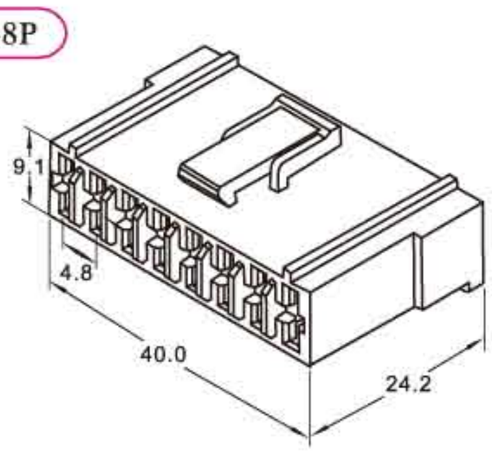

HX630S-61TQ

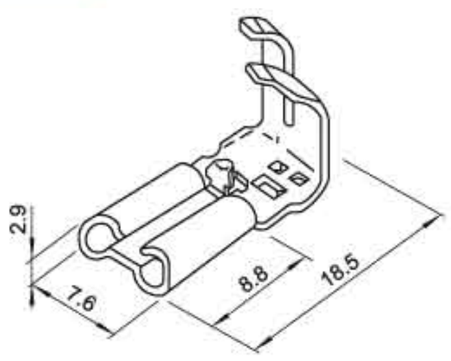

HX630S-2P

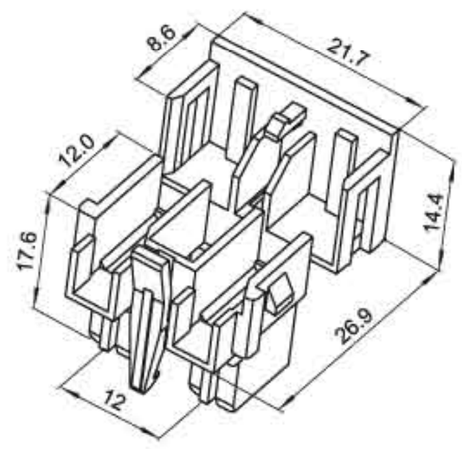

技术参数 SPECIFICATIONS

- 适用线规（Applicable wires）：AWG24#～12#
- 温度范围（Temperature range）：-20℃～85℃
- 额定电压（Voltage rating）：300V.Ac/Dc
- 额定电流（Current rating）：18A max
- 接触电阻（Contact resistance）：≤0.01Ω
- 绝缘电阻（Insulation resistance）：≥1000MΩ
- 耐压（Withstand voltage）：1500V.Ac/1min
- 材料（Material）：
  - 壳体（Housing）：尼龙（PA66）UL94V-0
  - 端子（Terminal）：磷青铜（Phos.bronze Tin/plated）
    黄铜（Brass Tin/plated）

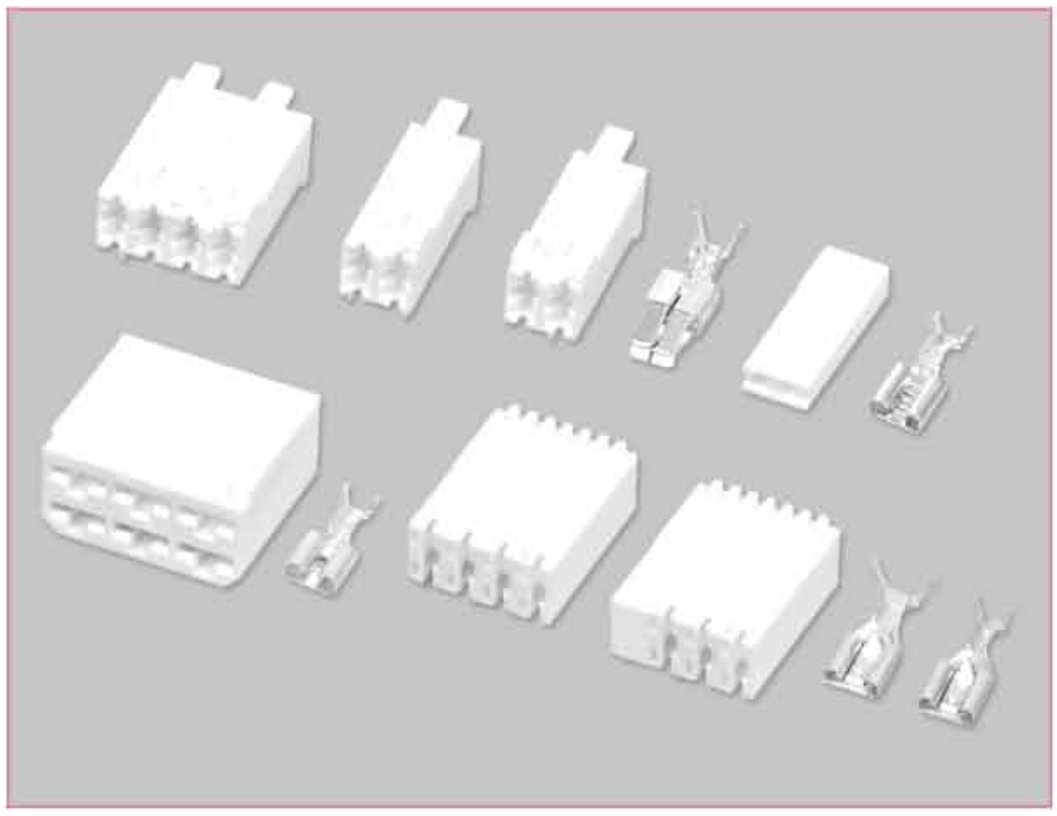

端子 TERMINAL

型号 Type		适用线规 Applicable wires mm²	AWG#	材料 Material	材料厚度 Thickness mm	数量 Quantity
HX50008-01PT		0.22～0.5	24～20	磷青铜 Phos.bronze	0.3	2000PCS/盘
HX50008-21PT		0.75～2.0	18～14		0.3	1500PCS/盘
HX630N-21T	STO-21-250N	0.3～0.75	22～18	黄铜 Brass	0.4	7000PCS/卷
HX630N-41T	STO-61-250N	0.75～2.0	18～14		0.4	6000PCS/卷

型号 Type		适用线规 Applicable wires mm²	AWG#	材料 Material	材料厚度 Thickness mm	数量 Quantity
HX6.3BS-21PT	1217378-2	0.3～0.75	22～18	黄铜 Brass	0.3	
HX6.3BS-41PT	1217095-2	1.25～3.5	16～12		0.3	
HX63092-PT		0.52～2.1	20～14		0.35	6000PCS/卷

HX50008-PT

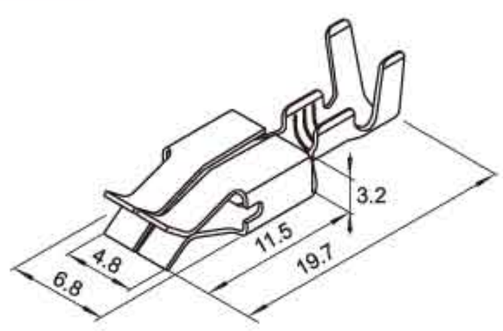

HX50007-2P（5-928247-2）

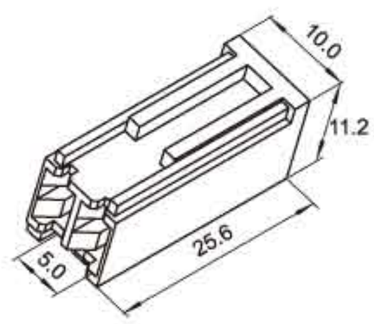

HX50007-2R（8-928247-2）

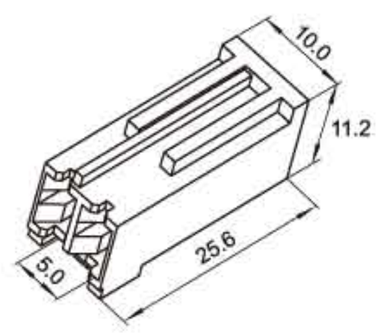

HX50007-4P（4-928247-4）

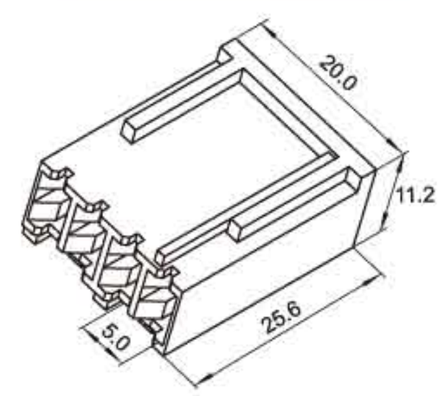

HX630N-*T

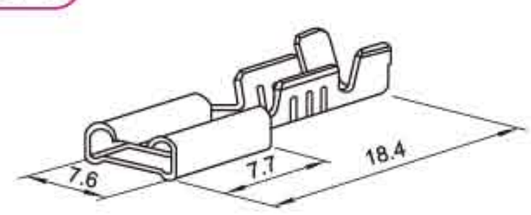

HX630S-250ZK（6-735075-1）

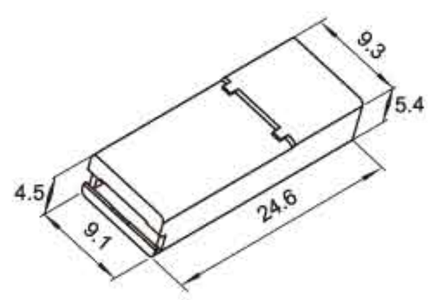

HX6.3BS-*T（1217378-2、1217095-2）

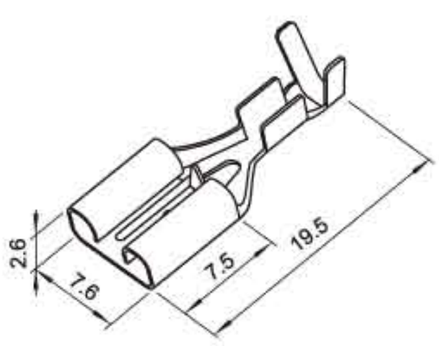

HX50006-4Y（521206-1）

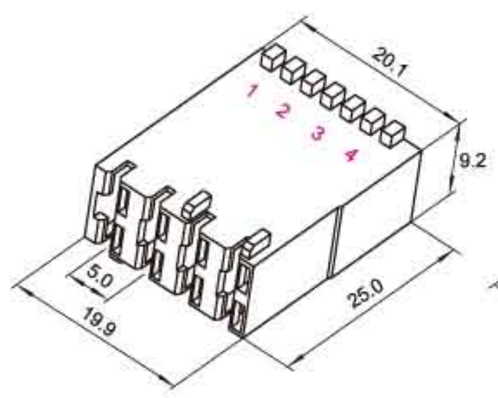

HX50006-4Y（堵3）

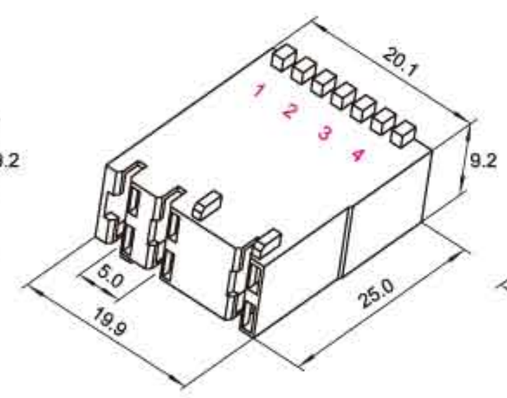

HX50006-4Y（堵4）

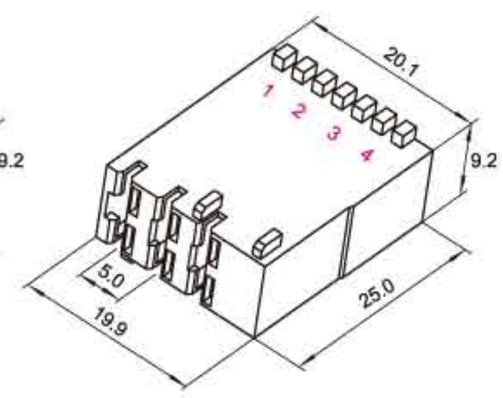

HX63092-PT（160928-2） DJ623-E6.3A-B

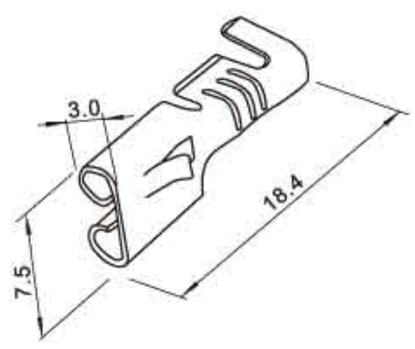

HX63091-6P（925276-0、880297-1） DJ7065-6.3-21

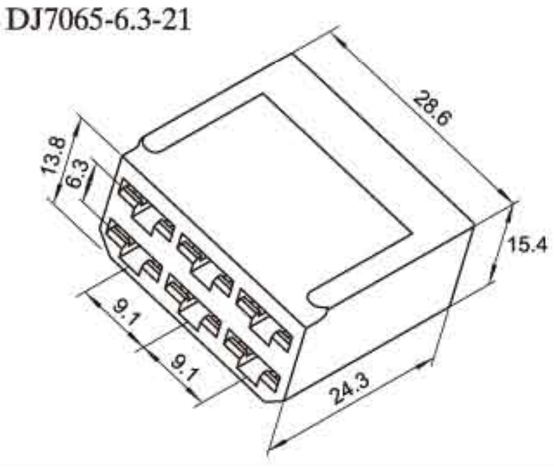

(35150、35151)型中继带锁连接器
(35150、35151) Secondary Lock Connector

间距（Pitch）：6.2mm（□.070"）

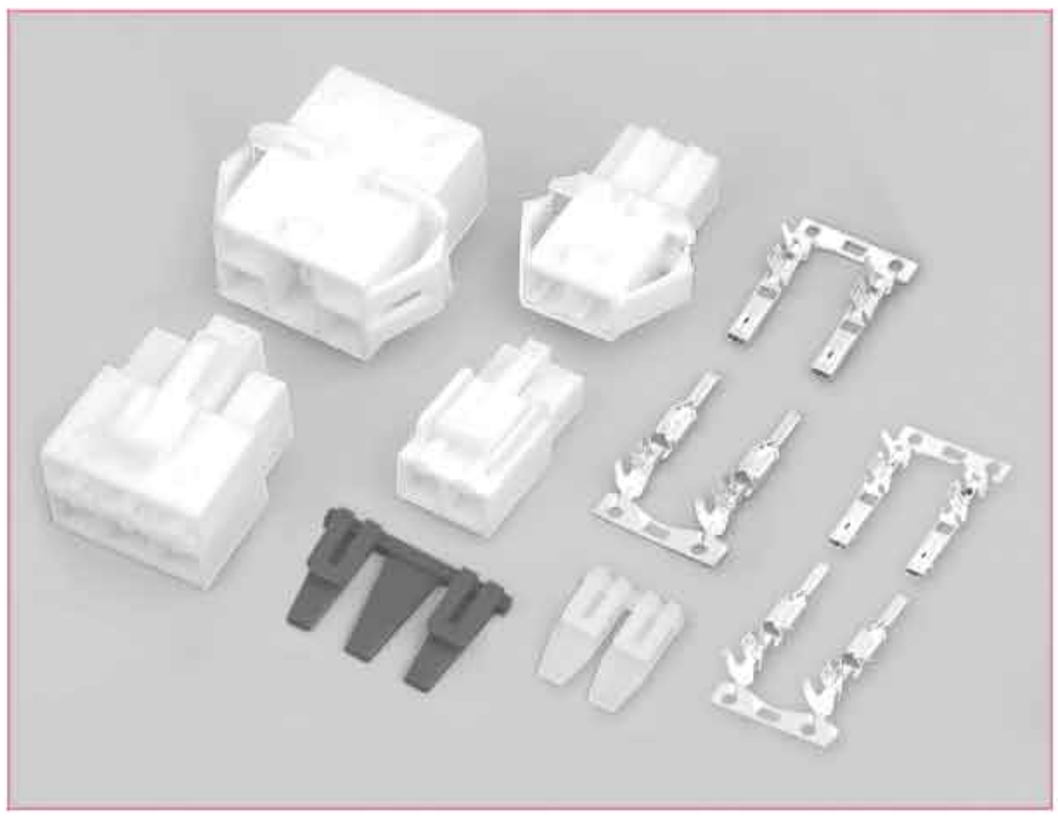

技术参数 SPECIFICATIONS

- 线数（Poles）：1、2、3、4、6
- 适用线规（Applicable wires）：AWG20#～16#
- 适应基板厚度（Applicable PC board thickness）：0.8~2.4mm
- 温度范围（Temperature range）：-25℃～85℃
- 额定电压（Voltage rating）：300V.Ac/Dc
- 额定电流（Current rating）：15A max
- 接触电阻（Contact resistance）：≤0.01Ω
- 绝缘电阻（Insulation resistance）：≥1000MΩ
- 耐压（Withstand voltage）：1800V.Ac/1min
- 材料（Material）：
  - 插头（Plug housing）：尼龙（PA66) UL94V-0
  - 插座（Receptacle housing）：尼龙（PA66) UL94V-0
  - 插片（Retainer）：尼龙（PA66）UL94V-2(0)
  - 端子（Terminal）：磷青铜（Phos.bronze Tin/plated)

安装尺寸 MOUNTING MEASUREMENT

端子 TERMINAL(35745、35746、35747、35748)

型号 Type	适用线规 Applicable wires mm²	适用线规 Applicable wires AWG#	电线外径 O.D of wire ins mm	数量 Quantity
HX18002-01RTA HX18001-01PTA	0.22～0.5	24～20	1.5～2.7	3500PCS/盘
HX18002-21RTA HX18001-21PTA	0.5～1.25	20～16	2.7～3.4	2500PCS/盘
HX18002-41RTA HX18001-41PTA	0.82+0.82	18+18	4.5～6.0	1800PCS/盘

型号 Type	适用线规 Applicable wires mm²	适用线规 Applicable wires AWG#	电线外径 O.D of wire ins mm	数量 Quantity
HX18002-01RTB HX18001-01PTB	0.22～0.5	24～20	1.5～2.7	3500PCS/盘
HX18002-21RTB HX18001-21PTB	0.5～1.25	20～16	2.7～3.4	2500PCS/盘
HX18002-41RTB HX18001-41PTB	0.82+0.82	18+18	4.5～6.0	1800PCS/盘

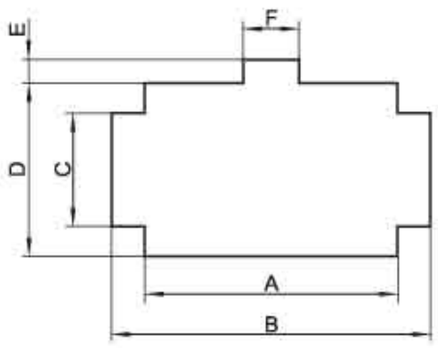

线数 Poles	型号 Type		尺寸Dimensions(mm) A	B	C	D	E	F
2	HX18003-2R	HX18007-2R	13.9	19.9	5.5	8.5	2.0	5.0
3	HX18003-3R	HX18009-3R	22.9	28.9	5.5	9.7	2.0	5.0
4	HX18003-4R	HX180011-4R	16.9	22.8	12.9	15.7	2.0	5.0
6	HX18003-6R	HX180013-6R	23.0	29.0	10.5	15.8	2.0	5.0

HX18002-01RTA (35745-0110)
HX18002-21RTA (35745-0210)
HX18002-41RTA (35745-0310)

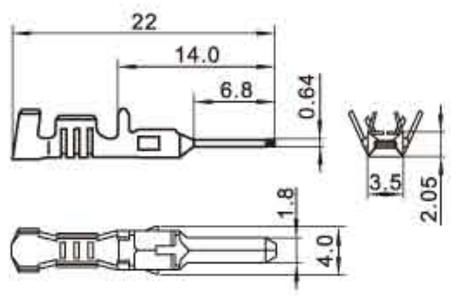

HX18001-01PTA (35746-0110)
HX18001-21PTA (35746-0210)
HX18001-41PTA (35746-0310)

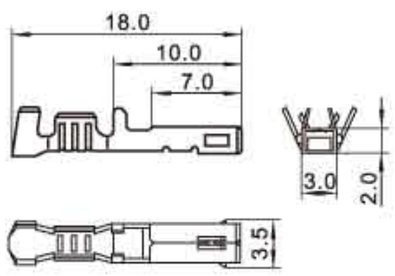

HX18002-01RTB (35747-0110)
HX18002-21RTB (35747-0210)
HX18002-41RTB (35747-0310)

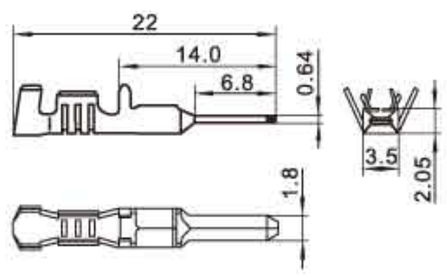

HX18001-01PTB (35748-0110)
HX18001-21PTB (35748-0210)
HX18001-41PTB (35748-0310)

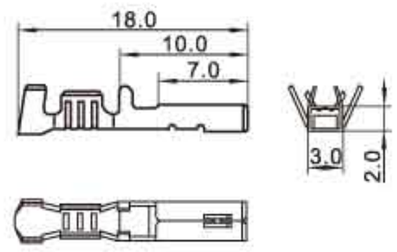

线数 (Poles)	额定电压 (Voltage rating)	额定电流 (Current rating)	插头 Plug housing	插座 Receptacle housing	插片 Retainer
1	300V	15A	HX18003/18004-1P (35151-0110) 适配端子(Terminal)：35746	HX18003/18005-1RF (35150-0100) 适配端子(Terminal)：35745	HX18003-1S (35150-019*) 35150-0190：透明(Natural) 35150-0192：红色(Red) 35150-0193：黄色(Yellow) 35150-0194：蓝色(Blue)

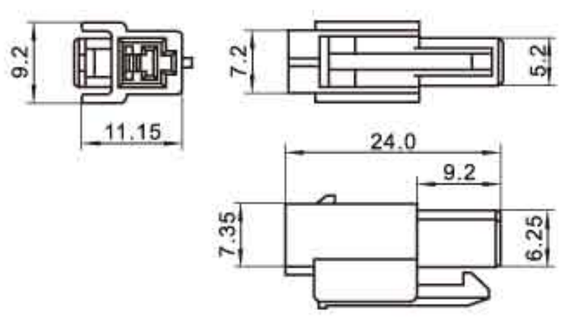

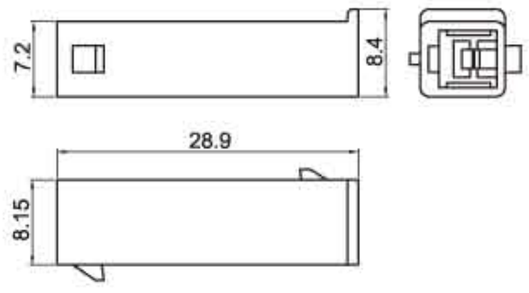

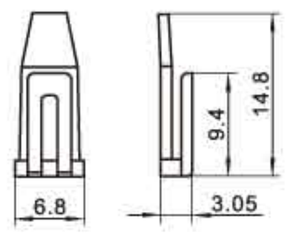

(35150、35151)型中继带锁连接器

(35150、35151) Secondary Lock Connector

间距（Pitch）：6.2/7.3mm
（□.070"）

线数 (Poles)	额定电压 (Voltage rating)	额定电流 (Current rating)	插头 Plug housing	插座 Receptacle housing	插片 Retainer
2	300V	13A	HX18003/18006-2P (35151-0210) 适配端子(Terminal)：35746	HX18003/18007-2R (35150-0210) 适配端子(Terminal)：35745 HX18003/18007-2RF (35150-0200) 适配端子(Terminal)：35745	HX18003-2S (35150-029*) 35150-0290：透明(Natural) 35150-0292：红色(Red) 35150-0293：黄色(Yellow) 35150-0294：蓝色(Blue)
3	300V	13A	HX18003/18008-3P (35151-0310) 适配端子(Terminal)： 1#孔--35746、2#孔--35745、3#孔--35748	HX18003/18009-3R (35150-0310) 适配端子(Terminal)： 1#孔--35745、2#孔--35746、3#孔--35747 HX18003/18009-3RF (35150-0300) 适配端子(Terminal)： 1#孔--35745、2#孔--35746、3#孔--35747	HX18003-3S (35150-039*) 35150-0390：透明(Natural) 35150-0392：红色(Red) 35150-0393：黄色(Yellow) 35150-0394：蓝色(Blue)

(35150、35151)型中继带锁连接器

(35150、35151) Secondary Lock Connector

间距（Pitch）：6.2/7.3/7.8/8.9mm
（□.070"）

线数 (Poles)	额定电压 (Voltage rating)	额定电流 (Current rating)	插头 Plug housing	插座 Receptacle housing	插片 Retainer
4	300V	10A	HX18003/18010-4P (35151-0410) 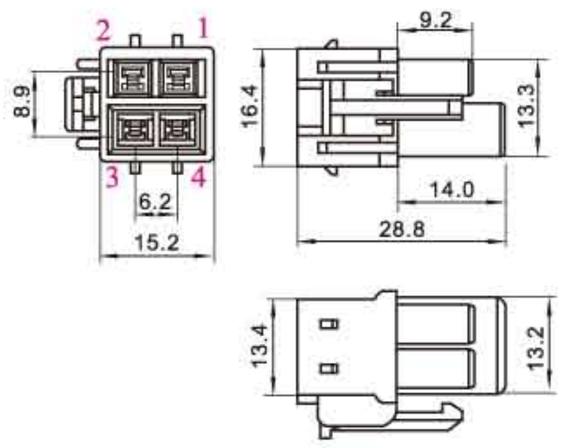 适配端子(Terminal)： 1#孔--35746、2#孔--35748 3#孔--35745、4#孔--35747	HX18003/18011-4R (35150-0410) 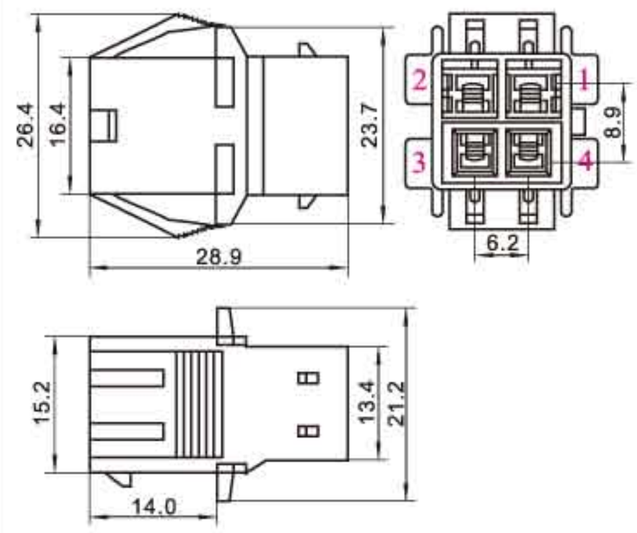 适配端子(Terminal)：1#孔--35745、2#孔--35747 3#孔--35746、4#孔--35748 HX18003/18011-4RF (35150-0400) 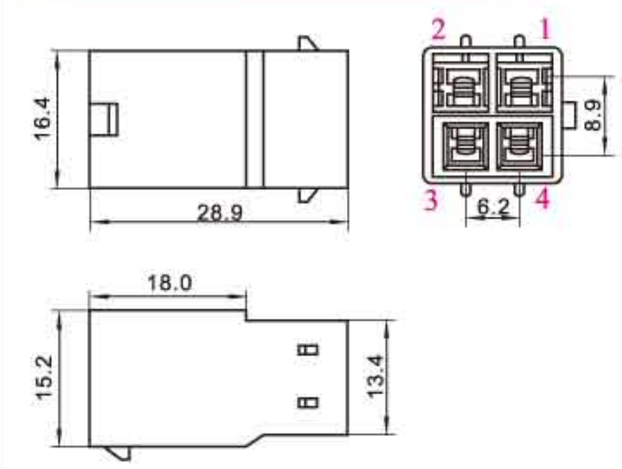 适配端子(Terminal)：1#孔--35745、2#孔--35747 3#孔--35746、4#孔--35748	HX18003-2S (35150-029*) 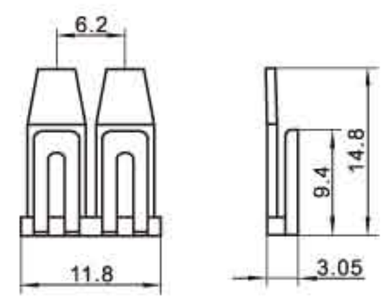 35150-0290：透明(Natural) 35150-0292：红色(Red) 35150-0293：黄色(Yellow) 35150-0294：蓝色(Blue)
6	300V	10A	HX18003/18012-6P (35151-0610) 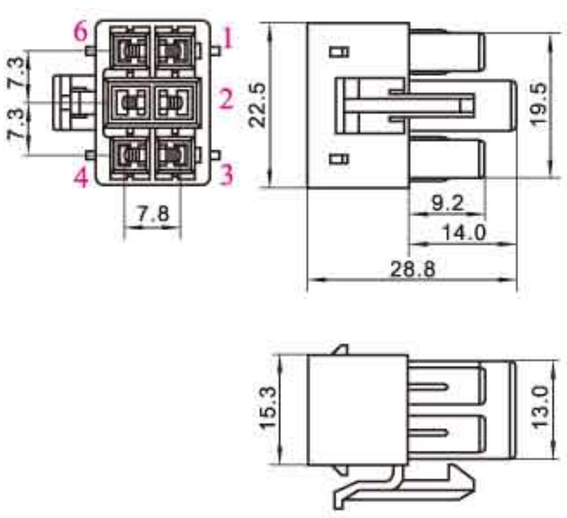 适配端子(Terminal)： 1#孔--35748、2#孔--35745、3#孔--35746 4#孔--35746、5#孔--35745、6#孔--35748	HX18003/18013-6R (35150-0610) 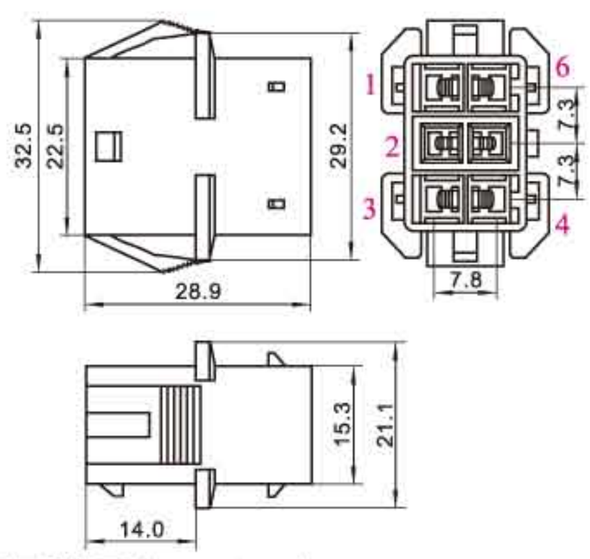 适配端子(Terminal)： 1#孔--35747、2#孔--35746、3#孔--35745 4#孔--35745、5#孔--35746、6#孔--35747 HX18003/18013-6RF (35150-0600) 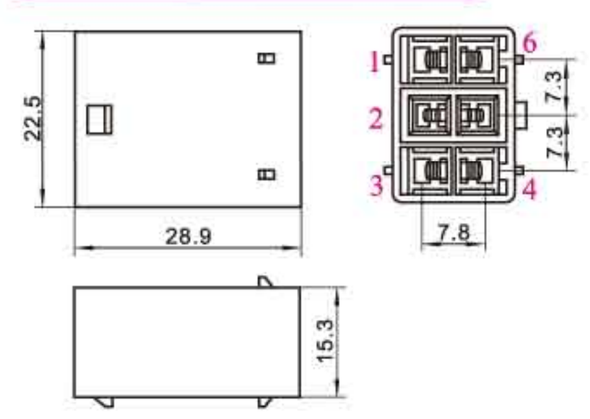 适配端子(Terminal)： 1#孔--35747、2#孔--35746、3#孔--35745 4#孔--35745、5#孔--35746、6#孔--35747	HX18003-3S (35150-039*) 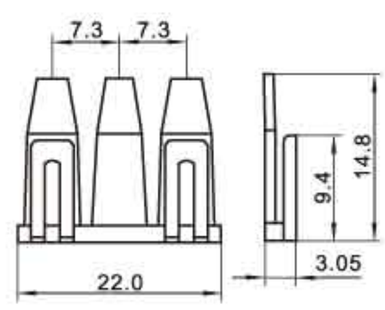 35150-0390：透明(Natural) 35150-0392：红色(Red) 35150-0393：黄色(Yellow) 35150-0394：蓝色(Blue)

(35524)型中继带锁连接器
(35524) Secondary Lock Connector

间距（Pitch）：6.2/7.3/8.9mm
（□.070"）

技术参数 SPECIFICATIONS

- 线数（Poles）：9
- 适用线规（Applicable wires）：AWG20#～16#
- 适应基板厚度（Applicable PC board thickness）：0.8～2.4mm
- 温度范围（Temperature range）：-25℃～85℃
- 额定电压（Voltage rating）：300V.Ac/Dc
- 额定电流（Current rating）：10A
- 接触电阻（Contact resistance）：≤0.01Ω
- 绝缘电阻（Insulation resistance）：≥1000MΩ
- 耐压（Withstand voltage）：1500V.Ac/1min
- 材料（Material）：
  - 插座（Receptacle housing）：尼龙（PA66）UL94V-0
  - 插片（Retainer）：尼龙（PA66）UL94V-2(0)
  - 端子（Terminal）：磷青铜（Phos.bronze Tin/plated）

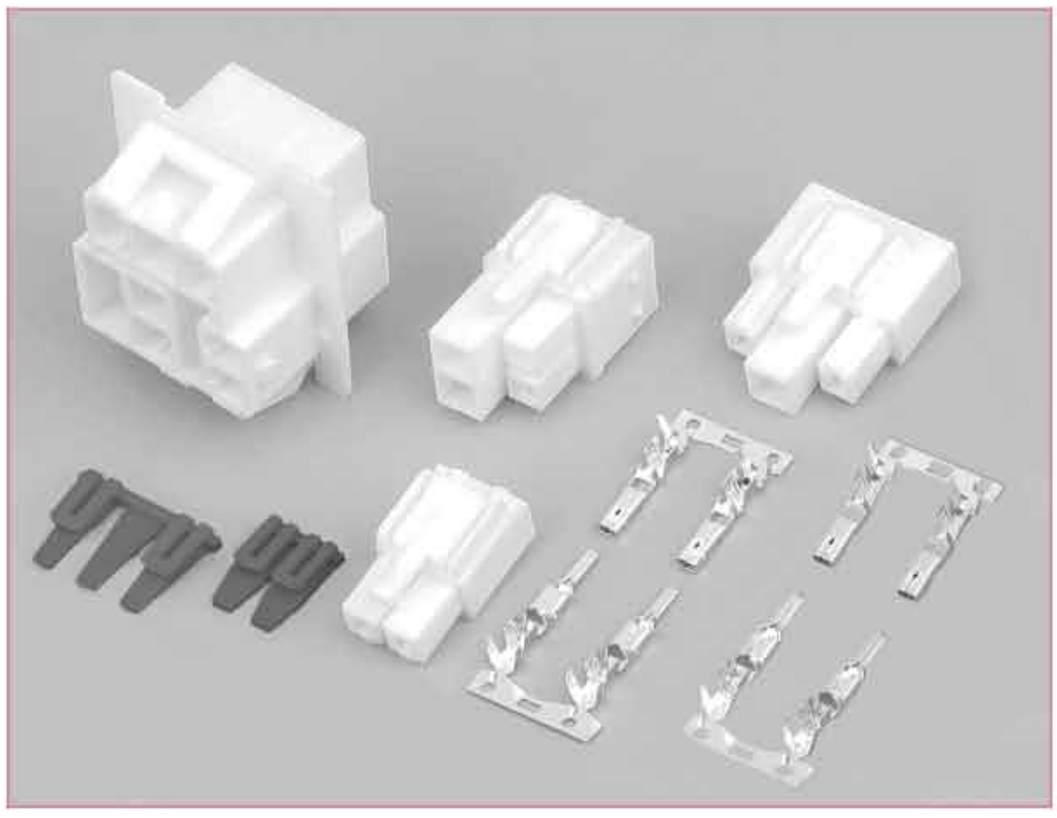

端子 TERMINAL

通用35745、35746、35747（P203）
Accepts:35745、35746、35747(P203)

插片 RETAINER

通用35150-029*、35150-039*（P204）
Mating TPA:35150-029*、35150-039*(P204)

插头 PLUG HOUSING

与35151-0210、35151-0310、35151-0410配合(P204～205)
MatingHousing:35151-0210、35151-0310、35151-0410(P204～205)

安装尺寸 MOUNTING MEASUREMENT

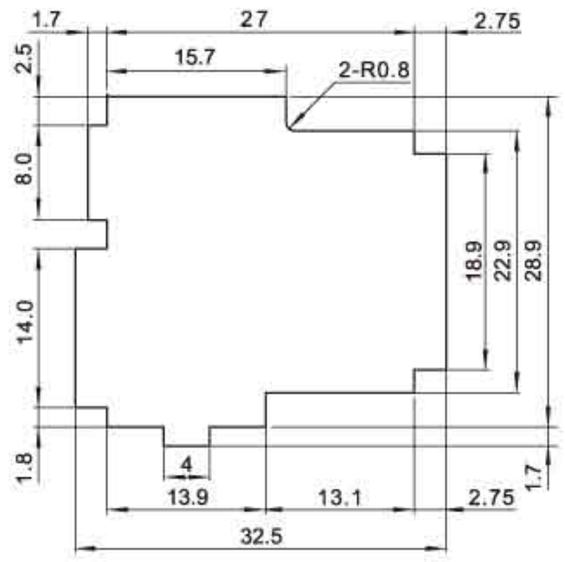

HX18014-9R(35524-0920)

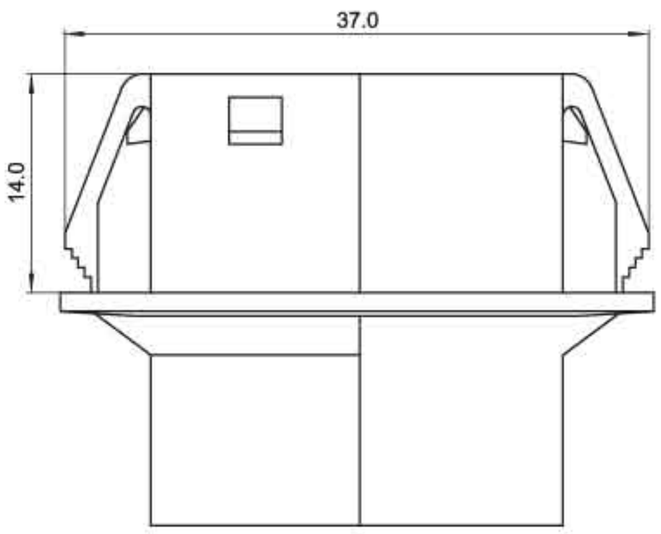

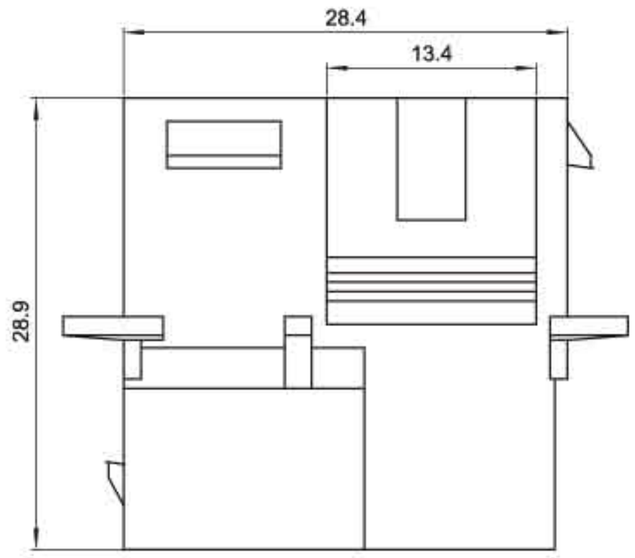

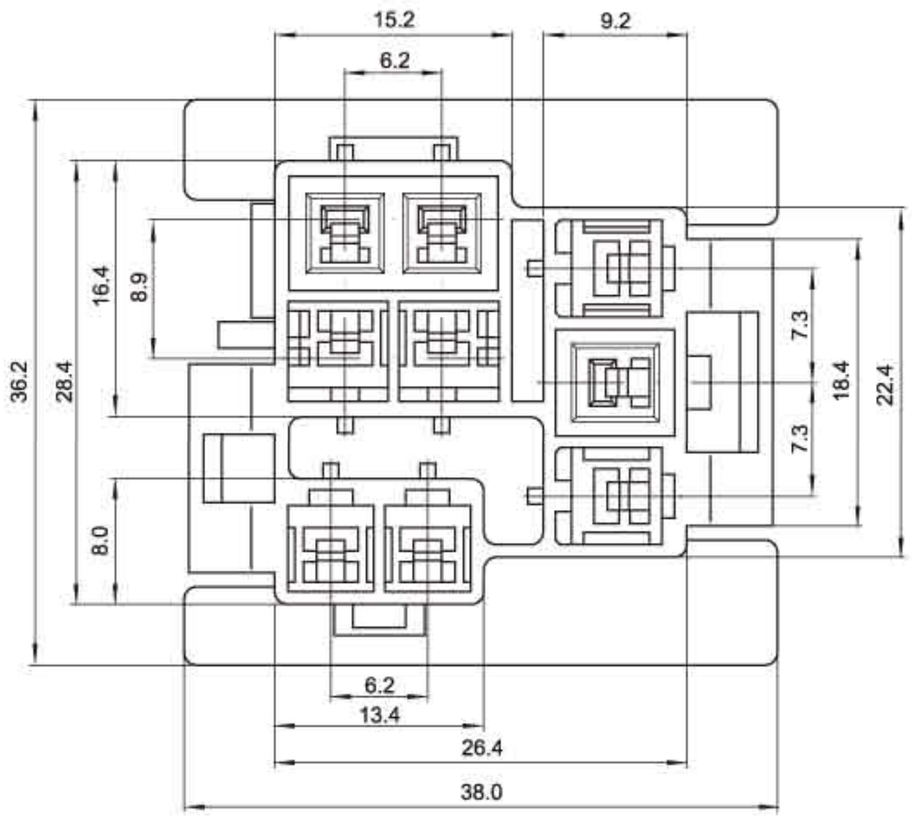

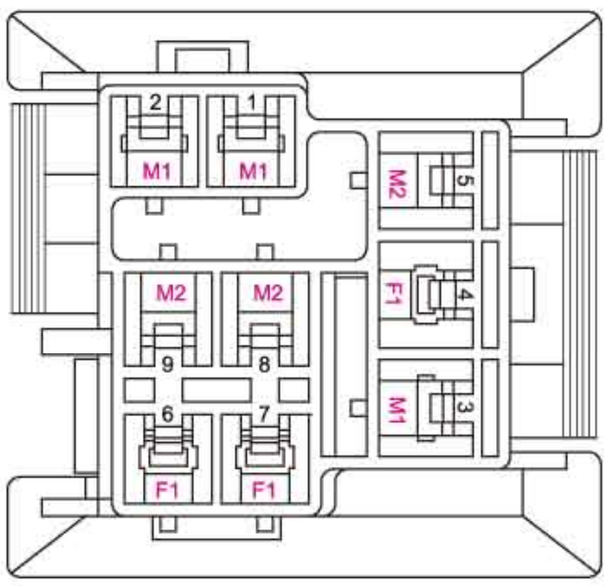

M1：MALE TERMINAL（35745）
M2：MALE TERMINAL（35747）
F1：MALE TERMINAL（35746）

(35180、35965)型中继带锁连接器

(35180、35965) Secondary Lock Connector

间距（Pitch）：8.0/8.5/8.7mm
（□ .070"）

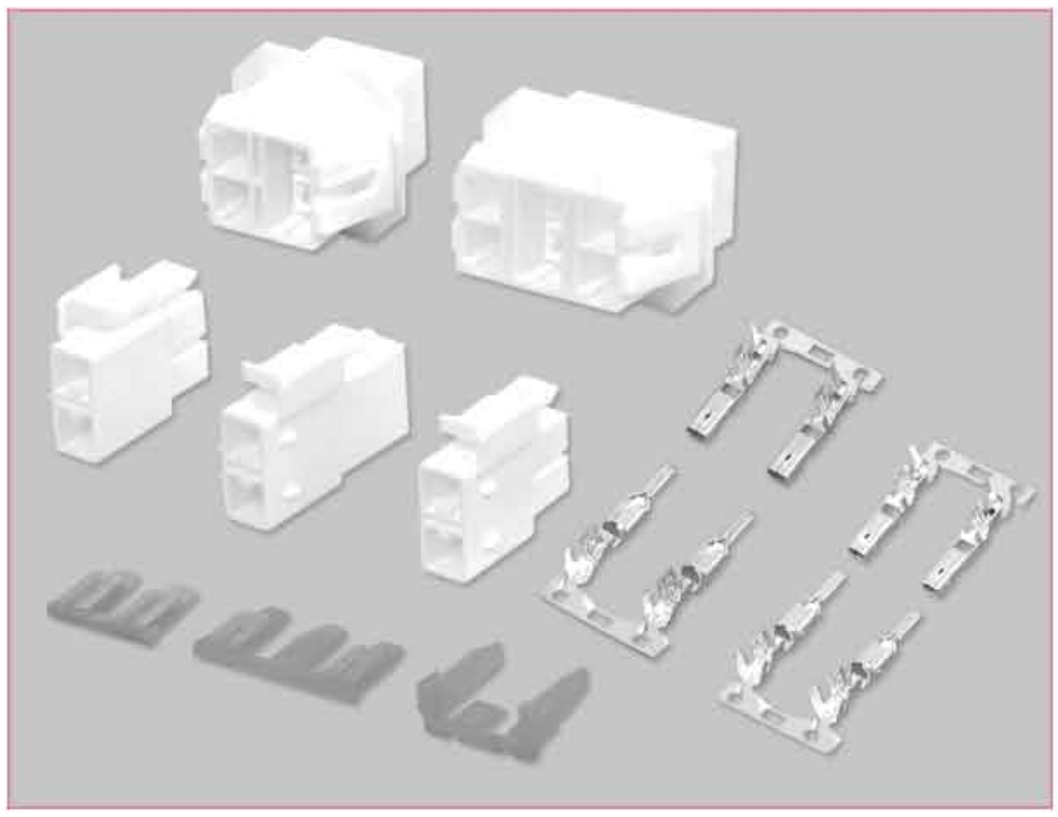

技术参数 SPECIFICATIONS

- 线数（Poles）：2、4、6
- 适用线规（Applicable wires）：AWG20#～16#
- 适应基板厚度（Applicable PC board thickness）：0.8~2.0mm
- 温度范围（Temperature range）：-25℃～85℃
- 额定电压（Voltage rating）：300V.Ac/Dc
- 额定电流（Current rating）：15A max
- 接触电阻（Contact resistance）：≤0.01Ω
- 绝缘电阻（Insulation resistance）：≥1000MΩ
- 耐压（Withstand voltage）：1800V.Ac/1min
- 材料（Material）：
  - 插头（Plug housing）：尼龙（PA66）UL94V-0
  - 插座（Receptacle housing）：尼龙（PA66）UL94V-0
  - 插片（Retainer）：尼龙（PA66）UL94V-2(0)
  - 端子（Terminal）：磷青铜（Phos.bronze Tin/plated）

端子 TERMINAL

通用35745、35746、35747、35748（P203）
Accepts:35745、35746、35747、35748（P203）

插头 Plug housing

HX18016-2PA（35965-0200）

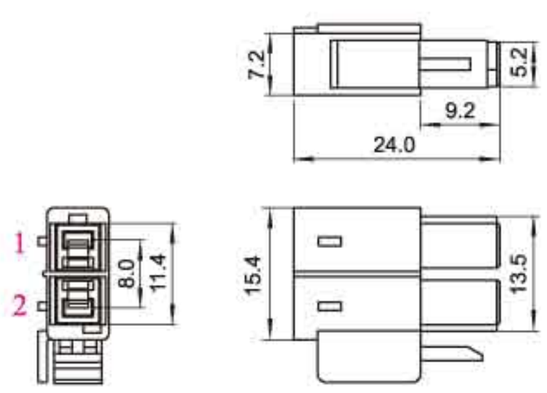

适配端子（Terminal）：35746

HX18016-2PB（35965-0210）

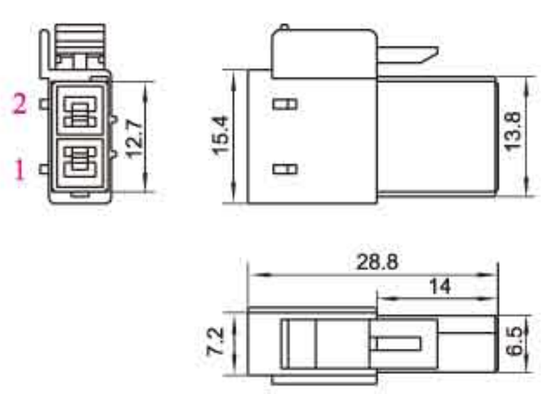

适配端子（Terminal）：35745

HX18016-2PC（35965-0220）

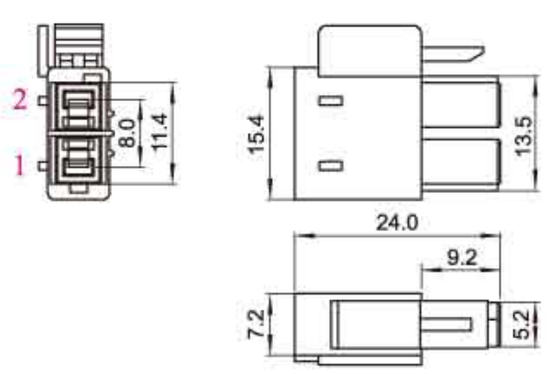

适配端子（Terminal）：35748

插座 Receptacle housing

HX18016-4R（35180-0400）

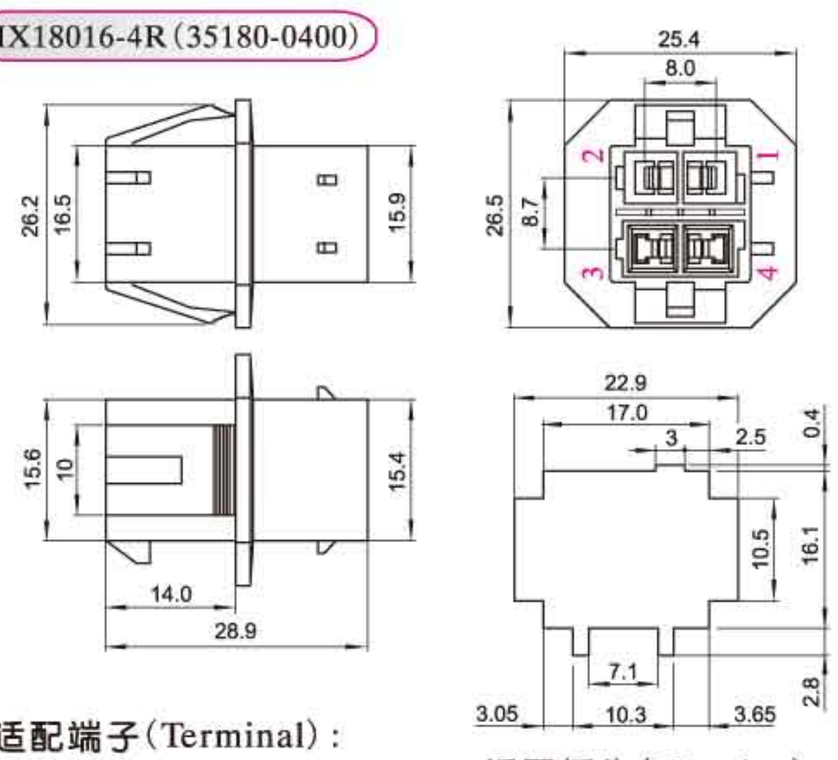

适配端子（Terminal）：
1#孔--35745、2#孔--35747
3#孔--35746、4#孔--35748

适配插头（Housing）：
HX18016-2PA. 2PB

HX18016-6R（35180-0600）

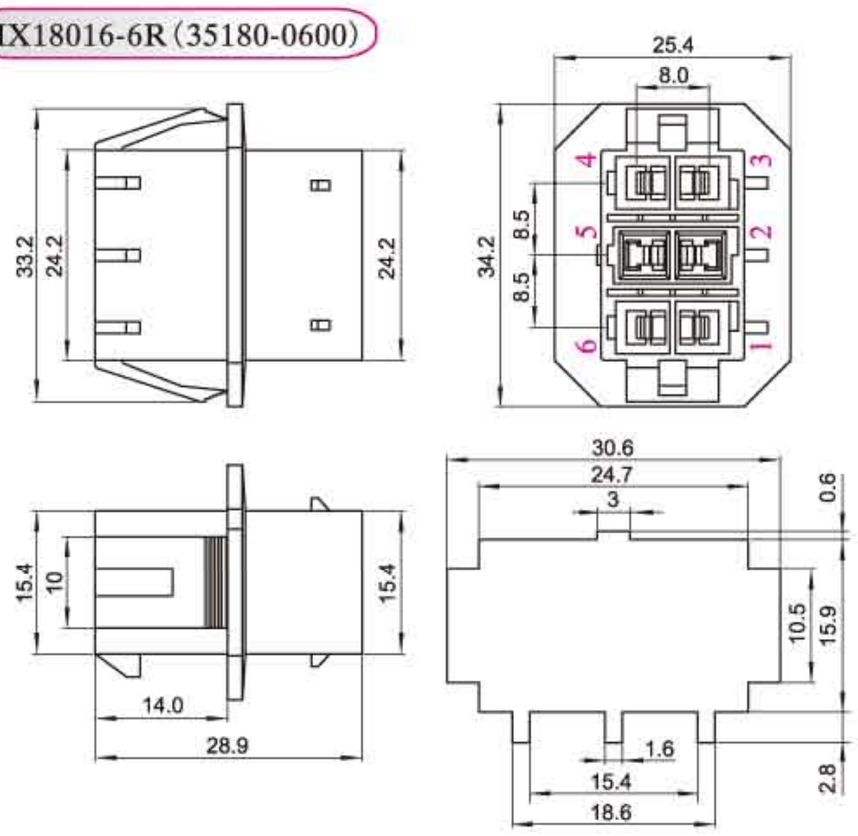

适配插头（Housing）：HX18016-2PA . 2PB . 2PC
适配端子（Terminal）：1#孔--35747、2#孔--35746、3#孔--35745
4#孔--35745、5#孔--35746、6#孔--35747

插片 Retainer

HX18016-2PS（35965-029*）

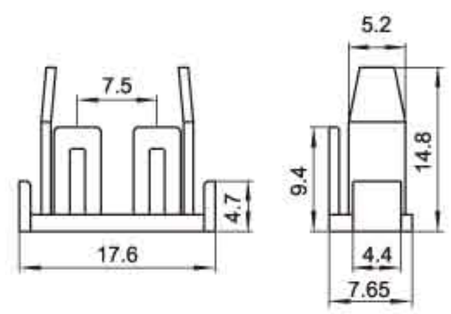

35965-0290：透明（Natural）
35965-0292：红色（Red）
35965-0293：黄色（Yellow）
35965-0294：蓝色（Blue）

HX18016-2RS（35182-029*）

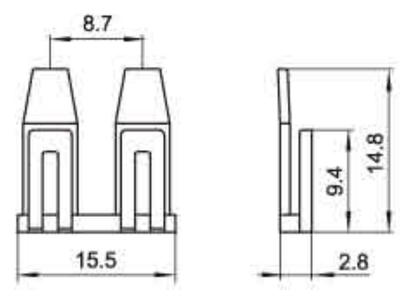

35182-0290：透明（Natural）
35182-0292：红色（Red）
35182-0293：黄色（Yellow）
35182-0294：蓝色（Blue）

HX18016-3RS（35182-039*）

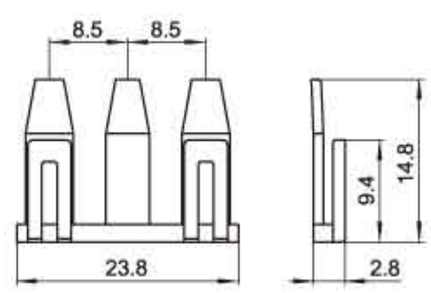

35182-0390：透明（Natural）
35182-0392：红色（Red）
35182-0393：黄色（Yellow）
35182-0394：蓝色（Blue）

(1806)型条形连接器
(1806) Pressure Welding Bar Connector

间距（Pitch）：6.0/6.6mm（□.070"）

技术参数 SPECIFICATIONS

- 线数（Poles）：1、2、3、4、6、9、12、15
- 适用线规（Applicable wires）：AWG26#～18#
- 适应基板厚度（Applicable PC board thickness）：1.6～2.0mm
- 温度范围（Temperature range）：-25℃～85℃
- 额定电压（Voltage rating）：300V.Ac/Dc
- 额定电流（Current rating）：15A max
- 接触电阻（Contact resistance）：≤0.01Ω
- 绝缘电阻（Insulation resistance）：≥1000MΩ
- 耐压（Withstand voltage）：1500V.Ac/1min
- 材料（Material）：
  - 插头（Plug housing）：尼龙（PA66）UL94V-0
  - 插座（Receptacle housing）：尼龙（PA66）UL94V-0
  - 端子（Terminal）：磷青铜（Phos.bronze Tin/plated）

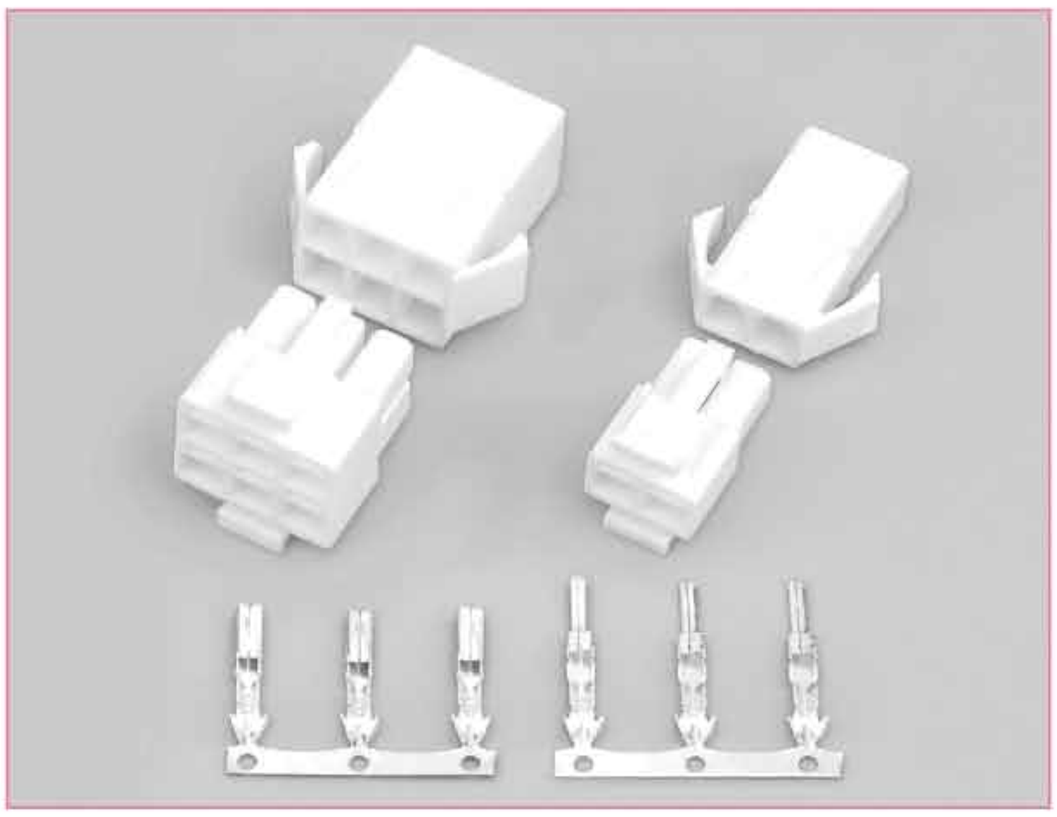

端子 TERMINAL

型号 Type		适用线规 Applicable wires		电线外径 O.D of wire ins	数量 Quantity
		mm^2	AWG#	mm	
HX18019-01PT	730459-3	0.13～0.22	26～24	1.3～1.8	4000PCS/盘
HX18019-21PT	730460-3	0.32～0.75	22～18	1.7～3.0	3000PCS/盘
HX18020-01RT	740463-3	0.13～0.22	26～24	1.3～1.8	4000PCS/盘
HX18020-21RT	740464-3	0.32～0.75	22～18	1.7～3.0	3000PCS/盘

线数 Poles	型号 Type	尺寸Dimensions(mm)					
		A	B	C	D	E	F
2	HX18024-2R (620225)	18.9	13.3	10.0	5.8	7.9	10.2
3	HX18026-3R (620227)	24.9	19.3	12.0	5.8	7.9	10.2
4	HX18028-4RN (620229)	18.9	13.3	10.0	9.4	14.5	16.8
4	HX18030-4R (620231)	30.9	25.3	13.8	5.8	7.9	10.2
6	HX18032-6R (620233)	24.9	19.3	12.0	9.4	14.5	16.8
9	HX18034-9R (620235)	24.9	19.3	12.0	12.4	21.1	23.4
12	HX18036-12R (620237)	30.9	25.3	13.8	12.4	21.1	23.4
15	HX18038-15R (620239)	36.9	31.3	13.8	12.4	21.1	23.4

安装尺寸 MOUNTING MEASUREMENT

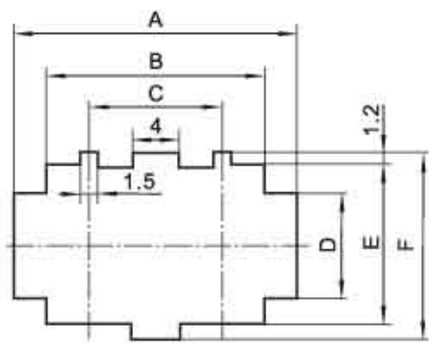

HX18019-01PT (730459-3)
HX18019-21PT (730460-3)

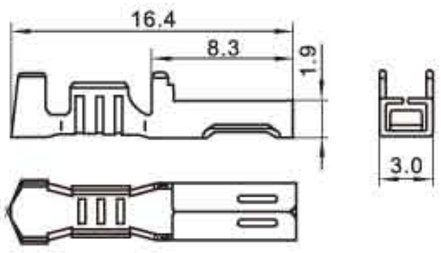

HX18020-01RT (740463-3)
HX18020-21RT (740464-3)

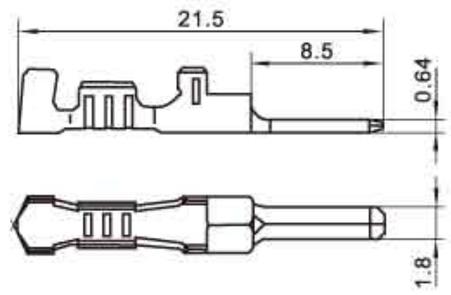

线数 (Poles)	额定电压 (Voltage rating)	额定电流 (Current rating)	插头（Plug housing）	插座（Receptacle housing）	
1	300V	15A	HX18019/18021-1P (610222) 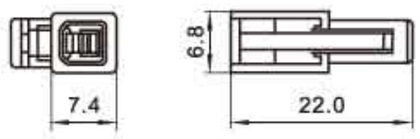	HX18020/18022-1RF (620223)	
2	300V	13A	HX18019/18023-2P (610224) 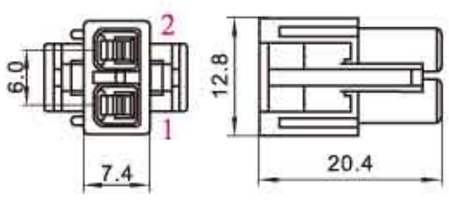	HX18020/18024-2R (620225) 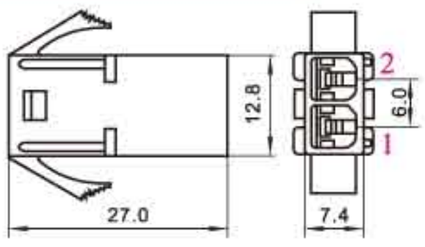	HX18020/18024-2RF (620426) 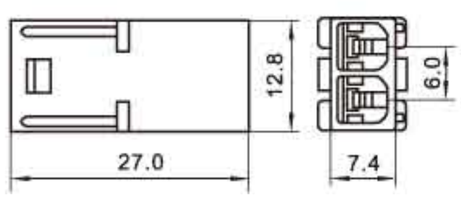
3	300V	13A	HX18019/18025-3P (610226) 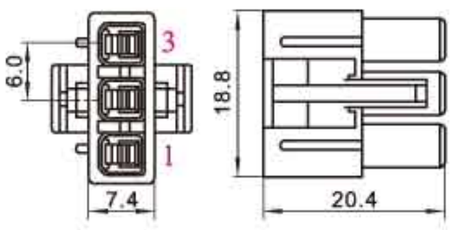	HX18020/18026-3R (620227) 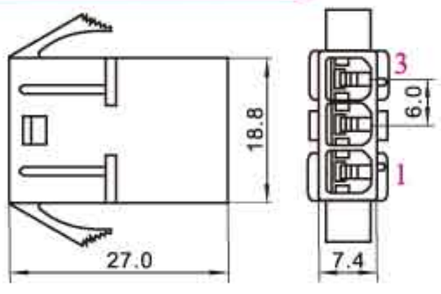	HX18020/18026-3RF (620427) 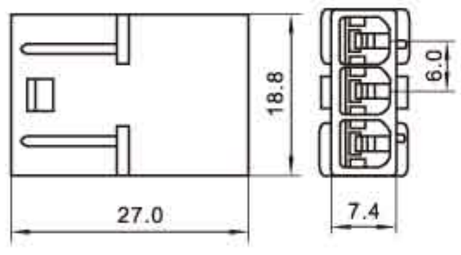

(1806)型条形连接器

(1806) Pressure Welding Bar Connector

间距（Pitch）：6.0/6.6mm（□ .070"）

线数 (Poles)	额定电压 (Voltage rating)	额定电流 (Current rating)	插头（Plug housing）	插座（Receptacle housing）	
4 (2x2)	300V	12A	HX18019/18027-4PN（610228） 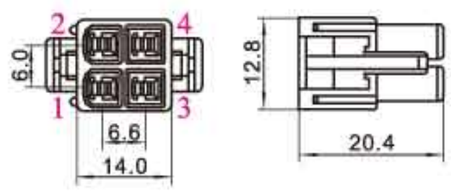	HX18020/18028-4RN（620229） 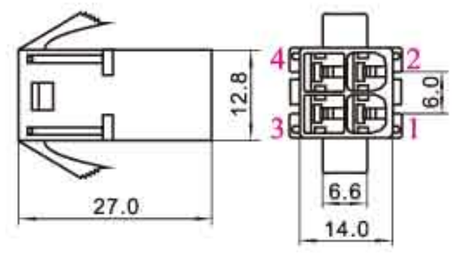	HX18020/18028-4RFN（620429） 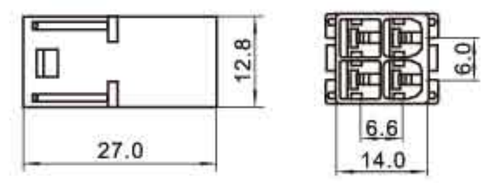
4 (1x4)	300V	12A	HX18019/18029-4P（610230） 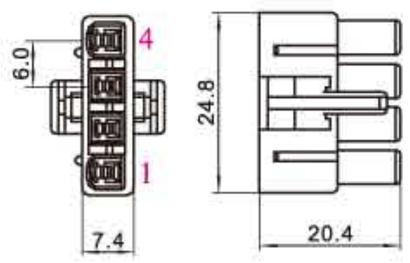	HX18020/18030-4R（620231） 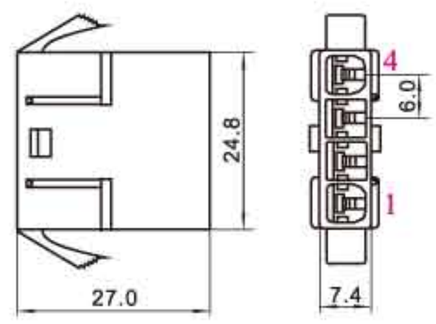	HX18020/18030-4RF（620428） 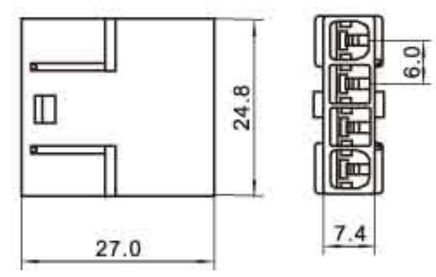
6	300V	10A	HX18019/18031-6P（610232） 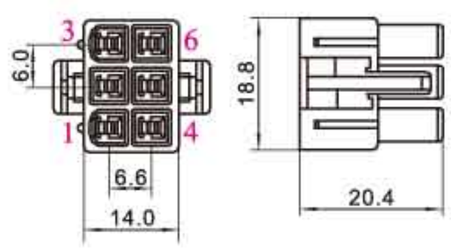	HX18020/18032-6R（620233） 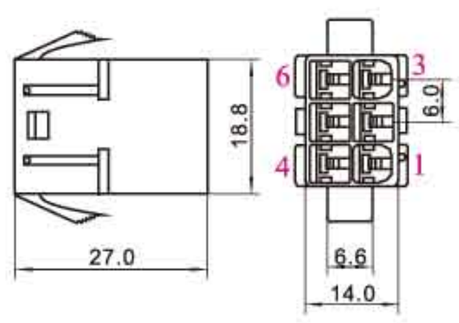	HX18020/18032-6RF（620430） 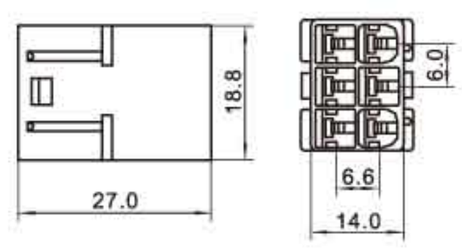
9	300V	8A	HX18019/18033-9P（610234） 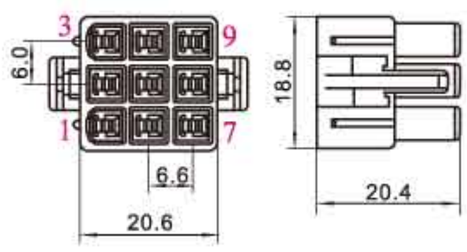	HX18020/18034-9R（620235） 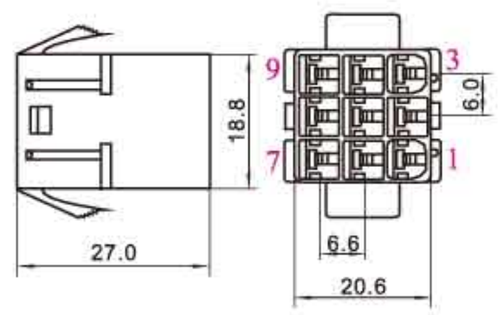	HX18020/18034-9RF（620431） 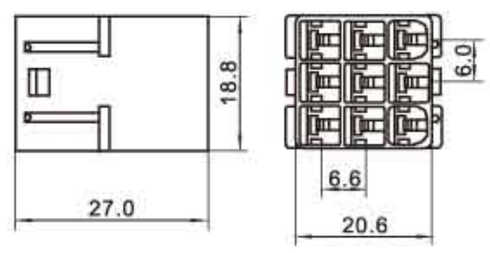
12	300V	8A	HX18019/18035-12P（610236） 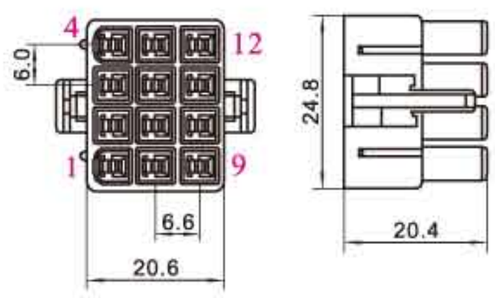	HX18020/18036-12R（620237） 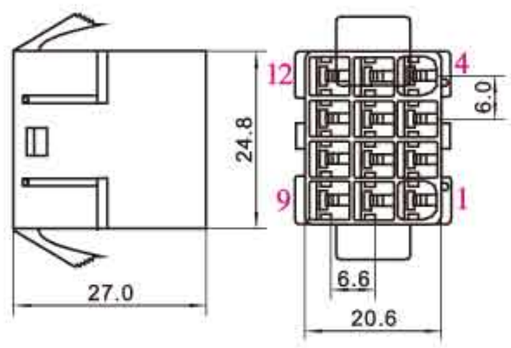	HX18020/18036-12RF（620432） 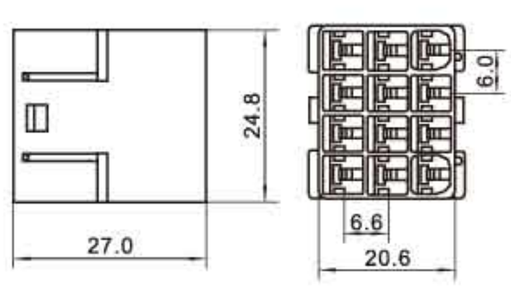
15	300V	8A	HX18019/18037-15P(610238) 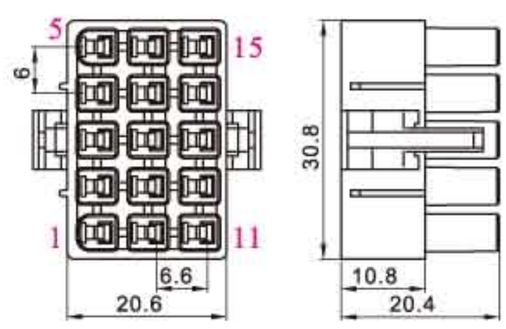	HX18020/18038-15R(620239) 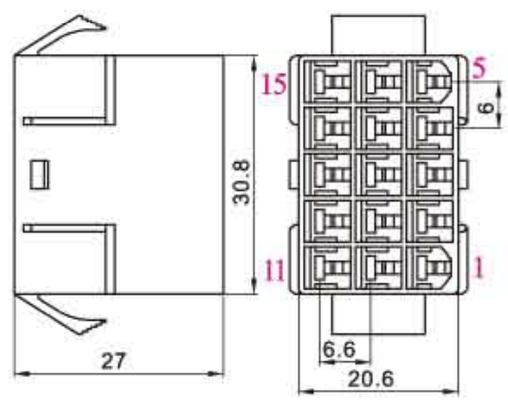	HX18020/18038-15RF(620433) 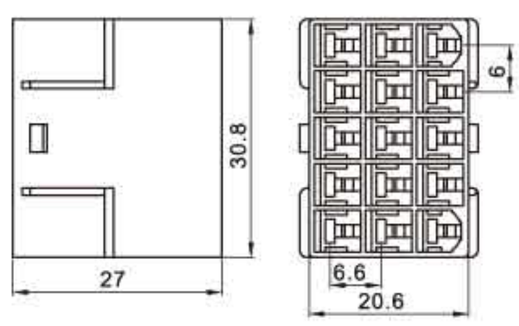

(1.8K)型条形连接器
(1.8K) Pressure Welding Bar Connector

间距（Pitch）：6.0/6.6/8.0mm（□.070"）

技术参数 SPECIFICATIONS

- 线数（Poles）：2 、3、4
- 适用线规（Applicable wires）：AWG26#～18#
- 适应基板厚度（Applicable PC board thickness）：1.6mm
- 温度范围（Temperature range）：-25℃～85℃
- 额定电压（Voltage rating）：300V.Ac/Dc
- 额定电流（Current rating）：13A
- 接触电阻（Contact resistance）：≤0.01Ω
- 绝缘电阻（Insulation resistance）：≥1000MΩ
- 耐压（Withstand voltage）：1500V.Ac/1min
- 材料（Material）：
  - 插头（Plug housing）：尼龙（PA66）UL94V-2(0)
  - 插片（Retainer）：尼龙（PA66）UL94V-2(0)
  - 针座（Wafer）：尼龙（PA66）UL94V-2(0)
  - 端子（Terminal）：磷青铜（Phos.bronze Tin/plated）

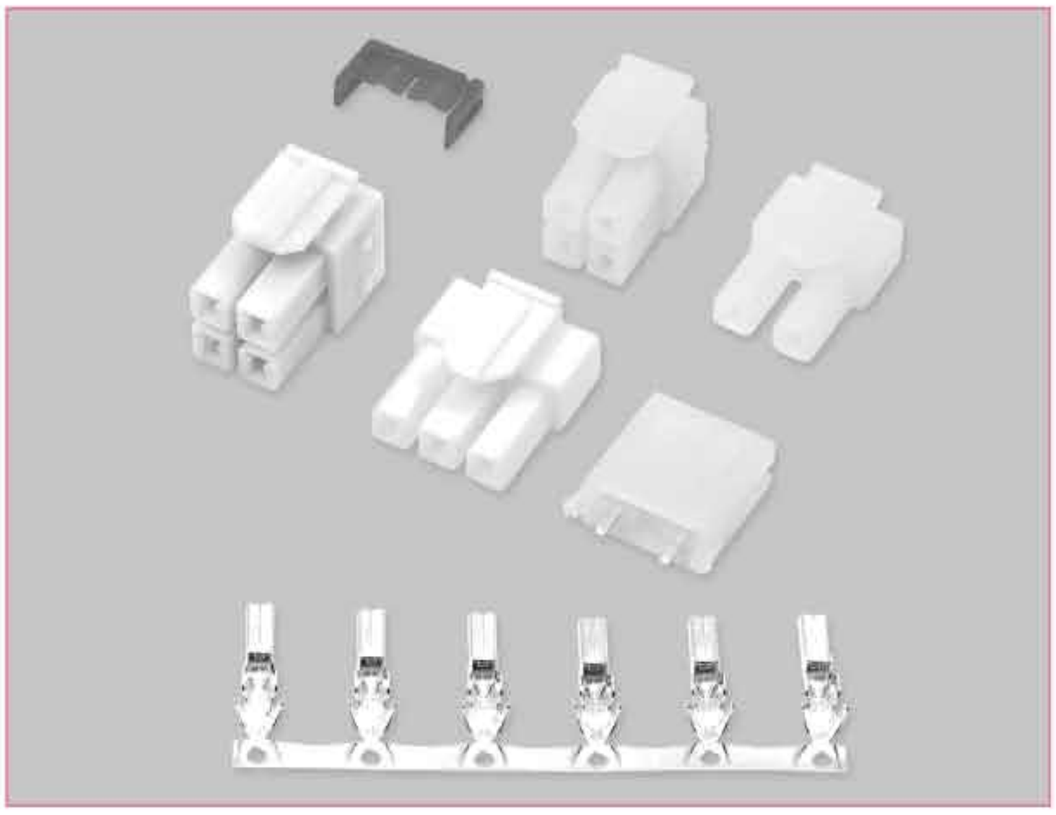

端子 TERMINAL

型号 Type		适用线规 Applicable wires		电线外径 O.D of wire ins	数量 Quantity
		mm²	AWG#	mm	
HX18019-01PT	730459-3	0.13～0.22	26～24	1.3～1.8	4000PCS/盘
HX18019-21PT	730460-3	0.32～0.75	22～18	1.7～3.0	3000PCS/盘

HX18019-01PT(730459-3)
HX18019-21PT(730460-3)

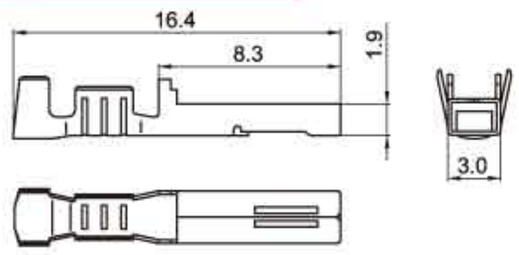

HX1.8K-2A:PCB BOARD LAYOUT(t:1.6mm)

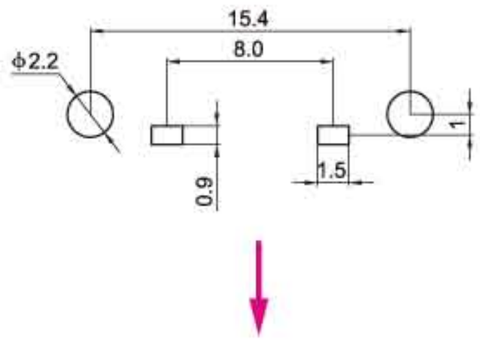

线数 (Poles)	额定电压 (Voltage rating)	额定电流 (Current rating)	插 头（Plug housing）
2	300V	13A	HX1.8K-2Y(610599) 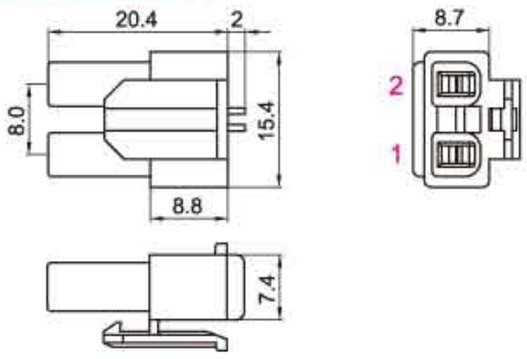
			HX1.8K-2A(640598) 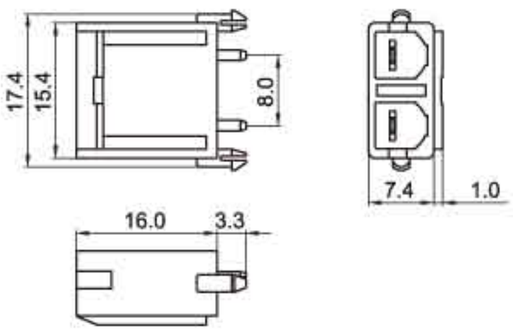
3/4	300V	12A	HX1.8K-3Y(610606) 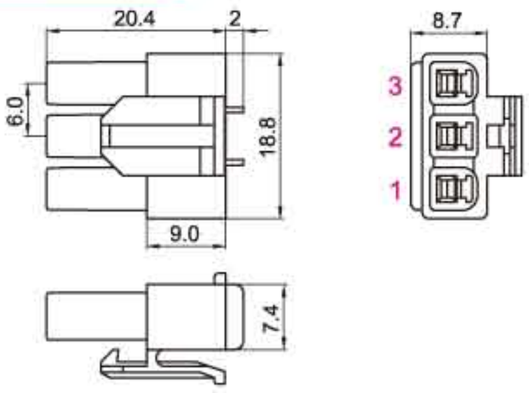
			HX1.8K-4Y(610476) 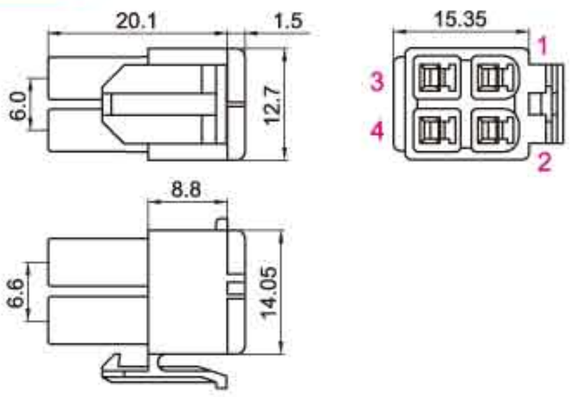
4	300V	12A	HX1.8K-4G 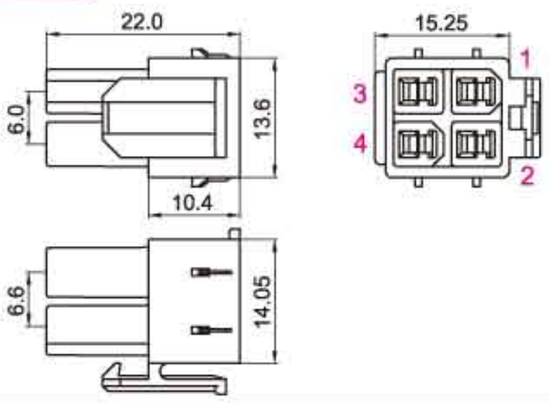
			HX1.8K-2S 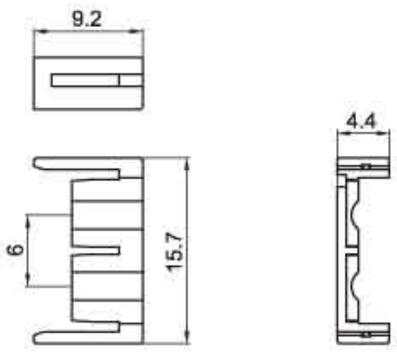

（63080/42021、42022）型车用连接器

（63080/42021、42022）Connector for automobile

间距（Pitch）：6.35mm（Φ.084"）

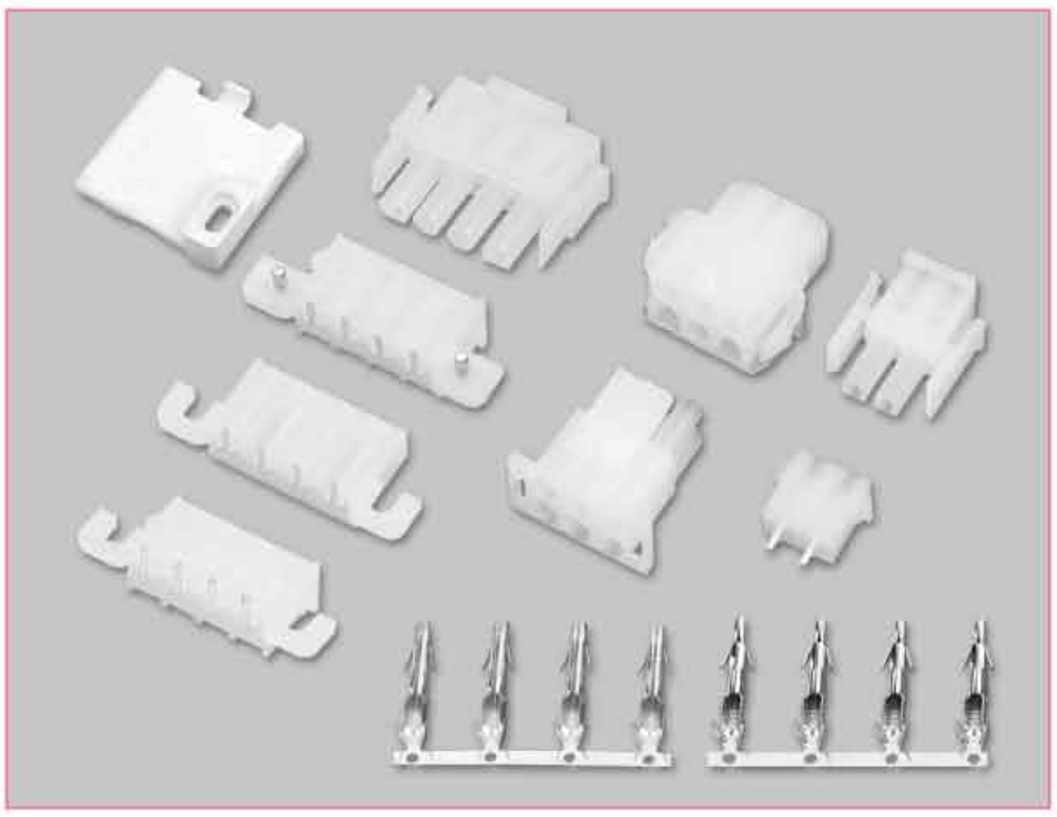

技术参数 SPECIFICATIONS

- 线数（Poles）：1、2、3、4、6、8、9、10、12、15
- 适用线规（Applicable wires）：AWG20# ～16#
- 适应基板厚度（Applicable PC board thickness）：1.6mm
- 温度范围（Temperature range）：-20 ℃～105℃
- 额定电压（Voltage rating）：300V.Ac/Dc
- 额定电流（Current rating）：13A max
- 接触电阻（Contact resistance）：≤0.01Ω
- 绝缘电阻（Insulation resistance）：≥1000MΩ
- 耐压（Withstand voltage）：1800V.Ac/1min
- 材料（Material）：
  - 插头（Plug housing）：尼龙（PA66）UL94V-2(0)
  - 插座（Receptacle housing）：尼龙（PA66）UL94V-2(0)
  - 针座（Wafer）：尼龙（PA66）UL94V-2(0)
  - 端子（Terminal）：磷青铜（Phos.bronze Tin/plated）

针座适配铜针的型号区分示意图(Diagram of Wafer & Brass PIN with different model)

铜针: 实心针(镀银)

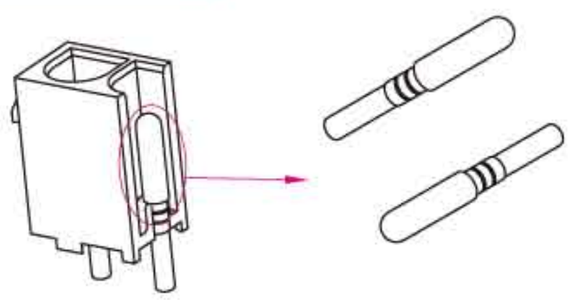

直针座(Wafer)：HX63080-2～15A

插针: 空心针(镀锡)

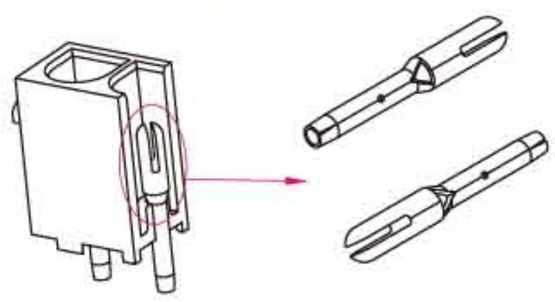

直针座(Wafer)：HX63080-2～15AR

插簧: 空心针(镀锡)

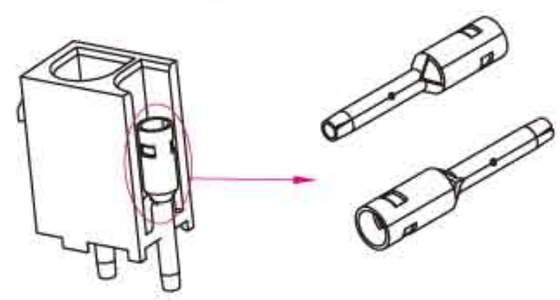

直针座(Wafer)：HX63080-2～15AK

铜针: 实心针(镀银)

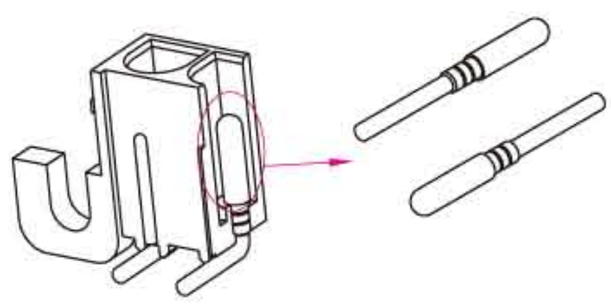

弯针座(Wafer)：HX63080-2～5WAE

插针: 空心针(镀锡)

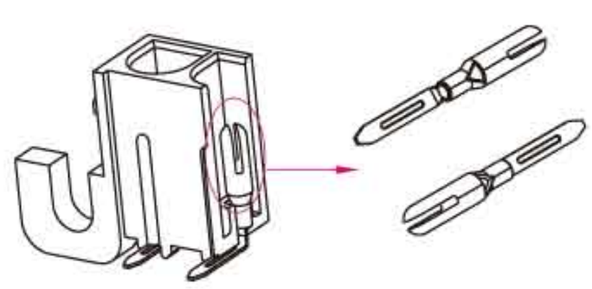

弯针座(Wafer)：HX63080-2～5WAR

插簧: 空心针(镀锡)

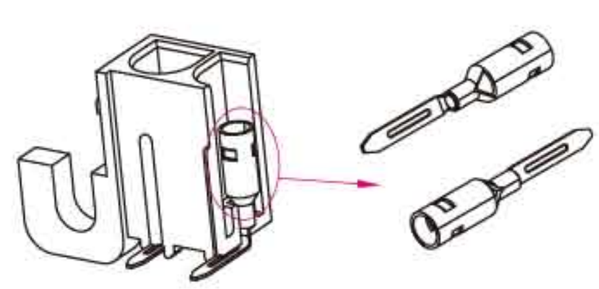

弯针座(Wafer)：HX63080-2～5WAP

端子 TERMINAL(63080/42024

型号 Type	适用线规 Applicable wires		电线外径 O.D of wire ins	数 量 Quantity	备 注 Notes
	mm²	AWG#	mm		
HX63080-01PT	0.33~0.83	22~18	1.7~3.0	3500PCS/盘	短脚
HX63080-PT	0.52~1.5	20~16	2.6~3.6	3500PCS/盘	中脚
HX63080-PTC	0.52~1.5	20~16	2.6~3.6	3500PCS/盘	轻插拔力

端子 TERMINAL(63080/42023)

型号 Type	适用线规 Applicable wires		电线外径 O.D of wire ins	数 量 Quantity	备 注 Notes
	mm²	AWG#	mm		
HX63080-01RT	0.33~0.83	22~18	1.7~3.0	3500PCS/盘	短脚
HX63080-RT	0.52~1.5	20~16	2.6~3.6	3500PCS/盘	中脚
HX63080-RTA	0.52~1.5	20~16	2.6~3.6	3500PCS/盘	开口中脚

HX63080-PT(42024)

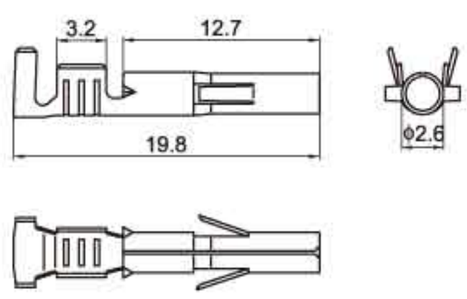

HX63080-RT(42023)

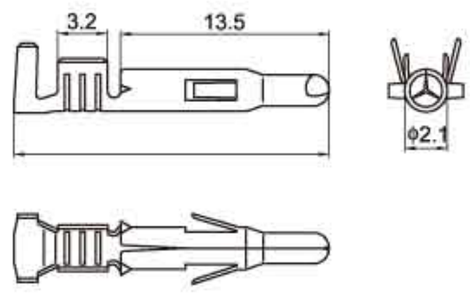

HX63080-RTA

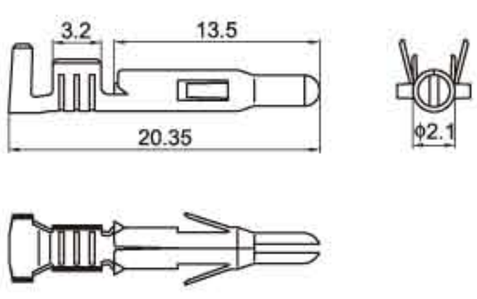

线数（Poles）	额定电流（Current rating）	插头（Plug Housing）	插座（Receptacle Housing）
1	13A	HX63080-1P(42021) 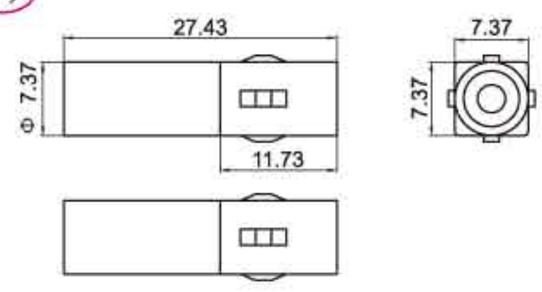	HX63080-1R(42022) 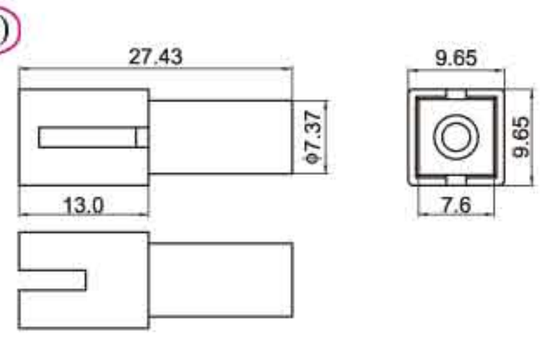

（63080/42021、42022）型车用连接器

（63080/42021、42022）Connector for automobile

间距（Pitch）：6.35mm（φ.084"）

线数（Poles）	额定电流（Current rating）	插头座（Housing）	针座（Wafer）	
2	12A	HX63080-2P(42021) 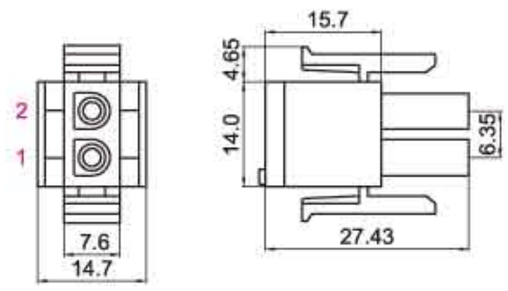	HX63080-2A 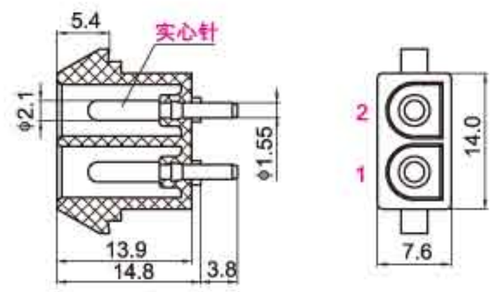 适配：HX63080-2P+HX63080-PT	HX63080-2AR 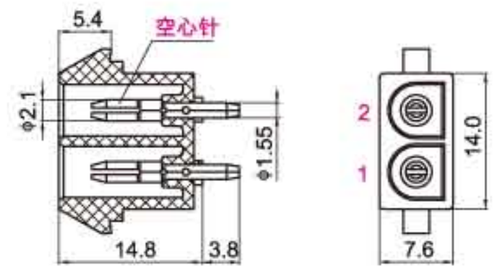 适配：HX63080-2P+HX63080-PT
		HX63080-2R(42022) 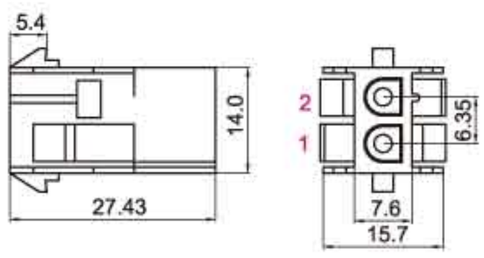	HX63080-2AK 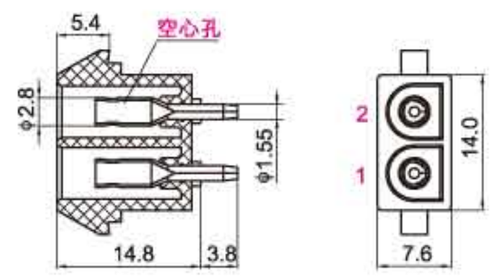 适配：HX63080-2P+HX63080-RT	安装尺寸 MOUNTING MEASUREMENT 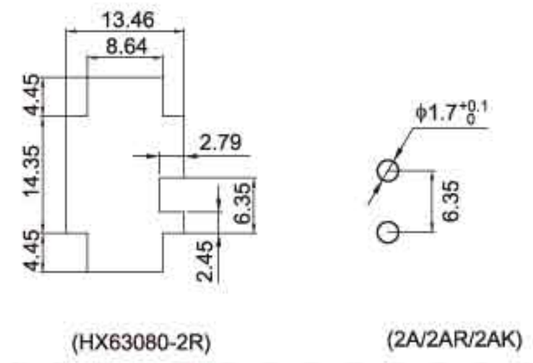 (HX63080-2R) (2A/2AR/2AK)
		HX63080-2WAE 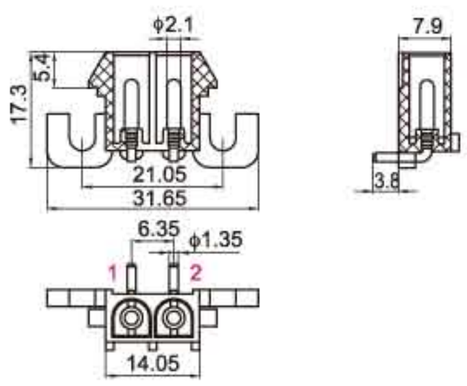 适配： HX63080-2P+HX63080-PT	HX63080-2WAR 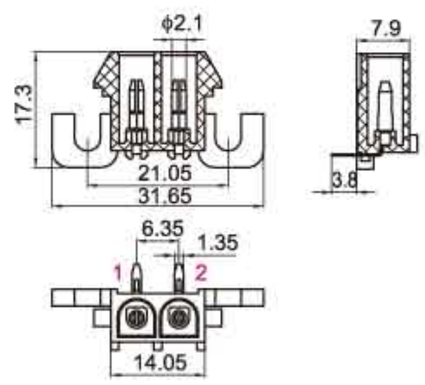 适配： HX63080-2P+HX63080-PT	HX63080-2WAP 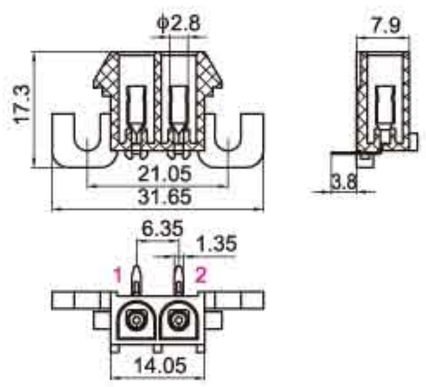 适配： HX63080-2P+HX63080-RT
3	12A	HX63080-3P（42021） 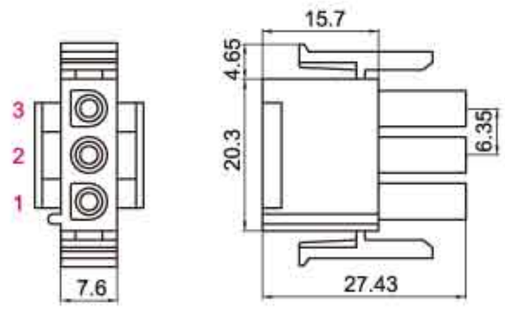	HX63080-3A 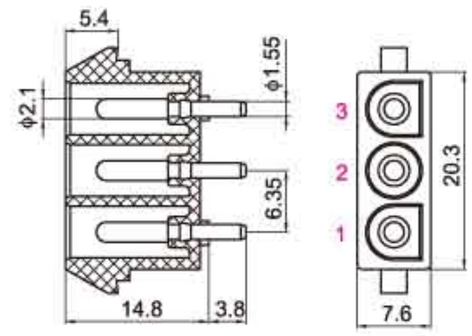 适配： HX63080-3P+HX63080-PT	HX63080-3AR 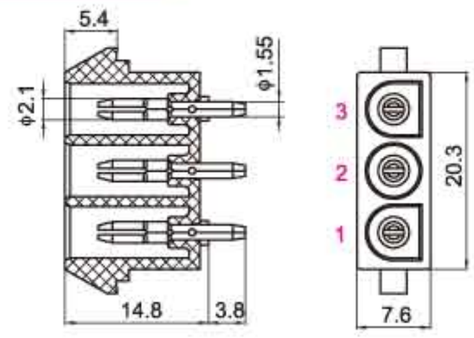 适配： HX63080-3P+HX63080-PT
		HX63080-3R（42022） 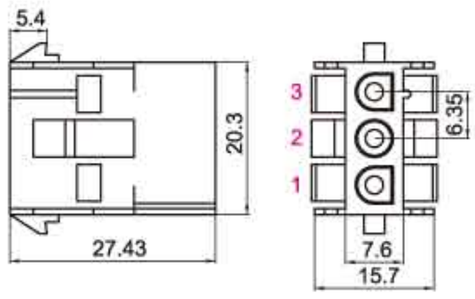	HX63080-3AK 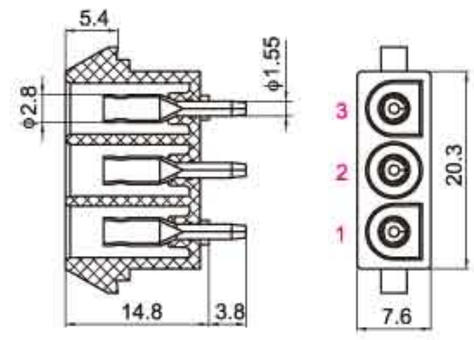 适配： HX63080-3P+HX63080-RT	安装尺寸 MOUNTING MEASUREMENT 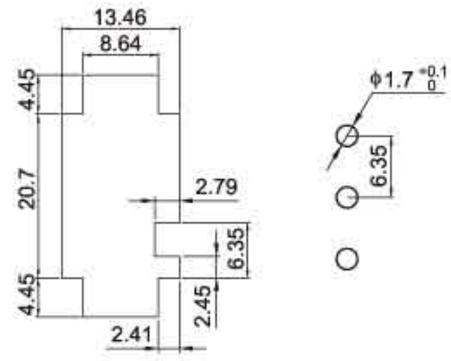 (HX63080-3R) (3A/3AR/3AK)
		HX63080-3WAE 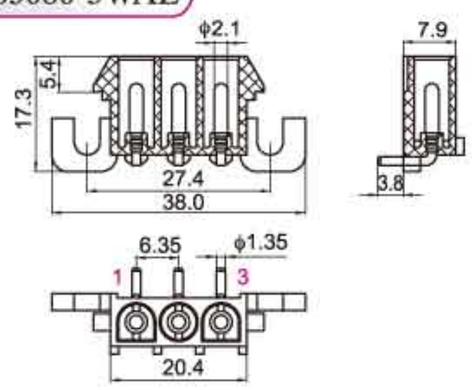 适配： HX63080-3P+HX63080-PT	HX63080-3WAR 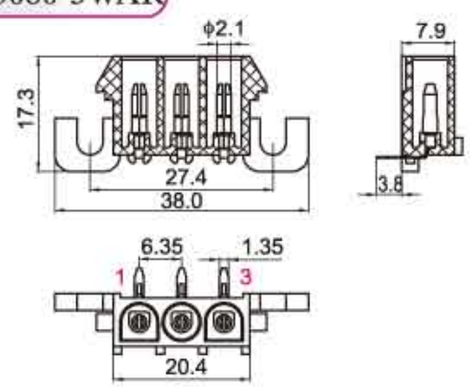 适配： HX63080-3P+HX63080-PT	HX63080-3WAP 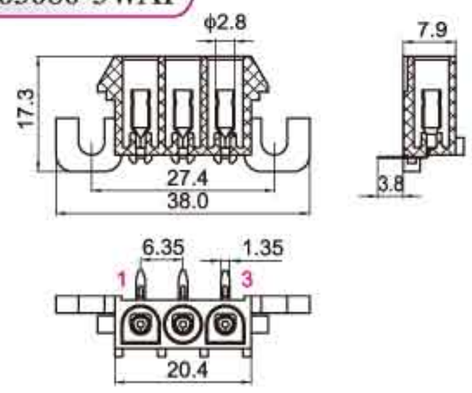 适配： HX63080-3P+HX63080-RT

线数（Poles）	额定电流（Current rating）	插头座（Housing）	针座（Wafer）	
4 (1x4)	10A	HX63080-4P（42021） 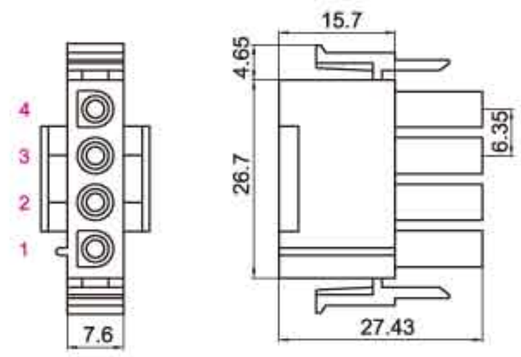	HX63080-4A 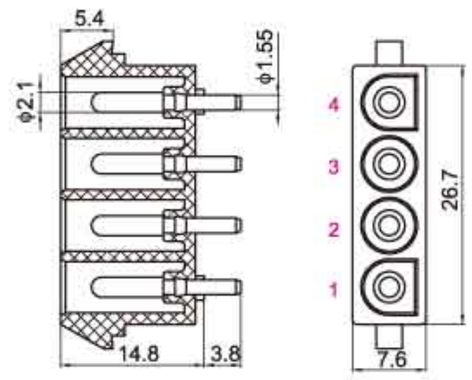 适配： HX63080-4P+HX63080-PT	HX63080-4AR 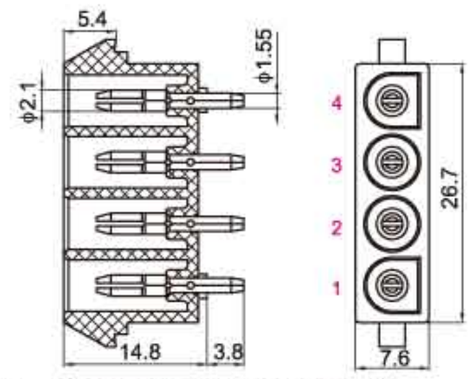 适配： HX63080-4P+HX63080-PT
		HX63080-4R（42022） 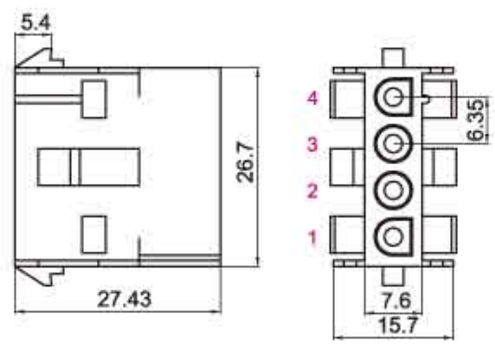	HX63080-4AK 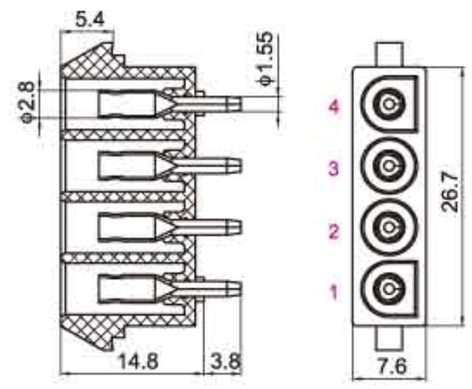 适配： HX63080-4P+HX63080-RT	安装尺寸 MOUNTING MEASUREMENT 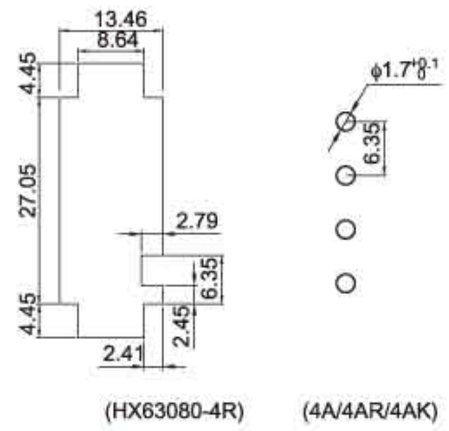 (HX63080-4R) (4A/4AR/4AK)
		HX63080-4S（42001） 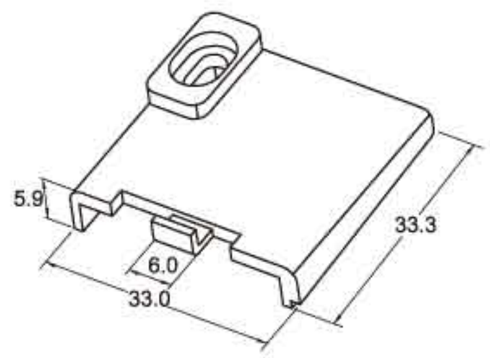	HX63080-4AH 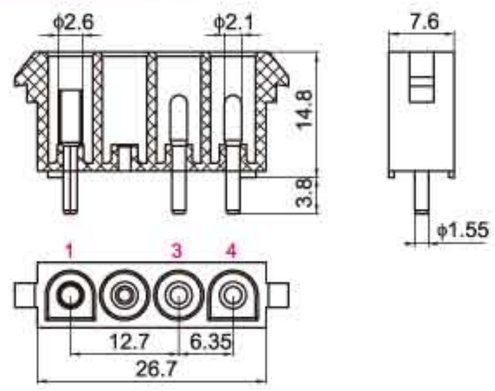 适配： HX63080-4P+HX63080-PT/RT	HX63080-4WAG 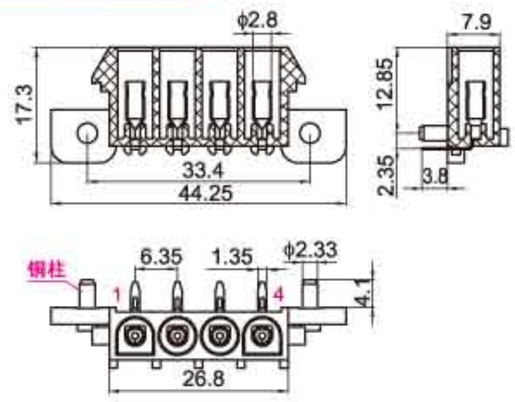 适配： HX63080-4P+HX63080-RT
		HX63080-4WAE（原4WA） 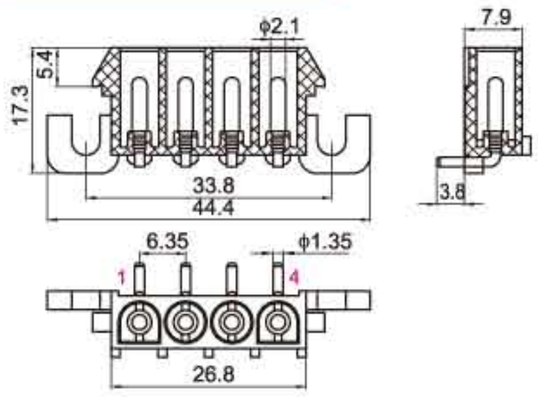 适配： HX63080-4P+HX63080-PT	HX63080-4WAR 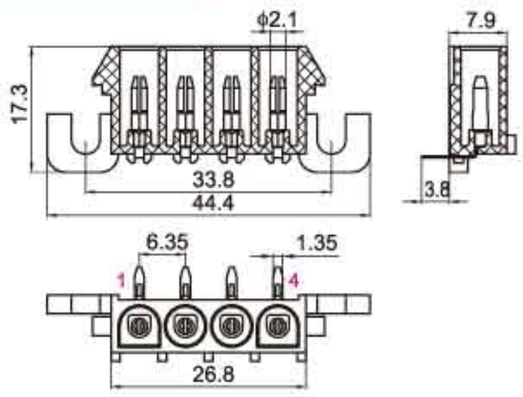 适配： HX63080-4P+HX63080-PT	HX63080-4WAP 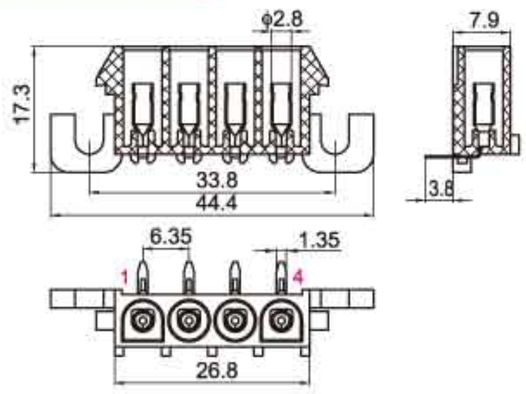 适配： HX63080-4P+HX63080-RT
4 (2x2)	10A	HX63080-4PN（42021） 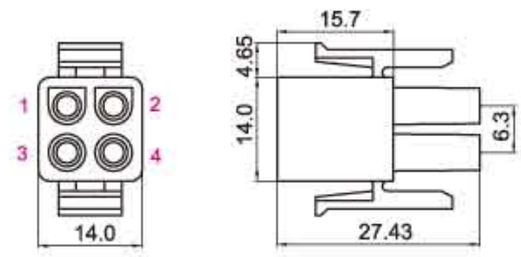	HX63080-4AN 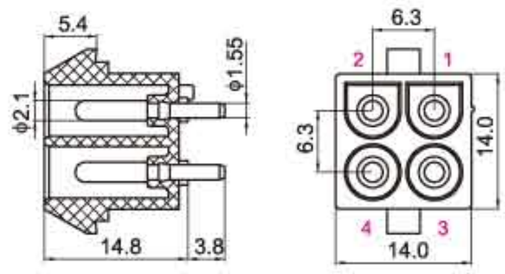 适配： HX63080-4PN+HX63080-PT	HX63080-4ANR 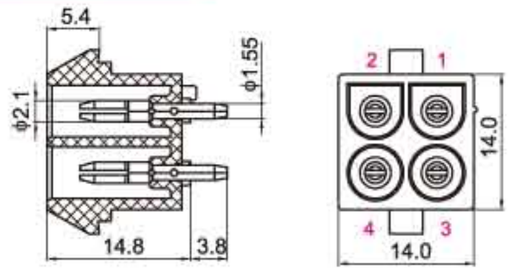 适配： HX63080-4PN+HX63080-PT
		HX63080-4RN（42022） 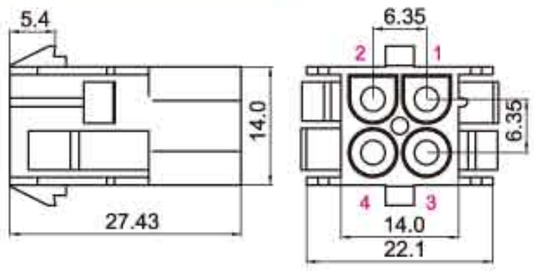	HX63080-4ANK 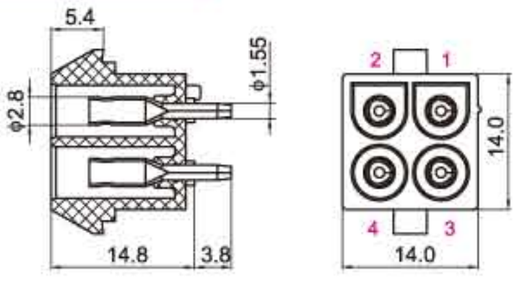 适配： HX63080-4PN+HX63080-RT	安装尺寸 MOUNTING MEASUREMENT 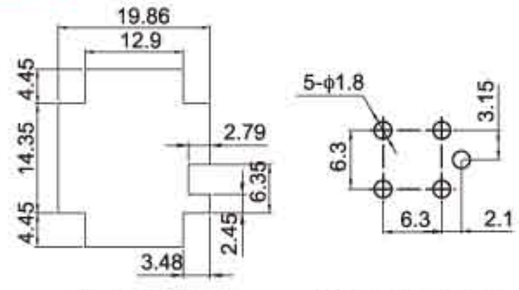 (HX63080-4RN) (4AN/4ANR/4ANK)

线数 (Poles)	额定电流 (Current rating)	插头座（Housing）	针座（Wafer）	
5	10A	HX63080-5P（42021） 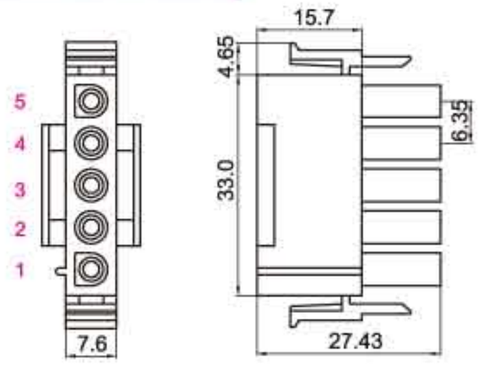	HX63080-5A 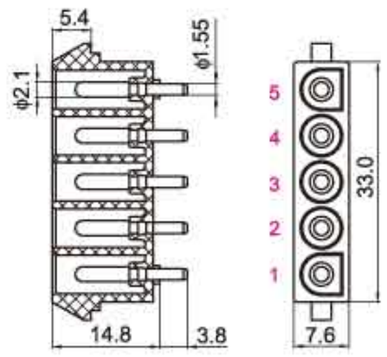 适配： HX63080-5P+HX63080-PT	HX63080-5AR 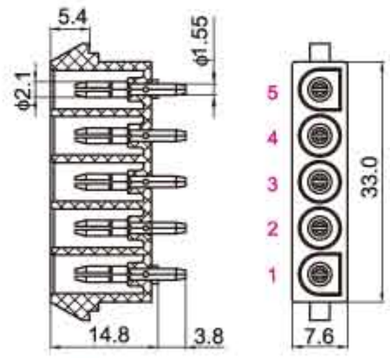 适配： HX63080-5P+HX63080-PT
		HX63080-5R（42022） 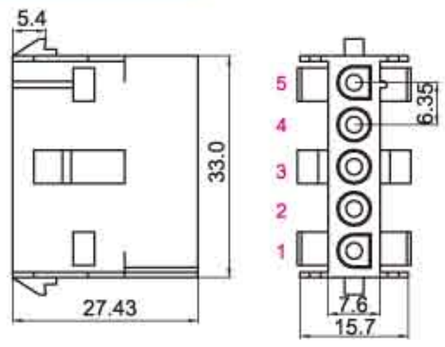	HX63080-5AK 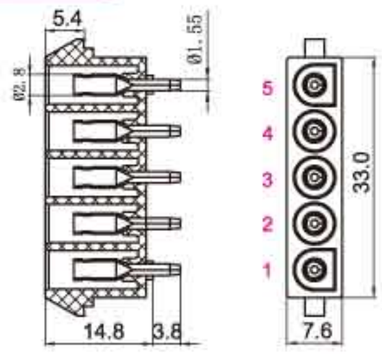 适配： HX63080-5P+HX63080-RT	安装尺寸 MOUNTING MEASUREMENT 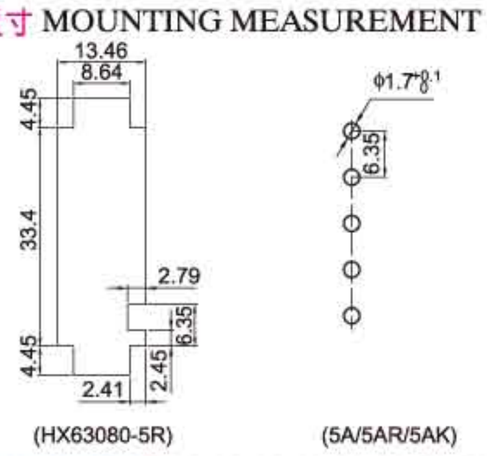 (HX63080-5R) (5A/5AR/5AK)
		HX63080-5WAE 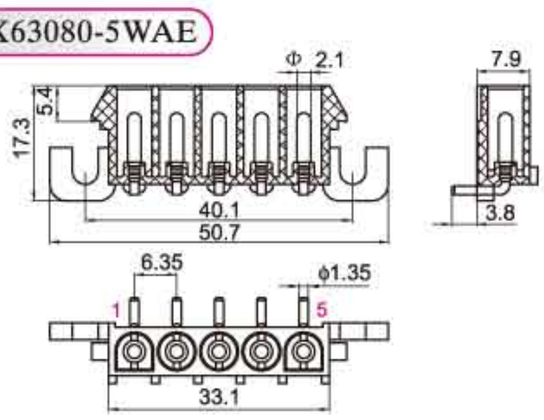 适配： HX63080-5P+HX63080-PT	HX63080-5WAR 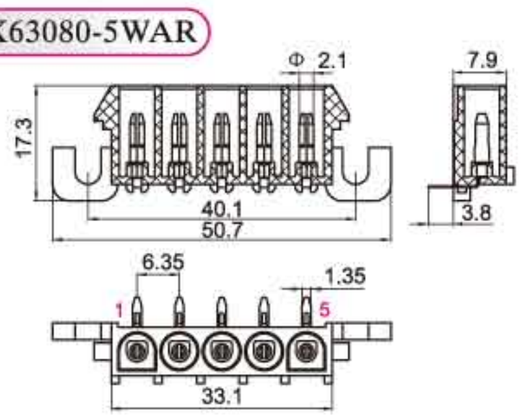 适配： HX63080-5P+HX63080-PT	HX63080-5WAP 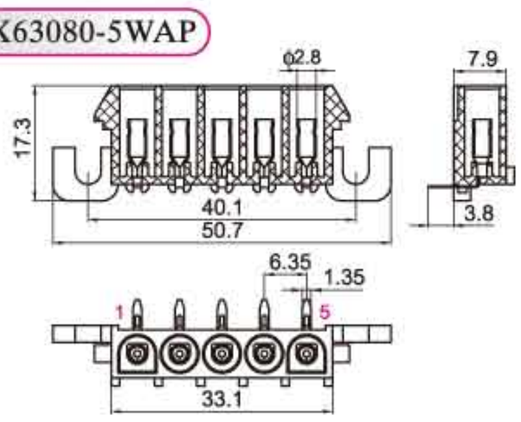 适配： HX63080-5P+HX63080-RT
6 (2x3)	10A	HX63080-6P（42021） 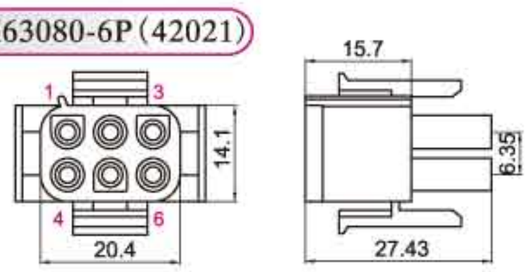 HX63080-6PB 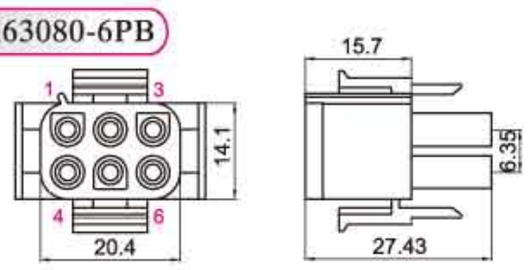	HX63080-6A 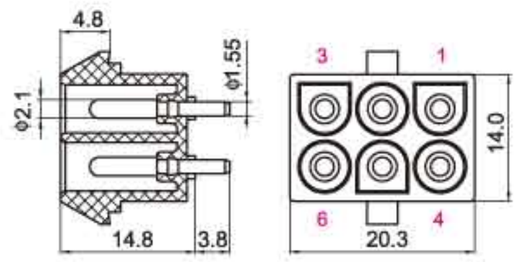 适配： HX63080-6P+HX63080-PT	HX63080-6AR 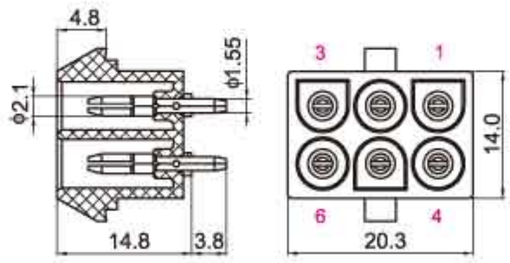 适配： HX63080-6P+HX63080-PT
		HX63080-6R（42022） 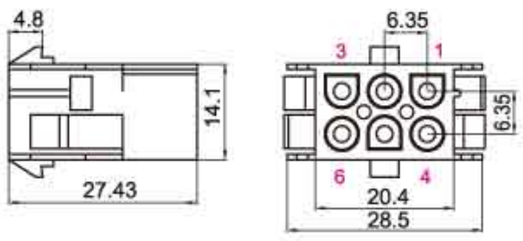	HX63080-6AK 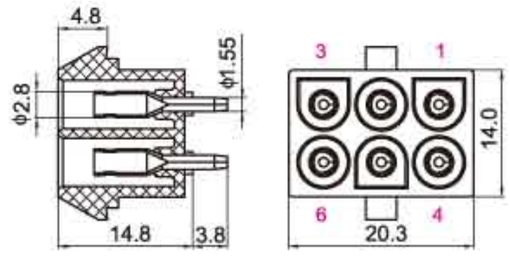 适配： HX63080-6P+HX63080-RT	安装尺寸 MOUNTING MEASUREMENT 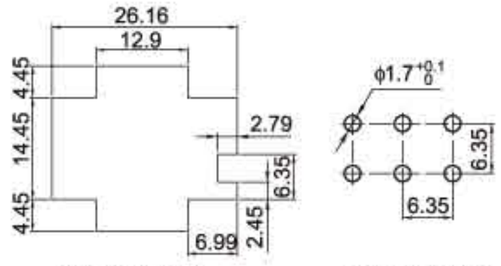 (HX63080-6R) (6A/6AR/6AK)
6 (1x6)	10A	HX63080-6PN（42001） 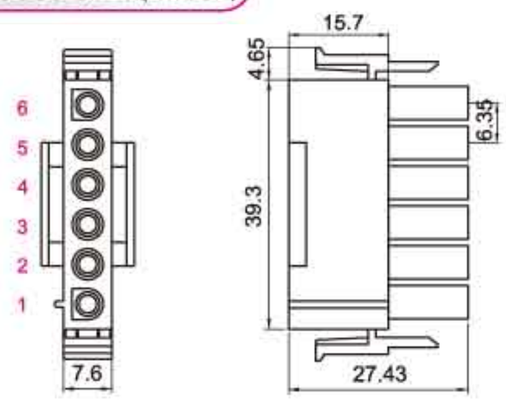	HX63080-6AN 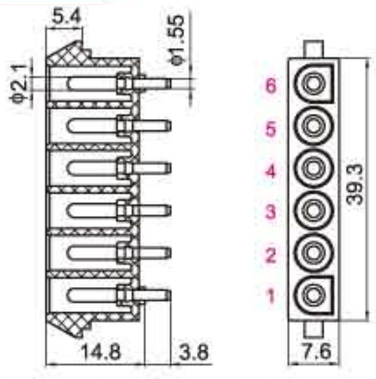 适配： HX63080-6PN+HX63080-PT	HX63080-6ANR 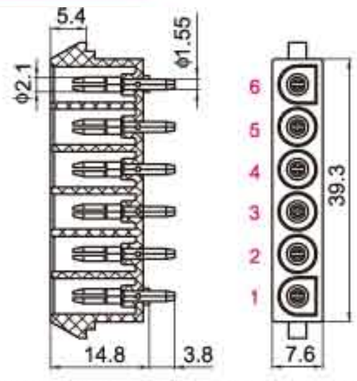 适配： HX63080-6PN+HX63080-PT

（63080/42021、42022）型车用连接器

（63080/42021、42022）Connector for automobile

间距（Pitch）：6.35mm（φ.084"）

线数 (Poles)	额定电流 (Current rating)	插头座（Housing）	针座（Wafer）	
6 (1x6)	10A	HX63080-6RN（42022） 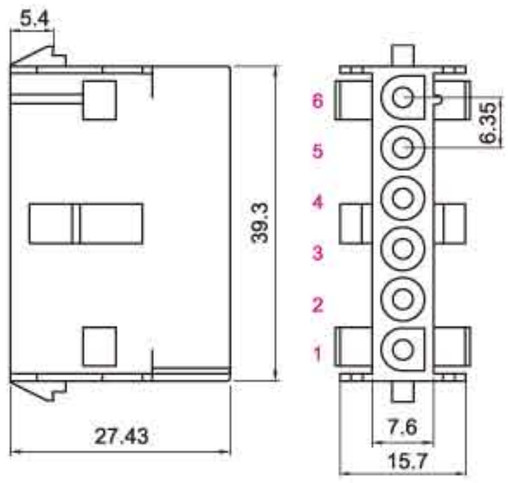	HX63080-6ANK 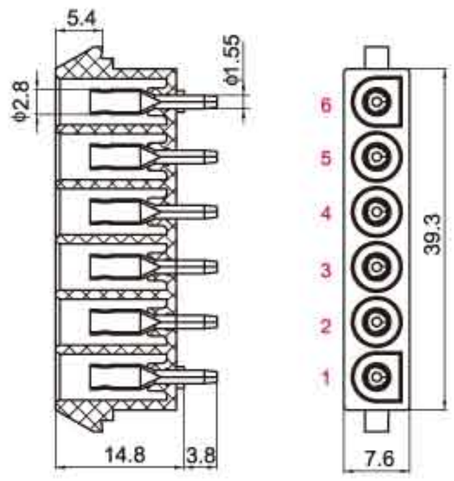 适配： HX63080-6PN+HX63080-RT	安装尺寸 MOUNTING MEASUREMENT 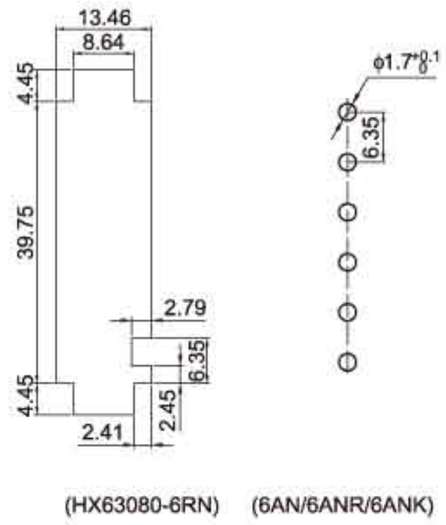 (HX63080-6RN) (6AN/6ANR/6ANK)
		HX63080-8P（42021） 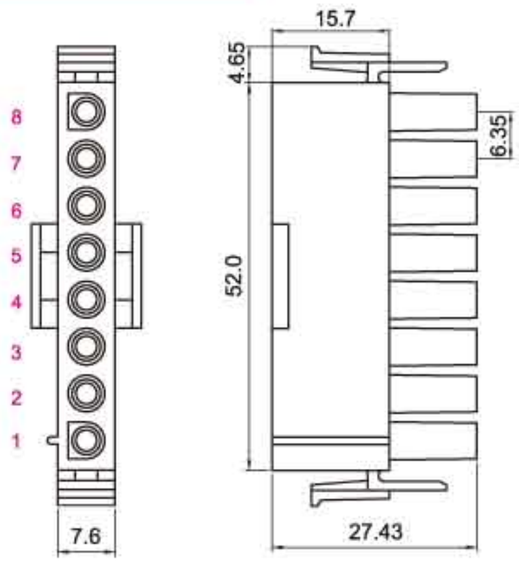	HX63080-8A 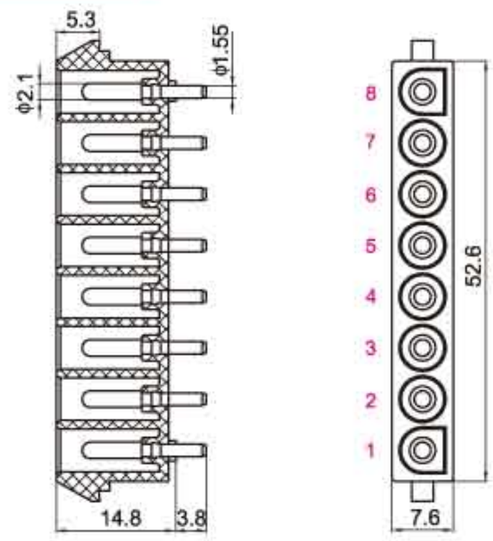 适配： HX63080-8P+HX63080-PT	HX63080-8AR 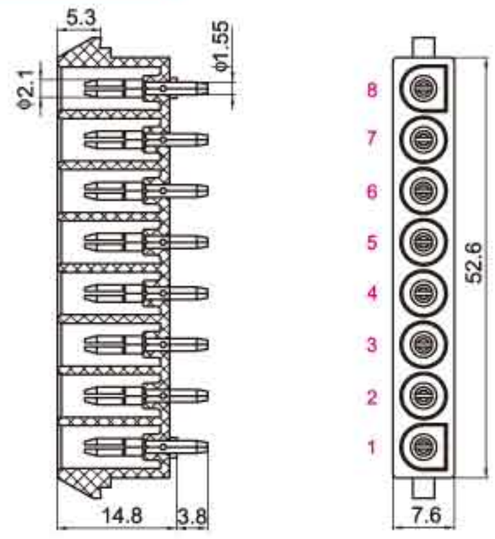 适配： HX63080-8P+HX63080-PT
8	10A	HX63080-8R（42022） 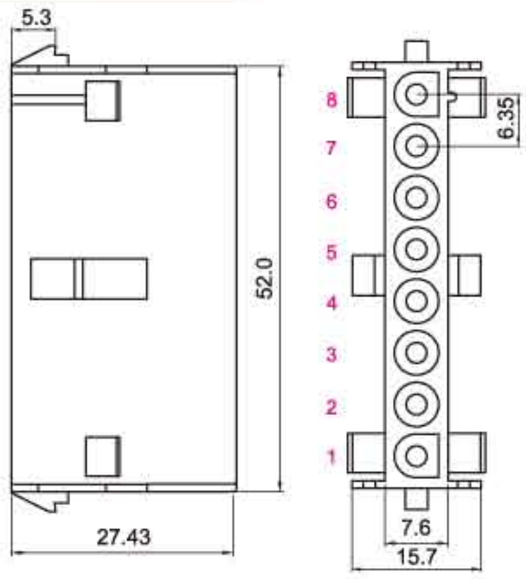	HX63080-8AK 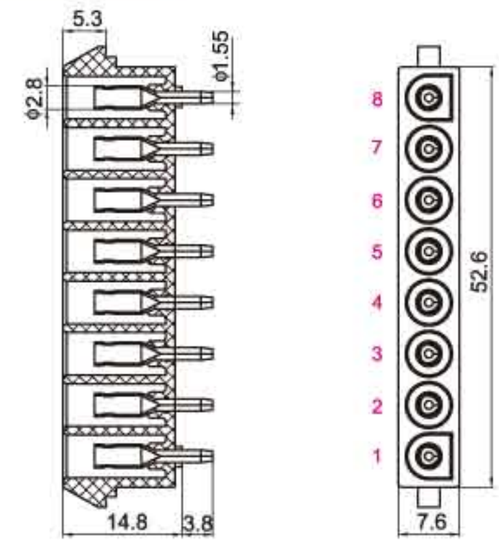 适配： HX63080-8P+HX63080-RT	安装尺寸 MOUNTING MEASUREMENT 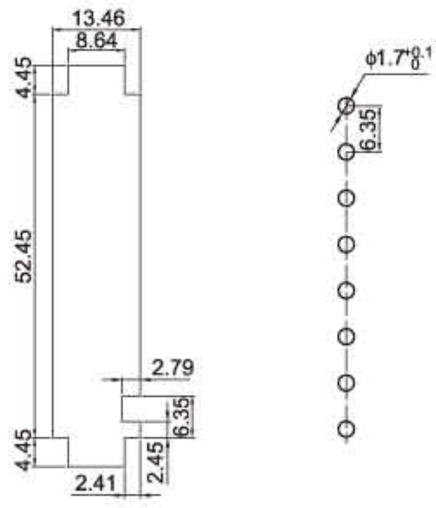 (HX63080-8R) (8A/8AR/8AK)
		HX63080-9P（42021） 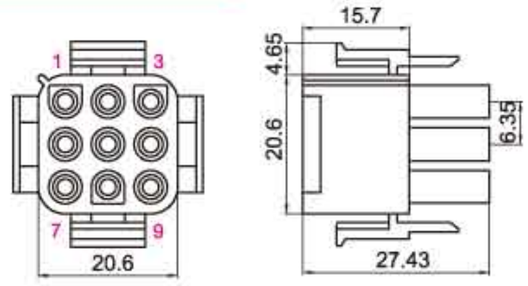	HX63080-9A 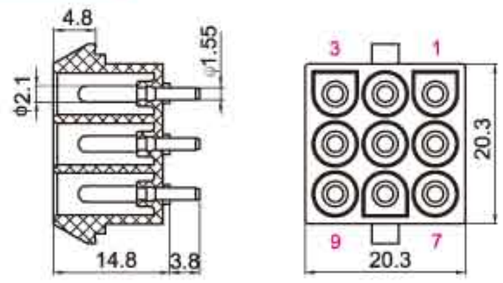 适配： HX63080-9P+HX63080-PT	HX63080-9AR 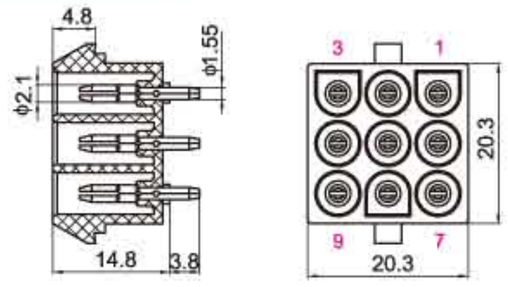 适配： HX63080-9P+HX63080-PT
9	8A	HX63080-9R（42021） 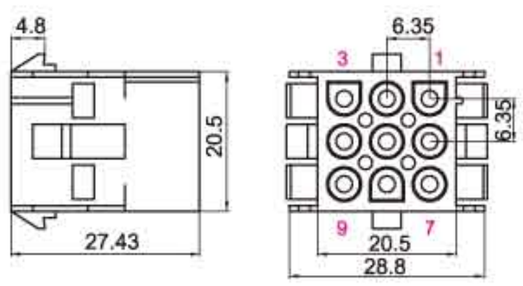	HX63080-9AK 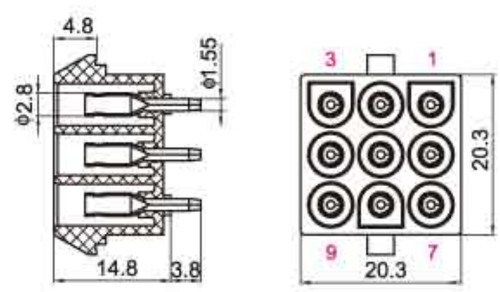 适配： HX63080-9P+HX63080-RT	安装尺寸 MOUNTING MEASUREMENT 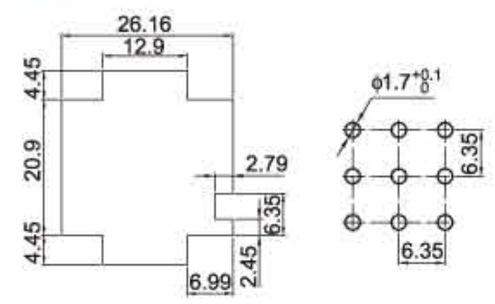 (HX63080-9R) (9A/9AR/9AK)

线数（Poles）	额定电流（Current rating）	插头座（Housing）	针座（Wafer）	
10	8A	HX63080-10P（42021） 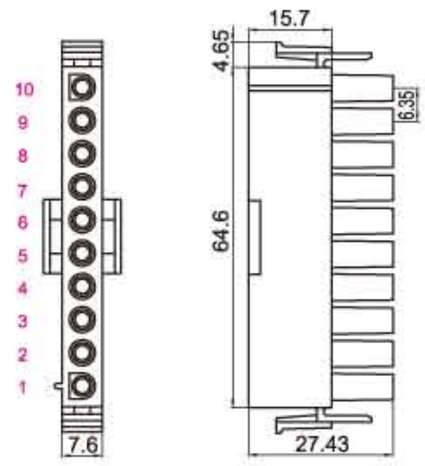	HX63080-10A 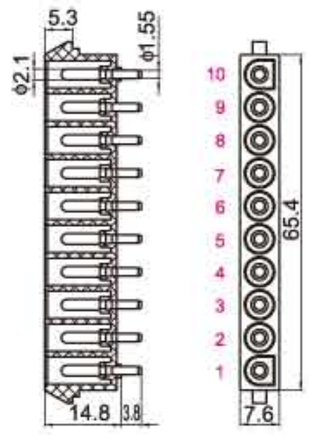 适配： HX63080-10P+HX63080-PT	HX63080-10AR 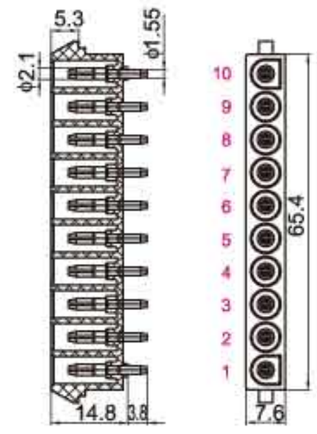 适配： HX63080-10P+HX63080-PT
		HX63080-10R（42022） 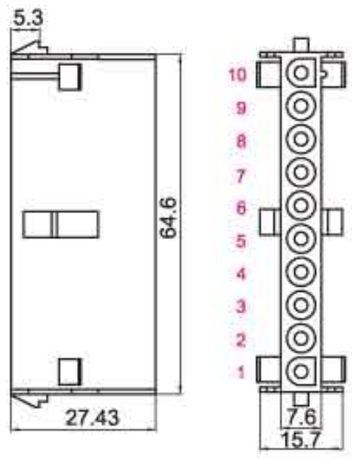	HX63080-10AK 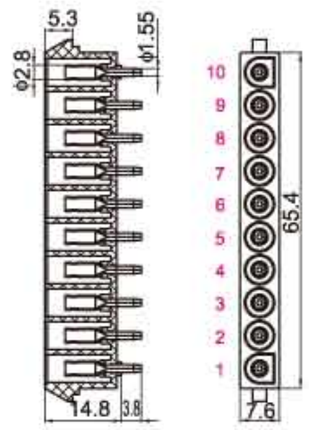 适配： HX63080-10P+HX63080-RT	安装尺寸 MOUNTING MEASUREMENT 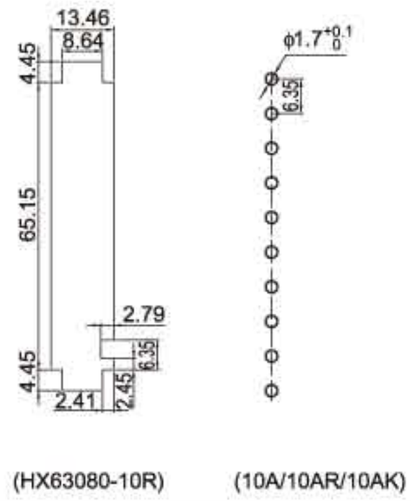 (HX63080-10R) (10A/10AR/10AK)
12	8A	HX63080-12P（42021） 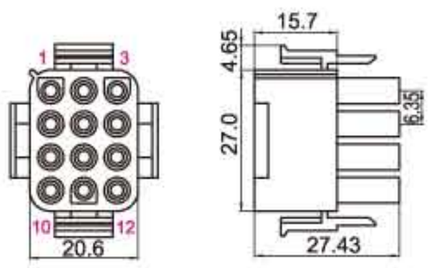	HX63080-12A 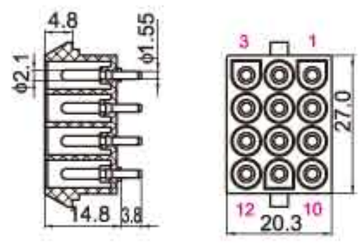 适配： HX63080-12P+HX63080-PT	HX63080-12AR 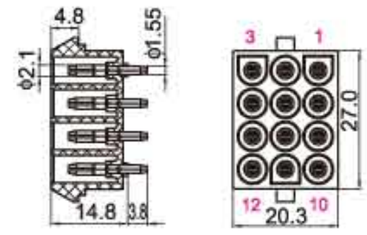 适配： HX63080-12P+HX63080-PT
		HX63080-12R（42022） 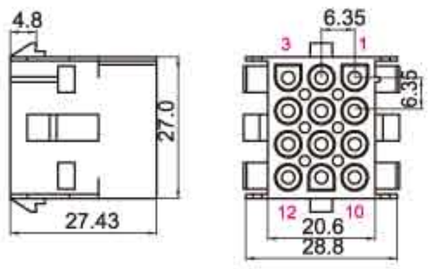	HX63080-12AK 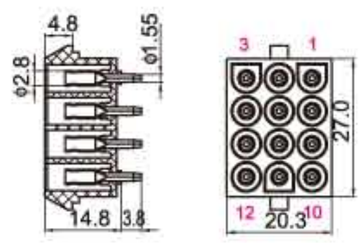 适配： HX63080-12P+HX63080-RT	安装尺寸 MOUNTING MEASUREMENT 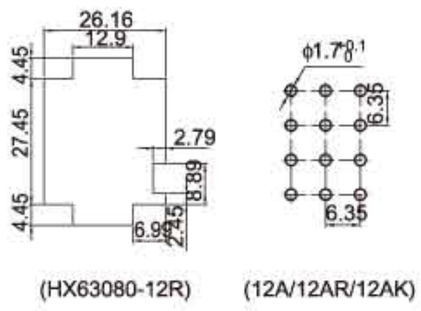 (HX63080-12R) (12A/12AR/12AK)
15	8A	HX63080-15P（42021） 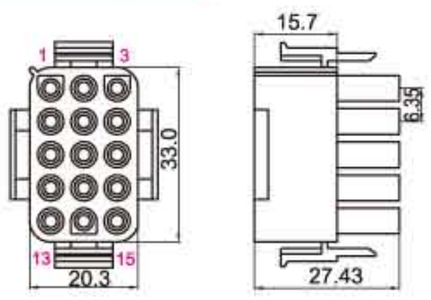	HX63080-15A 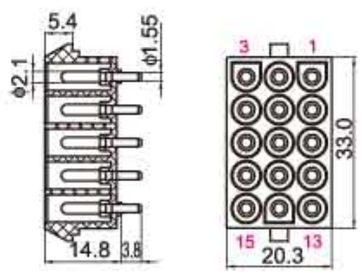 适配： HX63080-15P+HX63080-PT	HX63080-15AR 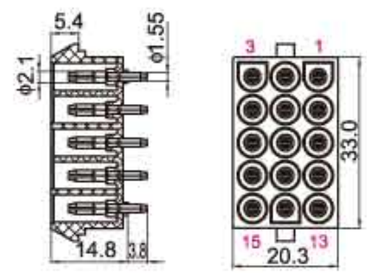 适配： HX63080-15P+HX63080-PT
		HX63080-15R（42022） 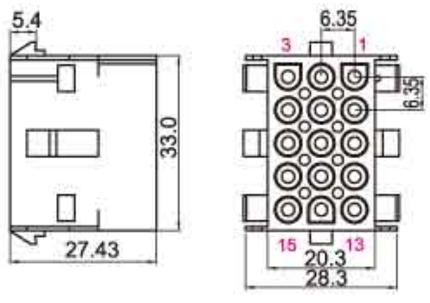	HX63080-15AK 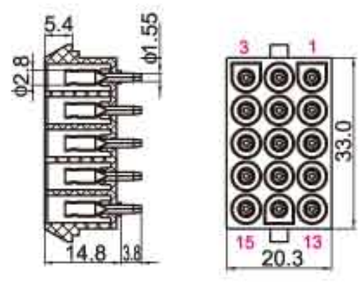 适配： HX63080-15P+HX63080-RT	安装尺寸 MOUNTING MEASUREMENT 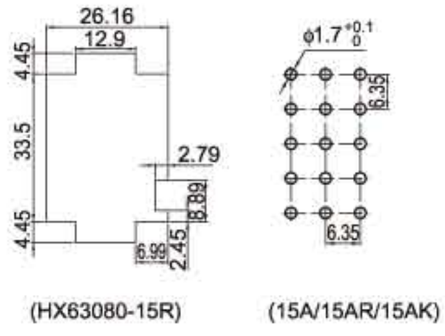 (HX63080-15R) (15A/15AR/15AK)

(2.8汽配/28050)型车用连接器

(110 Terminal) Connector for automobile

间距（Pitch）：4.0/5.0mm（□.110"）

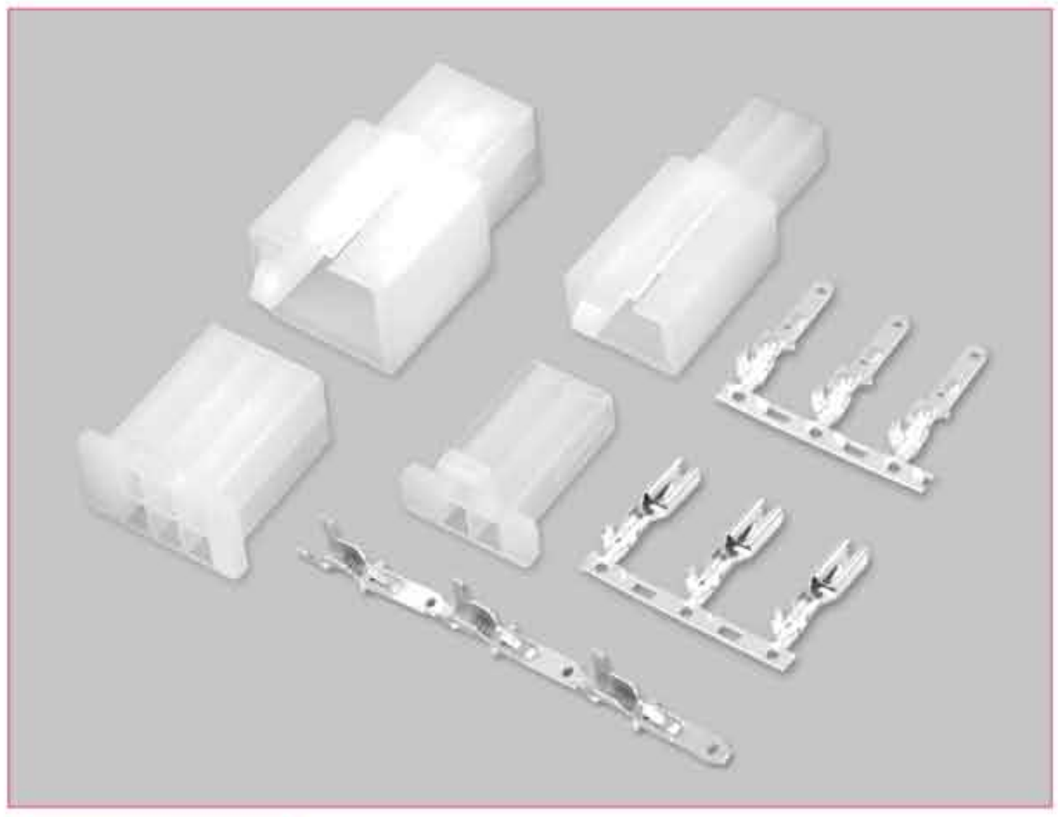

技术参数 SPECIFICATIONS

- 线数（Poles）：2、3、4、6、9
- 适用线规（Applicable wires）：AWG22#～18#
- 温度范围（Temperature range）：-25℃～85℃
- 额定电压（Voltage rating）：300V.Ac/Dc
- 额定电流（Current rating）：10A
- 接触电阻（Contact resistance）：≤0.01Ω
- 绝缘电阻（Insulation resistance）：≥1000MΩ
- 耐压（Withstand voltage）：1200V.Ac/1min
- 材料（Material）：
  - 插头（Plug housing）：尼龙（PA66）UL94V-2(0)
  - 插座（Receptacle housing）：尼龙（PA66）UL94V-2(0)
  - 端子（Terminal）黄铜 (Brass Tin/plated)

端子 TERMINAL

型号 Type	适用线规 Applicable wires		电线外径 O.D of wire ins	数量 Quantity	备注 Notes
	mm²	AWG#	mm		
HX28050-PT	0.33～0.82	22～18	1.7～3.0	4000PCS/盘	横连
HX28050-RT	0.33～0.82	22～18	1.7～3.0	3000PCS/盘	横连
HX28050-RTA	0.33～0.82	22～18	1.7～3.0	10000PCS/卷	直连

HX28050-PT(DJ621-E2.8x0.5A-B)

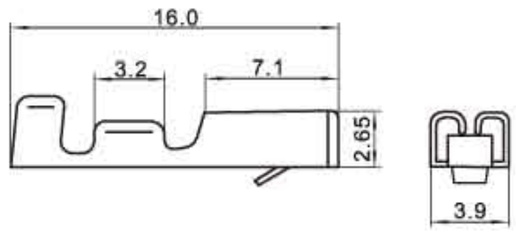

HX28050-RT(DJ611-2.8x0.5A-B)

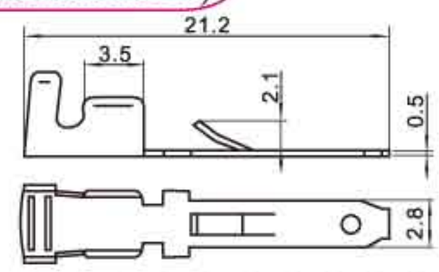

线数 (Poles)	额定电压 (Voltage rating)	额定电流 (Current rating)	插头（Plug housing）	插座（Receptacle housing）
2	300V	10A	HX28050-2P(DJ7021A-2.8-21) 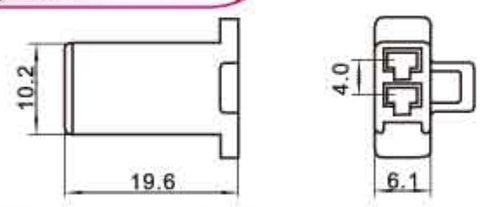	HX28050-2R(DJ7021A-2.8-11) 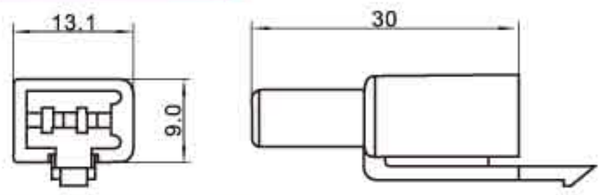
3	300V	10A	HX28050-3P(DJ7031A-2.8-21)	HX28050-3R(DJ7031A-2.8-11) 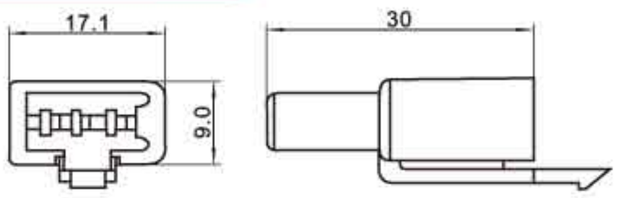
4	300V	8A	HX28050-4P(DJ7041A-2.8-21) 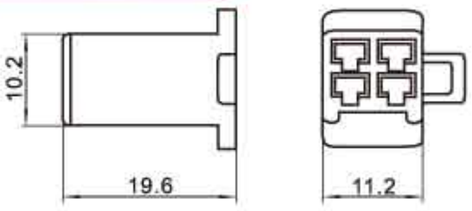	HX28050-4R(DJ7041A-2.8-11) 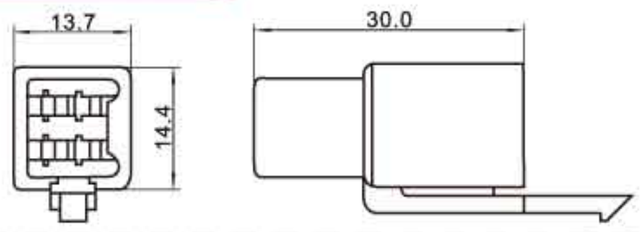
6	300V	8A	HX28050-6P(DJ7061A-2.8-21) 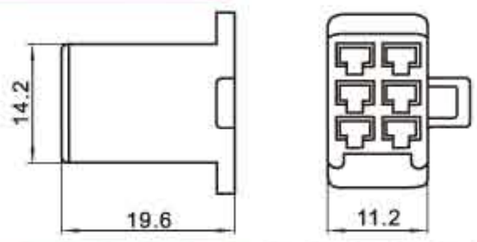	HX28050-6R(DJ7061A-2.8-11) 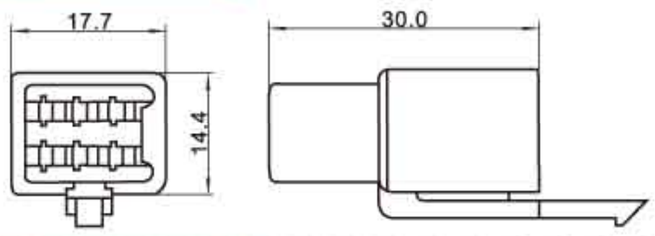
9	300V	8A	HX28050-9P(DJ7091A-2.8-21) 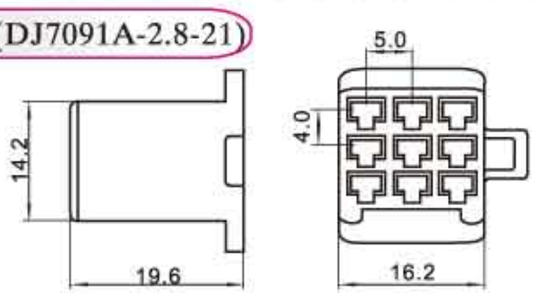	HX28050-9R(DJ7091A-2.8-11) 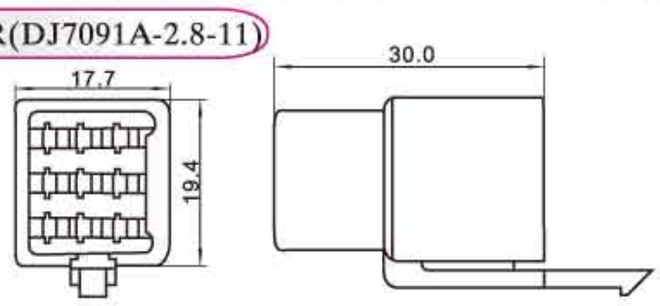

(6.3汽配/63090)型车用连接器

(250 Terminal/63090) Connector for automobile

间距（Pitch）：9.0/6.0mm（□.110"）

技术参数 SPECIFICATIONS

- 线数（Poles）：1、2、3、4、6、8
- 适用线规（Applicable wires）：AWG20#～14#
- 温度范围（Temperature range）：-25℃～85℃
- 额定电压（Voltage rating）：300V.Ac/Dc
- 额定电流（Current rating）：15A Max
- 接触电阻（Contact resistance）：≤0.01Ω
- 绝缘电阻（Insulation resistance）：≥1000MΩ
- 耐压（Withstand voltage）：2000V.Ac/1min
- 材料（Material）：
  - 插头（Plug housing）：尼龙（PA66）UL94V-2(0)
  - 插座（Receptacle housing）：尼龙（PA66）UL94V-2(0)
  - 端子（Terminal）：黄铜(Brass Tin/plated)

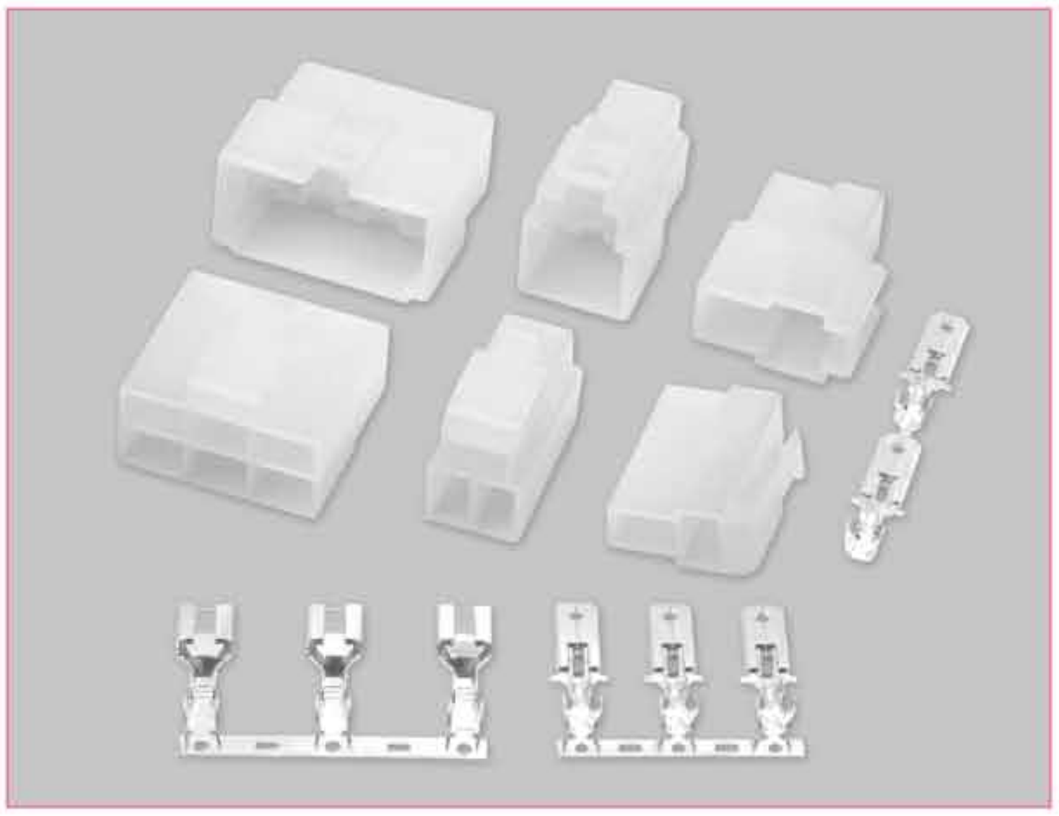

端子 TERMINAL

型号 Type	适用线规 Applicable wires		电线外径 O.D of wire ins	数量 Quantity	备注 Notes
	mm^2	AWG#	mm		
HX63090-PT	0.52～2.1	20～14	2.5～3.8	2000PCS/盘	横连
HX63090-RT	0.52～2.1	20～14	2.5～3.8	5000PCS/卷	直连
HX63090-RTA	0.52～2.1	20～14	2.5～3.8	3000PCS/盘	横连

HX63090-PT(DJ621-B6.3A-B)

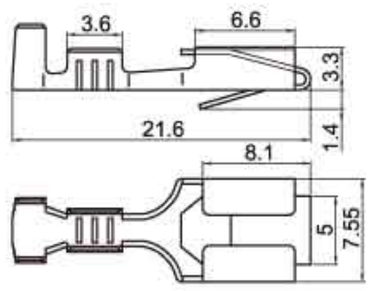

HX63090-RT(DJ611-6.3A-B)

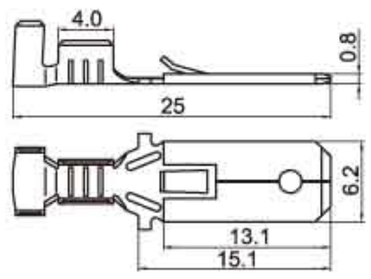

线数 (Poles)	额定电压 (Voltage rating)	额定电流 (Current rating)	插头（Plug housing）	插座（Receptacle housing）
1	300V	15A	HX63090-1P(DJ7011-6.3-21) 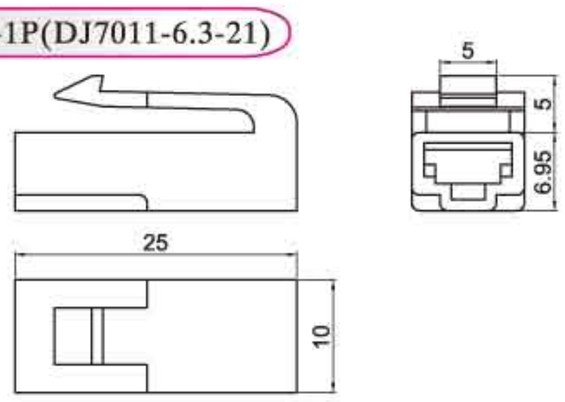	HX63090-1R(DJ7011-6.3-11) 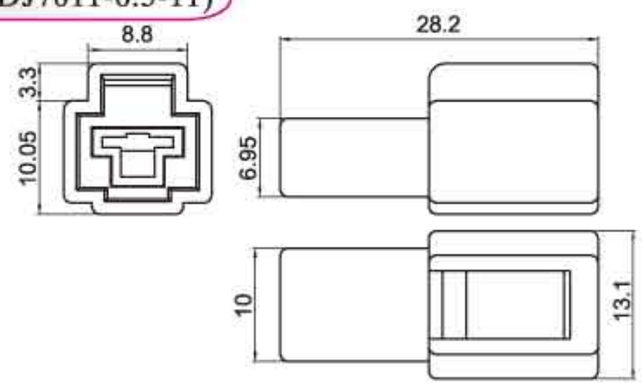
2	300V	15A	HX63090-2P(DJ7021-6.3-21) 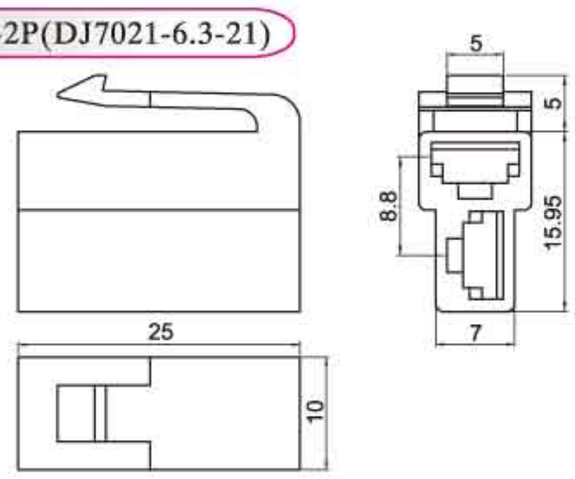	HX63090-2R(DJ7021-6.3-11) 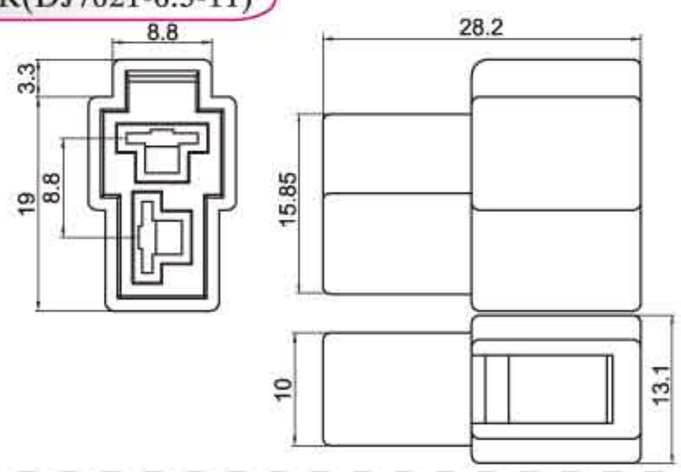
2	300V	15A	HX63094-2P 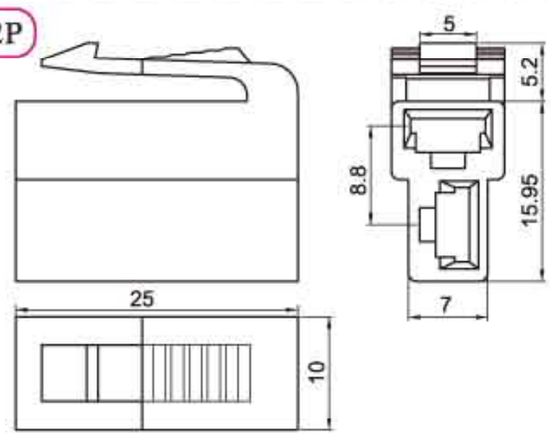	HX63094-2R 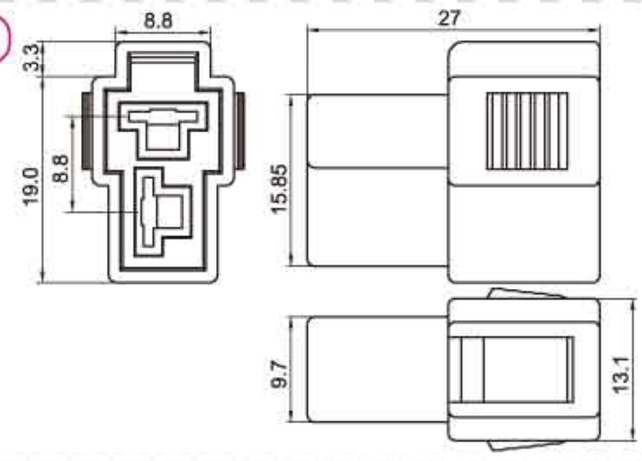

(6.3汽配/63090)型车用连接器

(250 Terminal/63090) Connector for automobile

间距（Pitch）：9.0/6.0mm（φ.084"）

线数 (Poles)	额定电压 (Voltage rating)	额定电流 (Current rating)	插头（Plug housing）	插座（Receptacle housing）
3	300V	13A	HX63090-3P(DJ7031-6.3-21) 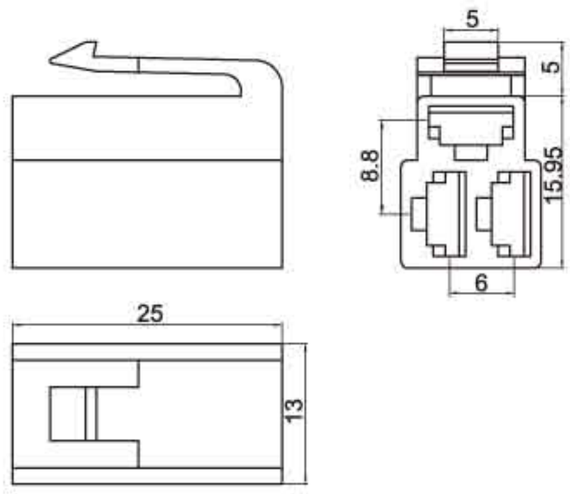 	HX63090-3R(DJ7031-6.3-11) 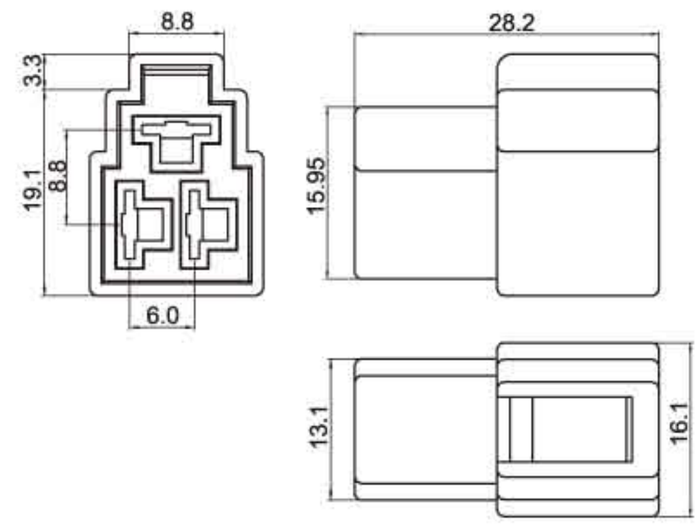
4	300V	12A	HX63090-4P(DJ7041-6.3-21) 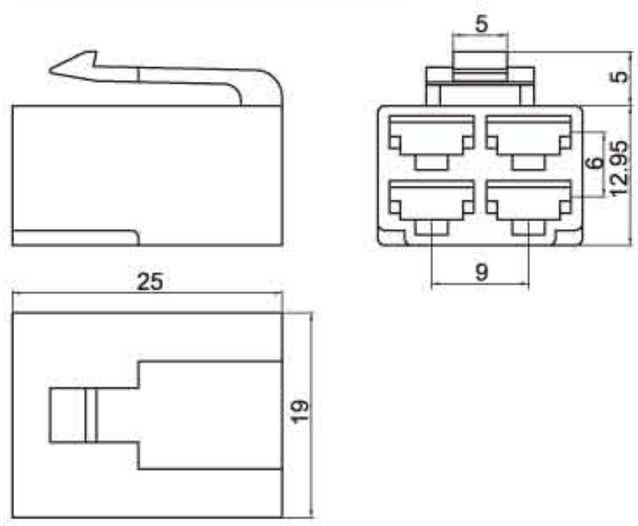 	HX63090-4R(DJ7041-6.3-11) 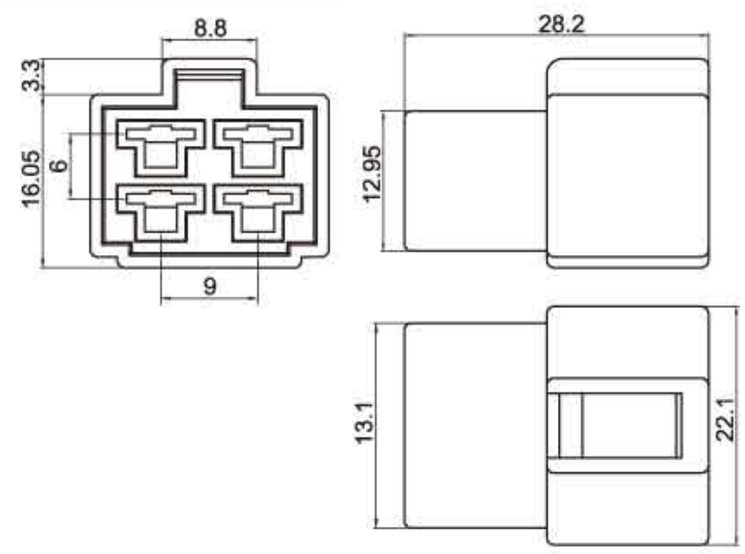
6	300V	12A	HX63090-6P(DJ7061-6.3-21) 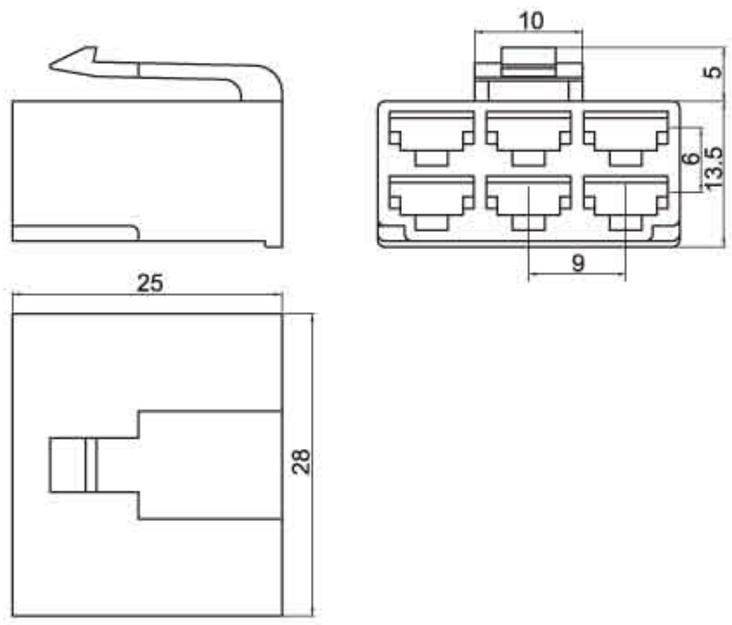 	HX63090-6R(DJ7061-6.3-11) 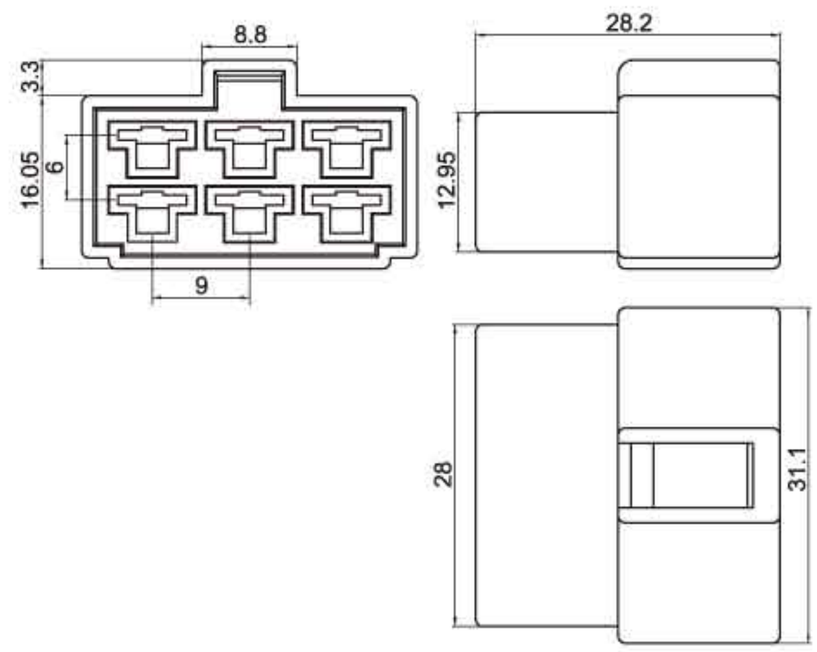
8	300V	12A	HX63090-8P(DJ7081-6.3-21) 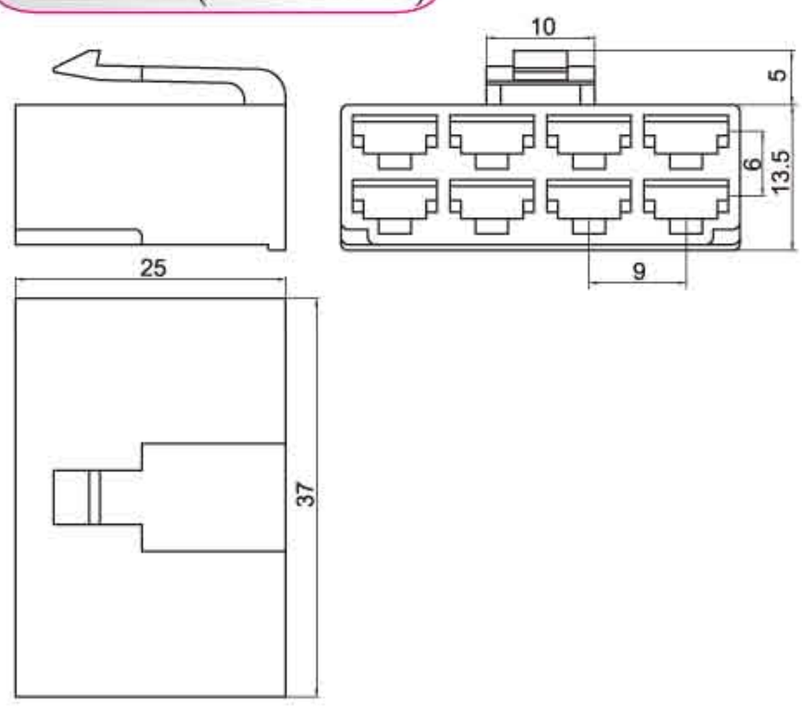 	HX63090-8R(DJ7081-6.3-11) 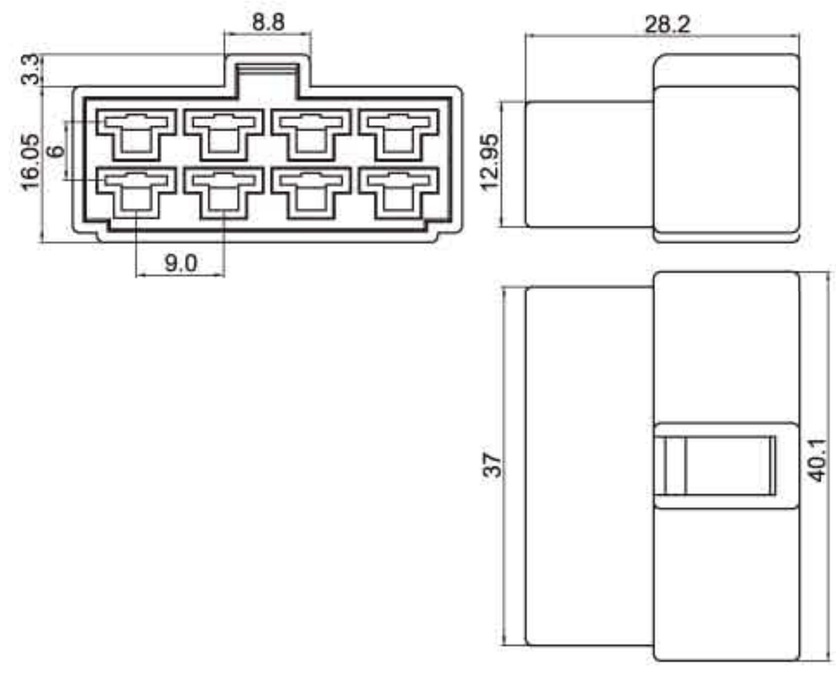

技术参数 SPECIFICATIONS

- 线数（Poles）：1、2、3
- 适用线规（Applicable wires）：AWG24#～16#
- 温度范围（Temperature range）：-25℃～85℃
- 额定电压（Voltage rating）：300V.Ac/Dc
- 额定电流（Current rating）：15A max
- 接触电阻（Contact resistance）：≤0.01Ω
- 绝缘电阻（Insulation resistance）：≥1000MΩ
- 耐压（Withstand voltage）：2000V.Ac/1min
- 材料（Material）：
  - 插头（Plug housing）：尼龙（PA66）UL94V-2(0)
  - 插座（Receptacle housing）：尼龙（PA66）UL94V-2(0)
  - 端子（Terminal）：黄铜（Brass Tin/plated）

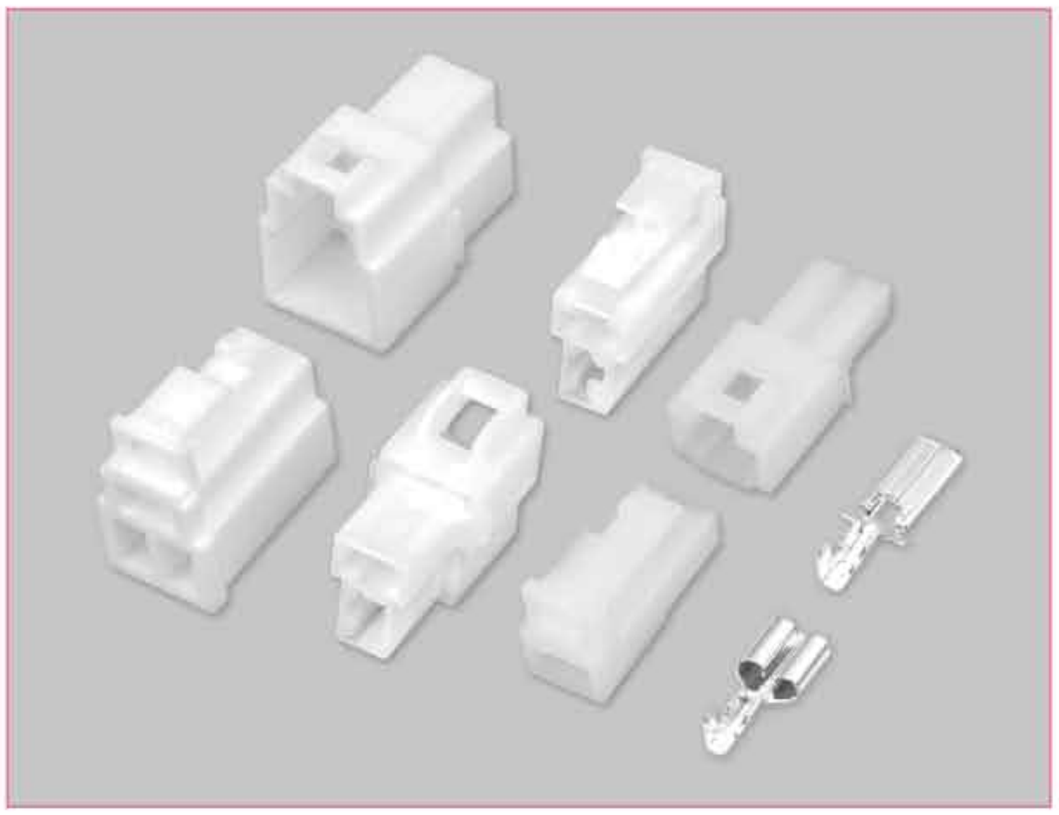

(.250″)端子 TERMINAL

型号 Type			适用线规 Applicable wires		材料 Material	尺寸Dimensions(mm)			材料厚度 Thickness	示图 Sample	数量 Quantity
			mm²	AWG#		W	L	E			
HX6.0K-01PT	HX6.3N-01T	730267-1	0.22～0.5	24～20	黄铜 Brass	7.6	19.5	7.4	0.4	A(直连)	6000PCS/卷
HX6.0K-21PT	HX6.3N-21T	730268-1	0.5～1.25	20～16		7.6	19.5	7.4	0.4		5000PCS/卷
HX6.0K-41PT	HX6.3N-41T	——	2.0～3.0	14～12		7.6	19.5	7.4	0.4		4000PCS/卷
HX6.0K-01RT	HX6.3P-01T	740253-1	0.22～0.5	24～20	黄铜 Brass	6.0	24.7	10.3	0.4	B(直连)	6000PCS/卷
HX6.0K-21RT	HX6.3P-21T	740254-1	0.5～1.25	20～16		6.0	24.7	10.3	0.4		5000PCS/卷
HX6.0K-41RT	HX6.3P-41T	——	2.0～3.0	14～12		6.0	24.7	10.3	0.4		4000PCS/卷
HX6.0K-21RTA		——	0.5～1.25	20～16		6.0	24.7	10.2	0.4	B(横连)	2500PCS/盘

HX6.0K-PT(HX6.3N-*T) (A)

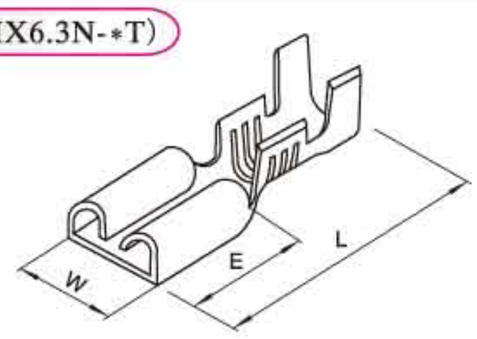

HX6.0K-RT(HX6.3P-*T) (B)

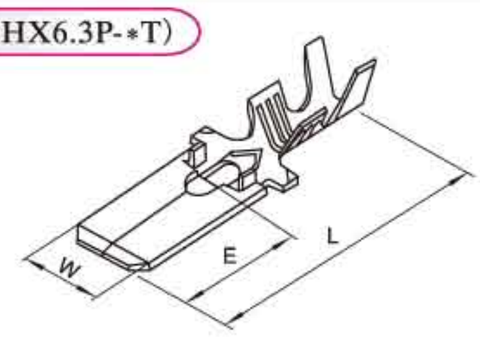

线数 (Poles)	额定电压 (Voltage Rating)	额定电流 (Current Rating)	插头（Plug housing）	插座（Receptacle housing）
1	300V	15A	HX6.0K-1PF(610041/35955-0120) 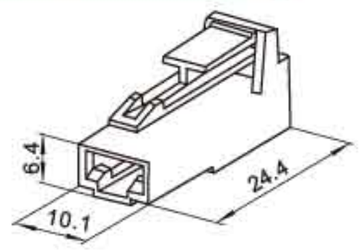	HX6.0K-1R(620040/35955-0110) 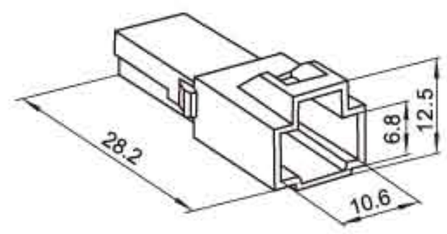
2	300V	13A	HX6.0K-2PF(610043/35955-0220) 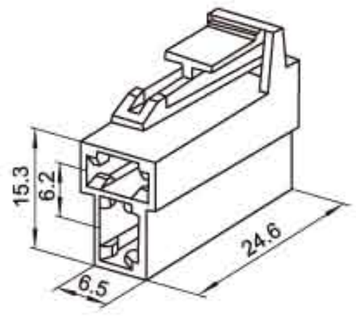	HX6.0K-2R(620042/35955-0210) 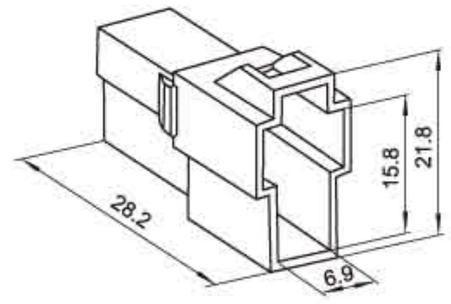
3	300V	12A	HX6.0K-3PF(610045/35955-0320) 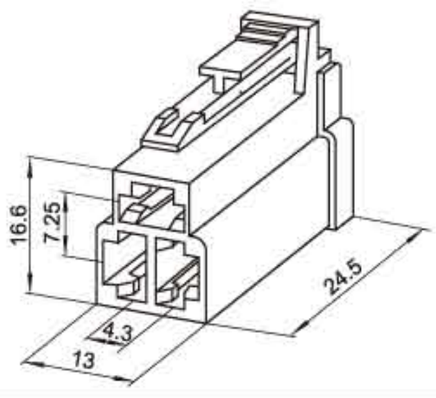	HX6.0K-3R(620044/35955-0310) 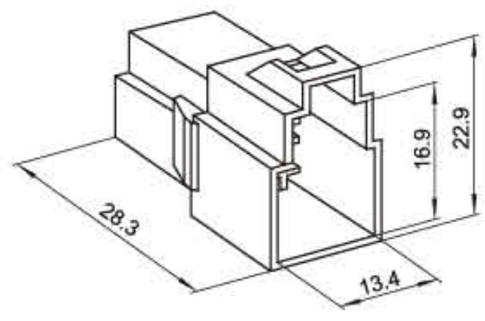

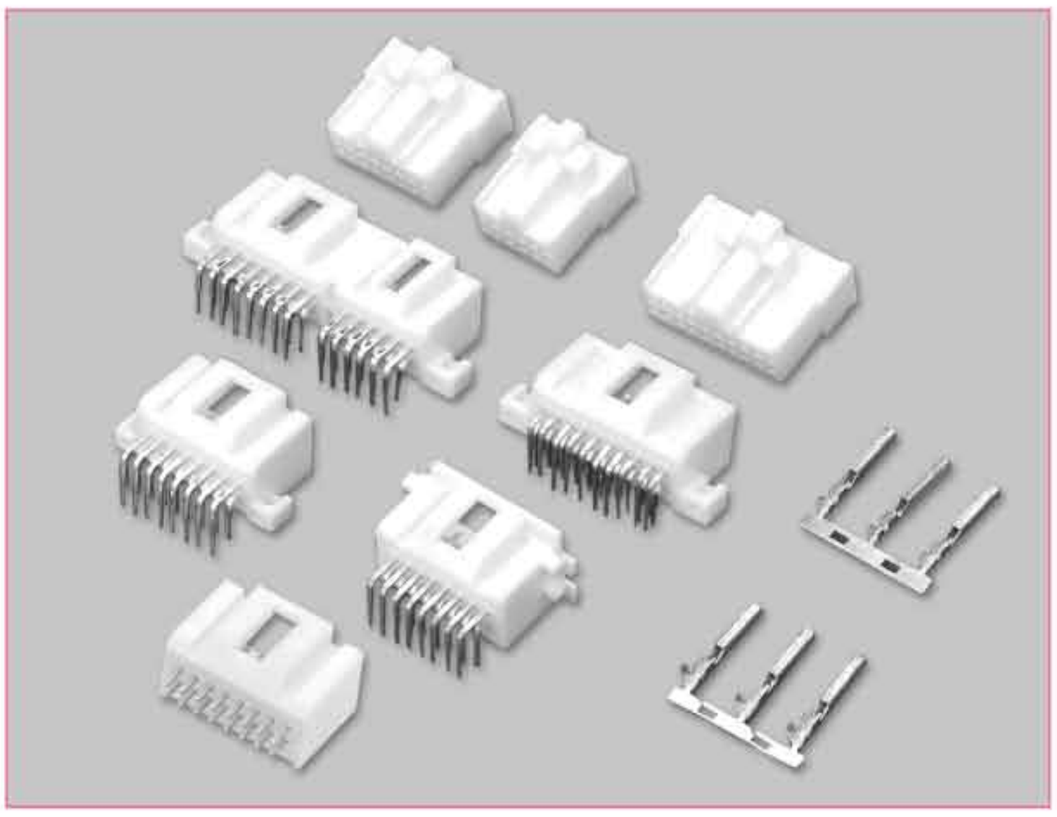

技术参数 SPECIFICATIONS

- 线数（Poles）：12、16、20、28
- 适用线规（Applicable wires）：AWG30#～20#
- 适应基板厚度（Applicable PC board thickness）：1.6mm
- 温度范围（Temperature range）：-25℃～85℃
- 额定电压（Voltage rating）：250V.Ac/Dc
- 额定电流（Current rating）：3A
- 接触电阻（Contact resistance）：≤0.02Ω
- 绝缘电阻（Insulation resistance）：≥800MΩ
- 耐压（Withstand voltage）：1000V.Ac/1min
- 材料（Material）：
  - 孔座（Housing）：尼龙（PA66）UL94V-0
  - 针座（Wafer）：尼龙（PA66）UL94V-0
  - 端子（Terminal）：磷青铜（Phos.bronze Tin/plated）

端子 TERMINAL(SA)

型号 Type	适用线规 Applicable wires		电线外径 O.D of wire ins	数量 Quantity
	mm^2	AWG#	mm	
HX25412-01PT	0.05～0.14	30～26	0.8～1.2	5000PCS/盘
HX25412-21PT	0.18～0.5	24～20	1.1～1.6	5000PCS/盘

HX25412-01PT(SA)

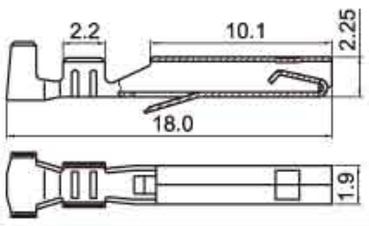

HX25412-21PT(SA)

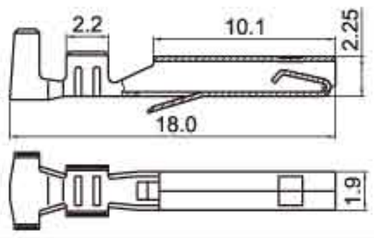

线数 (Poles)	插头（Plug housing）	直针座（Wafer）	弯针座（Wafer）	安装尺寸（Mounting measurement）
12	HX25412-12Y(SA) 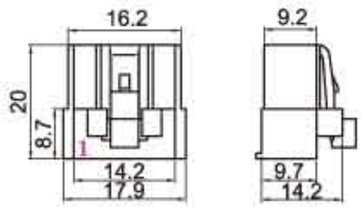	HX25413-12A 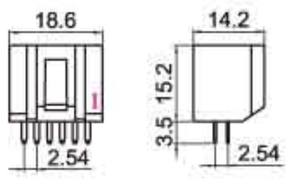	HX25413-12WA(HZT) 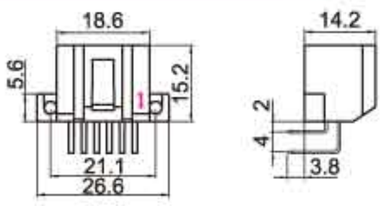	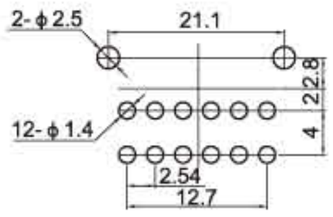 (HX25413-12WA)
16	HX25412-16Y(SA) 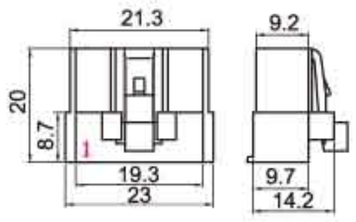	HX25413-16A 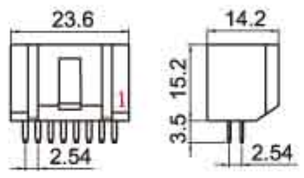 安装尺寸 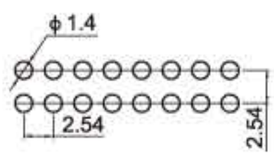 (HX25413-12A 、 16A 、 20A)	HX25413-16WA(HZT) 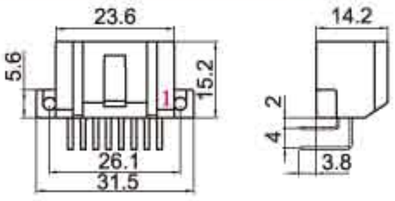 HX25414-16WA 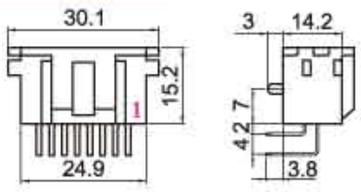	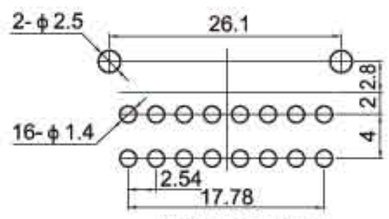 (HX25413-16WA) 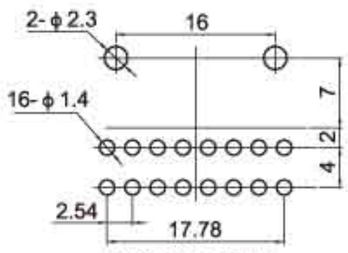 (HX25414-16WA)
20	HX25412-20Y(SA) 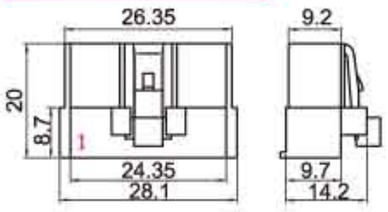	HX25413-20A 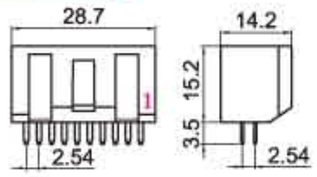	HX25413-20WA(HZT) 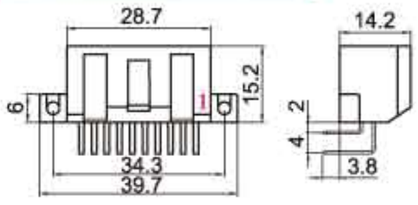	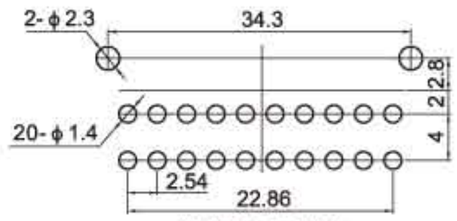 (HX25413-20WA)
28	HX25412-12Y(SA) HX25412-16Y(SA)	HX25413-28A 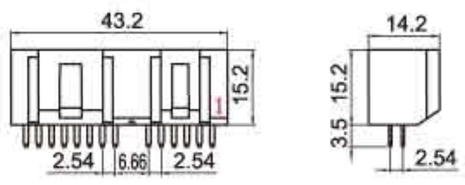 HX25413-28WA(HZT) 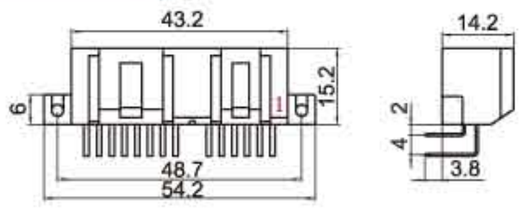		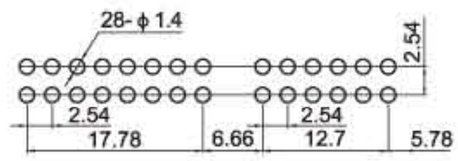 (HX25413-28A) 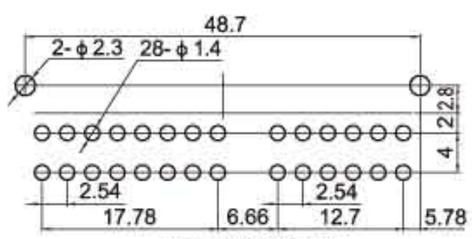 (HX25413-28WA)

技术参数 SPECIFICATIONS

- 适用线规（Applicable wires）：AWG22#～18#
- 温度范围（Temperature range）：-25℃～85℃
- 额定电压（Voltage rating）：300V.Ac/Dc
- 额定电流（Current rating）：15A max
- 接触电阻（Contact resistance）：≤0.01Ω
- 绝缘电阻（Insulation resistance）：≥1000MΩ
- 耐压（Withstand voltage）：1500V.Ac/1min
- 材料（Material）：
  - 壳体（Housing）：尼龙（PA66）UL94V-2(0)
  - 端子（Terminal）：磷青铜（Phos.bronze Tin/plated）
    黄铜(Brass Tin/plated)

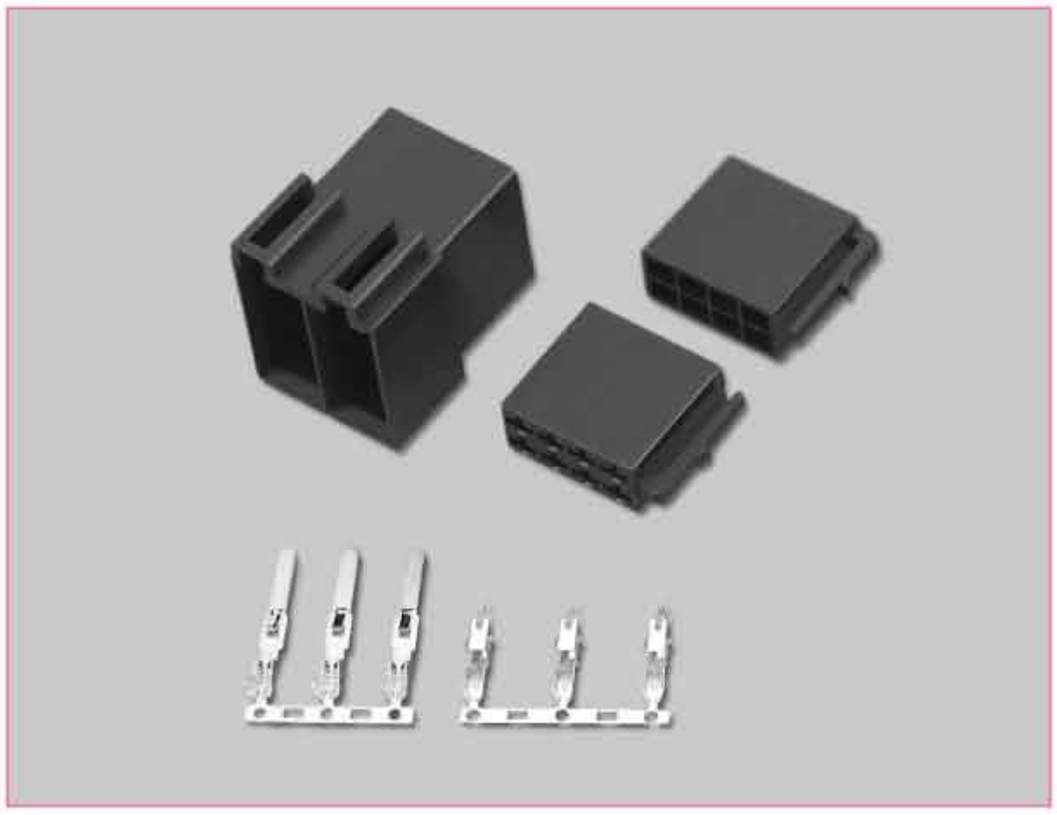

端子 TERMINAL

型号 Type	适用线规 Applicable wires		电线外径 O.D of wire ins	数 量 Quantity
	mm²	AWG#	mm	
HX60020-RT	0.3～0.85	22～18	1.7～3.0	3500PCS/盘
HX60020-PT	0.3～0.85	22～18	1.7～3.0	3000PCS/盘

HX60020-RT

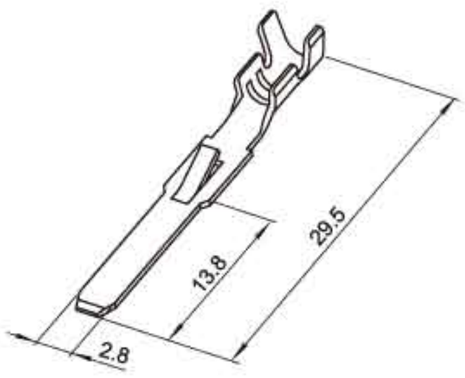

HX60020-16R

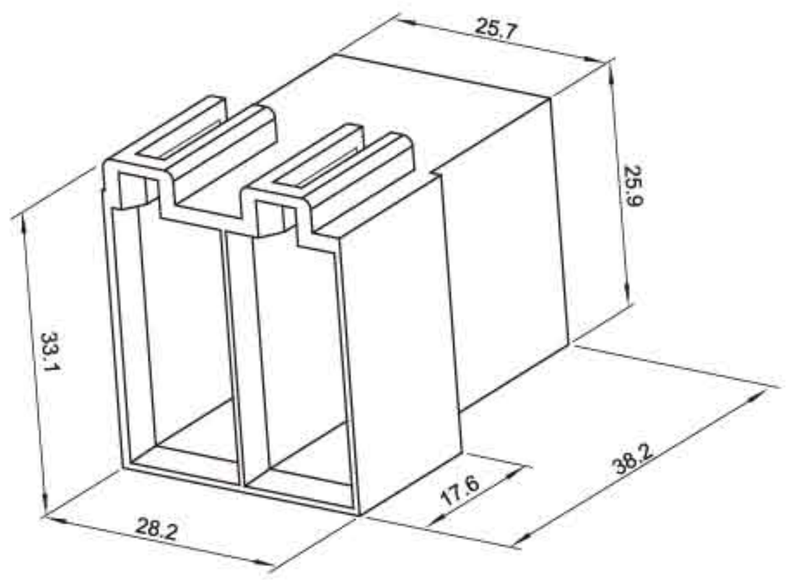

HX60020-PT

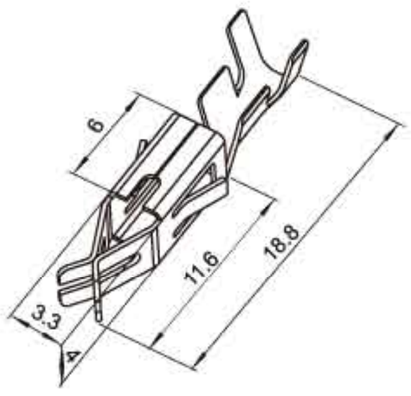

HX60020-8PA

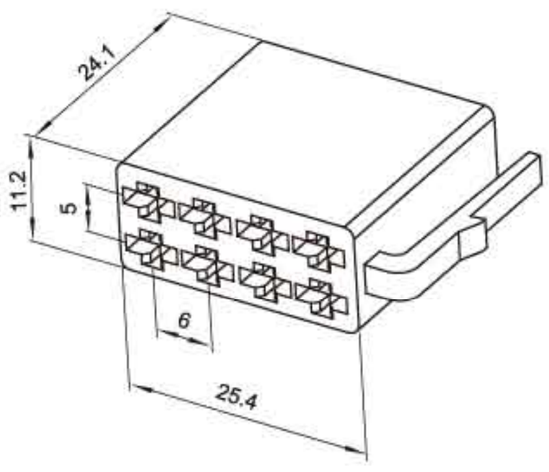

HX60020-8PB

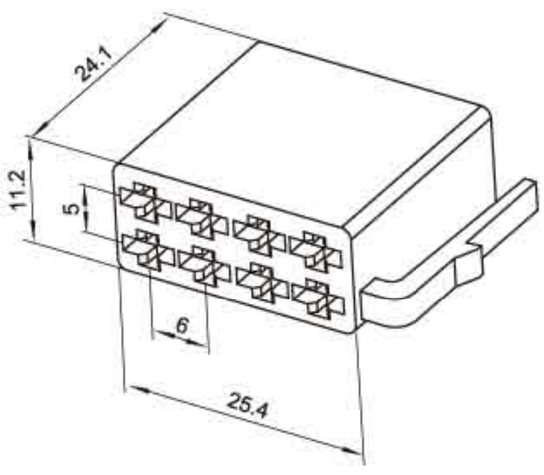

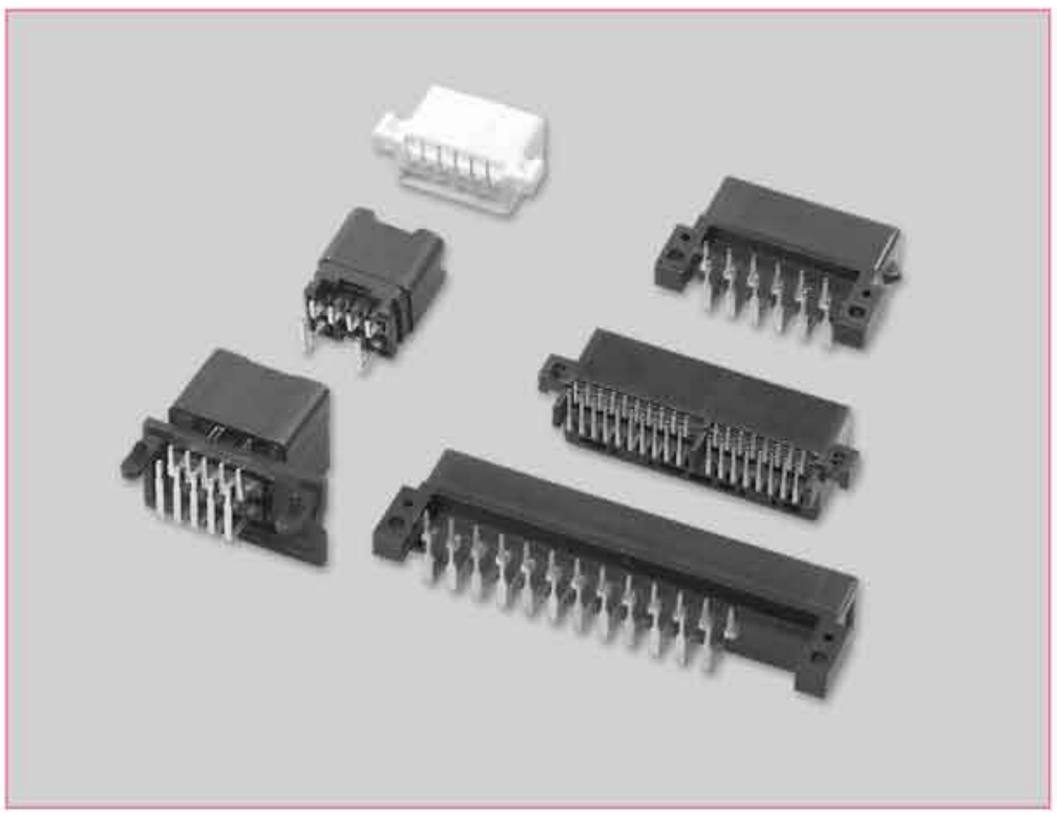

技术参数 SPECIFICATIONS

- 适应基板厚度（Applicable PC board thickness）：1.6~2.0mm
- 温度范围（Temperature range）：-25℃～85℃
- 额定电压（Voltage rating）：300V.Ac/Dc
- 额定电流（Current rating）：15A
- 接触电阻（Contact resistance）：≤0.015Ω
- 绝缘电阻（Insulation resistance）：≥1000MΩ
- 耐压（Withstand voltage）：1500V.Ac/1 min
- 材料（Material）：
  针座（Wafer）：尼龙（Nylon）UL94V-2(0)
  PP0 UL94V-0

HX35010-10WA（7382-6379-30）

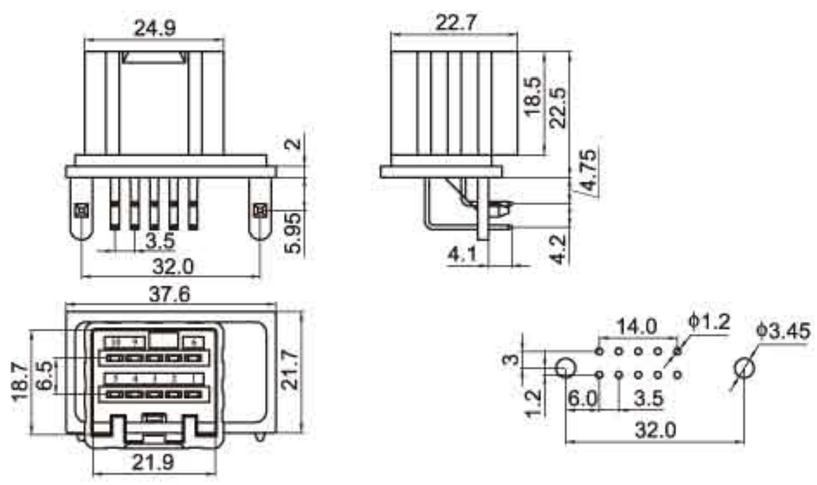

HX35012-6WA（175783-1）

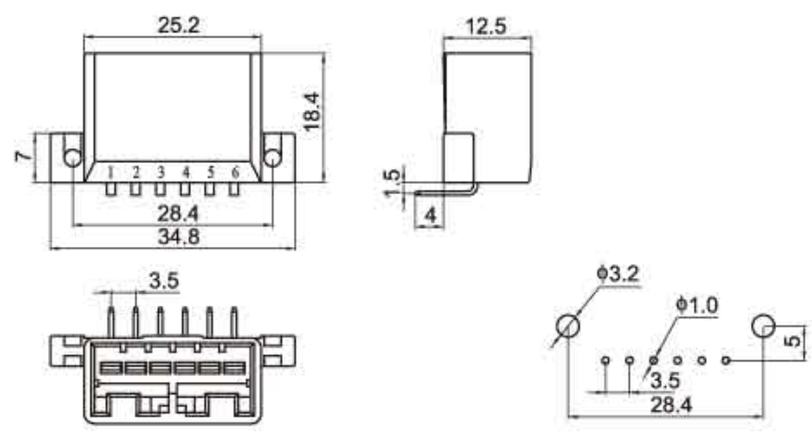

HX35016-12WA（173858-1）

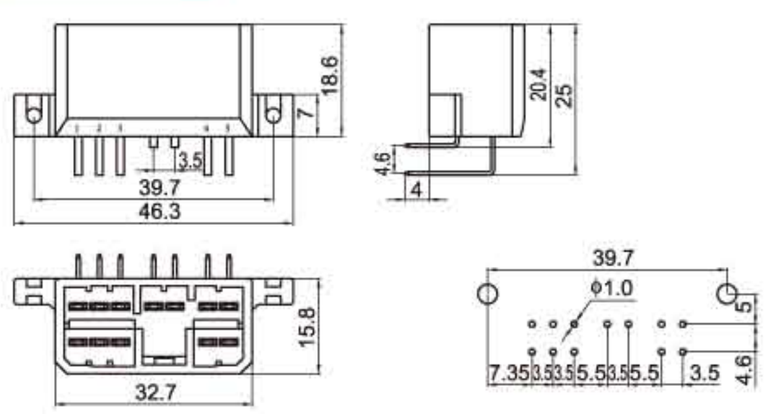

HX40012-6WA（MG640743-5）

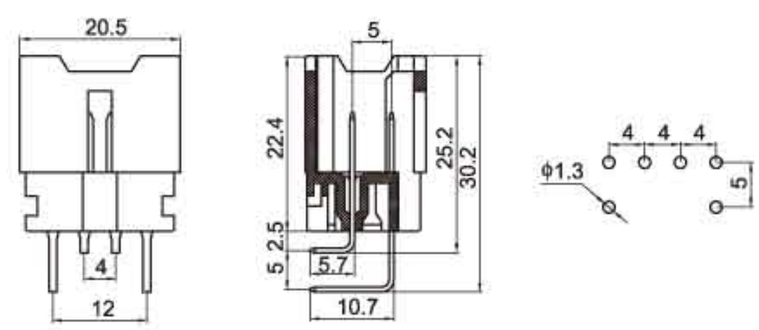

HX827229-12WA（827229-1）

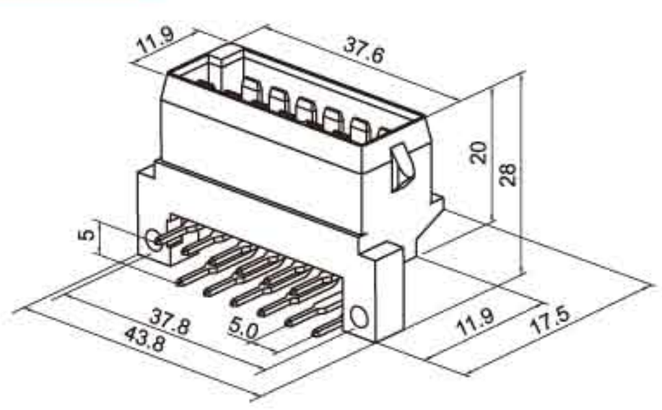

HX826195-25WA（826195-1）

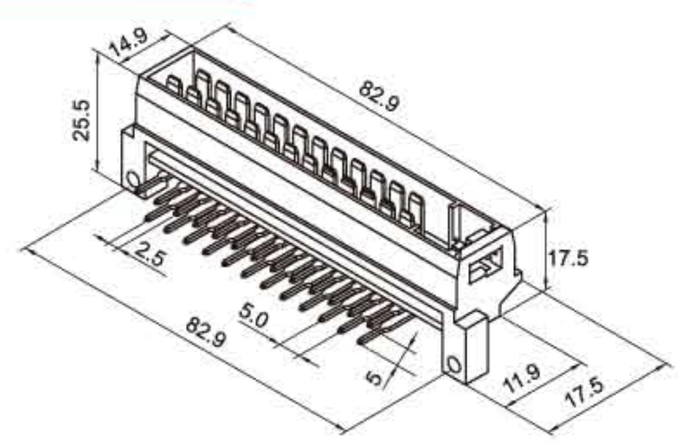

HX174146-36WA（174146-1）

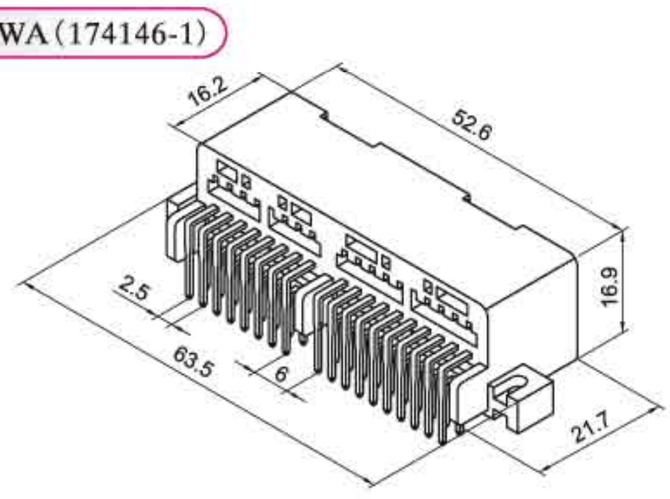

安装尺寸（1.6~2.0mm）

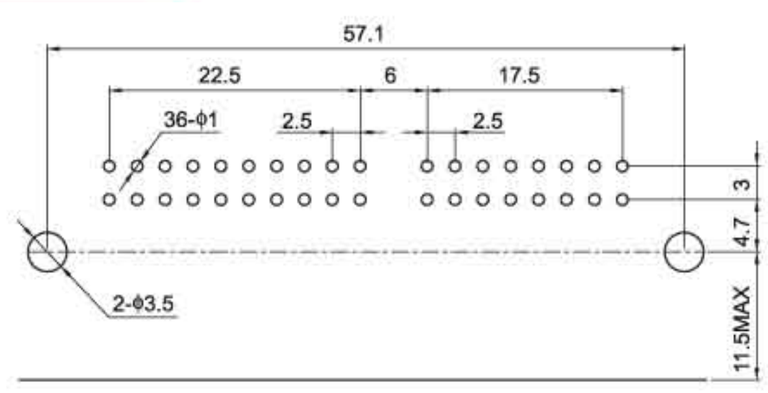

技术参数 SPECIFICATIONS

- 适用线规（Applicable wires）：AWG22# ～14#
- 适应基板厚度（Applicable PC board thickness）：1.6~2.0mm
- 温度范围（Temperature range）：-25℃～85℃
- 额定电压（Voltage rating）：300V.Ac/Dc
- 额定电流（Current rating）：15A max
- 接触电阻（Contact resistance）：≤0.015Ω
- 绝缘电阻（Insulation resistance）：≥1000MΩ
- 耐压（Withstand voltage）：1500V.Ac/1min
- 材料（Material）：
  - 孔座（Housing）：尼龙（Nylon）UL94V-2(0)
  - 针座（Wafer）：尼龙（Nylon）UL94V-2(0)
  - 端子（Terminal）：磷青铜（Phos.bronze Tin/plated）
    黄铜（Brass Tin/plated）

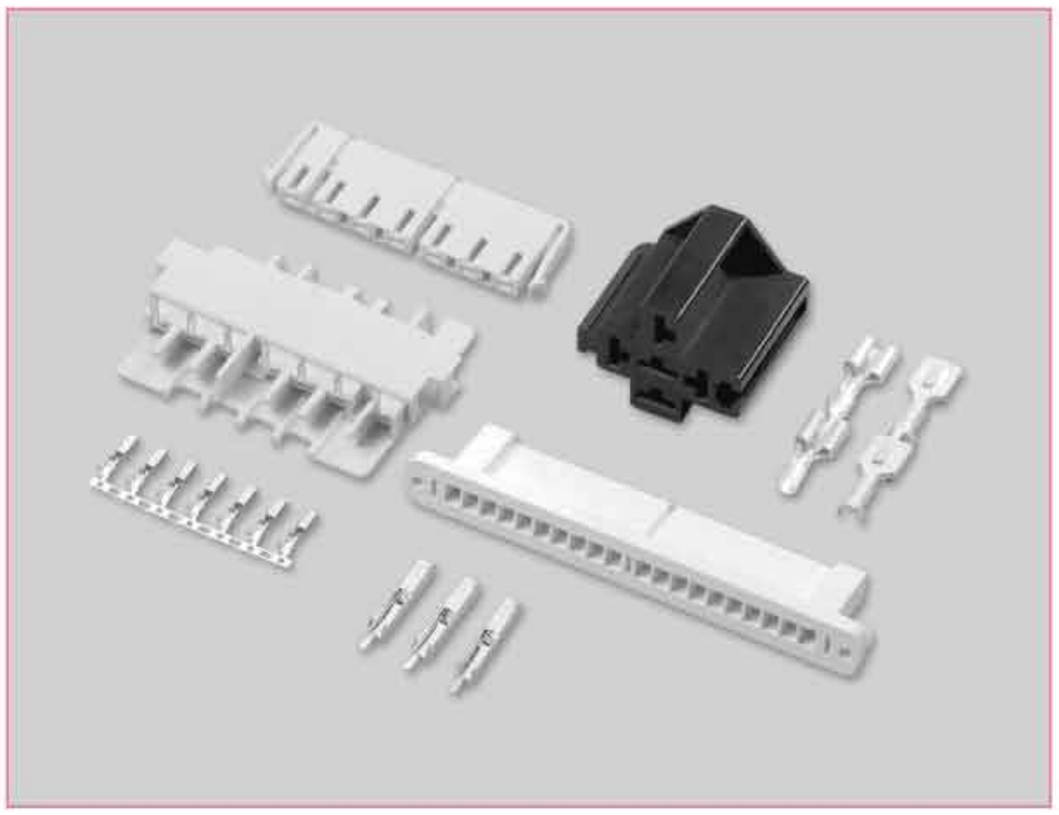

端子 TERMINAL

型号 Type	适用线规 Applicable wires		电线外径 O.D of wire ins	数 量 Quantity
	mm^2	AWG#	mm	
HX75015-PT	0.3～0.75	22～18	1.7～3.0	
HX63092-PT	0.52～2.1	20～14	1.9～3.8	6000PCS/盘

HX75015-PT

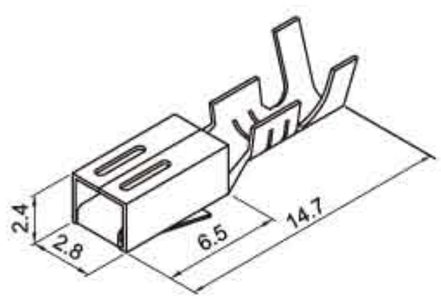

HX75015-7Y

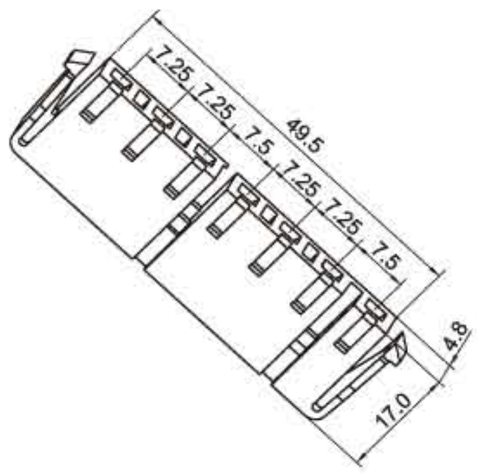

HX75015-7A

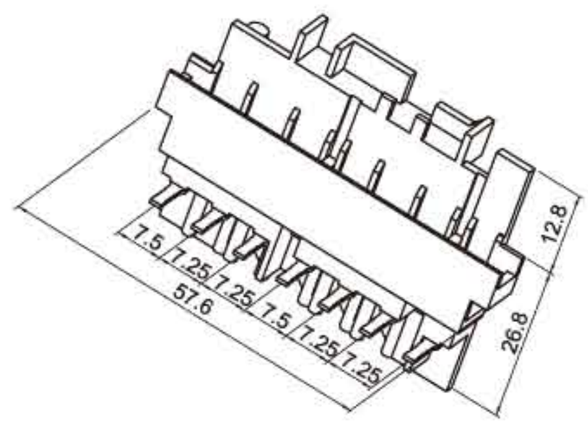

HX63092-PT

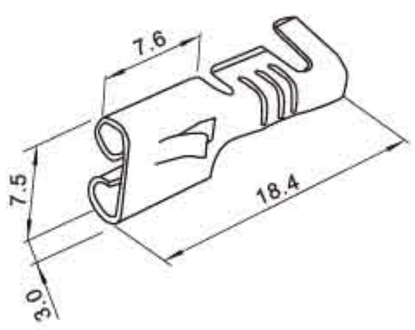

HX6.3K-5P

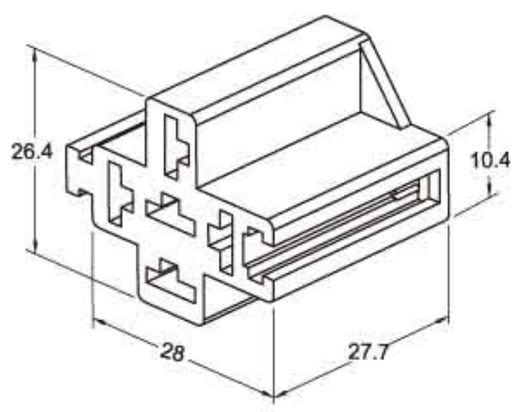

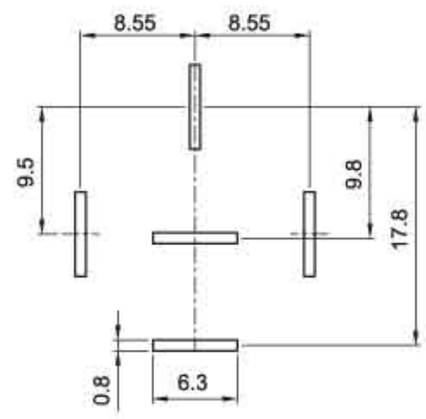

HX35000-PT

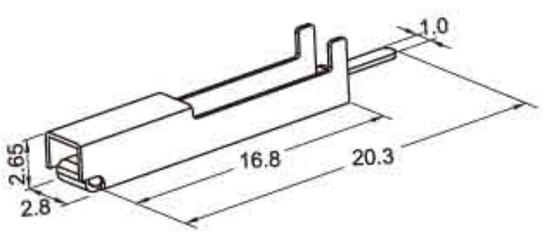

HX35000-20P

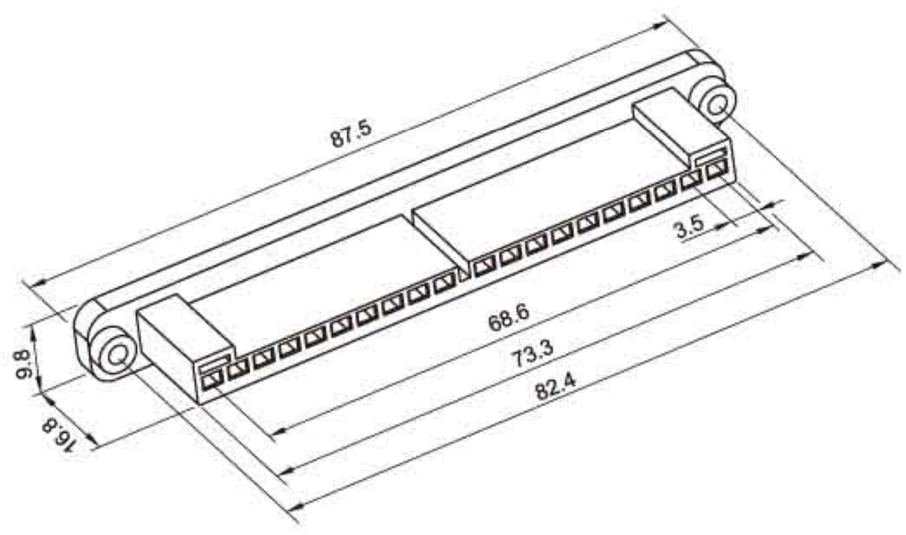

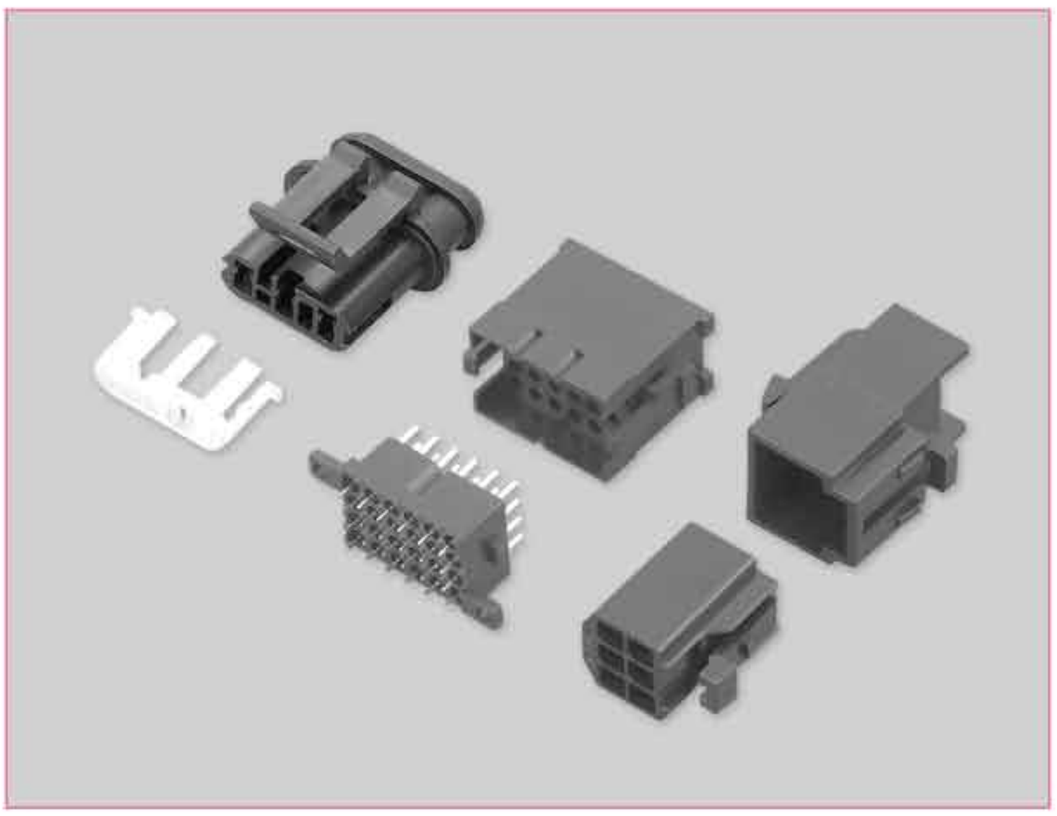

技术参数 SPECIFICATIONS

- 适应基板厚度（Applicable PC board thickness）：1.6mm
- 温度范围（Temperature range）：-25℃～85℃
- 额定电压（Voltage rating）：300V.Ac/Dc
- 额定电流（Current rating）：15A max
- 接触电阻（Contact resistance）：≤0.015Ω
- 绝缘电阻（Insulation resistance）：≥1000MΩ
- 耐压（Withstand voltage）：1500V.Ac/1 min
- 材料（Material）：
  壳体（Housing）：尼龙（PA66）UL94V-2(0)

HX50020-24P

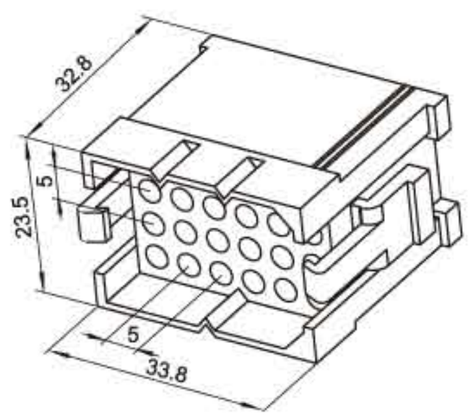

HX50020-24A

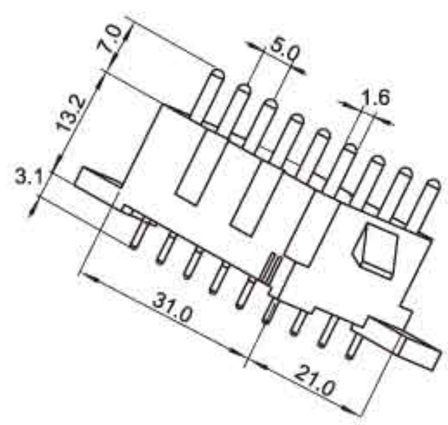

HX50021-6P

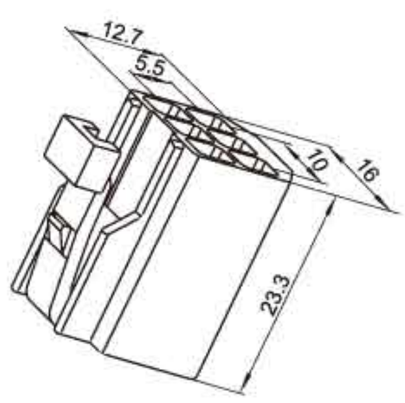

HX50021-6R

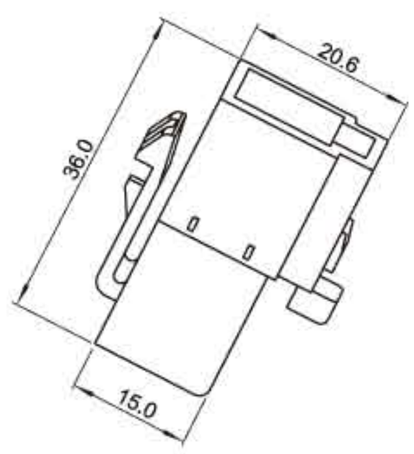

HX60012-3P

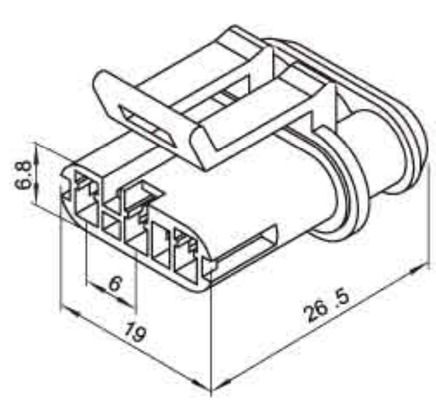

HX60012-3S

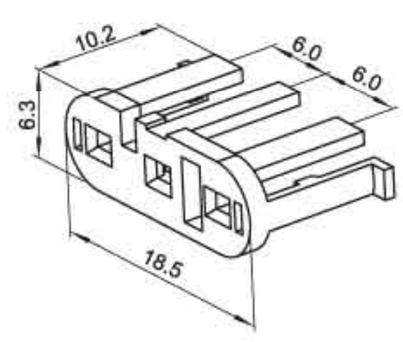

适配端子(Terminal)：282110-1

(SCS)空调冰箱插件
(SCS) Air-condition and Refrigerator Used Socket

技术参数 SPECIFICATIONS

- 线数（Poles）：3
- 适用线规（Applicable wires）：AWG20#～16#
- 温度范围（Temperature range）：-25℃～105℃
- 额定电压（Voltage rating）：300V.Ac/Dc
- 额定电流（Current rating）：20A max
- 接触电阻（Contact resistance）：≤0.01Ω
- 绝缘电阻（Insulation resistance）：≥1000MΩ
- 耐压（Withstand voltage）：2000V.Ac/1min
- 材料（Material）：

  壳体（Housing）：PBT UL94V-0
  尼龙（PA66）UL94V-0

  端子（Terminal）：磷青铜（Phos.bronze Tin/plated）

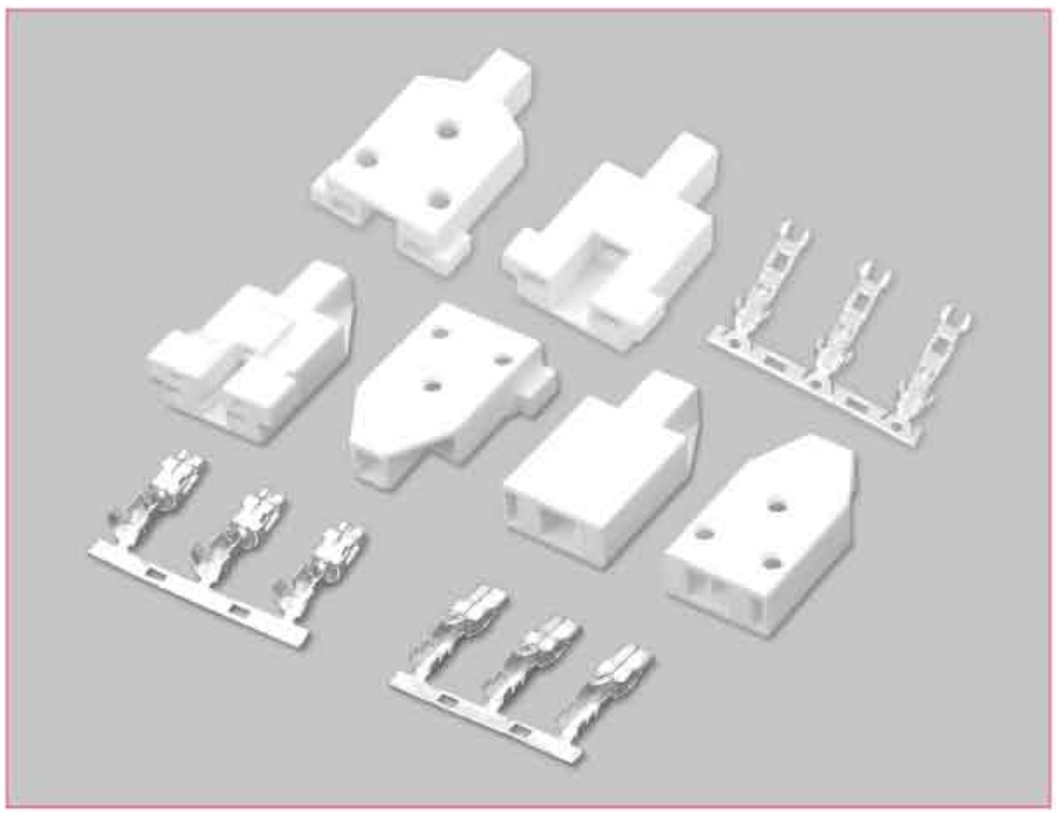

端子 TERMINAL(SCS)

型号 Type	适用线规 Applicable wires		电线外径 O.D of wire ins	数 量 Quantity
	mm^2	AWG#	mm	
HX-SCS-PT	0.5～1.25	20～16	1.9～3.4	2500PCS/盘
HX-SCS-BT	0.5～1.25	20～16	1.9～3.4	4000PCS/盘
HX-SCS-RT	0.5～1.25	20～16	1.9～3.4	2000PCS/盘

端 子(Terminal)

HX-SCS-PT

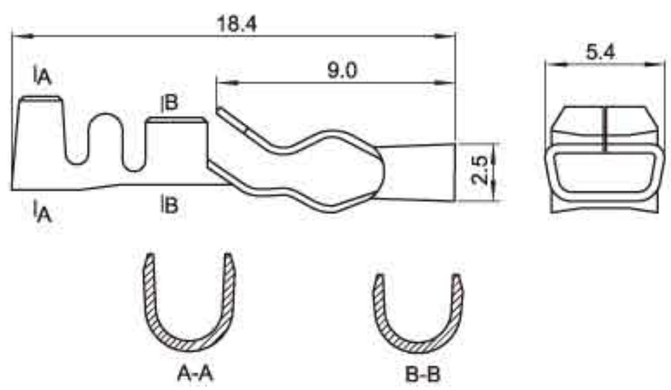

HX-SCS-BT

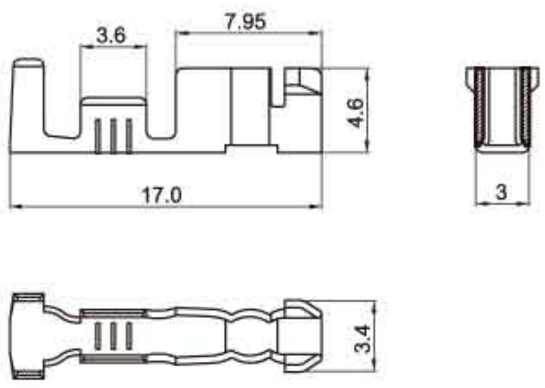

HX-SCS-RT

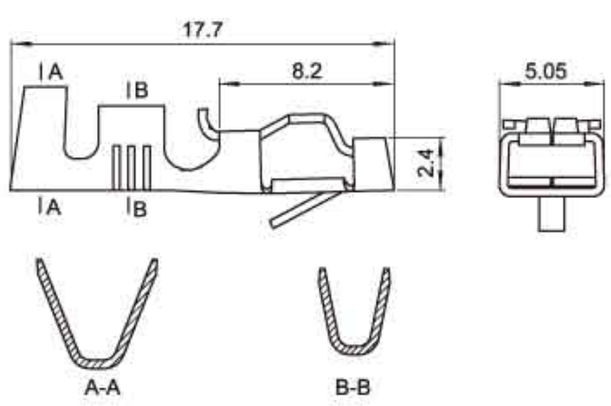

插 座(Receptacle housing)

HX-SCS-3P

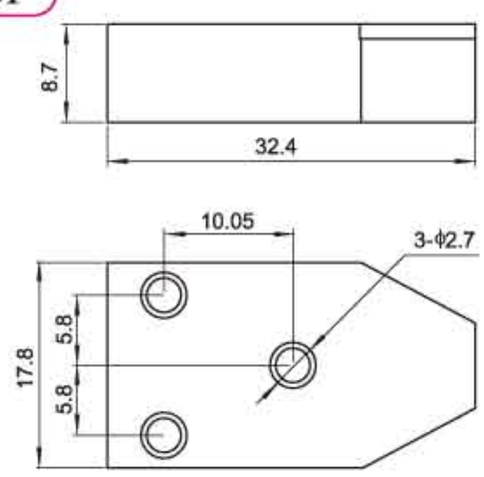

HX-SCS-3B

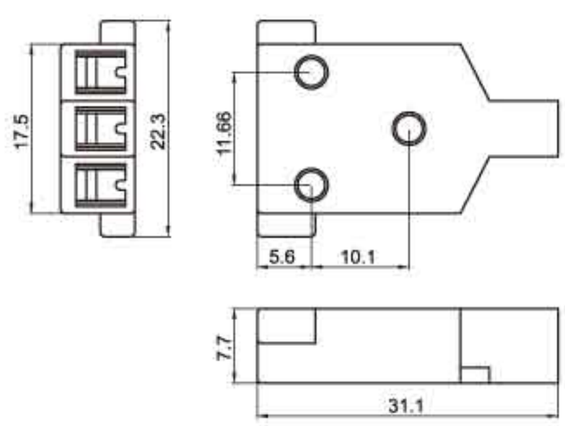

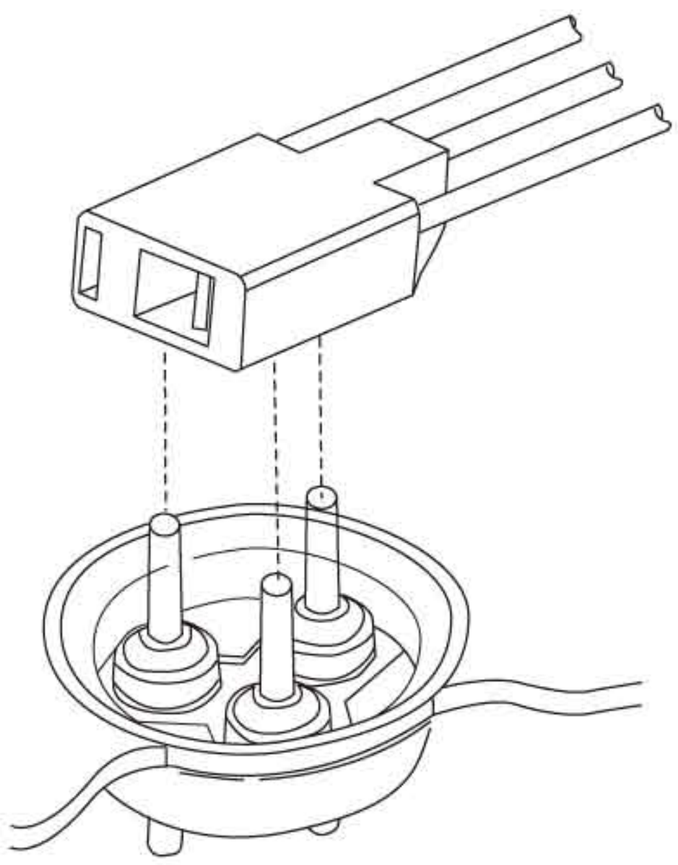

HX-SCS-3R

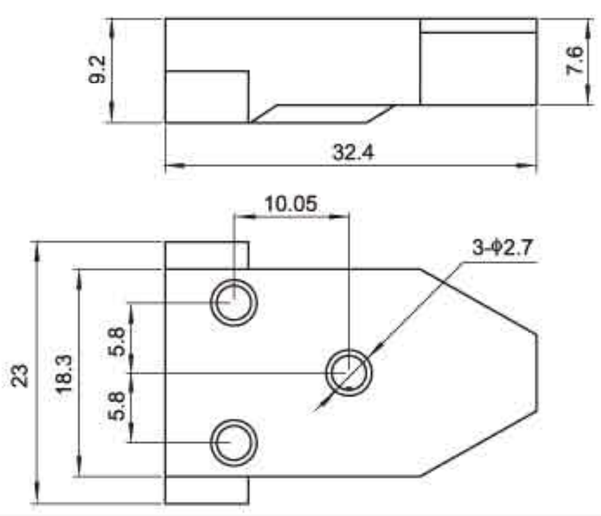

HX-SCS-3F

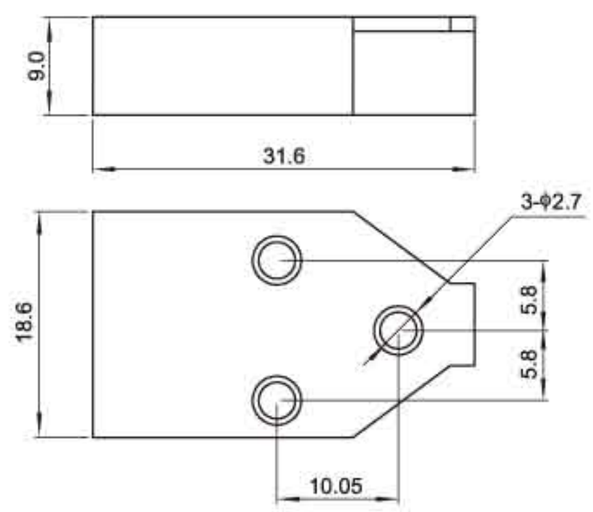

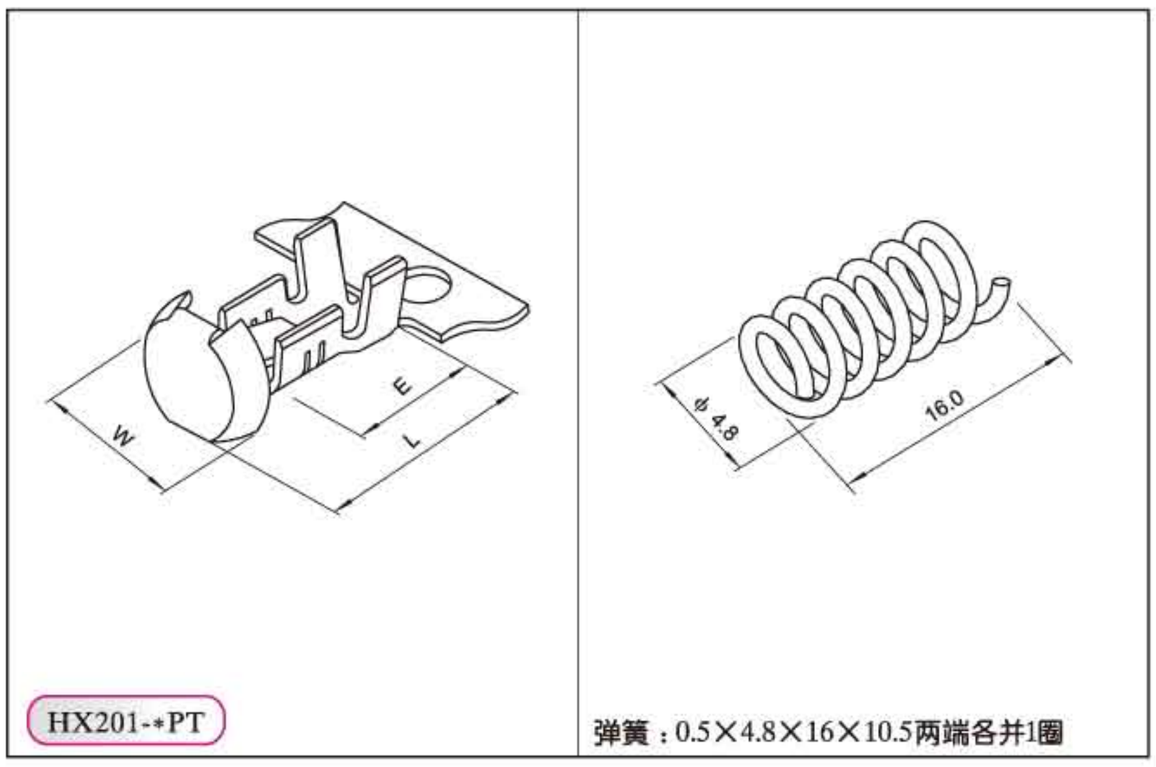

HX201-*PT

弹簧：0.5×4.8×16×10.5两端各并1圈

端子 TERMINAL

型号 Type	适用线规 Applicable wires		电线外径 O.D of wire ins	尺寸 Dimensions (mm)			材料厚度 Thickness	数 量 Quantity
	mm²	AWG#	mm	L	W	E	mm	
HX201-01PT	0.35～0.85	22～18	1.8～3.0	8.1	5.1	5.4	0.3	10000PCS/盘
HX201-21PT	0.35～0.85	22～18	1.8～3.0	8.4	6.4	4.6	0.35	10000PCS/盘

技术参数 SPECIFICATIONS

- 适用线规（Applicable wires）：AWG22#～18#
- 温度范围（Temperature range）：-25℃～85℃
- 额定电压（Voltage rating）：250V.Ac/Dc
- 额定电流（Current rating）：5A
- 接触电阻（Contact resistance）：≤0.01Ω
- 绝缘电阻（Insulation resistance）：≥1000MΩ
- 耐压（Withstand voltage）：2000V.Ac/1min
- 材料（Material）：
  - 壳体（Housing）：尼龙（PA66）UL94V-2(0)
  - 端子（Terminal）：黄铜（Brass Tin/plated)
- 适配端子 (Suitable Terminal)：HX201-01PT

HX201-01:螺旋式(5x20) 黑色

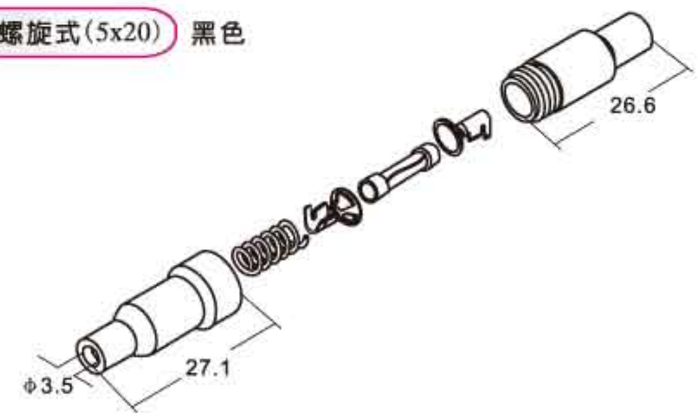

技术参数 SPECIFICATIONS

- 适用线规（Applicable wires）：AWG22#～18#
- 温度范围（Temperature range）：-25℃～85℃
- 额定电压（Voltage rating）：300V.Ac/Dc
- 额定电流（Current rating）：10A
- 接触电阻（Contact resistance）：≤0.01Ω
- 绝缘电阻（Insulation resistance）：≥1000MΩ
- 耐压（Withstand voltage）：2000V.Ac/1min
- 材料（Material）：
  - 壳体（Housing）：尼龙（PA66）UL94V-2(0)
  - 端子（Terminal）：黄铜（Brass Tin/plated)
- 适配端子 (Suitable Terminal)：HX201-21PT

HX201-04:螺旋式(6x30) 黑色

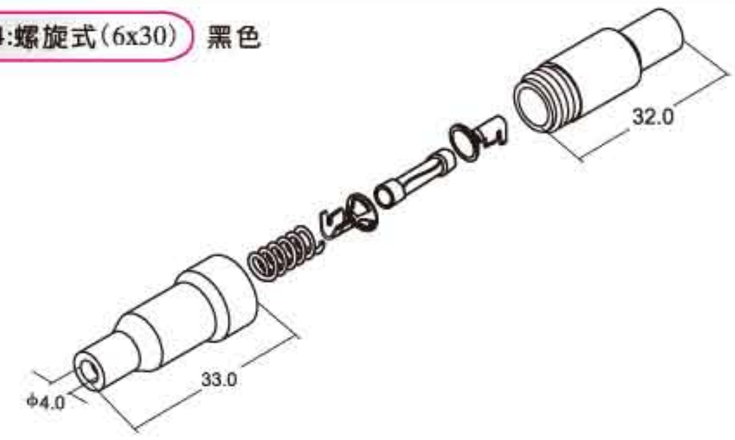

技术参数 SPECIFICATIONS

- 适用线规（Applicable wires）：AWG22#～18#
- 温度范围（Temperature range）：-25℃～85℃
- 额定电压（Voltage rating）：300V.Ac/Dc
- 额定电流（Current rating）：10A
- 接触电阻（Contact resistance）：≤0.01Ω
- 绝缘电阻（Insulation resistance）：≥1000MΩ
- 耐压（Withstand voltage）：2000V.Ac/1min
- 材料（Material）：
  - 壳体（Housing）：尼龙（PA66）UL94V-2(0)
  - 端子（Terminal）：黄铜（Brass Tin/plated)
- 适配端子 (Suitable Terminal)：HX201-21PT

HX201-02:卡扣式(6x30) 透明

技术参数 SPECIFICATIONS

- 适用线规（Applicable wires）：AWG22#～18#
- 温度范围（Temperature range）：-25℃～85℃
- 额定电压（Voltage rating）：300V.Ac/Dc
- 额定电流（Current rating）：10A
- 接触电阻（Contact resistance）：≤0.01Ω
- 绝缘电阻（Insulation resistance）：≥1000MΩ
- 耐压（Withstand voltage）：2000V.Ac/1min
- 材料（Material）：
  - 壳体（Housing）：尼龙（PA66）UL94V-0
  - 端子（Terminal）：黄铜（Brass Tin/plated)
- 适配端子 (Suitable Terminal)：HX201-21PT

HX201-03:卡扣式(6x30) 白色

技术参数 SPECIFICATIONS

- 适用线规（Applicable wires）：AWG22#～14#
- 温度范围（Temperature range）：-25℃～85℃
- 额定电压（Voltage rating）：300V.Ac/Dc
- 额定电流（Current rating）：15A max
- 接触电阻（Contact resistance）：≤0.01Ω
- 绝缘电阻（Insulation resistance）：≥1000MΩ
- 耐压（Withstand voltage）：1500V.Ac/1min
- 材料（Material）：

  壳体（Housing）： 尼龙（PA66）UL94V-2(0)
  端子（Terminal）：磷青铜（Phos.bronze Tin/plated）
  黄铜(Brass Tin/plated)

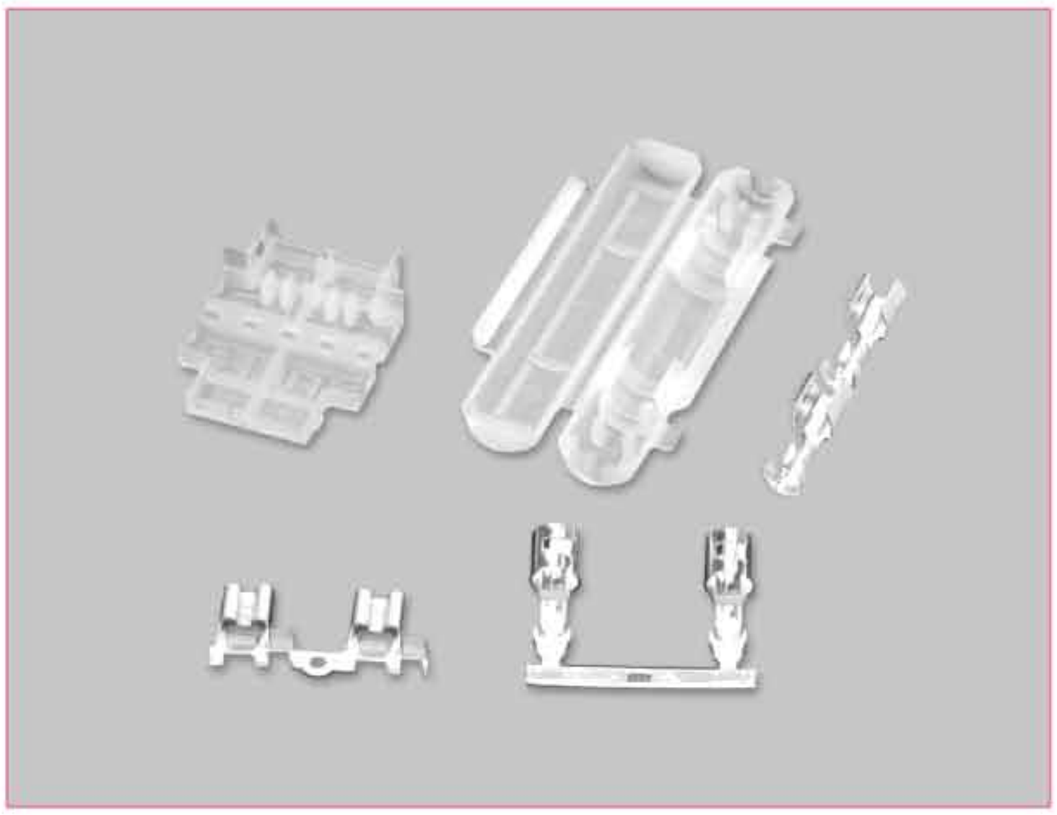

端子 TERMINAL

型号 Type	适用线规 Applicable wires		电线外径 O.D of wire ins	数 量 Quantity
	mm²	AWG#	mm	
HX520H-21T	0.5～1.25	20～16	1.9～3.4	6000PCS/卷
HX201-05PT	0.3～0.85	22～18	1.7～3.0	1200PCS/盘
HX201-05PTA	0.75～2.0	18～14	2.8～4.0	1200PCS/盘
HX201-06PT	0.3～0.85	22～18	1.7～3.0	8000PCS/卷

HX201-05PT/05PTA

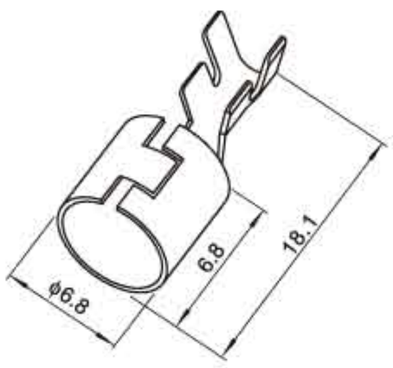

HX201-05:翻盖式(6x30) 透明

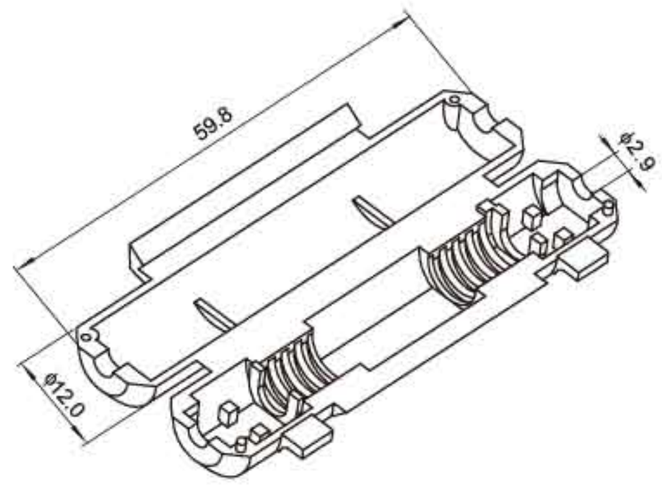

HX201-06PT

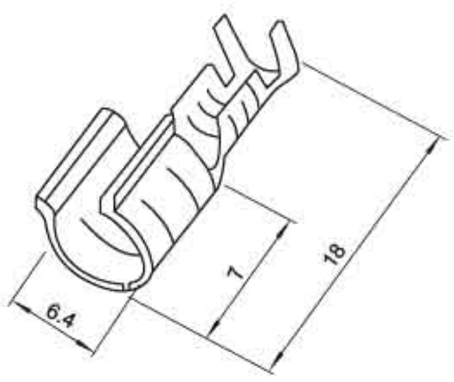

HX201-06:翻盖式(6x30) 透明

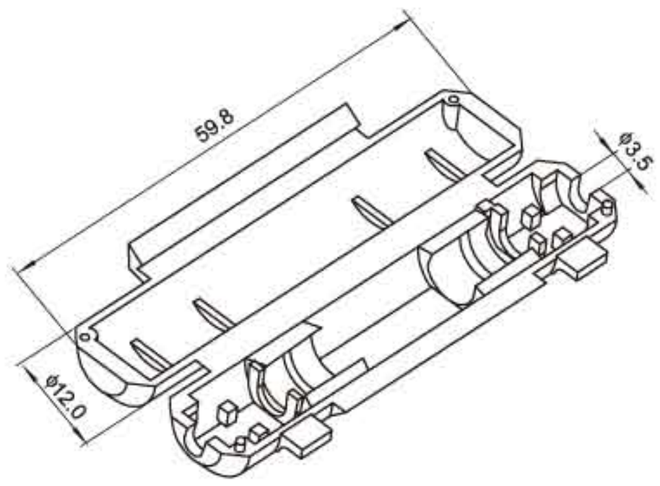

HX520H-21T

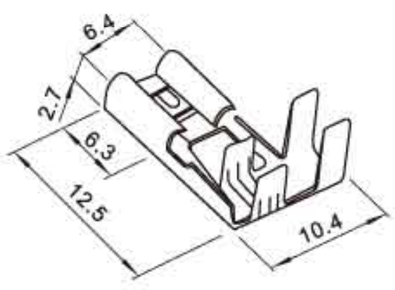

HX520-205DF 透明

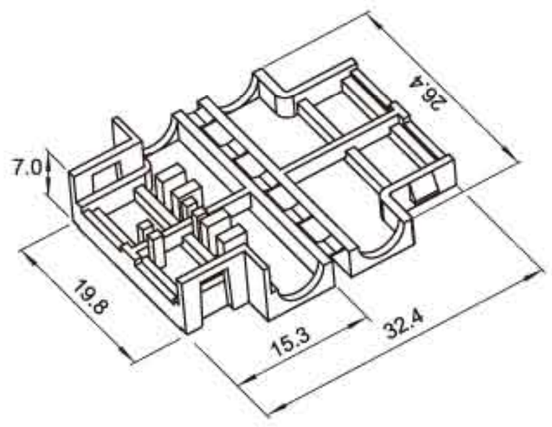

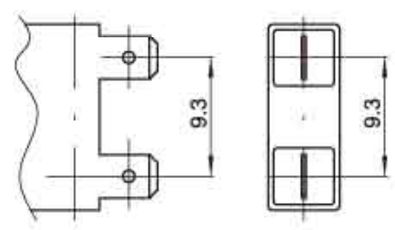

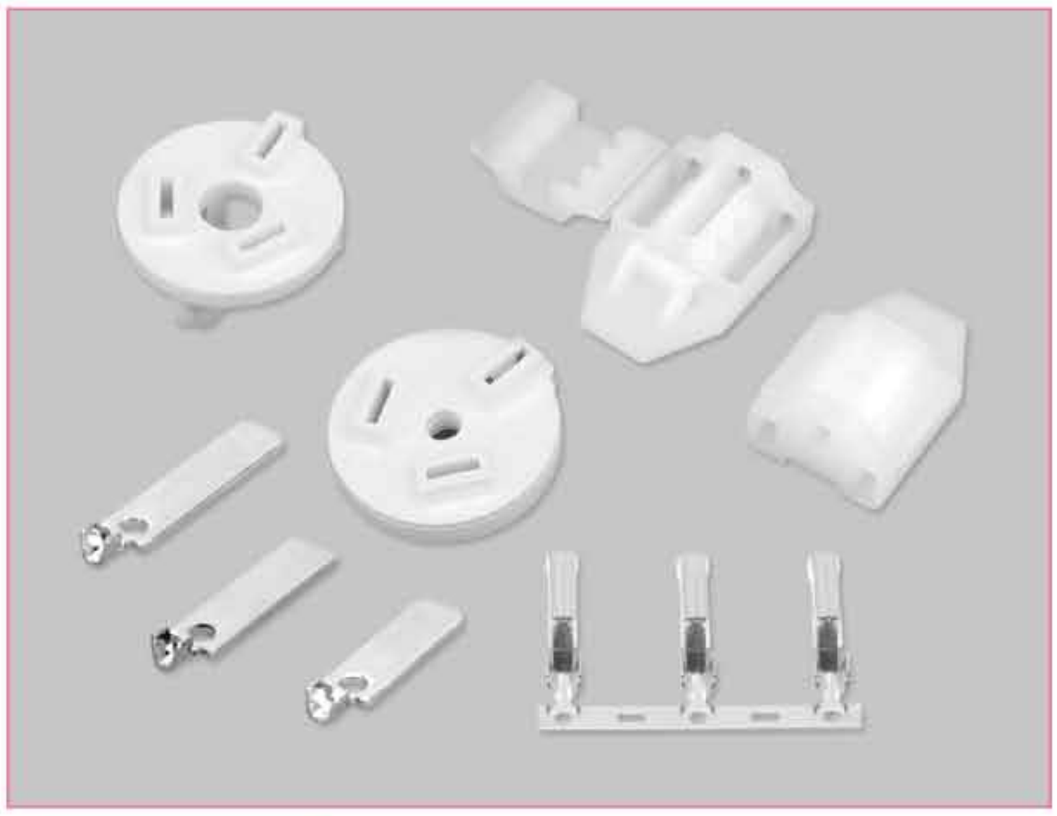

技术参数 SPECIFICATIONS

- 适用线规（Applicable wires）：AWG20#～14#
- 温度范围（Temperature range）：-25℃～85℃
- 额定电压（Voltage rating）：300V.Ac/Dc
- 额定电流（Current rating）：13A
- 接触电阻（Contact resistance）：≤0.01Ω
- 绝缘电阻（Insulation resistance）：≥1000MΩ
- 耐压（Withstand voltage）：1500V.Ac/1min
- 材料（Material）：
  - 壳体（Housing）：尼龙（PA66）UL94V-2(0)
  - 端子（Terminal）：黄铜（Brass Tin/plated）

端子 TERMINAL

型号 Type	适用线规 Applicable wires		电线外径 O.D of wire ins	数 量 Quantity
	mm^2	AWG#	mm	
HX-DY-PT	0.5～2.0	20～14	2.6～3.8	2000PCS/盘
HX-DY-RT	0.5～2.0	20～14	2.6～3.8	—

HX-DY-PT

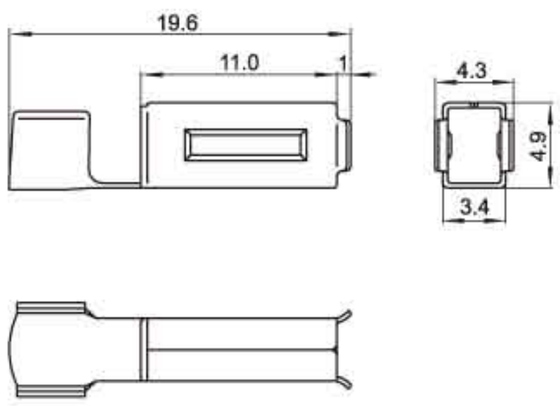

HX-DY01(A型)

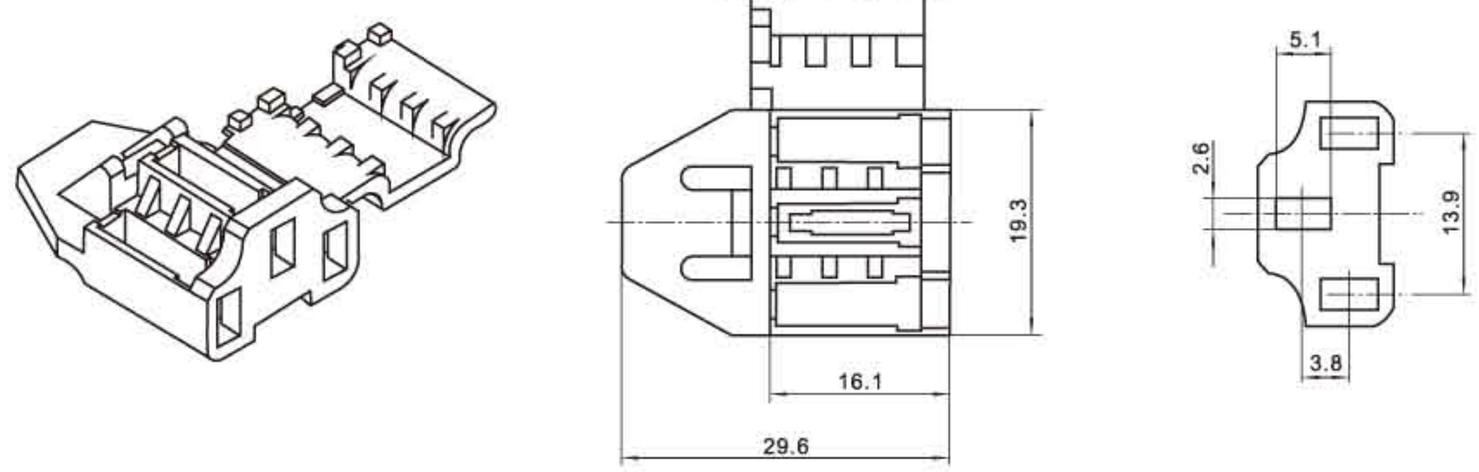

HX-DY-RT26(插片6.3x1.5x26)

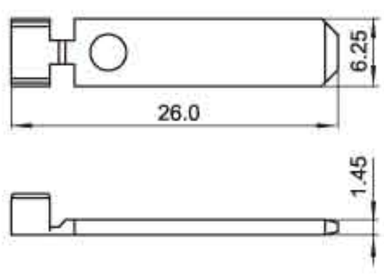

HX-DY-RT29(插片6.3x1.5x29)

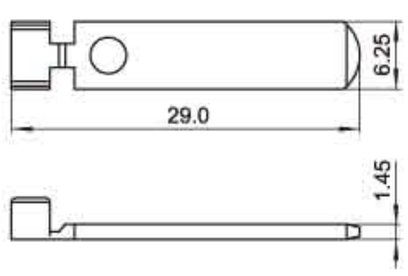

HX-DY-RT32(插片6.3x1.5x32)

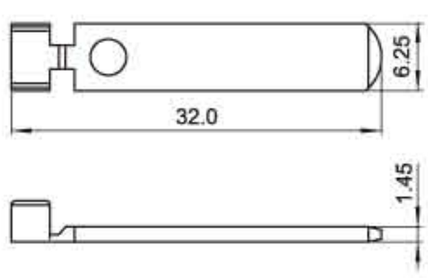

HX-DY02(B型)

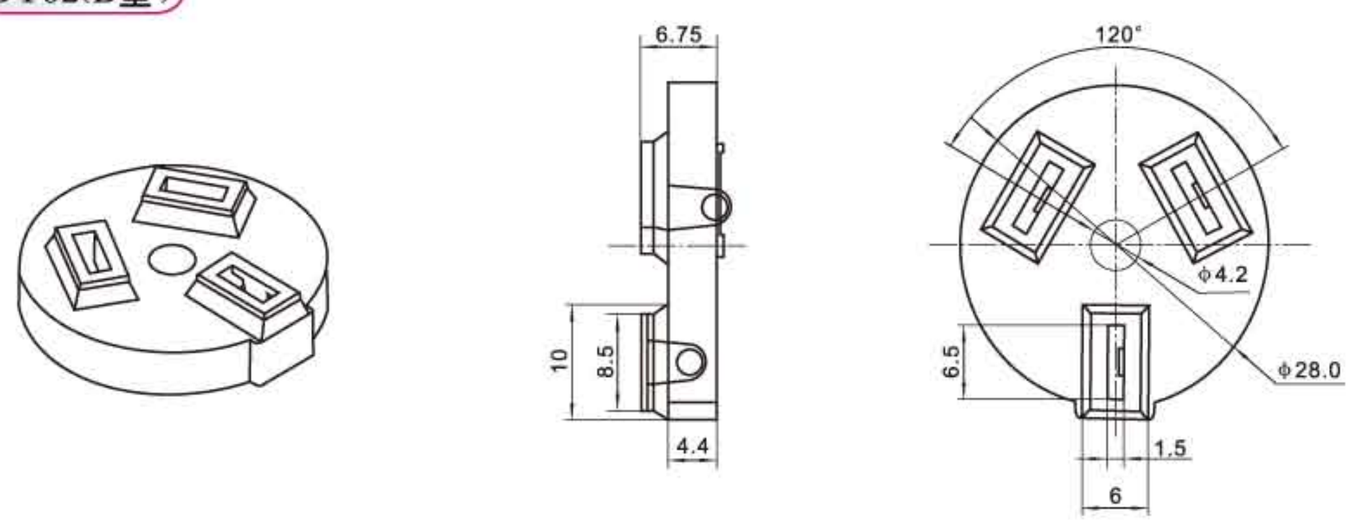

HX-DY03(C型)

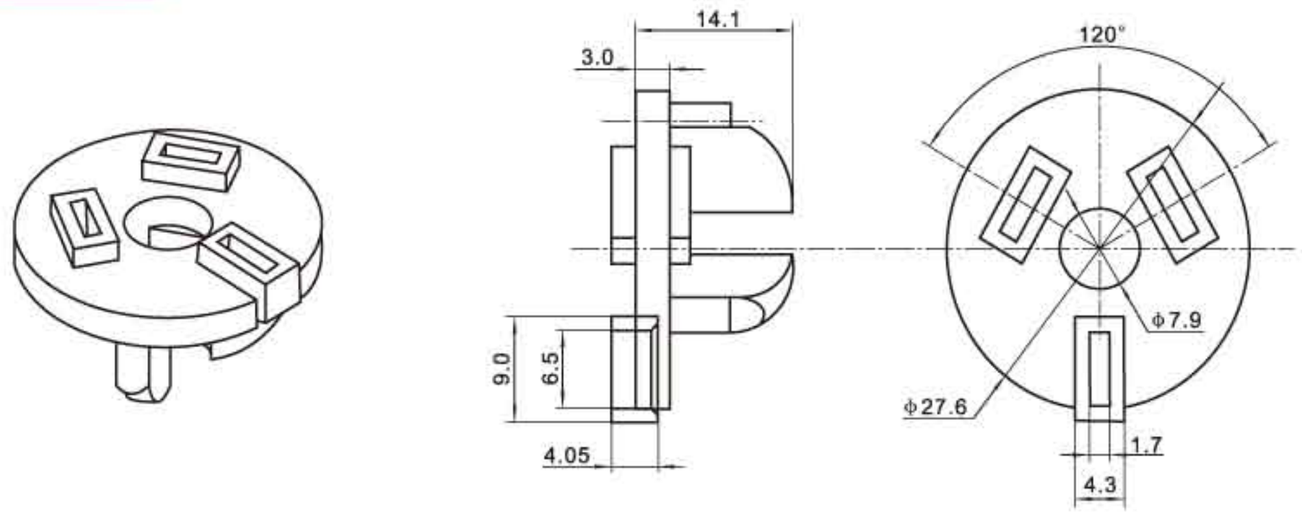

(35189)微波炉系列连接器
(35189) Microwave oven Series Connector

技术参数 SPECIFICATIONS

- 适用线规（Applicable wires）：AWG24#～14#
- 温度范围（Temperature range）：-25℃～85℃
- 额定电压（Voltage rating）：300V.Ac/Dc
- 额定电流（Current rating）：15A max
- 接触电阻（Contact resistance）：≤0.01Ω
- 绝缘电阻（Insulation resistance）：≥1000MΩ
- 耐压（Withstand voltage）：2000V.Ac/1min
- 材料（Material）：
  - 壳体（Housing）：尼龙（PA66）UL94V-2(0)
  - 端子（Terminal）：黄铜（Brass Tin/plated）
- 端子锁紧力（Terminal Locking Force）：8.5kg/min
- 保持力（Retentive Force）：5.0kg/min

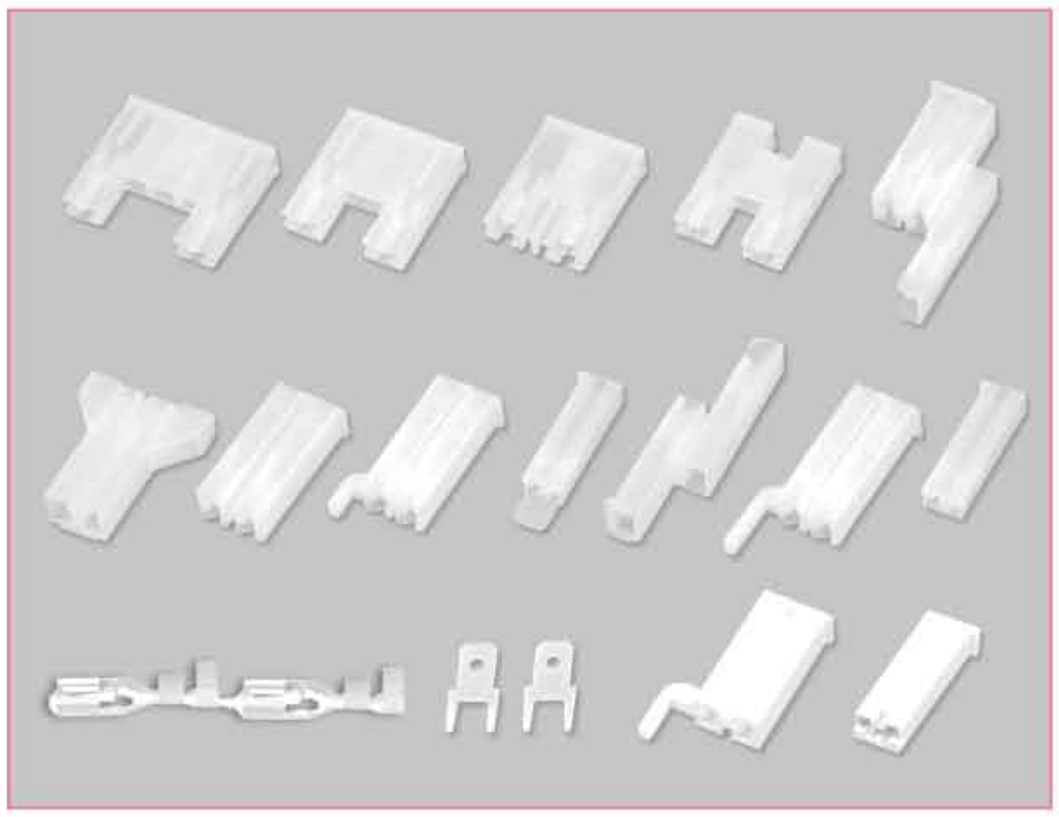

4.8(.187〃)端子 TERMINAL

型号 Type		适用线规 Applicable wires		材料 Material	尺寸Dimensions(mm)				数量 Quantity
		mm²	AWG#		W	L	E	材料厚度 Thickness	
HX4.8S-01T	730567-3	0.22～0.5	24～20	黄铜 Brass	5.6	19.3	5.1	0.3	10000PCS/卷
HX4.8S-21T	730568-3	0.55～1.3	20～16		5.6	19.3	5.1	0.3	8000PCS/卷
HX4.8S-41T	730569-3	0.76～2.1	18～14		5.6	19.3	5.1	0.3	6000PCS/卷

HX4.8S-*T

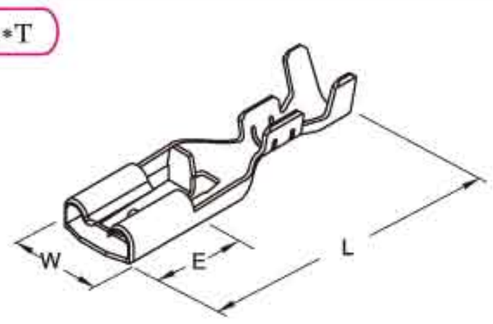

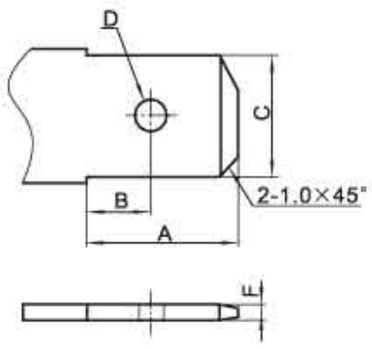

型号 Type	尺寸Dimensions(mm)				
	A	B	C	D	F
.187〃	7.0	3.6	4.8	φ1.5	0.5

4.8(.187〃)壳体 HOUSING

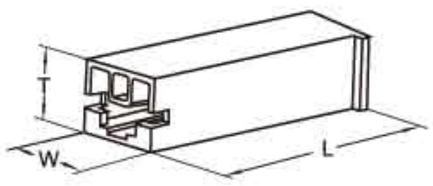

型号 Type	尺寸Dimensions(mm)			适配端子 Suitable Terminal
	L	T	W	
HX4.8S-1P (630588.187) (35189-0110) (PS-187)	24.8	5.2	7.5	HX4.8S-01T HX4.8S-21T HX4.8S-41T

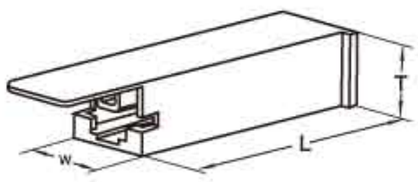

型号 Type	尺寸Dimensions(mm)			适配端子 Suitable Terminal
	L	T	W	
HX4.8S-1T (631190.187)	24.6	5.4	7.4	HX4.8S-01T HX4.8S-21T HX4.8S-41T

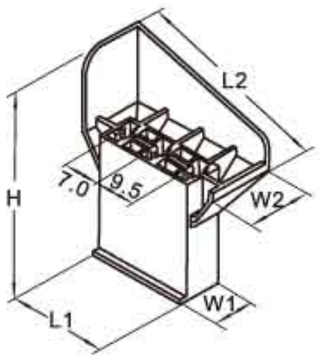

型号 Type	尺寸Dimensions(mm)					适配端子 Suitable Terminal
	L1	L2	W1	W2	H	
HX4.8S-3L (631356.187)	22.2	32.7	9.1	14.1	42.2	HX4.8S-01T HX4.8S-21T HX4.8S-41T

4.8(.187〃)壳体 HOUSING

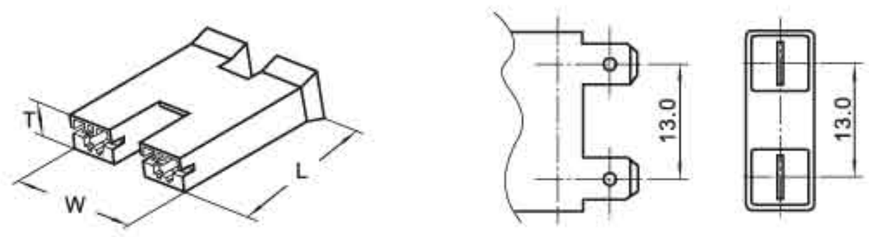

型号 Type	尺寸Dimensions(mm)			适配端子 Suitable Terminal
	L	T	W	
HX 4.8S-2H (630839.187)	24.8	5.2	20.6	HX4.8S-01T HX4.8S-21T HX4.8S-41T

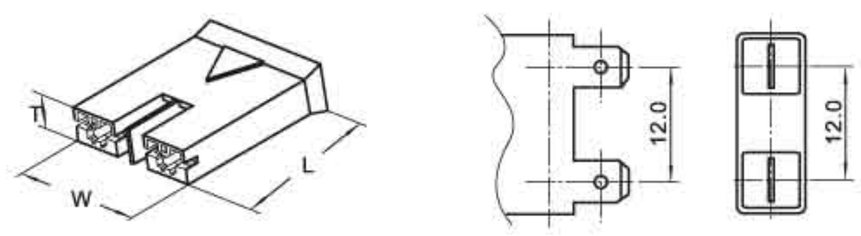

型号 Type	尺寸Dimensions(mm)			适配端子 Suitable Terminal
	L	T	W	
HX 4.8S-2A (630822.187)	24.6	5.2	19.5	HX4.8S-01T HX4.8S-21T HX4.8S-41T

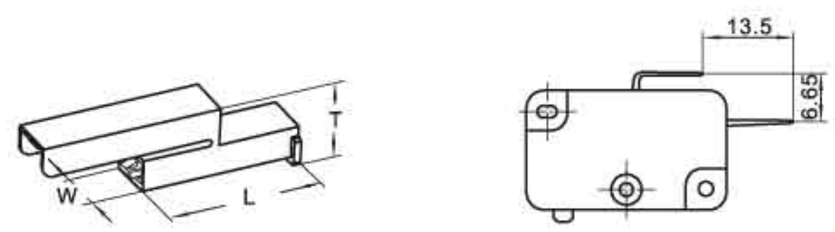

型号 Type	尺寸Dimensions(mm)			适配端子 Suitable Terminal
	L	T	W	
HX 4.8S-2T (630846.187)	26.3	13.2	7.6	HX4.8S-01T HX4.8S-21T HX4.8S-41T

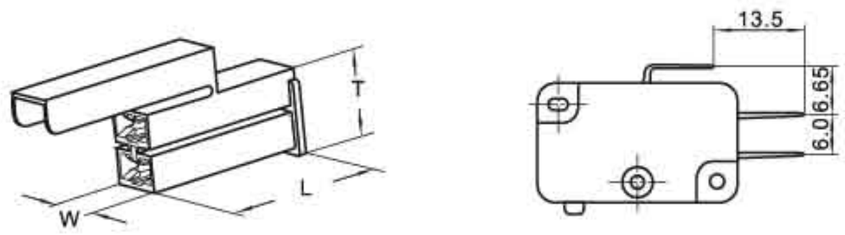

型号 Type	尺寸Dimensions(mm)			适配端子 Suitable Terminal
	L	T	W	
HX 4.8S-3T (630590.187) (35189-0360)	26.3	12.6	7.6	HX4.8S-01T HX4.8S-21T HX4.8S-41T

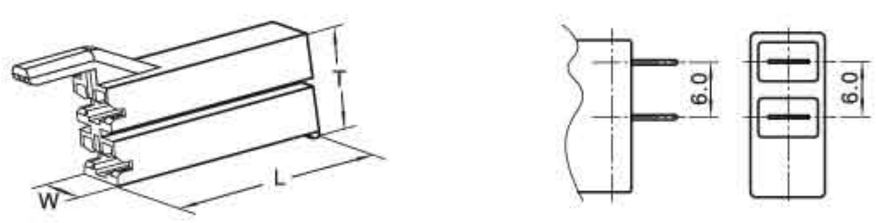

型号 Type	尺寸Dimensions(mm)			适配端子 Suitable Terminal
	L	T	W	
HX 4.8S-2G (630589.187)	26.5	12.6	7.7	HX4.8S-01T HX4.8S-21T HX4.8S-41T

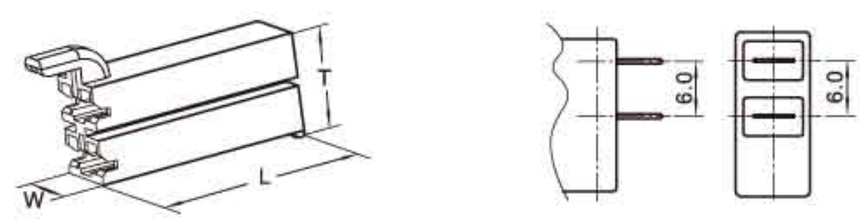

型号 Type	尺寸Dimensions(mm)			适配端子 Suitable Terminal
	L	T	W	
HX 4.8S-2K	26.5	12.6	7.7	HX4.8S-01T HX4.8S-21T HX4.8S-41T

4.8(.187〃)壳体 HOUSING

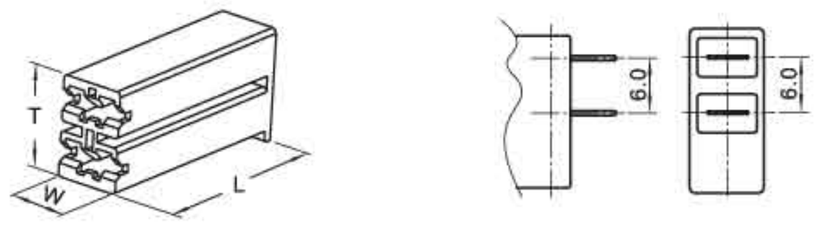

型号 Type	尺寸Dimensions(mm)			适配端子 Suitable Terminal
	L	T	W	
HX 4.8S-2B (630618.187) (35189-0200)	26.4	11.6	7.6	HX4.8S-01T HX4.8S-21T HX4.8S-41T

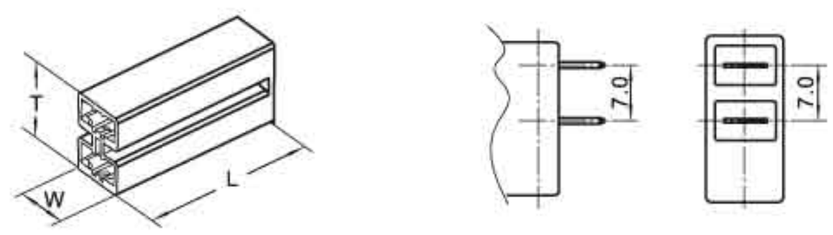

型号 Type	尺寸Dimensions(mm)			适配端子 Suitable Terminal
	L	T	W	
HX 4.8S-2P (630821.187)	26.5	12.6	7.7	HX4.8S-01T HX4.8S-21T HX4.8S-41T

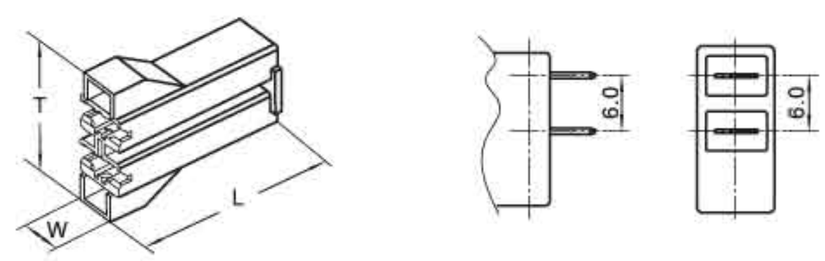

型号 Type	尺寸Dimensions(mm)			适配端子 Suitable Terminal
	L	T	W	
HX 4.8S-2V (631189.187)	27.7	24.7	6.0	HX4.8S-01T HX4.8S-21T HX4.8S-41T

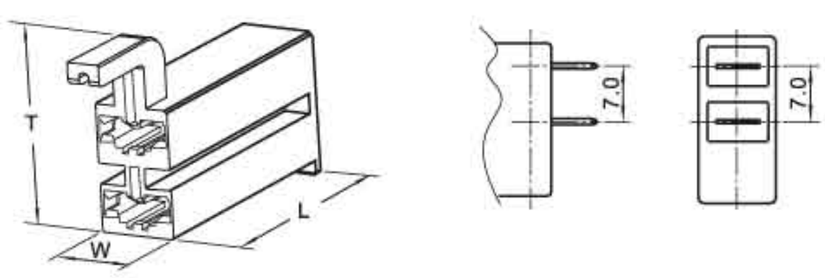

型号 Type	尺寸Dimensions(mm)			适配端子 Suitable Terminal
	L	T	W	
HX 4.8S-2F (631130.187)	26.2	19.1	7.6	HX4.8S-01T HX4.8S-21T HX4.8S-41T

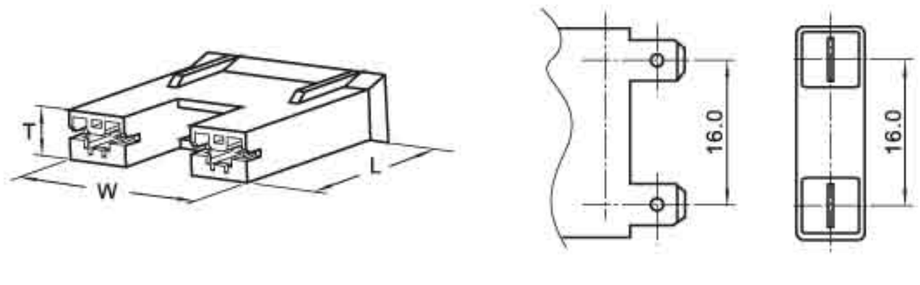

型号 Type	尺寸Dimensions(mm)			适配端子 Suitable Terminal
	L	T	W	
HX 4.8S-2N (630721.187)	24.9	5.2	23.5	HX4.8S-01T HX4.8S-21T HX4.8S-41T

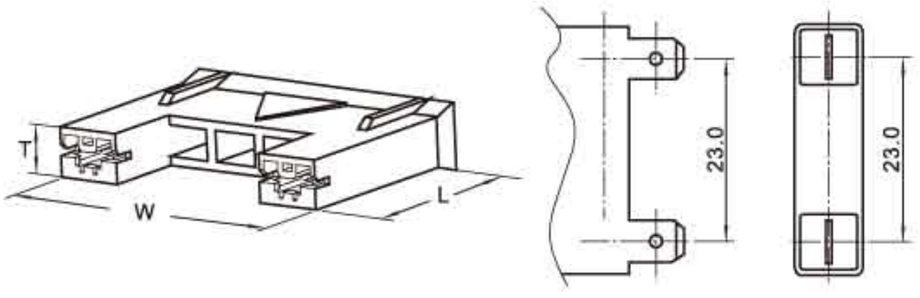

型号 Type	尺寸Dimensions(mm)			适配端子 Suitable Terminal
	L	T	W	
HX 4.8S-3N (631183.187)	24.6	5.2	30.4	HX4.8S-01T HX4.8S-21T HX4.8S-41T

(PS/35196)微波炉系列连接器

(PS/35196) Microwave oven Series Connector

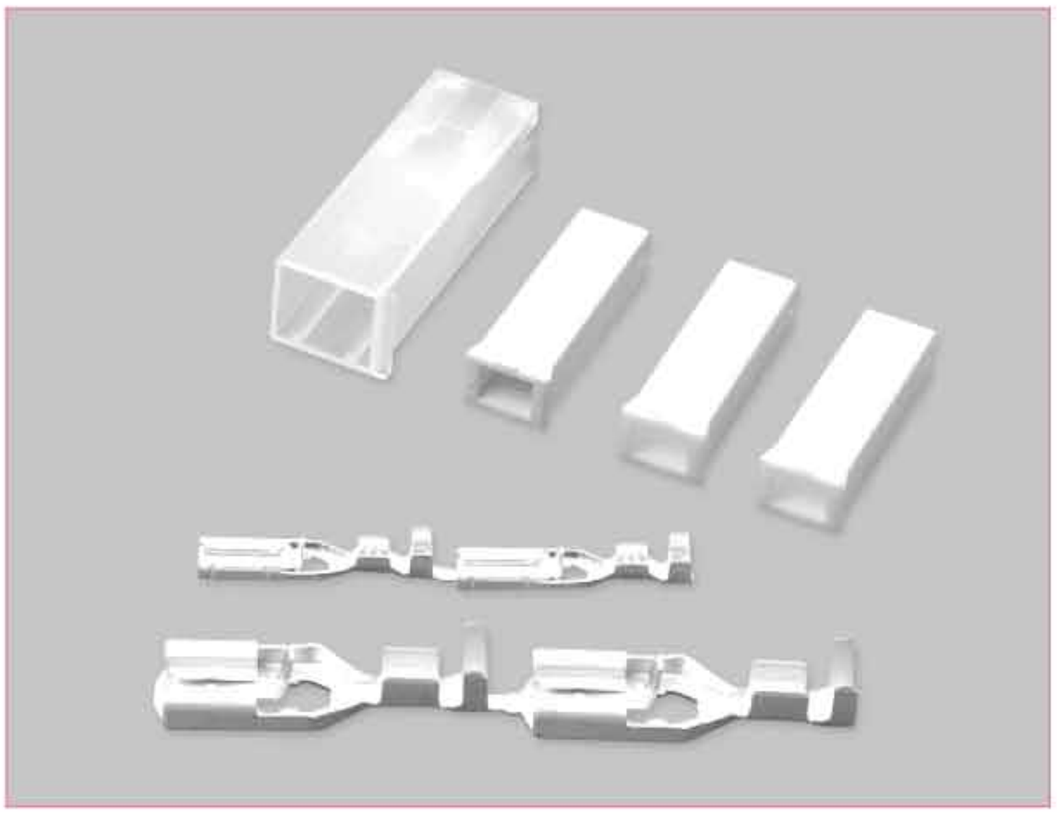

技术参数 SPECIFICATIONS

- 适用线规（Applicable wires）：AWG24#～10#
- 温度范围（Temperature range）：-25℃～85℃
- 额定电压（Voltage rating）：300V.Ac/Dc
- 额定电流（Current rating）：15A
- 接触电阻（Contact resistance）：≤0.01Ω
- 绝缘电阻（Insulation resistance）：≥1000MΩ
- 耐压（Withstand voltage）：2000V.Ac/1min
- 材料（Material）：
  - 壳体（Housing）：尼龙（PA66）UL94V-2(0)
  - 端子（Terminal）：黄铜（Brass Tin/plated）
    磷青铜（Phos.bronze Tin/plated）

.110″/.187″/.250″ 端子 TERMINAL

型号 Type		适用线规 Applicable wires		材料 Material	尺寸Dimensions(mm)				数量 Quantity
		mm²	AWG#		W	L	E	材料厚度 Thickness	
HX2.8S-01T	SPS-01T-110	0.21～0.5	24～20	磷铜 Pre-Tin	3.7	17.2	6.0	0.25	10000PCS/卷
HX2.8S-41T	SPS-41T-110	0.5～1.3	20～16		3.7	17.2	6.0	0.25	10000PCS/卷
HX4.8S-01T	730567-3	0.22～0.5	24～20	黄铜 Brass	5.6	19.3	5.1	0.3	10000PCS/卷
HX4.8S-21T	730568-3	0.55～1.3	20～16		5.6	19.3	5.1	0.3	8000PCS/卷
HX4.8S-41T	730569-3	0.76～2.1	18～14		5.6	19.3	5.1	0.3	6000PCS/卷
HX6.3S-21T	730571-3	0.76～2.1	18～14	黄铜 Brass	7.6	23.2	6.6	0.4	5000PCS/卷
HX6.3S-41T	730572-3	3.1～5.4	12～10		7.6	23.2	6.6	0.4	4500PCS/卷

HX2.8S-*T
HX4.8S-*T
HX6.3S-*T

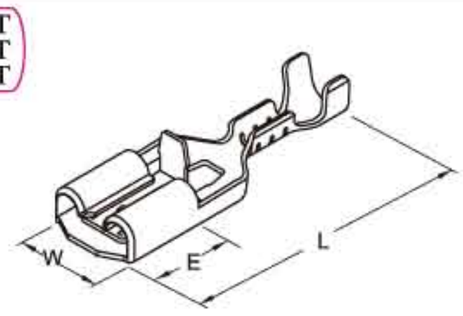

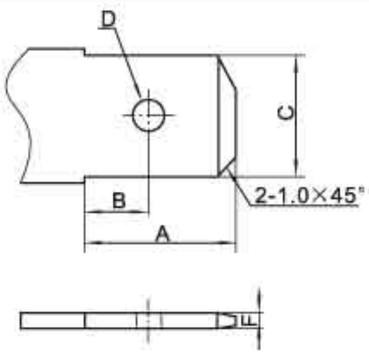

型号 Type	尺寸Dimensions(mm)				
	A	B	C	D	F
.110″			2.8	Φ1.3	0.5
.187″	7.0	3.6	4.8	Φ1.5	0.5
.250″	8.3	3.8	6.35	Φ2.0	0.8

6.3(.250″)壳体 HOUSING

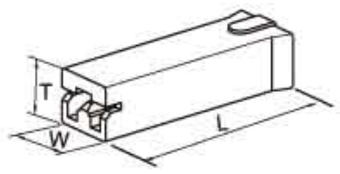

型号 Type	尺寸Dimensions(mm)			适配端子 Suitable Terminal
	L	T	W	
HX2.8S-1P (PS-110)	20.0	5.0	5.8	HX2.8S-01T HX2.8S-41T

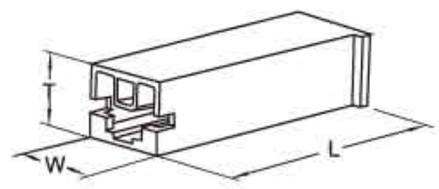

型号 Type	尺寸Dimensions(mm)			适配端子 Suitable Terminal
	L	T	W	
HX6.3S-1P (630591.250) (35196-0110) (PS-250)	28.0	7.5	9.0	HX6.3S-21T HX6.3S-41T

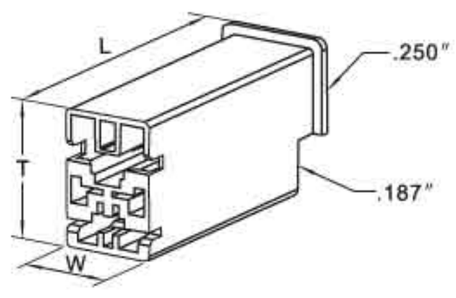

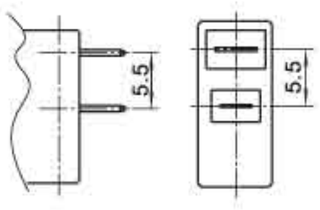

型号 Type	尺寸Dimensions(mm)			适配端子 Suitable Terminal
	L	T	W	
HX4.8K-2P (631980.187+.250)	28.2	13.6	9.0	HX4.8S-01T HX4.8S-21T HX6.3S-21T HX4.8S-41T HX6.3S-41T

技术参数 SPECIFICATIONS

- 适用线规（Applicable wires）:AWG24#～16#
- 温度范围（Temperature range）：-25℃～85℃
- 额定电压（Voltage rating）：300V.Ac/Dc
- 额定电流（Current rating）：10A
- 接触电阻（Contact resistance）：≤0.01Ω
- 绝缘电阻（Insulation resistance）：≥1000MΩ
- 耐压（Withstand voltage）：1500V.Ac/1min
- 材料（Material）：

  壳体（Housing）：尼龙（PA66）UL94V-2(0)

  端子（Terminal）：磷青铜（Phos.bronze Tin/plated）

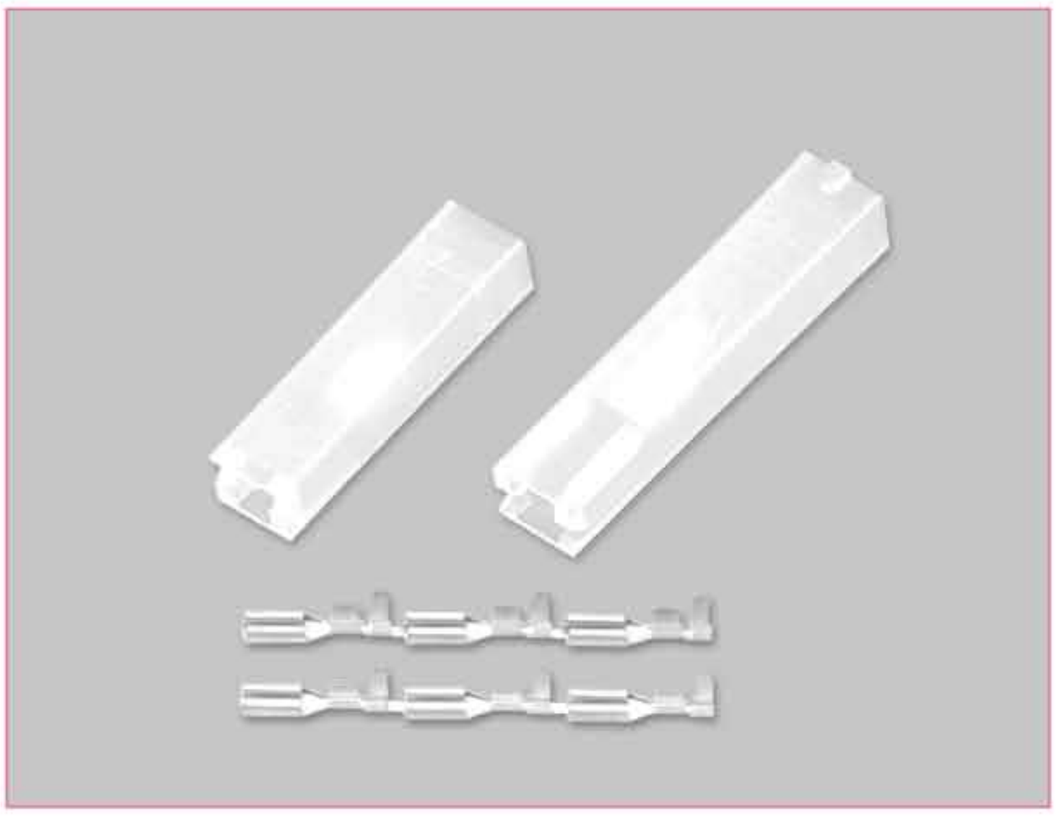

2.8(.110″)端子 TERMINAL

型号 Type		适用线规 Applicable wires mm²	适用线规 Applicable wires AWG#	材料 Material	尺寸Dimensions(mm) W	L	E	材料厚度 Thickness	示图 Sample	数量 Quantity
HX280N-01T	STO-01-110N	0.2～0.5	24～20	磷铜 Pre-Tin	3.85	15.4	6.3	0.25	A	10000PCS/卷
HX280N-41T	STO-41-110N	0.5～1.25	20～16		3.85	15.4	6.3	0.25		10000PCS/卷

型号 Type	尺寸Dimensions(mm) A	B	C	D	F	示图 Sample
2.8(.110″)	9	7.4	2.8	φ1.3	0.5	B
	9	7.4	2.8	φ1.3	0.5	

HX280N-*T

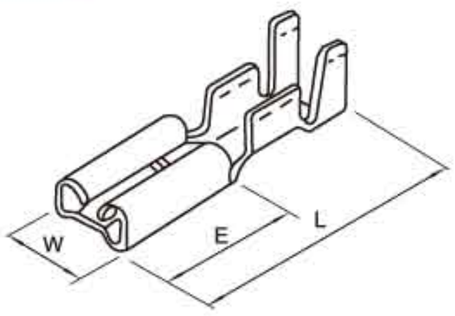

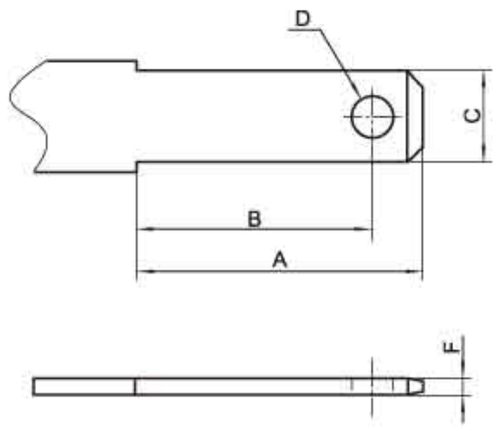

2.8(.110″)壳体 HOUSING

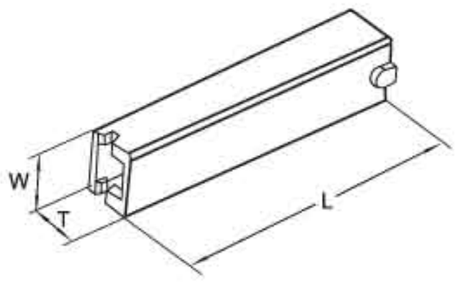

系列 Series	型号 Type	尺寸Dimensions(mm) L	T	W	适配端子 Suitable Terminal
110直硬 110 Vertical hard	HX 280-110ZKA	25.8	4.2	5.0	HX280N-01T HX280N-41T

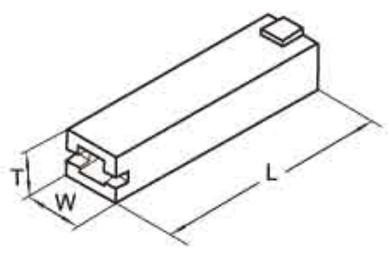

系列 Series	型号 Type	Dimensions(mm) L	T	W	适配端子 Suitable Terminal
110直硬 110 Vertical hard	HX 280-110ZKB	20.0	4.0	5.0	HX280N-01T HX280N-41T

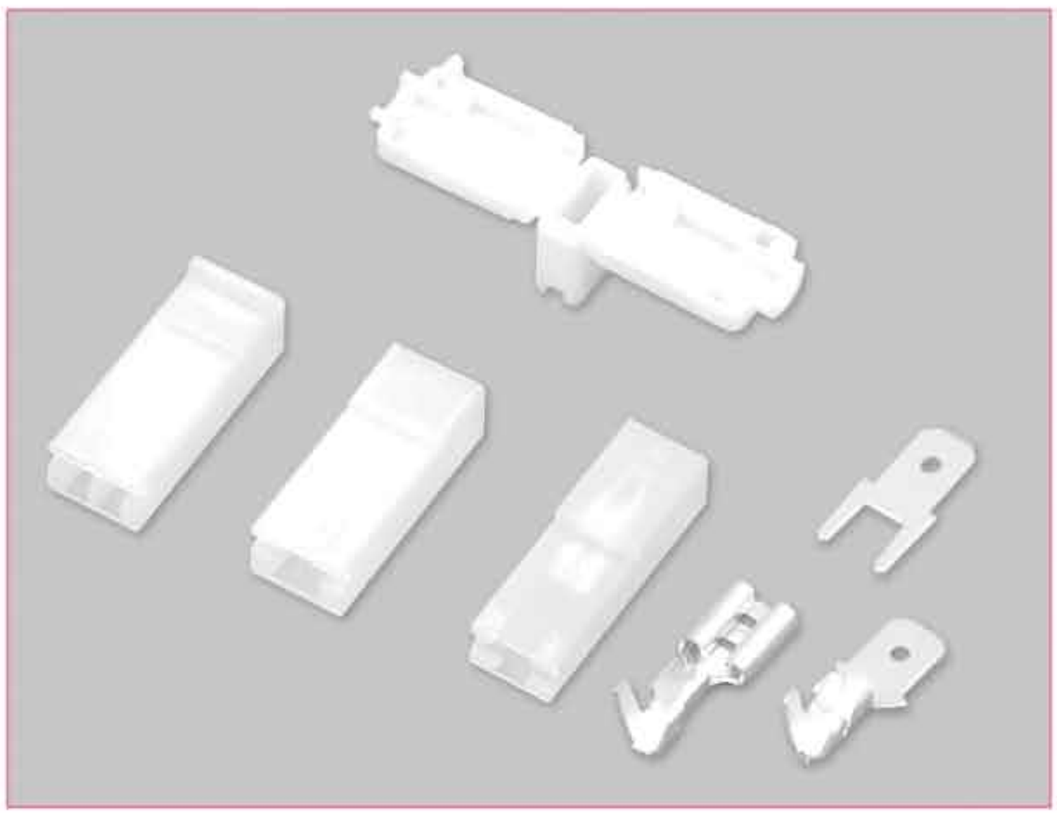

技术参数 SPECIFICATIONS

- 适用线规（Applicable wires）：AWG24#～12#
- 温度范围（Temperature range）：-25℃～85℃
- 额定电压（Voltage rating）：300V.Ac/Dc
- 额定电流（Current rating）：15A
- 接触电阻（Contact resistance）：≤0.01Ω
- 绝缘电阻（Insulation resistance）：≥1000MΩ
- 耐压（Withstand voltage）：2000V.Ac/1min
- 材料（Material）：
  - 壳体（Housing）：尼龙（PA66）UL94V-2(0)
  - 端子（Terminal）：黄铜（Brass Tin/plated）

4.8(.187″) 端子 TERMINAL

型号 Type		适用线规 Applicable wires		材料 Material	尺寸Dimensions(mm)				示图 Sample	数量 Quantity
		mm²	AWG#		W	L	E	材料厚度 Thickness		
HX480N-01T	STO-01T-187N	0.2～0.5	24～20	黄铜 Brass	5.7	15.0	6.5	0.35	A	10000PCS/卷
HX480N-41T	STO-41T-187N	0.5～1.25	20～16		5.7	15.0	6.5	0.35		10000PCS/卷
HX480N-61T	STO-61T-187N	(UL1015) 20+18			5.7	15.0	6.5	0.35		10000PCS/卷
HX480P-21T	SOM-21T-187	0.3～0.75	22～18		4.8	16.6	6.35	0.5	B	10000PCS/卷

型号 Type	尺寸Dimensions(mm)					示图 Sample
	A	B	C	D	F	
4.8(.187″)	7.0	3.6	4.8	φ1.5	0.5	C

HX480N-*T (A)

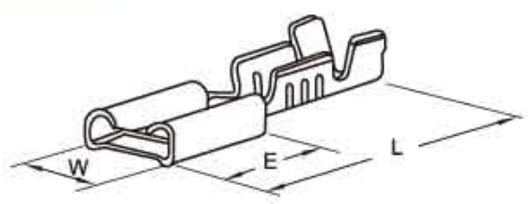

HX480P-21T (B)

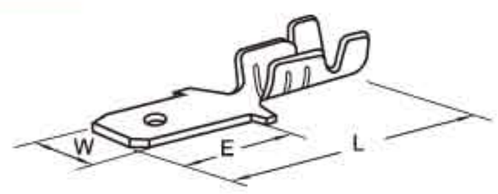

(C)

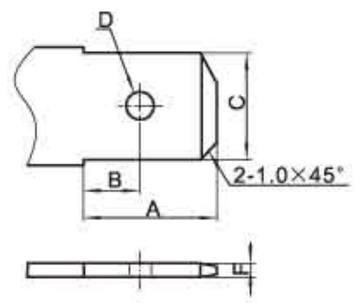

4.8(.187″) 壳体 HOUSING

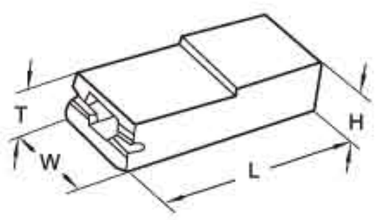

系列 Series	型号 Type	尺寸Dimensions(mm)				适配端子 Suitable Terminal
		L	T	W	H	
187直硬 187 Vertical hard	HX 480-187KA	19.9	5.5	8.0	6.1	HX480N-01T HX480N-41T

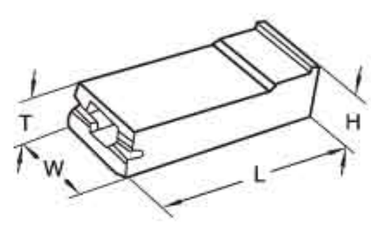

系列 Series	型号 Type	尺寸Dimensions(mm)				适配端子 Suitable Terminal
		L	T	W	H	
187直硬 187 Vertical hard	HX 480-187KB	20.3	5.3	8.0	6.7	HX480N-01T HX480N-41T HX480N-61T

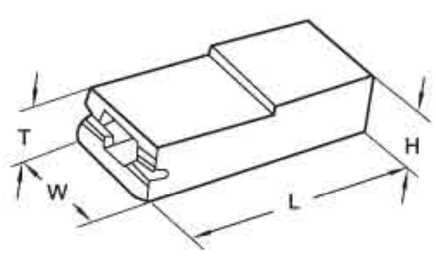

系列 Series	型号 Type	尺寸Dimensions(mm)				适配端子 Suitable Terminal
		L	T	W	H	
187直硬 187 Vertical hard	HX480-187ZKB	21.5	4.5	7.0	5.8	HX480N-01T HX480N-41T HX480N-61T

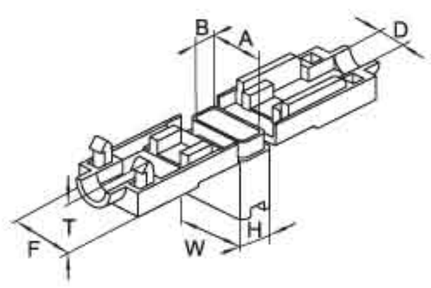

系列 Series	型号 Type	尺寸Dimensions(mm)								适配端子 Suitable Terminal
		D	A	B	F	T	W	H	L(全长)	
187直硬 187 Vertical hard	HX480-187Z	3.6	6.0	2.7	8.7	5.2	7.6	4.0	22.4	HX480N-01T HX480N-41T

技术参数 SPECIFICATIONS

- 适用线规（Applicable wires）：AWG22#～12#
- 温度范围（Temperature range）：-25℃～85℃
- 额定电压（Voltage rating）：300V.Ac/Dc
- 额定电流（Current rating）：15A
- 接触电阻（Contact resistance）：≤0.01Ω
- 绝缘电阻（Insulation resistance）：≥1000MΩ
- 耐压（Withstand voltage）：2000V.Ac/1min
- 材料（Material）：
  - 壳体（Housing）：尼龙（PA66）UL94V-2(0)
  - 端子（Terminal）：黄铜（Brass Tin/plated）

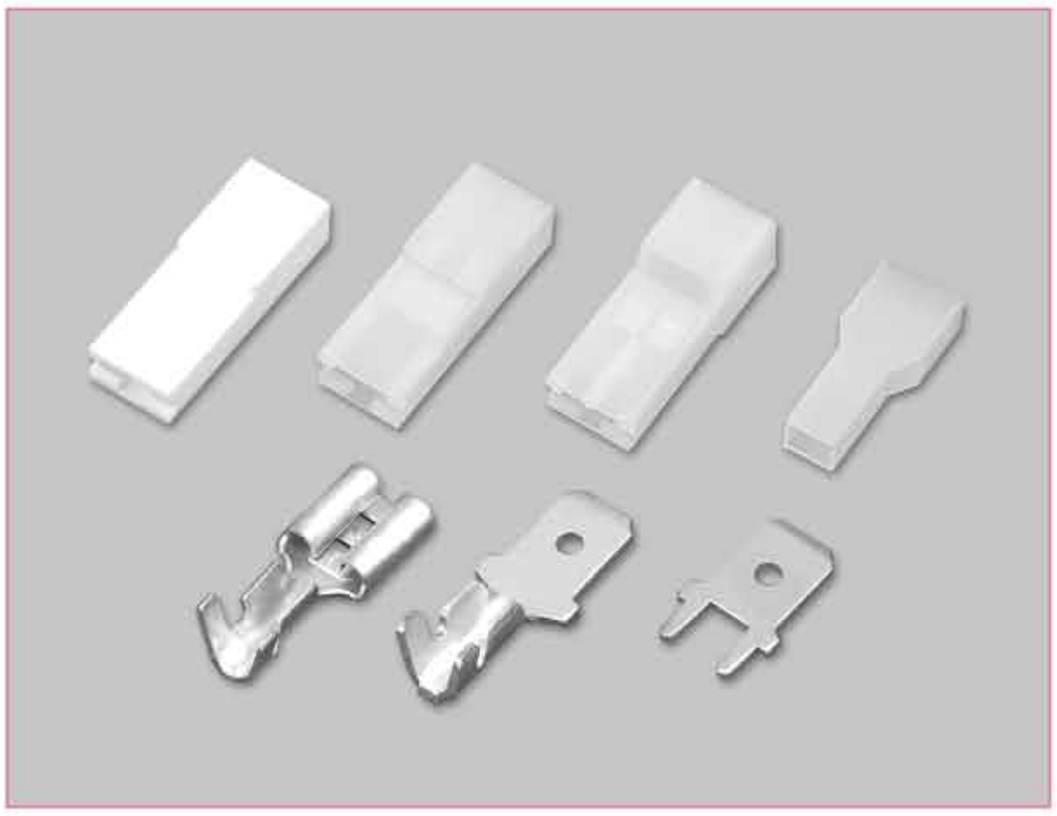

6.3(.250″) 端子 TERMINAL

型号 Type		适用线规 Applicable wires mm²	AWG#	材料 Material	尺寸Dimensions(mm) W	L	E	材料厚度 Thickness	示图 Sample	数量 Quantity
HX630N-21T	STO-21-250N	0.3～0.75	22～18	黄铜 Brass	7.6	18.4	7.7	0.4	A	7000PCS/卷
HX630N-41T	STO-61-250N	0.75～2.0	18～14		7.6	18.4	7.7	0.4		6000PCS/卷
HX630N-61T	STO-81-250N	2.0～3.5	14～12		7.6	18.4	7.7	0.4		5000PCS/卷
HX630P-41T	SOM-51T-250	0.5～2.0	20～14		6.3	20.0	8.0	0.8	B	5000PCS/卷

型号 Type	尺寸Dimensions(mm) A	B	C	D	F	示图 Sample
6.3(.250″)	8.3	3.8	6.35	φ2.0	0.8	C

HX630N-*T (A)

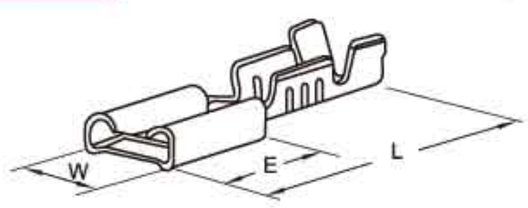

HX630P-41T (B)

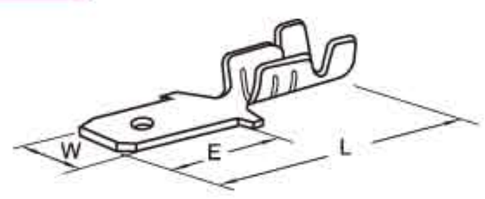

(C)

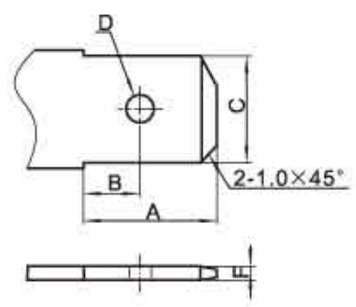

6.3(.250″) 壳体 HOUSING

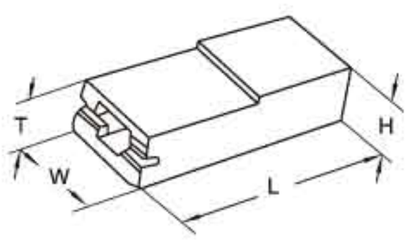

示图 Sample	型号 Type	尺寸Dimensions(mm) L	T	W	H	适配端子 Suitable Terminal
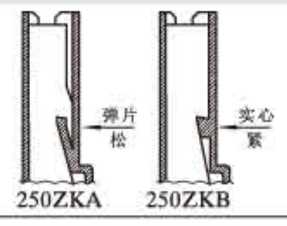	HX630-250ZKA	25.6	5.0	9.2	6.2	HX630N-21T HX630N-41T HX630N-61T
	HX630-250ZKB	25.6	4.8	9.2	6.1	

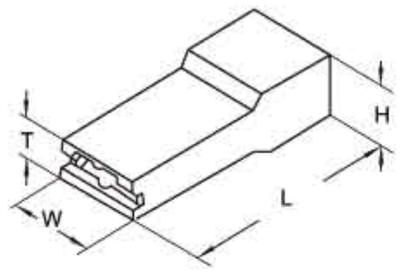

系列 Series	型号 Type	尺寸Dimensions(mm) L	T	W	H	适配端子 Suitable Terminal
250直硬 250 Vertical hard	HX630-250ZK	24.6	4.6	9.3	8.2	HX630N-21T HX630N-41T HX630N-61T

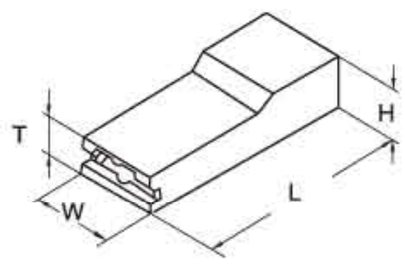

系列 Series	型号 Type	尺寸Dimensions(mm) L	T	W	H	适配端子 Suitable Terminal
250直硬 250 Vertical hard	HX630-250KA	25.0	4.75	9.2	5.55	6.3直插薄款(无)

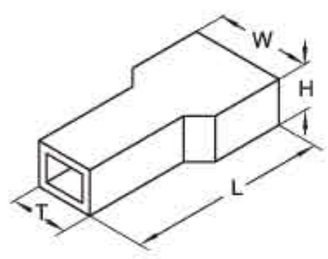

系列 Series	型号 Type	尺寸Dimensions(mm) L	T	W	H	适配端子 Suitable Terminal
250直硬 250 Vertical hard	HX630-250DRA	20.3	5.4	8.9	4.5	HX630N-21T HX630N-41T
	HX630-250DRB	24.0	5.4	9.9	4.8	

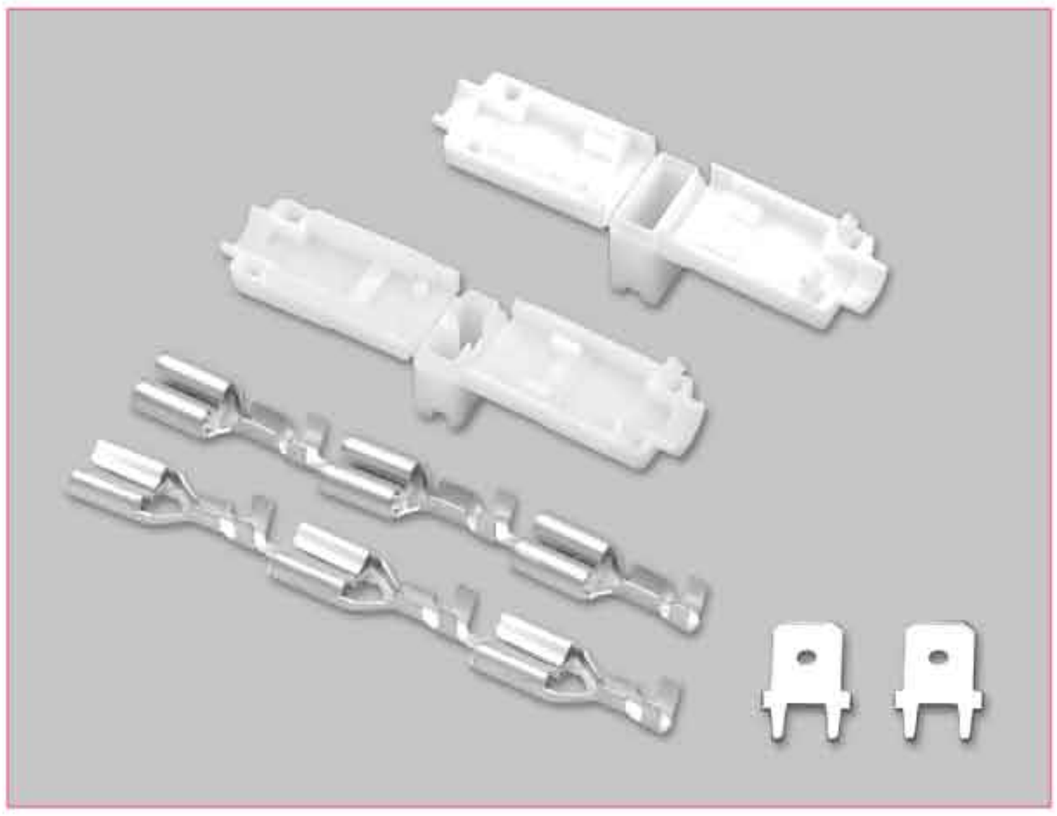

技术参数 SPECIFICATIONS

- 适用线规（Applicable wires）：AWG22#～12#
- 温度范围（Temperature range）：-25℃～85℃
- 额定电压（Voltage rating）：300V.Ac/Dc
- 额定电流（Current rating）：15A
- 接触电阻（Contact resistance）：≤0.01Ω
- 绝缘电阻（Insulation resistance）：≥1000MΩ
- 耐压（Withstand voltage）：2000V.Ac/1min
- 材料（Material）：
  - 壳体（Housing）：尼龙（Ny lon）UL94V-2(0)
  - 端子（Terminal）：黄铜（Brass Tin/plated）

6.3(.250″) 端子 TERMINAL

型号 Type		适用线规 Applicable wires		材料 Material	尺寸Dimensions(mm)				示图 Sample	数量 Quantity
		mm²	AWG#		W	L	E	材料厚度 Thickness		
HX630N-21T	STO-21-250N	0.3～0.75	22～18	黄铜 Brass	7.7	18.5	7.7	0.4	A	7000PCS/卷
HX630N-41T	STO-61-250N	0.75～2.0	18～14		7.7	18.5	7.7	0.4		6000PCS/卷
HX6.3GS-21T	730620-3	0.55～1.3	20～16		7.6	20.9	8.9	0.4	B	5000PCS/卷
HX6.3GS-31T		0.76～2.1	18～14		7.6	20.9	8.9	0.4		5000PCS/卷
HX6.3GS-41T	730621-3	3.1～5.4	12～10		7.6	20.9	8.9	0.4		4500PCS/卷

型号 Type	尺寸Dimensions(mm)					示图 Sample
	A	B	C	D	F	
6.3(.250″)	8.3	3.8	6.35	Φ2.0	0.8	C

HX630N-*T (A)

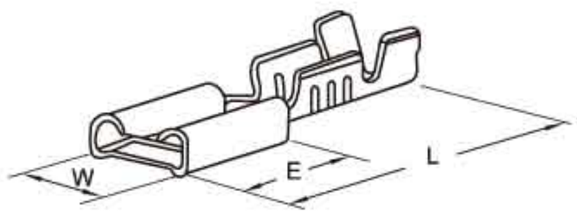

HX6.3GS-*T (B)

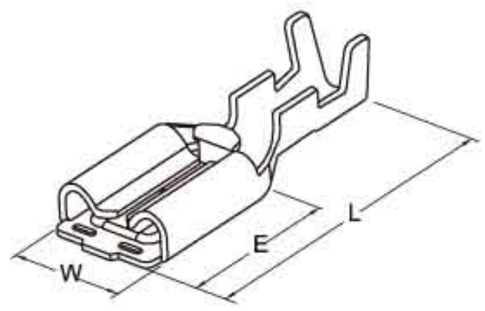

(C)

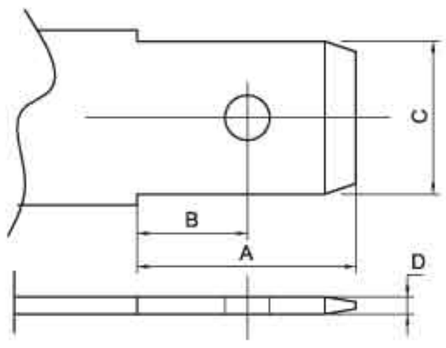

6.3(.250″) 壳体 HOUSING

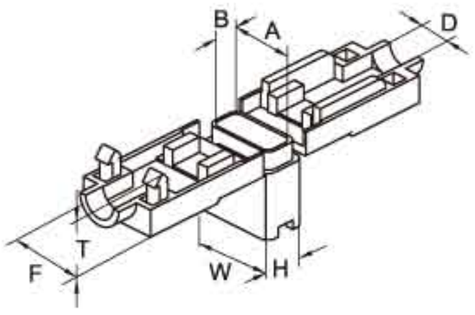

系列 Series	型号 Type	尺寸Dimensions(mm)								适配端子 Suitable Terminal
		D	A	B	F	T	W	H	L(全长)	
250直硬 250 Vertical hard	HX630-250Z	3.8	8.0	3.4	9.5	5.6	9.3	4.8	26.0	HX630N-21T HX630N-41T

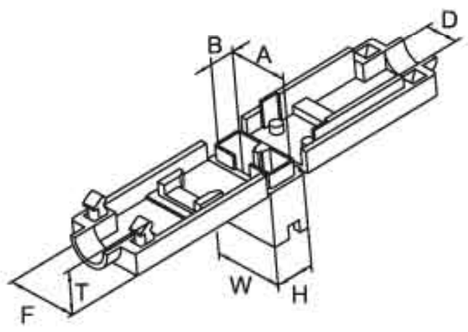

系列 Series	型号 Type	尺寸Dimensions(mm)								适配端子 Suitable Terminal
		D	A	B	F	T	W	H	L(全长)	
250直硬 250 Vertical hard	HX630S-250PS	4.5	8.0	3.2	10.0	5.6	9.9	5.0	28.1	HX6.3GS-21T HX6.3GS-31T HX6.3GS-41T

技术参数 SPECIFICATIONS

- 温度范围（Temperature range）：-25 ℃～85 ℃
- 额定电压（Voltage rating）：300V.Ac/Dc
- 额定电流（Current rating）：15A
- 接触电阻（Contact resistance）：≤0.01Ω
- 绝缘电阻（Insulation resistance）：≥1000MΩ
- 耐压（Withstand voltage）：2000V.Ac/1min
- 材料（Material）：
  - 壳体（Housing）：尼龙（PA66）UL94V-2(0)
  - 端子（Terminal）：黄铜（Brass Tin/plated）

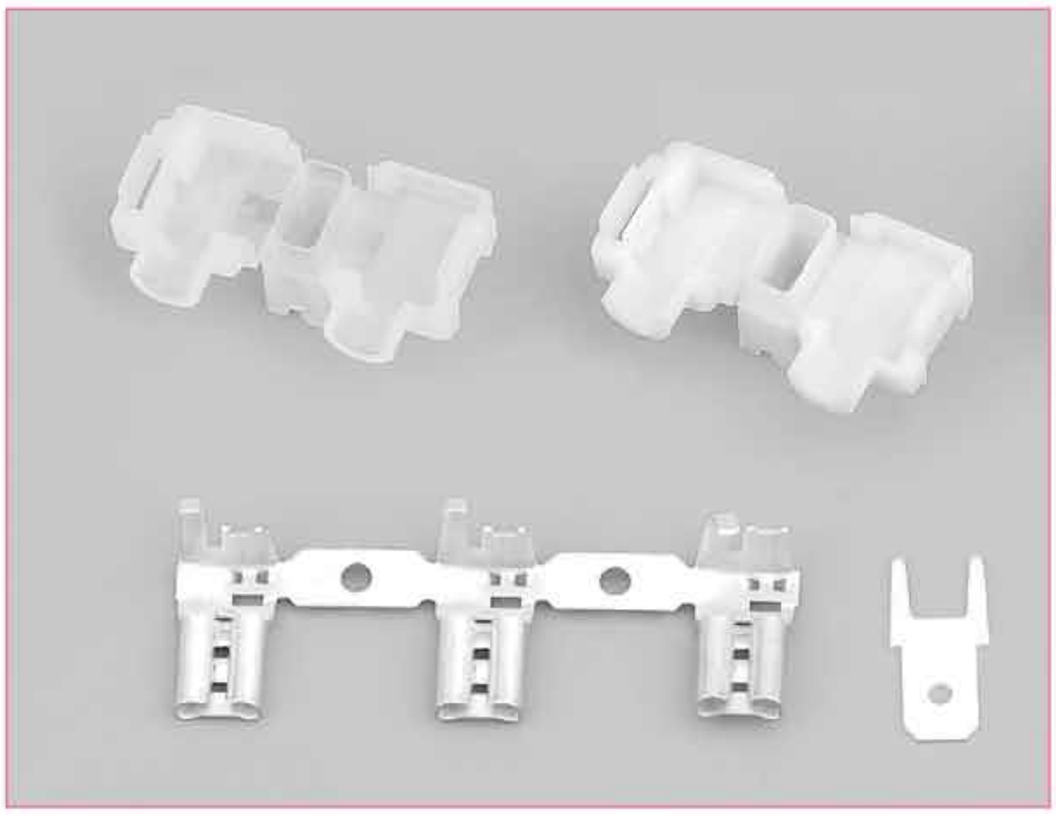

4.8(.187〃)端子 TERMINAL

型号 Type		适用线规 Applicable wires		材料 Material	尺寸Dimensions(mm)				数量 Quantity
		mm²	AWG#		W	L	E	材料厚度 Thickness	
HX480-41TQ	SFO-41T-187N	0.5～1.25	20～16	黄铜 Brass	5.7	12.8	6.4	0.35	7000PCS/卷

HX480-41TQ

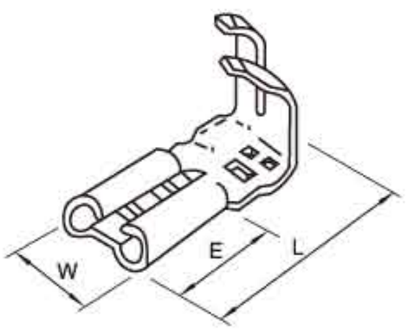

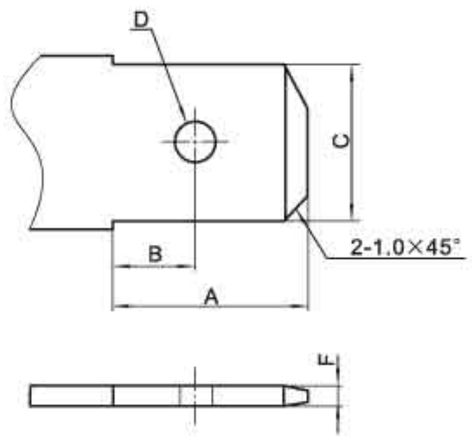

型号 Type	尺寸Dimensions(mm)				
	A	B	C	D	F
4.8(.187〃)	7.0	3.6	4.8	Φ1.5	0.5
	7.0	3.6	4.8	Φ1.5	0.8

4.8(.187〃)壳体 HOUSING

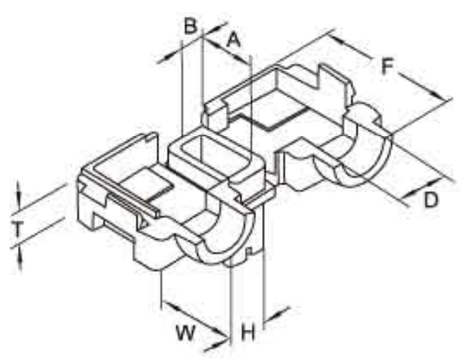

系列 Series	型号 Type	尺寸Dimensions(mm)								适配端子 Suitable Terminal
		D	A	B	F	T	W	H	L(全长)	
187旗形 187 Flag type	HX 480-187OF	3.5	6.3	2.9	13.4	2.7	7.8	4.4	15.3	HX480-41TQ

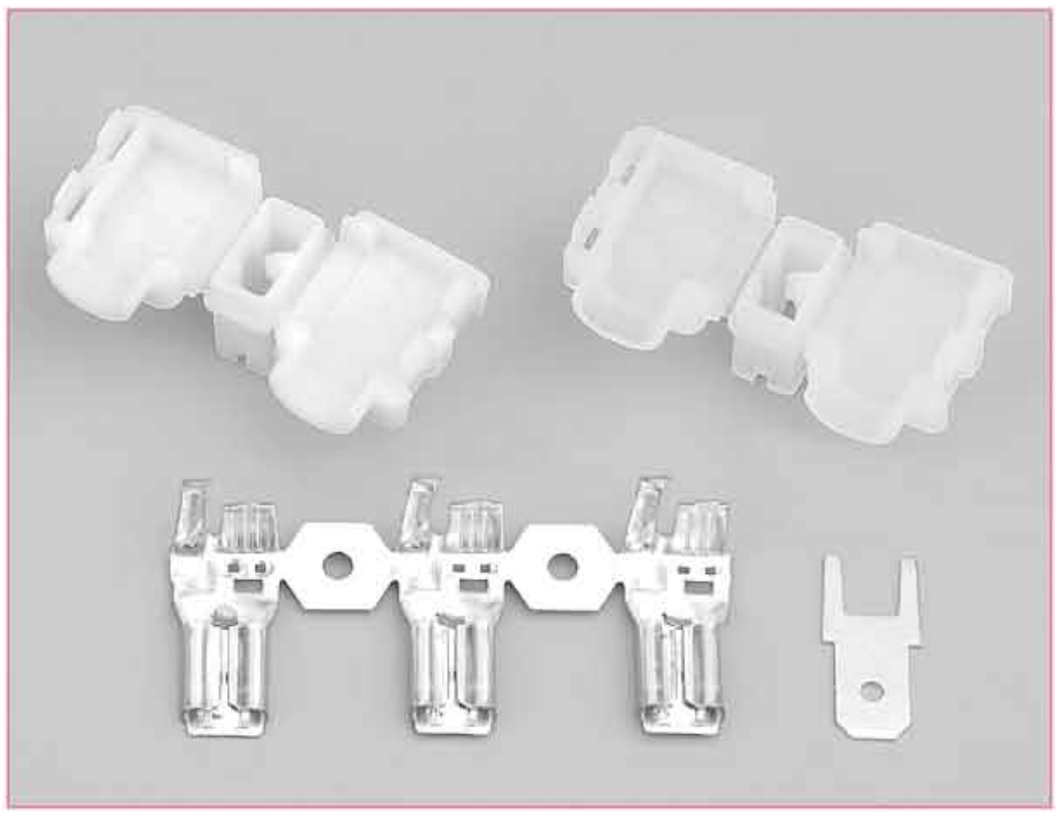

技术参数 SPECIFICATIONS

- 温度范围（Temperature range）：-25℃～85℃
- 额定电压（Voltage rating）：300V.Ac/Dc
- 额定电流（Current rating）：15A
- 接触电阻（Contact resistance）：≤0.01Ω
- 绝缘电阻（Insulation resistance）：≥1000MΩ
- 耐压（Withstand voltage）：2000V.Ac/1min
- 材料（Material）：

  壳体（Housing）：尼龙（PA66）UL94V-2(0)

  端子（Terminal）：黄铜（Brass Tin/plated）

4.8(.187″)端子 TERMINAL

型号 Type		适用线规 Applicable wires		材料 Material	尺寸Dimensions(mm)				数量 Quantity
		mm²	AWG#		W	L	E	材料厚度 Thickness	
HX480S-41TQ	SFPS-41T-187N	0.3～1.25	22～16	黄铜 Brass	5.6	15.0	7.3	0.3	8000PCS/卷

HX480S-41TQ

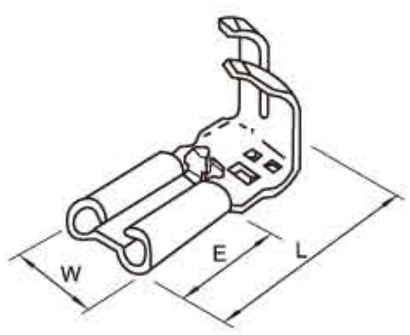

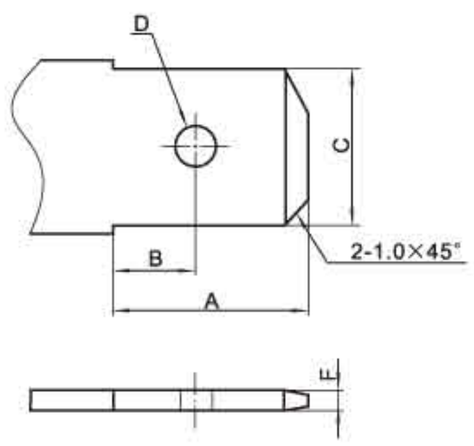

型号 Type	尺寸Dimensions(mm)				
	A	B	C	D	F
4.8(.187″)	7.0	3.6	4.8	Φ1.5	0.5
	7.0	3.6	4.8	Φ1.5	0.8

4.8(.187″)壳体 HOUSING

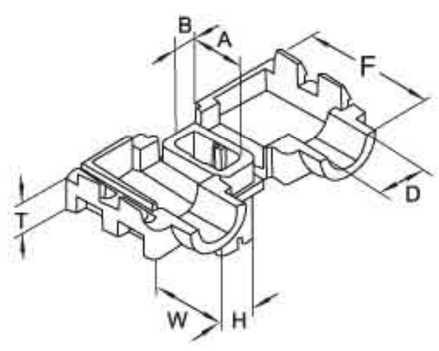

系列 Series	型号 Type	尺寸Dimensions(mm)								适配端子 Suitable Terminal
		D	A	B	F	T	W	H	L(全长)	
187旗形带锁 187Flag type with locking	HX 480S-187PF	4.8	6.0	2.9	14.5	3.2	7.9	4.65	17.3	HX480S-41TQ

技术参数 SPECIFICATIONS

- 温度范围（Temperature range）：-25℃～85℃
- 额定电压（Voltage rating）：300V.Ac/Dc
- 额定电流（Current rating）：15A
- 接触电阻（Contact resistance）：≤0.01Ω
- 绝缘电阻（Insulation resistance）：≥1000MΩ
- 耐压（Withstand voltage）：2000V.Ac/1min
- 材料（Material）：
  - 壳体（Housing）：尼龙（PA66）UL94V-2(0)
  - 端子（Terminal）：黄铜（Brass Tin/plated）

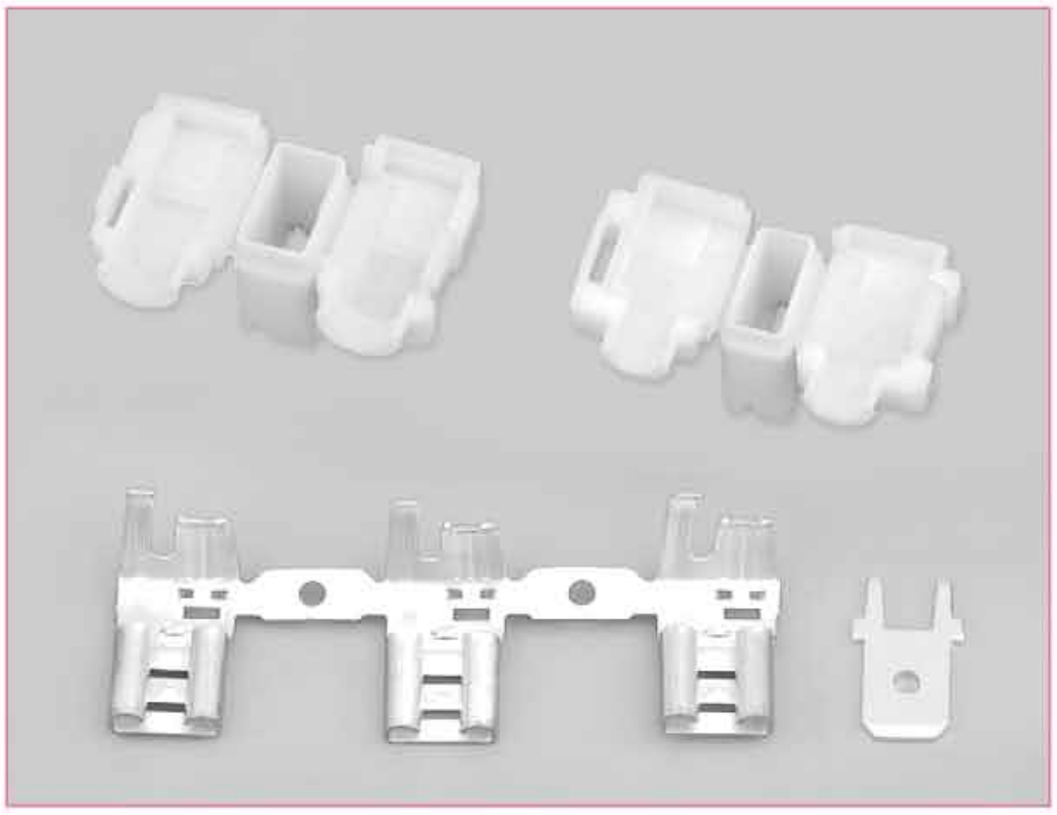

6.3(.250〃)端子 TERMINAL

型号 Type		适用线规 Applicable wires		材料 Material	尺寸Dimensions(mm)				数量 Quantity
		mm²	AWG#		W	L	E	材料厚度 Thickness	
HX630-61TQ	SFO-61T-250A	0.75～2.0	18～14	黄铜 Brass	8.0	15.3	7.7	0.43	4000PCS/卷

HX630-61TQ

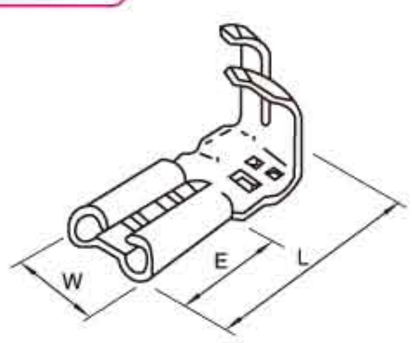

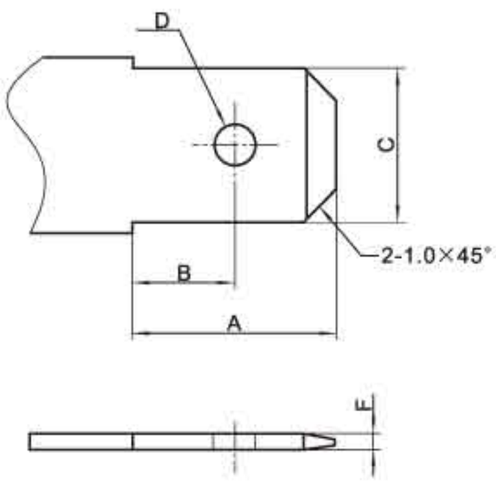

型号 Type	尺寸Dimensions(mm)				
	A	B	C	D	F
6.3(.250〃)	8.3	3.8	6.35	Φ2.0	0.8

6.3(.250〃)壳体 HOUSING

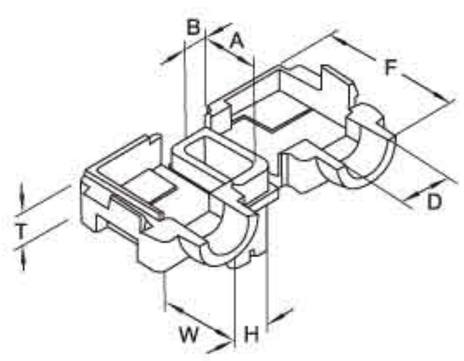

系列 Series	型号 Type	尺寸Dimensions(mm)								适配端子 Suitable Terminal
		D	A	B	F	T	W	H	L(全长)	
250旗形 250 Flag type	HX 630-250OF	3.8	8.8	3.8	15.7	3.1	10.3	5.2	18.6	HX630-61TQ

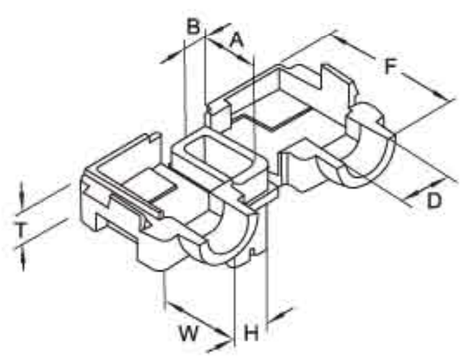

系列 Series	型号 Type	尺寸Dimensions(mm)								适配端子 Suitable Terminal
		D	A	B	F	T	W	H	L(全长)	
250旗形 250 Flag type	HX 630-250DF	5.0	8.8	4.9	16.9	3.0	10.3	6.2	18.0	HX630-61TQ

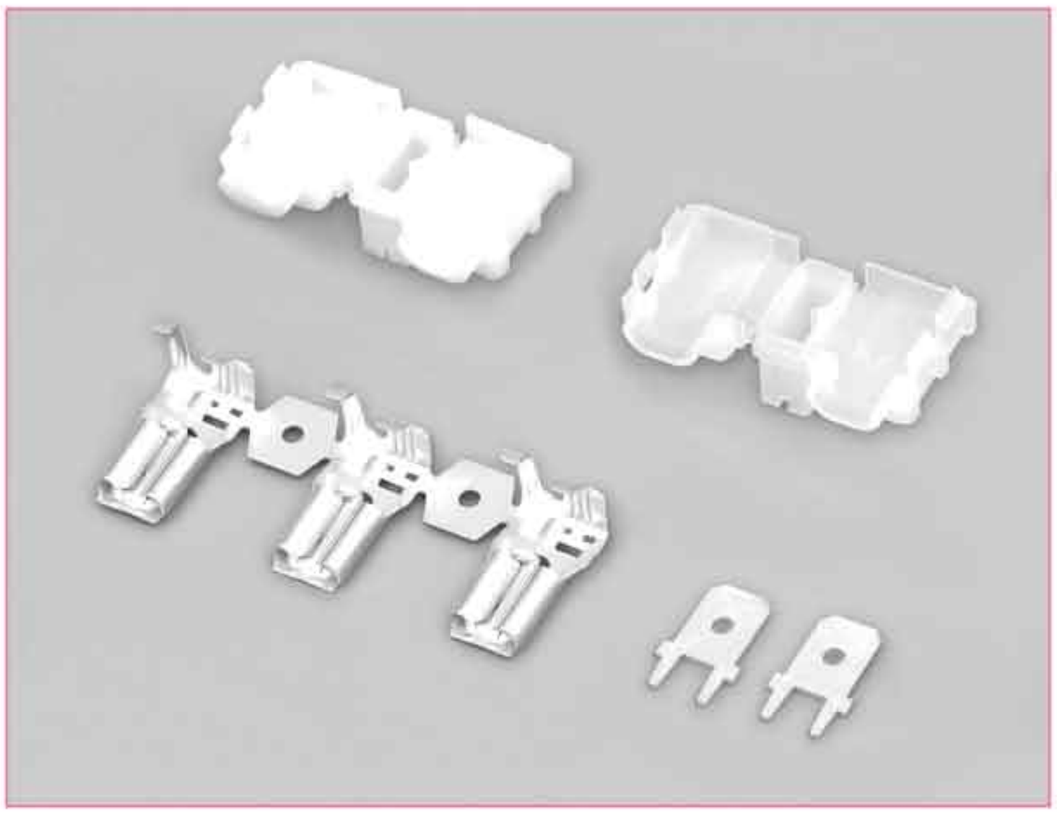

技术参数 SPECIFICATIONS

- 温度范围（Temperature range）：-25℃～85℃
- 额定电压（Voltage rating）：300V.Ac/Dc
- 额定电流（Current rating）：15A
- 接触电阻（Contact resistance）：≤0.01Ω
- 绝缘电阻（Insulation resistance）：≥1000MΩ
- 耐压（Withstand voltage）：2000V.Ac/1min
- 材料（Material）：
  壳体（Housing）：尼龙（PA66）UL94V-2(0)
  端子（Terminal）：黄铜（Brass Tin/plated）

6.3(.250″) 端子 TERMINAL

型号 Type		适用线规 Applicable wires		材料 Material	尺寸Dimensions(mm)				数量 Quantity
		mm²	AWG#		W	L	E	材料厚度 Thickness	
HX630S-61TQ	SFPS-61T-250	0.75～2.0	18～14	黄铜 Brass	7.6	18.5	8.8	0.43	4000PCS/卷

HX630S-61TQ

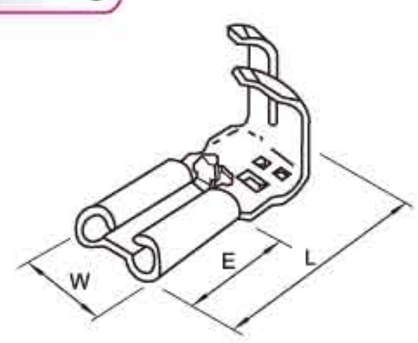

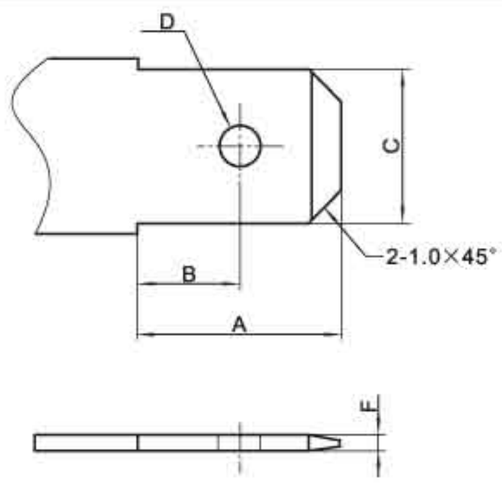

型号 Type	尺寸Dimensions(mm)				
	A	B	C	D	F
6.3(.250″)	8.3	3.8	6.35	Φ2.0	0.8

6.3(.250″) 壳体 HOUSING

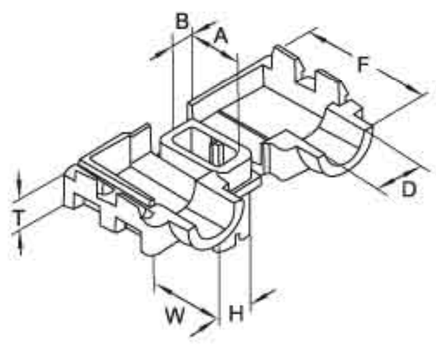

系列 Series	型号 Type	尺寸Dimensions(mm)								适配端子 Suitable Terminal
		D	A	B	F	T	W	H	L(全长)	
250旗形带锁 250Flag type with locking	HX 630S-250Q	6.0	8.2	3.6	17.0	3.5	10.1	5.35	19.6	HX630S-61TQ

技术参数 SPECIFICATIONS

- 温度范围（Temperature range）：-25℃～85℃
- 额定电压（Voltage rating）：300V.Ac/Dc
- 额定电流（Current rating）：15A
- 接触电阻（Contact resistance）：≤0.01Ω
- 绝缘电阻（Insulation resistance）：≥1000MΩ
- 耐压（Withstand voltage）：2000V.Ac/1min
- 材料（Material）：
  - 壳体（Housing）：尼龙（PA66）UL94V-2(0)
  - 端子（Terminal）：黄铜（Brass Tin/plated）

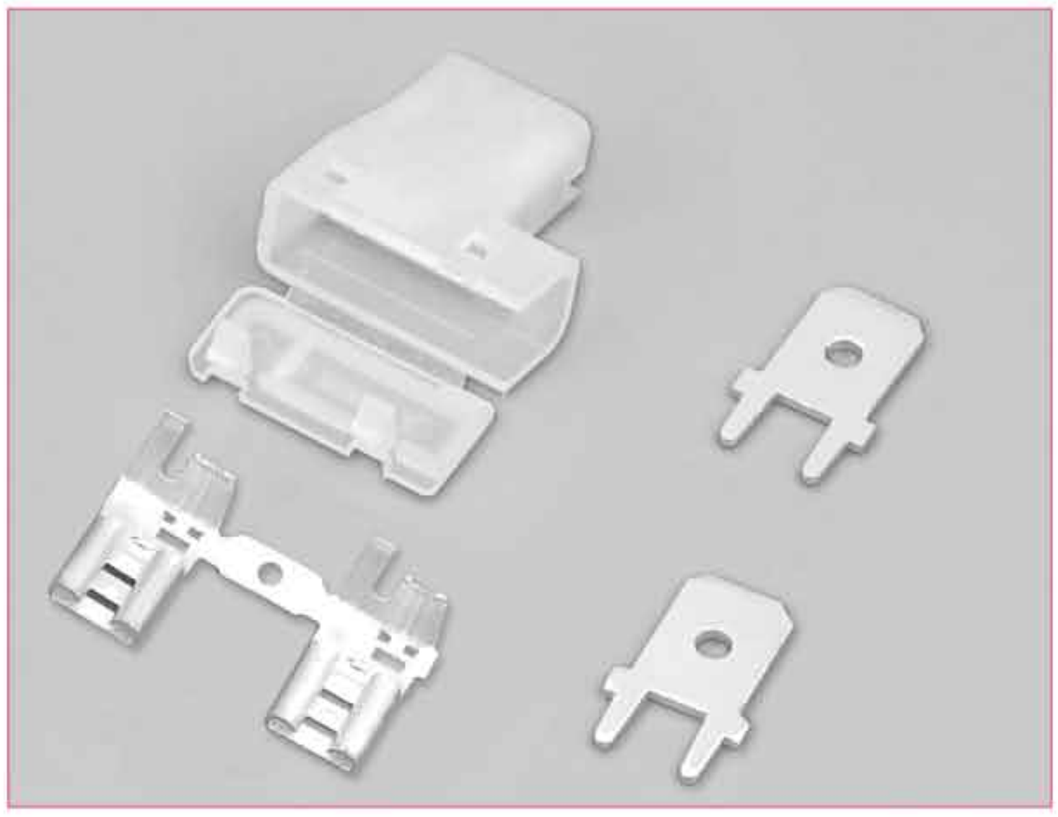

6.3(.250″) 端子 TERMINAL

型号 Type		适用线规 Applicable wires		材料 Material	尺寸Dimensions(mm)				数量 Quantity
		mm²	AWG#		W	L	E	材料厚度 Thickness	
HX630-61TQ	SFO-61T-250A	0.75～2.0	18～14	黄铜 Brass	8.0	15.3	7.7	0.43	4000PCS/卷

HX630-61TQ

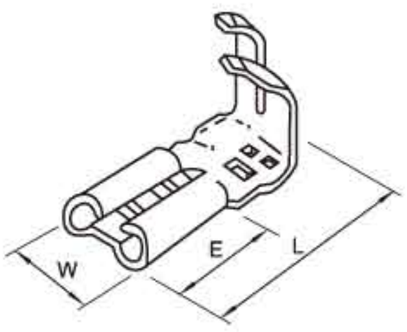

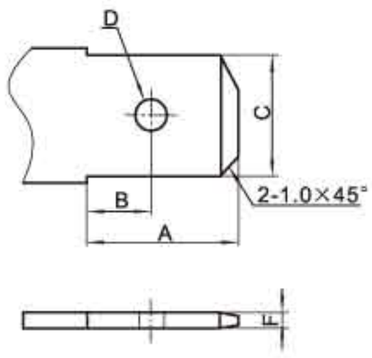

型号 Type	尺寸Dimensions(mm)				
	A	B	C	D	F
6.3(.250″)	8.3	3.8	6.35	Φ2.0	0.8

6.3(.250″) 壳体 HOUSING

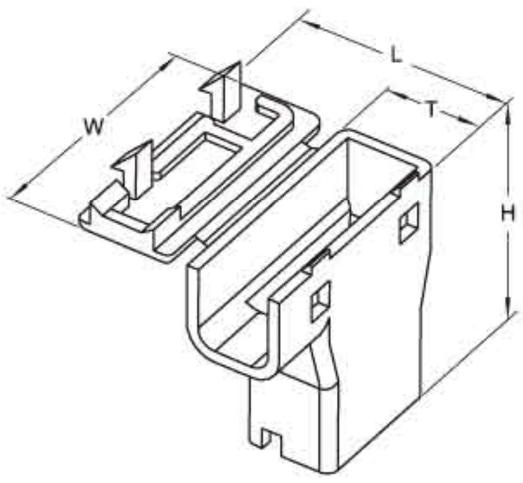

系列 Series	型号 Type	尺寸Dimensions(mm)				适配端子 Suitable Terminal
		L	T	W	H	
250旗形 250 Flag type	HX 630-250QX	14.5	6.6	16.6	16.5	HX 630-61TQ

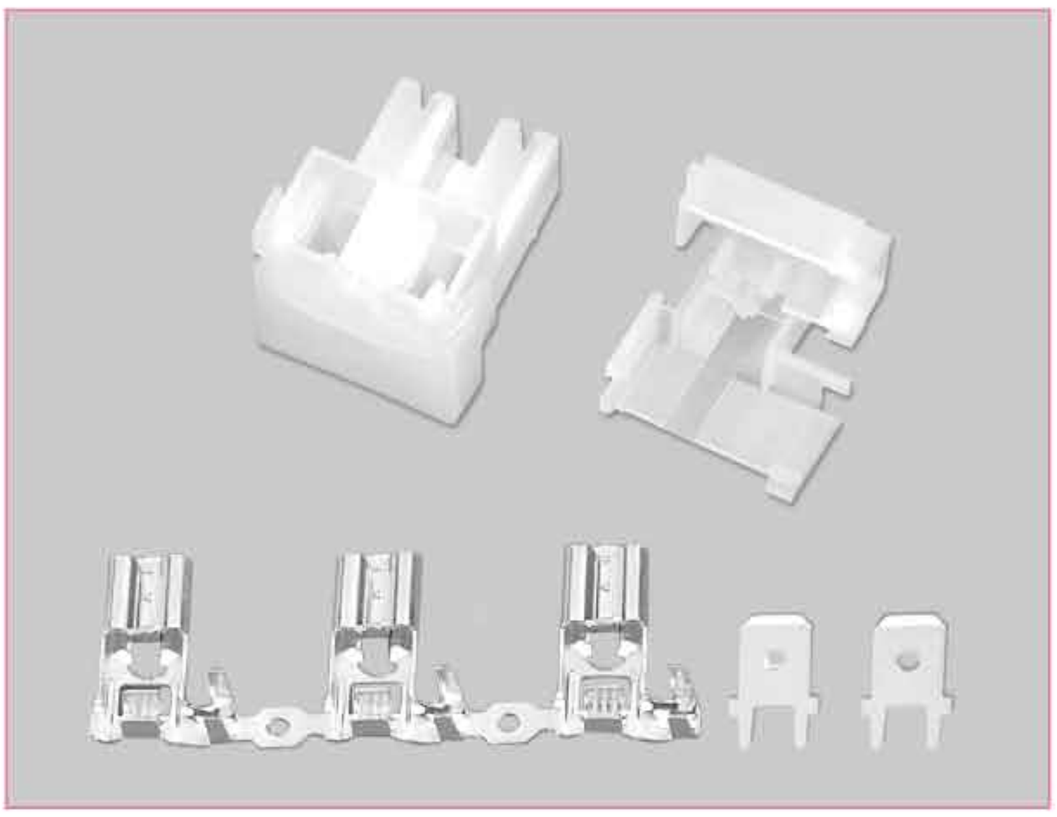

技术参数 SPECIFICATIONS

- 适用线规（Applicable wires）：AWG20#～12#
- 温度范围（Temperature range）：-25℃～85℃
- 额定电压（Voltage rating）：300V.Ac/Dc
- 额定电流（Current rating）：18A max
- 接触电阻（Contact resistance）：≤0.01Ω
- 绝缘电阻（Insulation resistance）：≥1000MΩ
- 耐压（Withstand voltage）：2000V.Ac/1min
- 材料（Material）：
  - 壳体（Housing）：尼龙（PA66）UL94V-2(0)
  - 端子（Terminal）：黄铜（Brass Tin/plated）

.250″ 端子 TERMINAL

型号 Type		适用线规 Applicable wires		材料 Material	尺寸Dimensions（mm）				数量 Quantity
		mm²	AWG#		W	L	E	材料厚度 Thickness	
HX6.3HS-21T	730574-3	0.5～1.25	20～16	黄铜 Brass	7.5	20.1	9.5	0.4	5000PCS/卷
HX6.3HS-41T	730575-3	2.0～3.1	14～12		7.5	20.1	9.5	0.4	5000PCS/卷

HX6.3HS-*T

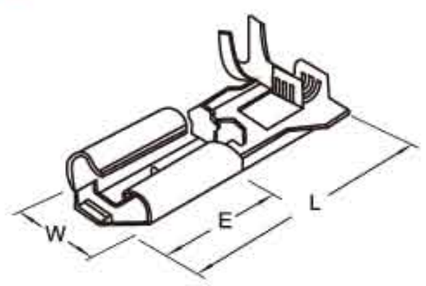

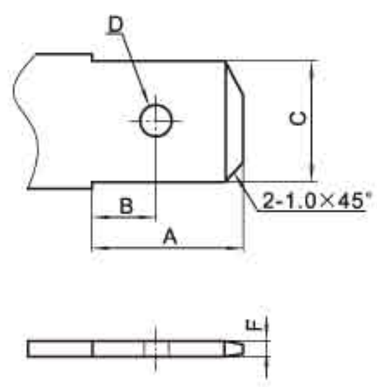

型号 Type	尺寸Dimensions（mm）				
	A	B	C	D	F
.250″	8.3	3.8	6.35	φ2.0	0.8

.250″ 壳体 HOUSING

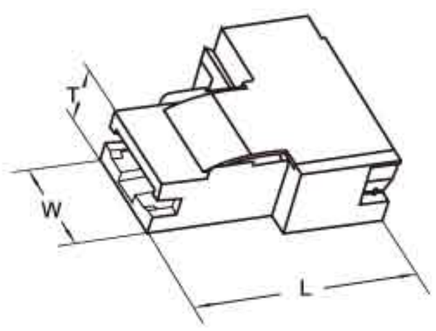

型号 Type	尺寸Dimensions（mm）			适配端子 Suitable Terminal
	L	T	W	
HX 6.3QS (630592.250)	23.5	5.7	9.8	HX6.3HS-21T HX6.3HS-41T

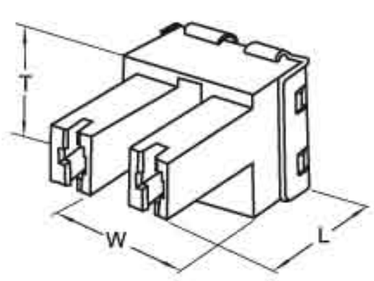

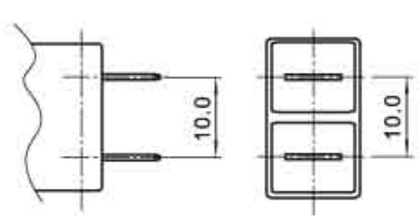

型号 Type	尺寸Dimensions（mm）			适配端子 Suitable Terminal
	L	T	W	
HX 6.3S-2H (630823.250)	24.0	19.3	17.8	HX6.3HS-21T HX6.3HS-41T

技术参数 SPECIFICATIONS

- 温度范围（Temperature range）：<105℃
- 额定电压（Voltage rating）：300V.Ac/Dc
- 额定电流（Current rating）：15A max
- 接触电阻（Contact resistance）：≤0.01Ω
- 绝缘电阻（Insulation resistance）：≥4MΩ
- 阻燃性（combustion resistance）：ULVW-1（FV-0）
- 材料（Material）：

  护套（Sleeve）：聚氯乙烯（PVC）UL94V-2(0)

  端子（Terminal）：黄铜（Brass Tin/plated）

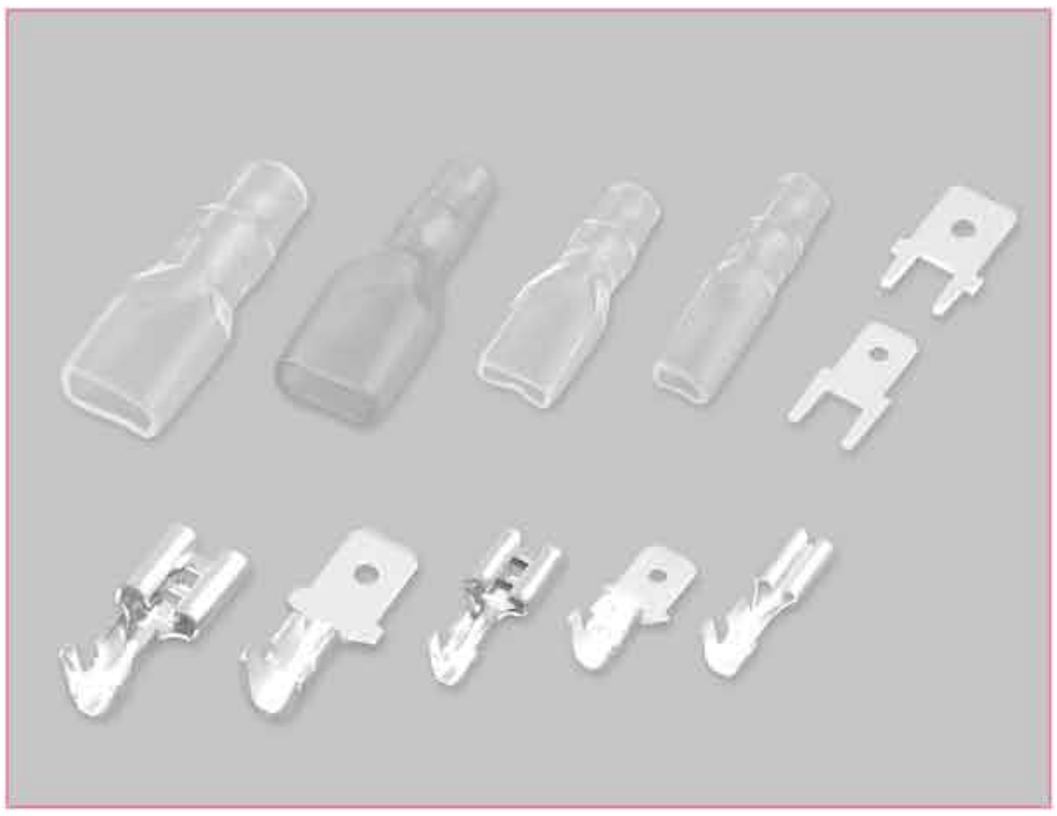

端子 TERMINAL

型号 Type		适用线规 Applicable wires		材料 Material	尺寸Dimensions(mm)				示图 Sample	数量 Quantity
		mm²	AWG#		W	L	E	材料厚度 Thickness		
HX280N-01T	STO-01-110N	0.2~0.5	24~20	黄铜 Brass	3.85	15.4	6.3	0.25	A	10000PCS/卷
HX280N-41T	STO-41-110N	0.5~1.25	20~16		3.85	15.4	6.3	0.25		10000PCS/卷
HX480N-01T	STO-01T-187N	0.2~0.5	24~20	黄铜 Brass	5.7	15.0	6.5	0.35	A	10000PCS/卷
HX480N-41T	STO-41T-187N	0.5~1.25	20~16		5.7	15.0	6.5	0.35		10000PCS/卷
HX480N-61T	STO-61T-187N	(UL1015) 20+18			5.7	15.0	6.5	0.35		10000PCS/卷
HX480P-21T	SOM-21T-187	0.3~0.75	22~18		4.8	16.6	6.35	0.5	B	10000PCS/卷
HX630N-21T	STO-21-250N	0.3~0.75	22~18	黄铜 Brass	7.6	18.4	7.7	0.4	A	7000PCS/卷
HX630N-41T	STO-61-250N	0.75~2.0	18~14		7.6	18.4	7.7	0.4		6000PCS/卷
HX630N-61T	STO-81-250N	2.0~3.5	14~12		7.6	18.4	7.7	0.4		5000PCS/卷
HX630P-41T	SOM-51T-250	0.5~2.0	20~14		6.3	20.0	8.0	0.8	B	5000PCS/卷

型号 Type	尺寸Dimensions(mm)					示图 Sample
	A	B	C	D	F	
2.8(.110〃)	9	7.4	2.8	Φ1.3	0.5	C
	9	7.4	2.8	Φ1.3	0.8	
4.8(.187〃)	7.0	3.6	4.8	Φ1.5	0.5	
	7.0	3.6	4.8	Φ1.5	0.8	
6.3(.250〃)	8.3	3.8	6.35	Φ2.0	0.8	
	8.3	3.8	6.35	Φ2.0	1.0	

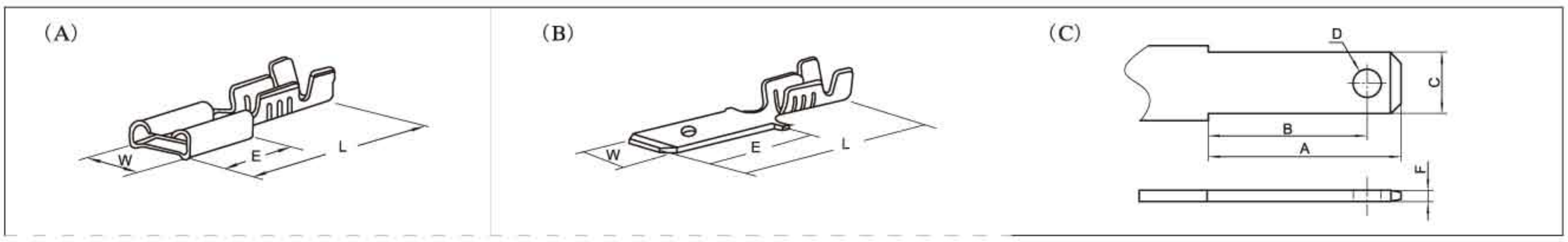

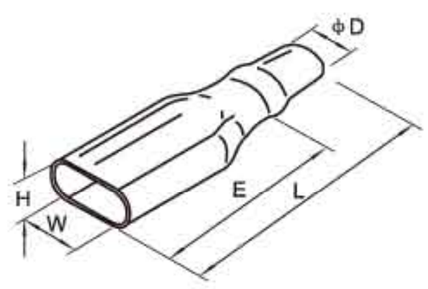

系列 Series	型号 Type	规格 Specs	尺寸Dimensions(mm)					适配端子 Suitable Terminal
			D	E	L	W	H	
110直软 110 Vertical soft	HX28000 (DR110)	Φ2.5	2.5	15.5	22.0	4.0	1.8	HX280N-01T HX280N-41T
		Φ3.0	3.0	15.5	22.0	4.0	1.8	
		Φ3.5	3.5	15.5	22.0	4.0	1.8	
		Φ4.0	4.0	15.5	22.0	4.0	1.8	
187直软 187 Vertical soft	HX48000 (DR187)	Φ2.5	2.5	15.5	22.0	6.0	2.3	HX480N-01T HX480N-41T HX480N-61T
		Φ3.0	3.0	15.5	22.0	6.0	2.3	
		Φ3.5	3.5	15.5	22.0	6.0	2.3	
		Φ4.0	4.0	15.5	22.0	6.0	2.3	
		Φ4.5	4.5	15.5	22.0	6.0	2.3	
250直软 250 Vertical soft	HX63000 (DR250)	Φ2.5	2.5	18.0	26.0	8.0	3.5	HX630N-21T HX630N-41T HX630N-61T
		Φ2.8	2.8	18.0	26.0	8.0	3.5	
		Φ3.0	3.0	18.0	26.0	8.0	3.5	
		Φ3.5	3.5	18.0	26.0	8.0	3.5	
		Φ3.8	3.8	18.0	26.0	8.0	3.5	
		Φ4.0	4.0	18.0	26.0	8.0	3.5	
		Φ4.5	4.5	18.0	26.0	8.0	3.5	
		Φ5.0	5.0	18.0	26.0	8.0	3.5	

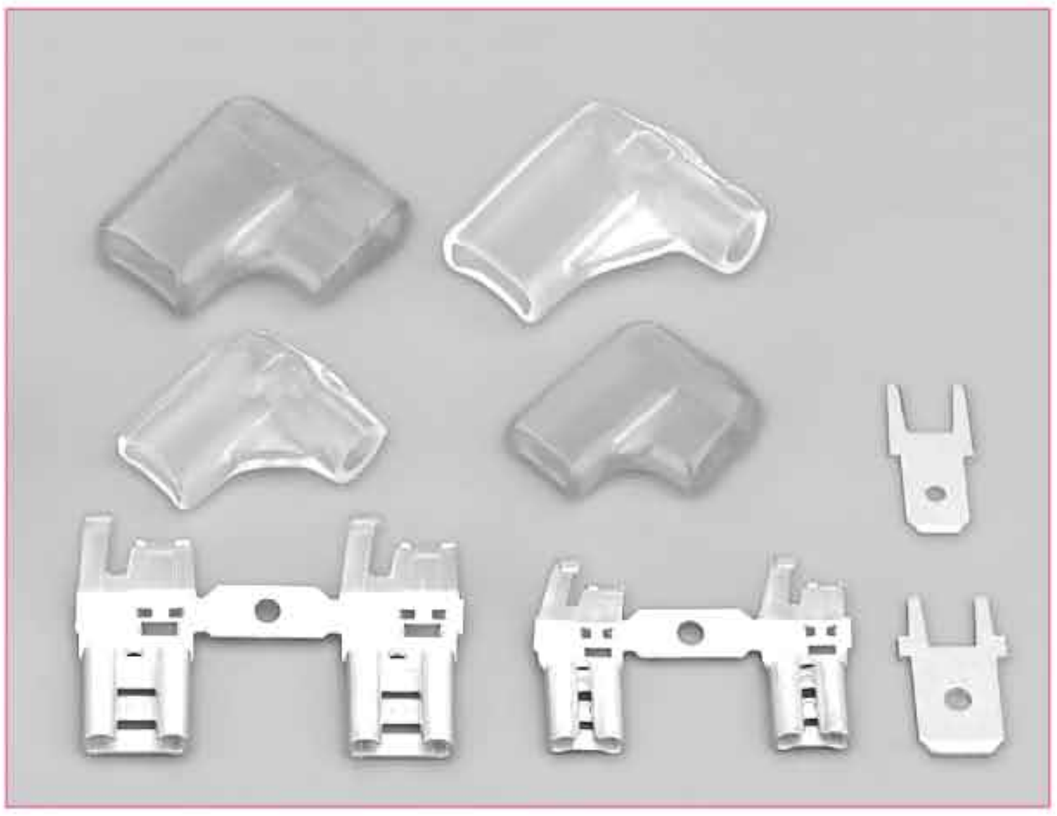

技术参数 SPECIFICATIONS

- 温度范围（Temperature range）：<105℃
- 额定电压（Voltage rating）：300V.Ac/Dc
- 额定电流（Current rating）：15A max
- 接触电阻（Contact resistance）：≤0.01Ω
- 绝缘电阻（Insulation resistance）：≥4MΩ
- 阻燃性（Combustion resistance）：ULVW-1 (FV-0)
- 材料（Material）：

  护套（Sleeve）：聚氯乙烯（PVC) UL94V-2(0)

  端子（Terminal）：黄铜（Brass Tin/plated)

.187″ /.250″ 端子 TERMINAL

型号 Type		适用线规 Applicable wires mm²	AWG#	材料 Material	尺寸Dimensions(mm) W	L	E	材料厚度 Thickness	数量 Quantity
HX480-41TQ	SFO-41T-187N	0.5～1.25	20～16	黄铜 Brass	5.6	12.8	6.4	0.35	7000PCS/卷
HX630-61TQ	SFO-61T-250A	0.75～2.0	18～14		8.0	15.3	7.2	0.43	4000PCS/卷

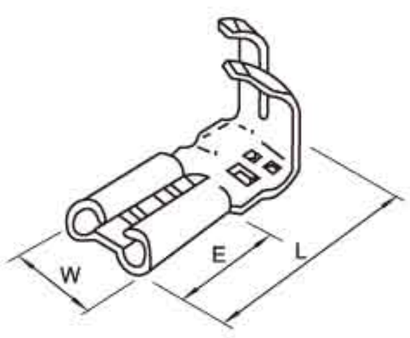

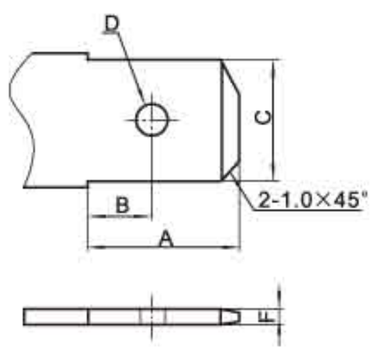

型号 Type	尺寸Dimensions(mm) A	B	C	D	F
4.8(.187″)	7.0	3.6	4.8	Φ1.5	0.5
	7.0	3.6	4.8	Φ1.5	0.8
6.3(.250″)	8.3	3.8	6.35	Φ2.0	0.8

(双线护套)

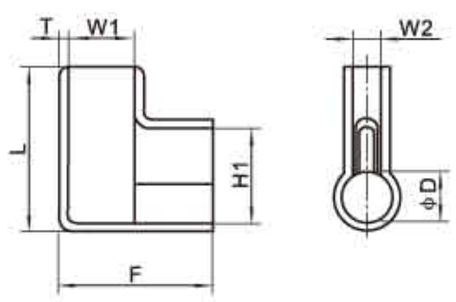

系列 Series	型号 Type	规格 Specs	尺寸Dimensions(mm) D	W1	W2	L	F	H1	T	适配端子 Suitable Terminal
110旗软 110 Flag soft	HX28001 (DF110KM2)	Φ3.0	3.0	4.0	2.5	12.0	10.0	6.8	0.8	——
187旗软 187 Flag soft	HX48001 (DF187KM2)	Φ3.0	3.0	6.0	2.5	14.0	13.0	7.0	0.8	HX480-41TQ
250旗软 250 Flag soft	HX63001 (DF250KM2)	Φ4.0	4.0	8.0	3.5	17.0	16.0	9.0	0.8	HX630-61TQ

(单线护套)

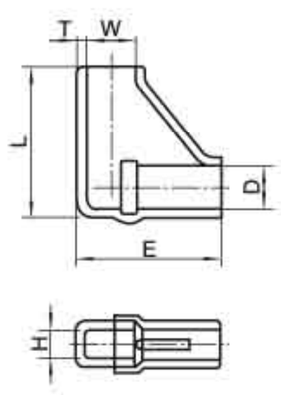

系列 Series	型号 Type	规格 Specs	尺寸Dimensions(mm) D	E	L	W	H	T	适配端子 Suitable Terminal
187旗软 187 Flag soft	HX48002 (DF187)	Φ3.0	3.0	13.0	14.0	6.0	2.5	0.8	HX480-41TQ
250旗软 250 Flag soft	HX63002 (DF250)	Φ3.0	3.0	16.0	18.0	8.0	3.5	0.8	HX630-61TQ
		Φ4.0	4.0	16.0	18.0	8.0	3.5	0.8	

技术参数 SPECIFICATIONS

- 温度范围（Temperature range）：<105℃
- 额定电压（Voltage rating）：300V.Ac/Dc
- 额定电流（Current rating）：15A max
- 接触电阻（Contact resistance）：≤0.01Ω
- 绝缘电阻（Insulation resistance）：≥4MΩ
- 阻燃性（Combustion resistance）：ULVW-1(FV-0)
- 材料（Material）：
  - 壳体（Housing）：聚氯乙烯（PVC）UL94V-2(0)
  - 端子（Terminal）：黄铜（Brass Tin/plated）

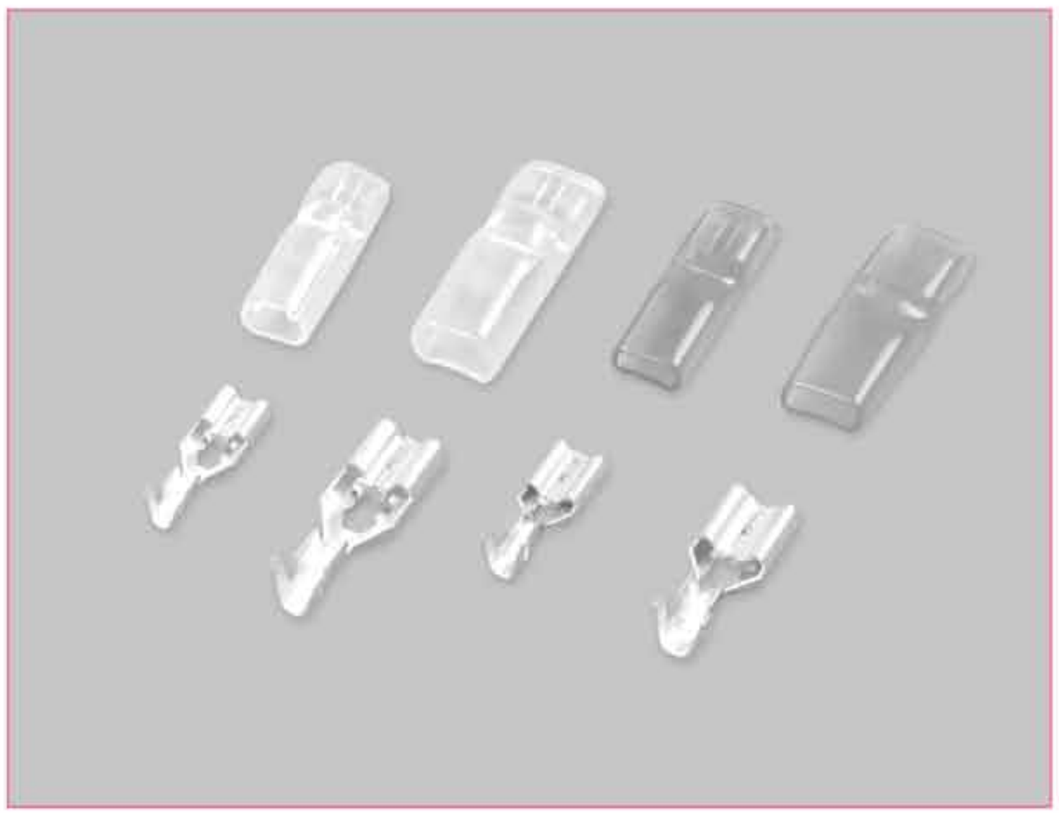

.187″ /.250″端子 TERMINAL

型号 Type	适用线规 Applicable wires		尺寸Dimensions(mm)				数量 Quantity
	mm²	AWG#	W	L	E	材料厚度 Thickness	
HX4.8S-01T	0.22~0.5	24~20	5.6	19.3	5.1	0.3	10000PCS/卷
HX4.8S-21T	0.55~1.3	20~16	5.6	19.3	5.1	0.3	8000PCS/卷
HX4.8S-41T	0.76~2.1	18~14	5.6	19.3	5.1	0.3	6000PCS/卷
HX6.3S-21T	0.76~2.1	18~14	7.6	23.2	6.6	0.4	5000PCS/卷
HX6.3S-41T	3.1~5.4	12~10	7.6	23.2	6.6	0.4	4500PCS/卷

型号 Type	适用线规 Applicable wires		尺寸Dimensions(mm)				数量 Quantity
	mm²	AWG#	W	L	E	材料厚度 Thickness	
HX4.8GS-01T	0.22~0.5	24~20	5.7	17.4	7.5	0.3	8000PCS/卷
HX4.8GS-21T	0.55~1.3	20~16	5.7	17.4	7.5	0.3	8000PCS/卷
HX4.8GS-41T	0.76~2.1	18~14	5.7	17.4	7.5	0.3	8000PCS/卷
HX6.3GS-21T	0.55~1.3	20~16	7.6	20.9	8.9	0.4	5000PCS/卷
HX6.3GS-31T	0.76~2.1	18~14	7.6	20.9	8.9	0.4	5000PCS/卷
HX6.3GS-41T	3.1~5.4	12~10	7.6	20.9	8.9	0.4	4500PCS/卷

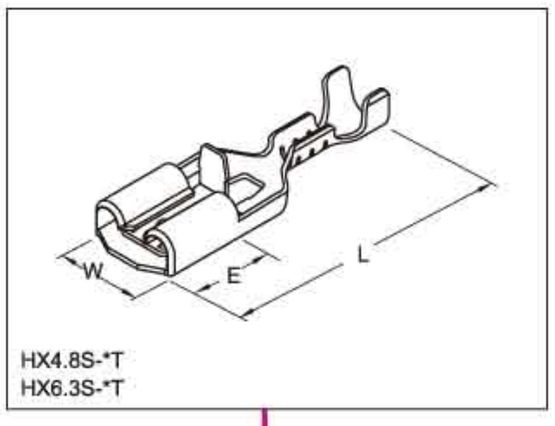

HX4.8S-*T
HX6.3S-*T

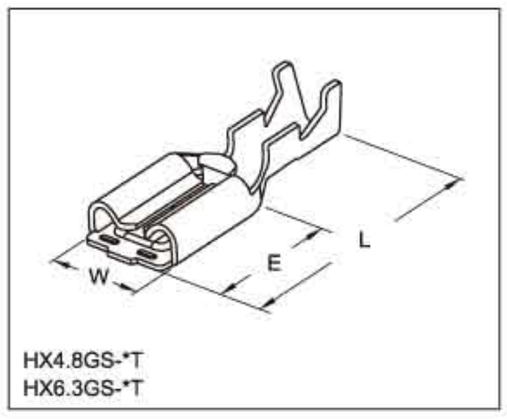

HX4.8GS-*T
HX6.3GS-*T

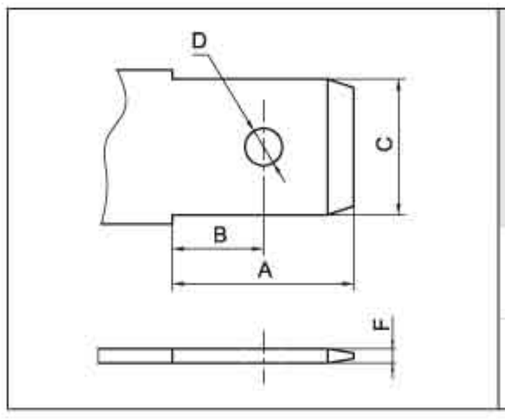

型号 Type	尺寸Dimensions(mm)				
	A	B	C	D	F
.187″ (4.8)	7.0	3.6	4.8	Φ1.5	0.5
.250″ (6.3)	8.3	3.8	6.35	Φ2.0	0.8

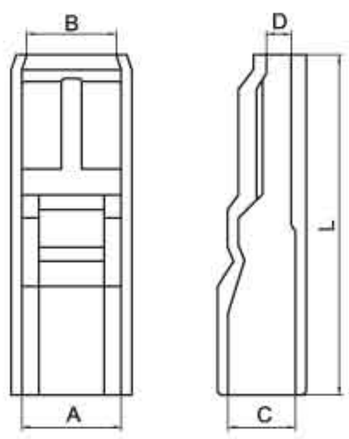

配自锁

系列 Series	型号 Type	规格 Specs	尺寸Dimensions(mm)					适配端子 Suitable Terminal
			L	A	B	C	D	
187直软带锁 187 Vertical soft with locking	HX48003	DE 187F	22.2	6.0	5.0	4.0	1.1	HX4.8S-01T HX4.8S-21T HX4.8S-41T
250直软带锁 250 Vertical soft with locking	HX63003	DE 250F	26.0	8.0	7.0	5.5	1.25	HX6.3S-21T HX6.3S-41T

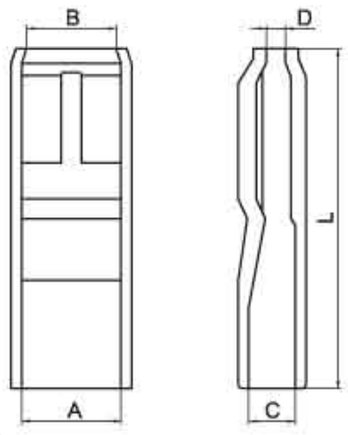

配后插

系列 Series	型号 Type	规格 Specs	尺寸Dimensions(mm)					适配端子 Suitable Terminal
			L	A	B	C	D	
187直软带锁 187 Vertical soft with locking	HX48004	DE 187ES	22.0	6.0	5.0	2.75	1.1	HX4.8GS-01T HX4.8GS-21T HX4.8GS-41T
250直软带锁 250 Vertical soft with locking	HX63004	DE 250ES	26.0	8.0	7.0	3.55	1.25	HX6.3GS-21T HX6.3GS-31T HX6.3GS-41T

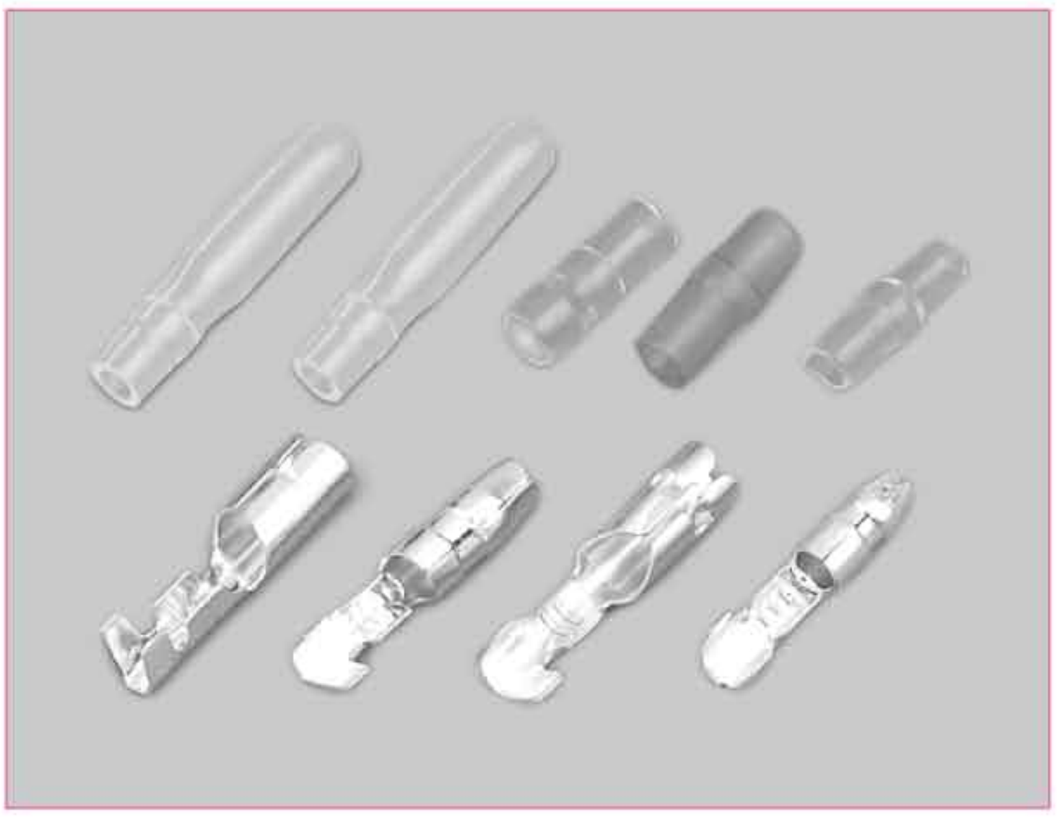

技术参数 SPECIFICATIONS

- 温度范围（Temperature range）：<105℃
- 额定电压（Voltage rating）：300V.Ac/Dc
- 额定电流（Current rating）：15A max
- 接触电阻（Contact resistance）：≤0.01Ω
- 绝缘电阻（Insulation resistance）：≥4MΩ
- 阻燃性（combustion resistance）：ULVW-1（FV-0）
- 材料（Material）：

  壳体（Housing）：聚氯乙烯（PVC）UL94V-2(0)

  端子（Terminal）：黄铜（Brass Tin/plated）

端子 TERMINAL

型号 Type		适用线规 Applicable wires		电线外径 O.D. of wires	材料 Material	尺寸Dimensions(mm)				示图 Sample	数量 Quantity
		mm²	AWG#	mm		D	L	S	材料厚度 Thickness		
HX3.5M-21T	SGM-51-4 SGM-51T-4	0.3~0.75	22~18	1.7~2.9	黄铜 Brass	3.5	16.1	7.8	0.4	A	10000PCS/卷
HX3.96M-21T	SGM-21-5 SGM-21T-5	0.3~0.75	22~18	1.7~2.9		3.96	17.9	9.7	0.4	A	10000PCS/卷
HX3.5G-21T	SGF-41-4 SGF-41T-4	0.3~0.75	22~18	1.7~2.9	黄铜 Brass	3.5	17.6	6.2	0.35	C	10000PCS/卷
HX3.96F-21T	SGF-21-5 SGF-21T-5	0.3~0.75	22~18	1.7~2.9		3.96	17.7	6.6	0.4	B	10000PCS/卷
HX3.96G-21T		0.3~0.75	22~18	1.7~2.9		3.96	17.7	6.0	0.4	C	10000PCS/卷

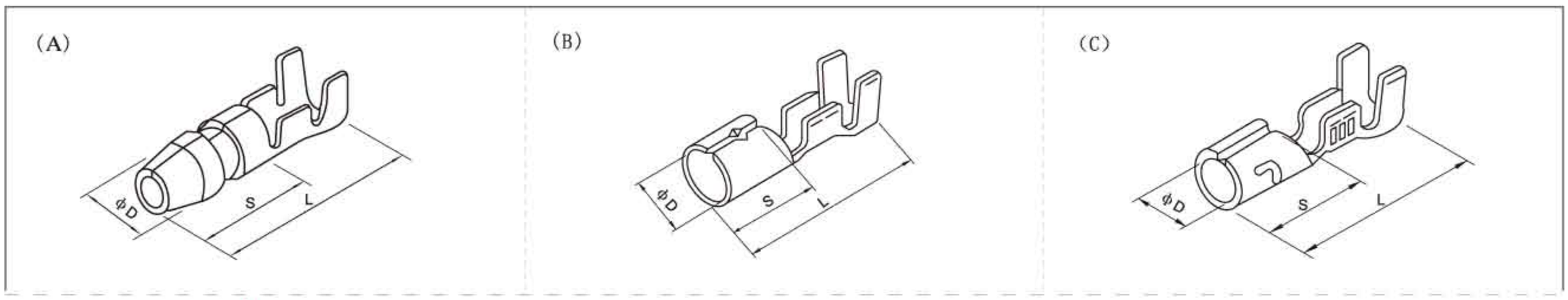

护套 Sleeve

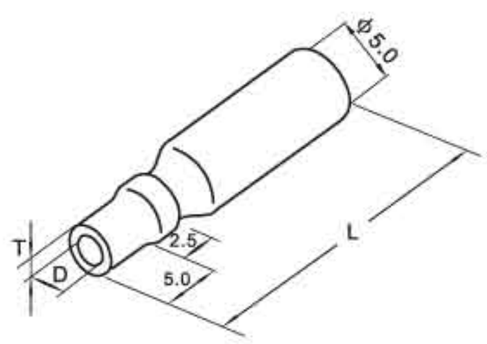

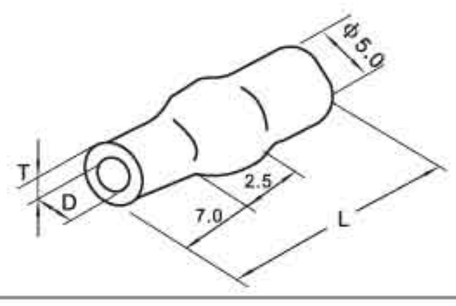

系列 Series	型号 Type	规格 Specs	尺寸Dimensions(mm) D	L	T	适配端子 Suitable Terminal
DJ子弹形护套 Shur plug sleeve	HX 50000 (DJ221)	Φ2.5	2.5	28.0/32.0	0.8	HX 3.5M-21T HX 3.5G-21T HX 3.96M-21T HX 3.96F-21T HX 3.96G-21T
		Φ3.0	3.0	28.0/32.0	0.8	
		Φ3.2	3.2	28.0/32.0	0.8	
		Φ3.5	3.5	28.0/32.0	0.8	
		Φ4.0	4.0	28.0/32.0	0.8	
DJ子弹形护套 Shur plug sleeve	HX 40000 (DJ221)	Φ2.5	2.5	14.0	0.8	HX 3.5M-21T HX 3.5G-21T HX 3.96M-21T HX 3.96F-21T HX 3.96G-21T
		Φ2.8	2.8	14.0	0.8	
		Φ3.0	3.0	14.0	0.8	
		Φ3.5	3.5	14.0	0.8	
		Φ4.0	4.0	14.0	0.8	

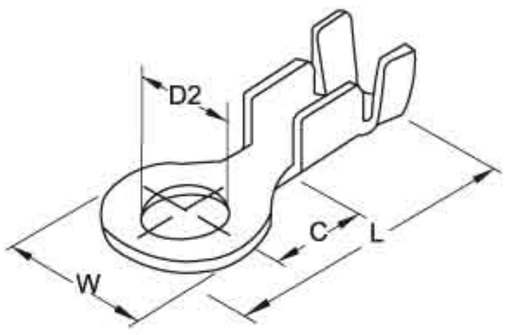

型号Type		适用线规 Applicable wires mm²	AWG#	电线外径 O.D of wire ins mm	材料 Material	尺寸 Dimensions(mm) D2	L	C	W	材料厚度 Thickness	数量 Quantity
HX320A-01T	SRA-01T-3.2	0.2 ~0.5	24~20	1.5 ~2.7	黄铜 Brass	3.2	14.7	5.6	6.4	0.35	10000PCS/卷
HX320A-21T	SRA-21T-3	0.5 ~1.5	20~16	2.5 ~3.8		3.2	16.3	5.6	7.6	0.5	8000PCS/卷
HX430A-21T	SRA-21T-4	0.5 ~1.5	20~16	2.5 ~3.8		4.2	16.3	5.6	7.6	0.5	8000PCS/卷
HX430A-41T	——	1.25 ~3.5	16~12	3.4 ~4.5		4.3	16.75	5.8	7.5	0.5	8000PCS/卷
HX430B-21T	SRB-51T-4(加大)	0.5 ~1.5	20~16	2.5 ~3.8	黄铜 Brass	4.2	19.2	7.8	8.6	0.5	7000PCS/卷
HX430C-21T		0.5 ~1.5	20~16	2.5 ~3.8		4.3	16. 35	5.3	7.7	0.8	8000PCS/卷
HX430C-41T		0.75~2.0	18~14	3.0 ~4.0		4.3	19.7	8.1	7.8	0.8	5000PCS/卷
HX530A-21T	SRA-21T-H5	0.5 ~1.5	20~16	2.5 ~3.8		5.2	16.3	5.6	7.6	0.5	8000PCS/卷
HX530B-21T	SRB-51T-H5(加大)	0.5 ~1.5	20~16	2.5 ~3.8		5.2	19.1	7.6	8.6	0.5	7000PCS/卷
HX530B-41T		2.0 ~3.0	14~12	3.6 ~4.25	黄铜 Brass	5.3	22.0	7.6	9.9	0.8	4000PCS/卷
HX630A-41T		0.75~2.0	18~14	3.0 ~4.0		6.4	21.3	7.9	9.3	0.8	5000PCS/卷
HX630B-41T		3.0 ~5.3	12~10	4.0 ~5.5		6.4	29.0	12.0	12.0	1.0	

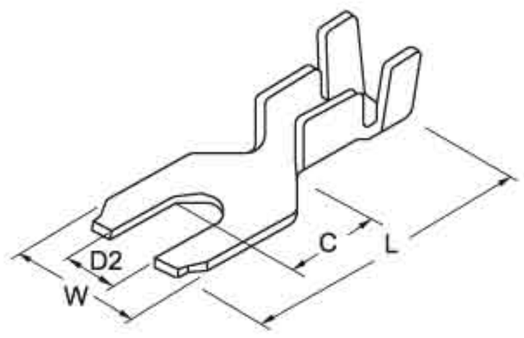

直连

横连

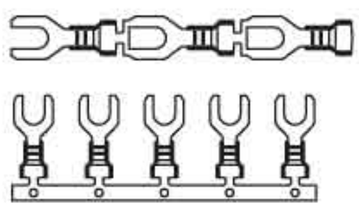

型号Type		适用线规 Applicable wires mm²	AWG#	电线外径 O.D of wire ins mm	材料 Material	尺寸 Dimensions(mm) D2	L	C	W	材料厚度 Thickness	数量 Quantity
HX320D-51T	直连	0.5 ~1.5	20~16	2.5 ~3.8	黄铜 Brass	3.2	16.0	4.8	6.8	0.5	8000PCS/卷
HX430D-31T	直连	0.33 ~1.0	22~18	1.7 ~3.2		4.3	17.3	5.7	7.2	0.5	8000PCS/卷
HX430D-51T	SAA-51T-4 直连	0.5 ~1.5	20~16	2.5 ~3.8		4.3	17.3	5.7	7.2	0.5	8000PCS/卷
HX430D-81T	430D-61TH8 横连	0.5 ~1.5	20~16	2.5 ~3.8		4.2	18.8	7.0	8.0	0.8	2000PCS/盘
HX530D-51T	直连	0.5 ~1.5	20~16	2.5 ~3.8		5.2	17.0	5.3	8.2	0.5	7000PCS/卷

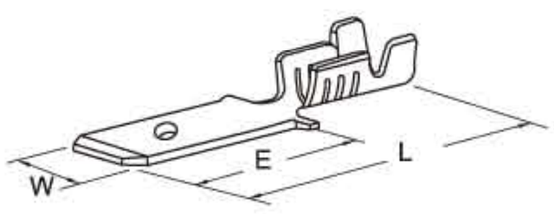

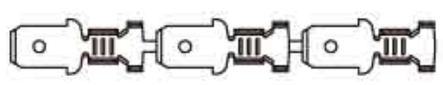

型号Type		适用线规 Applicable wires mm²	AWG#	电线外径 O.D of wire ins mm	材料 Material	尺寸 Dimensions(mm) W	L	E	材料厚度 Thickness	数量 Quantity
HX480P-21T	SOM-21T-187	0.3 ~0.75	22~18	1.7 ~3.2	黄铜 Brass	4.8	16.6	6.35	0.5	10000PCS/卷
HX630P-41T	SOM-51T-250	0.5 ~2.0	20~14	2.5 ~4.0		6.3	20.0	8.0	0.8	5000PCS/卷

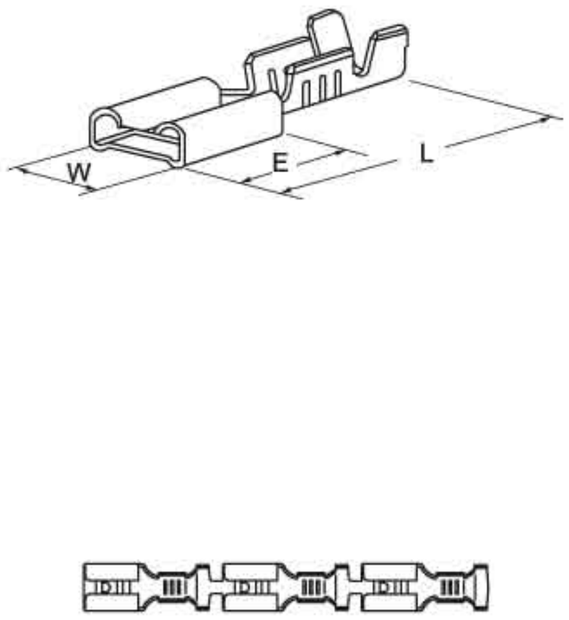

型号Type		适用线规 Applicable wires		电线外径 O.D of wire ins	材料 Material	尺寸 Dimensions(mm)				适配插片 Tab	数量 Quantity
		mm²	AWG#	mm		W	L	E	材料厚度 Thickness		
HX280N-01T	STO-01-110N	0.2～0.5	24～20	1.5～2.7	磷铜 Pre-Tin	3.85	15.4	6.3	0.25	2.8×0.5	10000PCS/卷
HX280N-01T-0.8	——	0.2～0.5	24～20	1.5～2.7		3.85	15.4	6.3	0.25	2.8×0.8	10000PCS/卷
HX280N-41T	STO-41-110N	0.5～1.25	20～16	2.5～3.8		3.85	15.4	6.3	0.25	2.8×0.5	10000PCS/卷
HX280N-41T-0.8		0.5～1.25	20～16	2.5～3.8		3.85	15.4	6.3	0.25	2.8×0.8	10000PCS/卷
HX480N-01T	STO-01-187N	0.2～0.5	24～20	1.5～2.7	Brass 黄铜	5.7	15.0	6.5	0.35	4.8×0.5	10000PCS/卷
HX480N-01T-0.8	——	0.2～0.5	24～20	1.5～2.7		5.7	15.0	6.5	0.35	4.8×0.8	10000PCS/卷
HX480N-41T	STO-41-187N	0.5～1.25	20～16	2.5～3.8		5.7	15.0	6.5	0.35	4.8×0.5	10000PCS/卷
HX480N-41T-0.8	——	0.5～1.25	20～16	2.5～3.8		5.7	15.0	6.5	0.35	4.8×0.8	10000PCS/卷
HX480N-61T	STO-61-187N	(UL1015)	20+18			5.7	15.0	6.5	0.35	4.8×0.5	10000PCS/卷
HX480N-61T-0.8	——	(UL1015)	20+18	——		5.7	15.0	6.5	0.35	4.8×0.8	10000PCS/卷
HX630N-21T	STO-21-250N	0.3～0.75	22～18	1.7～3.2	黄铜 Brass	7.6	18.4	7.7	0.4	6.3×0.8	7000PCS/卷
HX630N-41T	STO-61-250N	0.75～2.0	18～14	2.8～4.0		7.6	18.4	7.7	0.4	6.3×0.8	6000PCS/卷
HX630N-61T	STO-81-250N	2.0～3.5	14～12	3.3～4.2		7.6	18.4	7.7	0.4	6.3×0.8	5000PCS/卷

型号Type		适用线规 Applicable wires		电线外径 O.D of wire ins	材料 Material	尺寸 Dimensions(mm)				适配插片 Tab	数量 Quantity
		mm²	AWG#	mm		W	L	E	材料厚度 Thickness		
HX2.8S-01T	SPS-01T-110	0.21 ～0.5	24～20	1.0 ～2.5	磷铜 Pre-Tin	3.7	17.2	6.0	0.25	2.8×0.5	10000PCS/卷
HX2.8S-41T	SPS-41T-110	0.5 ～1.3	20～16	1.9 ～3.4		3.7	17.2	6.0	0.25	2.8×0.5	10000PCS/卷
HX4.8S-01T	730567-3	0.22 ～0.5	24～20	1.5 ～2.7	黄铜 Brass	5.6	19.3	5.1	0.3	4.8×0.5	10000PCS/卷
HX4.8S-21T	730568-3	0.55 ～1.28	20～16	2.5 ～3.8		5.6	19.3	5.1	0.3	4.8×0.5	8000PCS/卷
HX4.8S-41T	730569-3	0.76 ～2.09	18～14	2.8 ～4.0		5.6	19.3	5.1	0.3	4.8×0.5	6000PCS/卷
HX6.3S-21T	730571-3	0.76 ～2.09	18～14	2.8 ～4.0	黄铜 Brass	7.6	23.2	6.6	0.4	6.3×0.8	5000PCS/卷
HX6.3S-41T	730572-3	3.1～5.4	12～10	4.0 ～5.5		7.6	23.2	6.6	0.4	6.3×0.8	4500PCS/卷

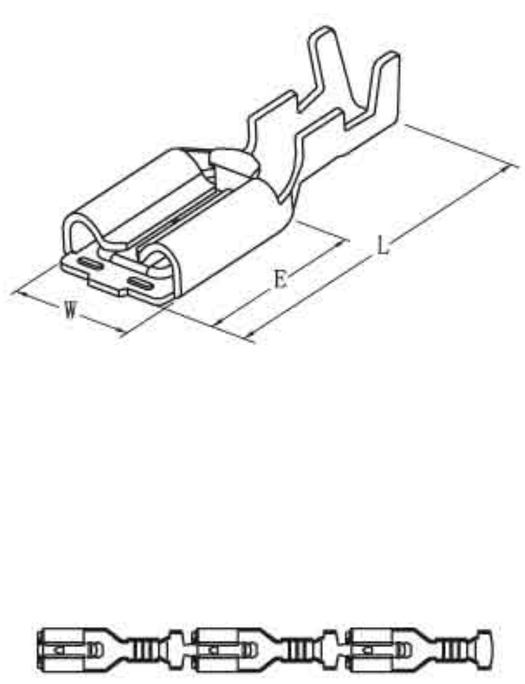

型号Type		适用线规 Applicable wires		电线外径 O.D of wire ins	材料 Material	尺寸 Dimensions(mm)				适配插片 Tab	数量 Quantity
		mm²	AWG#	mm		W	L	E	材料厚度 Thickness		
HX2.8GS-01T	——	0.22~0.5	24～20	1.5～2.7	磷铜 Pre-Tin	3.85	16.0	6.3	0.25	2.8×0.5	10000PCS/卷
HX4.8GS-01T	730678-3	0.22~0.5	24～20	1.5～2.7	黄铜 Brass	5.7	17.4	7.5	0.3	4.8×0.5	8000PCS/卷
HX4.8GS-01T-0.8	——	0.22~0.5	24～20	1.5～2.7		5.7	17.4	7.5	0.3	4.8×0.8	8000PCS/卷
HX4.8GS-21T	730679-3	0.55～1.3	20～16	2.5～3.8		5.7	17.4	7.5	0.3	4.8×0.5	8000PCS/卷
HX4.8GS-21T-0.8		0.55～1.3	20～16	2.5～3.8		5.7	17.4	7.5	0.3	4.8×0.8	8000PCS/卷
HX4.8GS-41T	730680-3	0.76～2.1	18～14	2.8～4.0		5.7	17.4	7.5	0.3	4.8×0.5	8000PCS/卷
HX4.8GS-41T-0.8	——	0.76～2.1	18～14	2.8～4.0		5.7	17.4	7.5	0.3	4.8×0.8	8000PCS/卷
HX6.3GS-21T	730620-3	0.55～1.3	20～16	2.5～3.8	黄铜 Brass	7.6	20.9	8.9	0.4	6.3×0.8	5000PCS/卷
HX6.3GS-31T	——	0.76～2.1	18～14	2.8～4.0		7.6	20.9	8.9	0.4	6.3×0.8	5000PCS/卷
HX6.3GS-41T	730621-3	3.1 ～5.4	12～10	4.0～5.0		7.6	20.9	8.9	0.4	6.3×0.8	4500PCS/卷

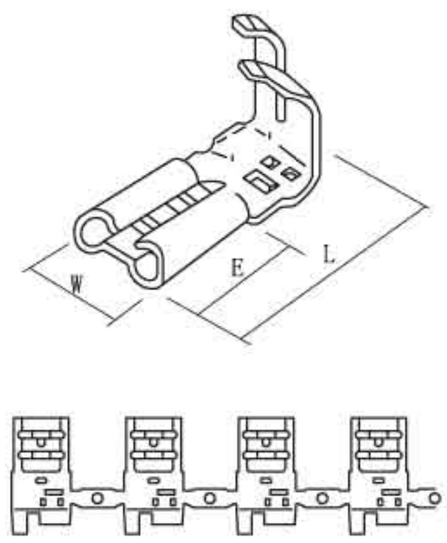

型号Type		适用线规 Applicable wires		电线外径 O.D of wire ins	材料 Material	尺寸 Dimensions(mm)				适配插片 Tab	数量 Quantity
		mm²	AWG#	mm		W	L	E	材料厚度 Thickness		
HX480-41TQ	SFO-41T-187N	0.5 ~ 1.25	20~16	2.5 ~ 3.8	黄铜 Brass	5.7	12.8	6.4	0.35	4.8×0.5	7000PCS/卷
HX480-41TQ-0.8		0.5 ~ 1.25	20~16	2.5 ~ 3.8		5.7	12.8	6.4	0.35	4.8×0.8	7000PCS/卷
HX630-61TQ	SFO-61T-250A	0.75 ~ 2.0	18~14	2.8 ~ 4.0		8.0	15.3	7.7	0.43	6.3×0.8	4000PCS/卷

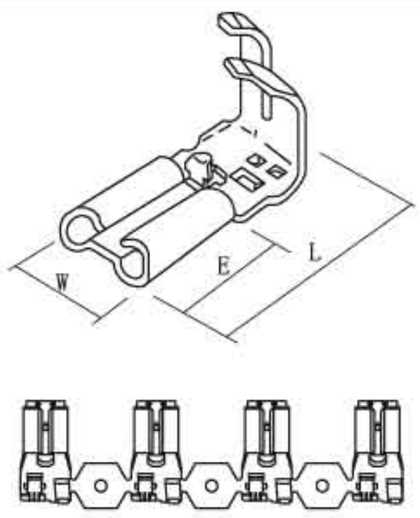

型号Type		适用线规 Applicable wires		电线外径 O.D of wire ins	材料 Material	尺寸 Dimensions(mm)				适配插片 Tab	数量 Quantity
		mm²	AWG#	mm		W	L	E	材料厚度 Thickness		
HX480S-41TQ	SFPS-41T-187N	0.3 ~ 1.25	22~16	1.8 ~ 3.8	黄铜 Brass	5.6	15.0	7.3	0.3	4.8×0.5	8000PCS/卷
HX480S-41TQ-0.8		0.3 ~ 1.25	22~16	1.8 ~ 3.8		5.6	15.0	7.3	0.3	4.8×0.8	8000PCS/卷
HX630S-61TQ	SFPS-61T-250	0.75 ~ 2.0	18~14	2.8 ~ 4.0		7.6	18.5	8.8	0.43	6.3×0.8	4000PCS/卷

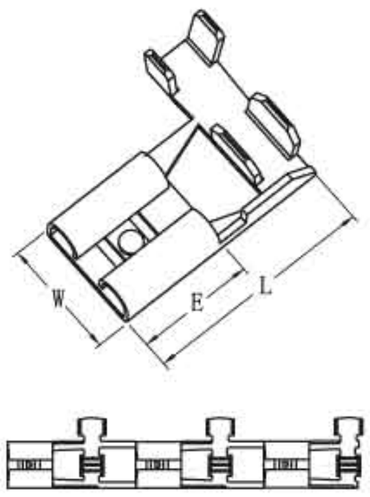

型号Type		适用线规 Applicable wires		电线外径 O.D of wire ins	材料 Material	尺寸 Dimensions(mm)				适配插片 Tab	数量 Quantity
		mm²	AWG#	mm		W	L	E	材料厚度 Thickness		
HX480H-1.0T		0.5 ~ 1.5	20 ~16	2.5 ~ 3.8	黄铜 Brass	5.9	14.0	6.4	0.35	4.8×0.5	7000PCS/卷
HX480H-1.0T-0.8		0.5 ~ 1.5	20 ~16	2.5 ~ 3.8		5.9	14.0	6.4	0.35	4.8×0.8	7000PCS/卷
HX520H-21T		0.5 ~ 1.5	20 ~16	2.5 ~ 3.8		6.4	12.5	6.3	0.35	5.2×0.6	7000PCS/卷
HX630H-1.0T	SFO-1.0T-250N	0.5 ~ 1.5	20 ~16	2.5 ~ 3.8		7.6	15.6	7.4	0.4	6.3×0.8	7000PCS/卷
HX630H-2.5T	SFO-2.5T-250N	1.0 ~ 2.5	18 ~14	3.0 ~ 4.0	磷铜 Pre-Tin	8.0	15.6	7.6	0.4	6.3×0.8	7000PCS/卷

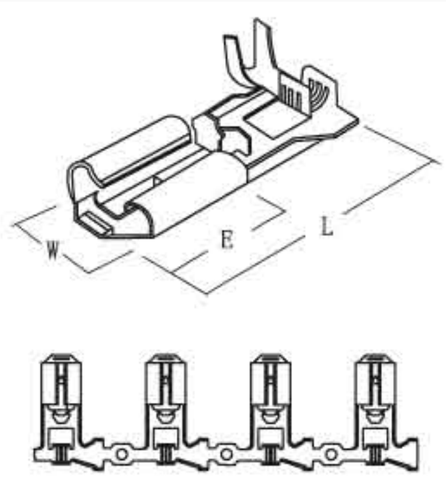

型号Type		适用线规 Applicable wires		电线外径 O.D of wire ins	材料 Material	尺寸 Dimensions(mm)				适配插片 Tab	数量 Quantity
		mm²	AWG#	mm		W	L	E	材料厚度 Thickness		
HX6.3HS-21T	730574-3	0.5 ~ 1.25	20~16	2.5 ~ 3.8	黄铜 Brass	7.5	20.1	9.5	0.4	6.3×0.8	5000PCS/卷
HX6.3HS-41T	730575-3	2.0 ~ 3.1	14~12	3.3 ~ 4.2		7.5	20.1	9.5	0.4	6.3×0.8	5000PCS/卷

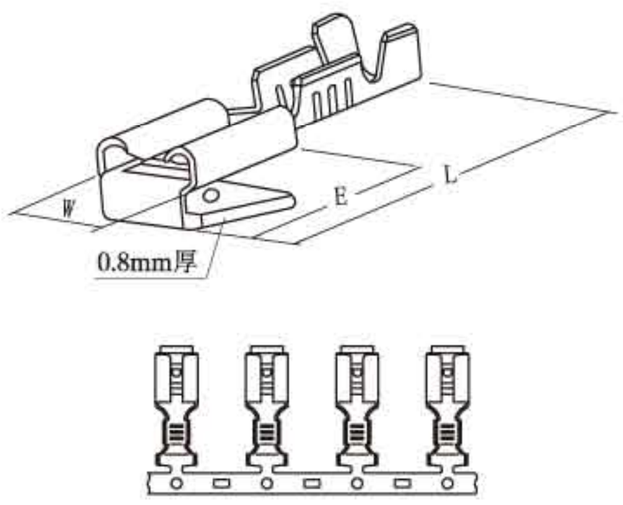

型号Type	适用线规 Applicable wires		电线外径 O.D of wire ins	材料 Material	尺寸 Dimensions(mm)				适配插片 Tab	数量 Quantity
	mm²	AWG#	mm		W	L	E	材料厚度 Thickness		
HX480NT-61T	0.55 ~1.28	20~16	2.5 ~ 3.8	黄铜 Brass	5.9	16.1	6.1	0.35	4.8×0.8	2000PCS/盘
HX630NT-61T	0.75 ~ 2.0	18~14	2.8 ~ 4.0		7.6	19.4	7.7	0.4	6.3×0.8	800PCS/盘

HX-187RA（187-0.5 插片）

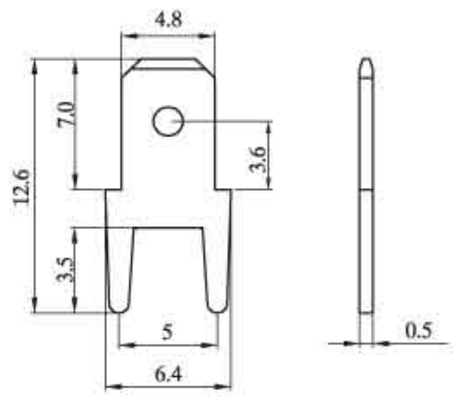

HX-187RG（187-0.8 插片）

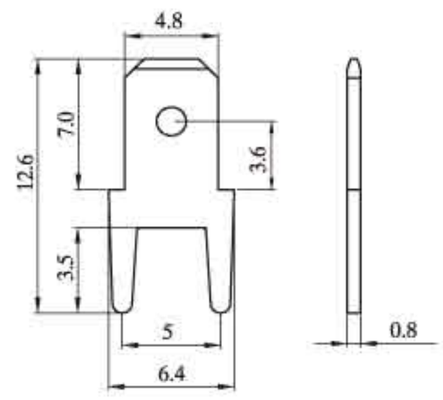

HX-187RD

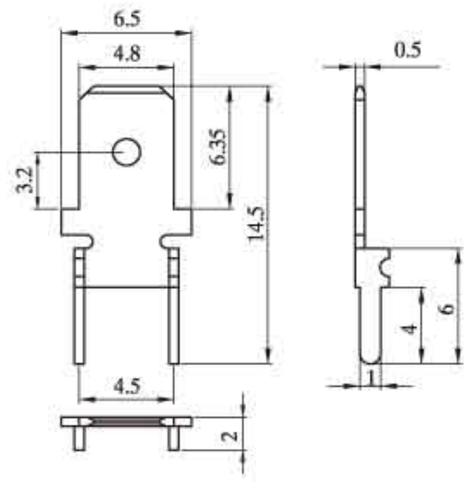

HX-187RK

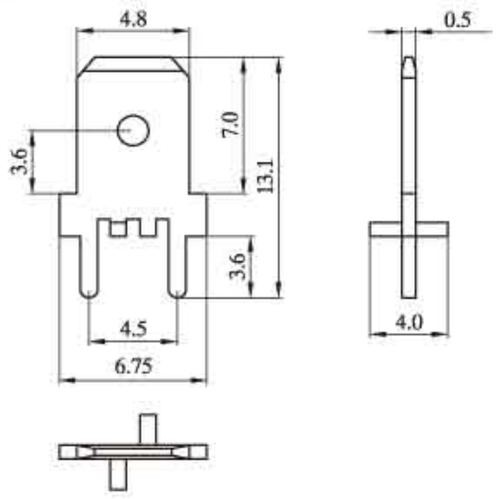

HX-250RA（250-0.8 插片）

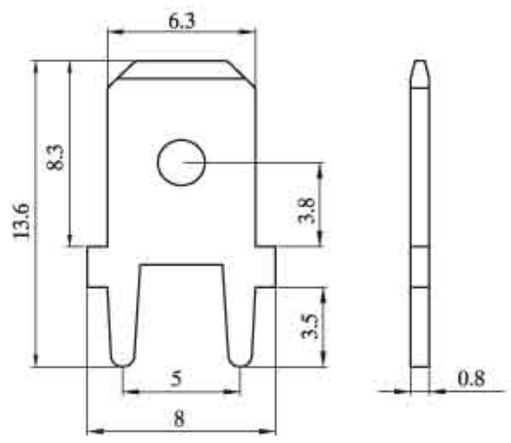

HX-250RD

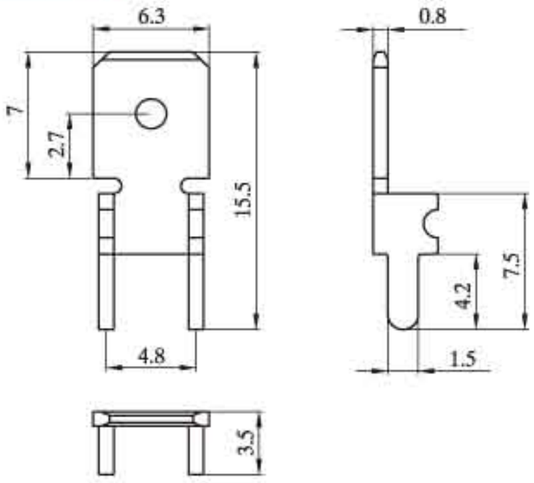

HX-250RE

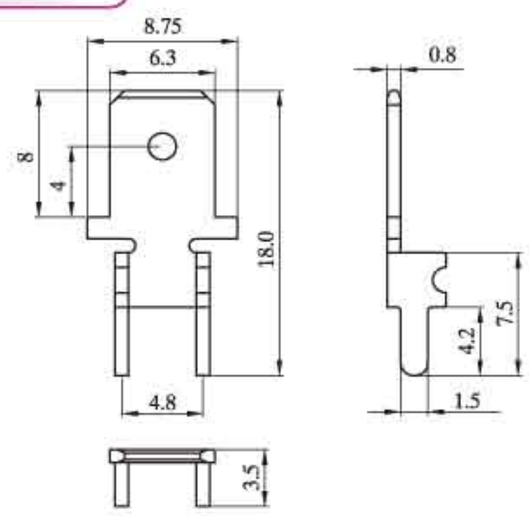

HX-250RK

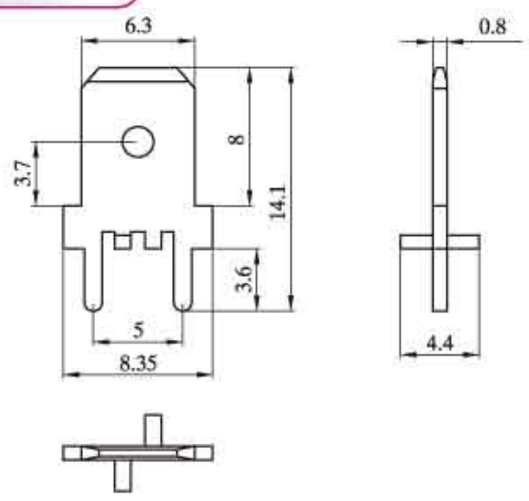

HX-250RH（250 编带焊片）

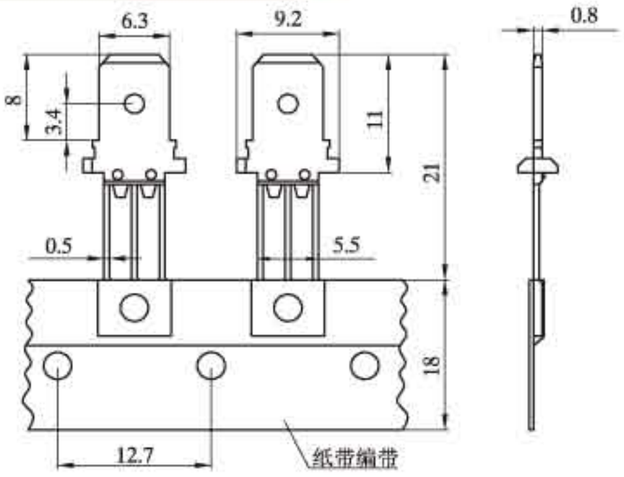

HX-63250T（250 四脚插片）

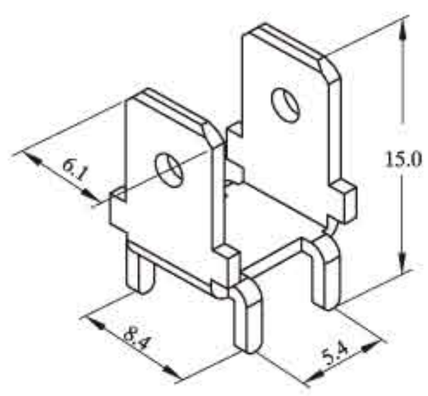

HX-XG-S（SM 线扣）

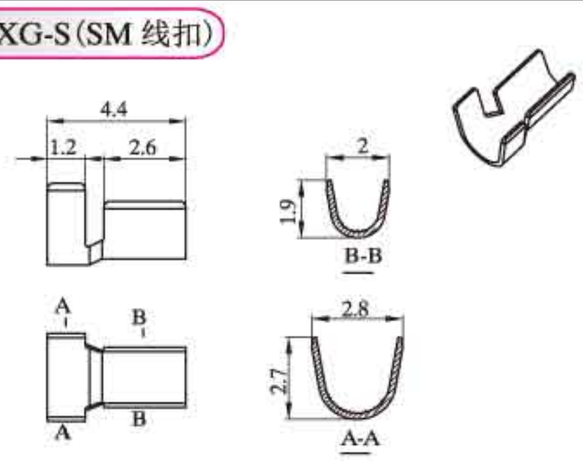

适用线规 Applicable wiress		电线外径 O.D of wire ins	材料 Material	数量 Quantity
0.08 ~0.33 mm²	28 ~22 AWG#	1.0 ~1.8 mm	磷铜 (Pre-Tin)	9000 PCS/ 盘

HX-XK-2.1

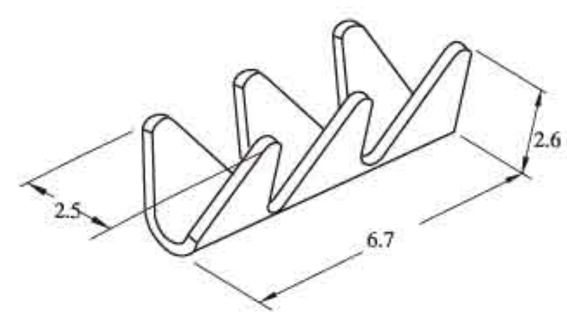

适用线规 Applicable wiress		电线外径 O.D of wire ins	材料 Material	数量 Quantity
0.25 ~0.75 mm²	22 ~18 AWG#	1.6 ~2.8 mm	黄铜 (Brass)	9000 PCS/ 盘

HX-XG-A

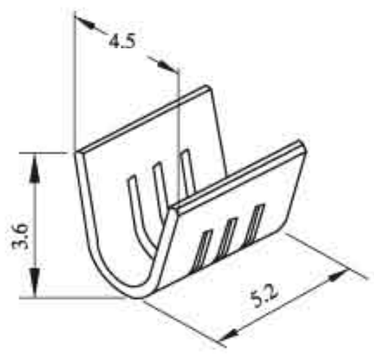

适用线规 Applicable wiress		电线外径 O.D of wire ins	材料 Material	数量 Quantity
1.3 ~3.3 mm²	16 ~12 AWG#	2.0 ~3.4 mm	黄铜 (Brass)	4500 PCS/ 盘

HX-XG-C

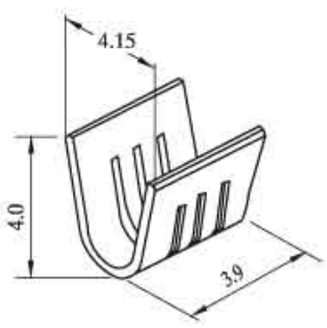

适用线规 Applicable wiress		电线外径 O.D of wire ins	材料 Material	数量 Quantity
1.3 ~3.3 mm²	16 ~12 AWG#	2.0 ~3.4 mm	黄铜 (Brass)	

HX-XG-U（U 型）

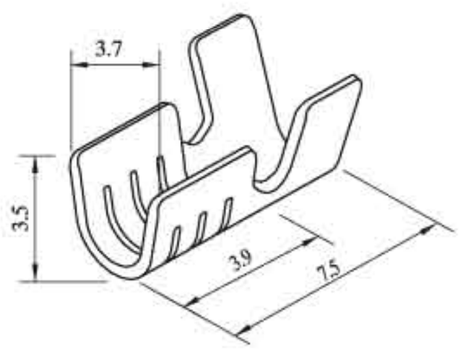

适用线规 Applicable wiress		电线外径 O.D of wire ins	材料 Material	数量 Quantity
1.0 ~2.0mm²	16 ~14 AWG#	3.2 ~4.0 mm	黄铜 (Brass)	

HX-SIN-21T-1.8A (SIN2.2A)

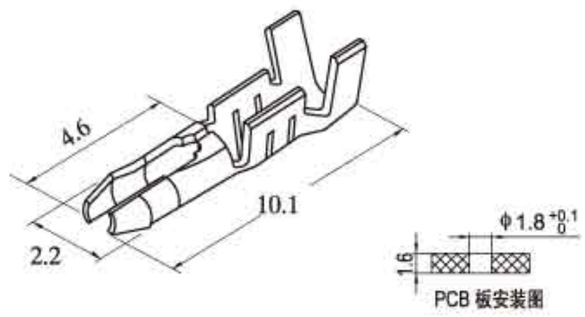

适用线规 Applicable wiress		电线外径 O.D of wire ins	材料 Material	数量 Quantity
0.33 ~0.83 mm²	22 ~18 AWG#	1.7 ~3.0 mm	磷铜 (Pre-Tin)	4500 PCS/ 盘

HX-SIN-21T-1.8 (SIN2.2)

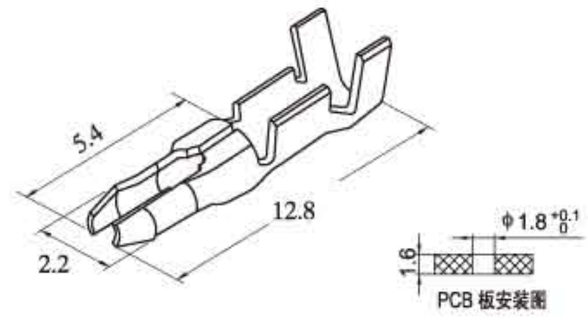

适用线规 Applicable wiress		电线外径 O.D of wire ins	材料 Material	数量 Quantity
0.5 ~1.5 mm²	20 ~16 AWG#	2.5 ~3.8 mm	磷铜 (Pre-Tin)	2000 PCS/ 盘

HX-SIN-41T-1.8 (SIN2.2B)

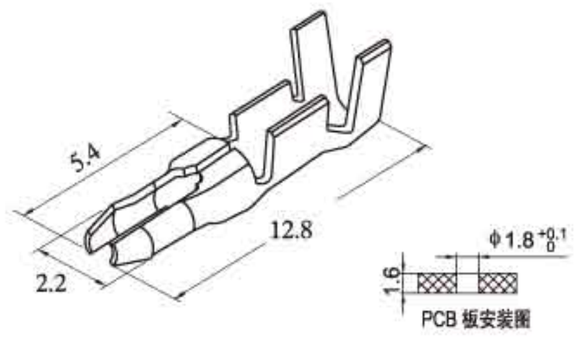

适用线规 Applicable wiress		电线外径 O.D of wire ins	材料 Material	数量 Quantity
2.0 ~3.0 mm²	14 ~12 AWG#	3.6 ~4.5 mm	磷铜 (Pre-Tin)	2000 PCS/ 盘

HX-SIN-21T-1.8S (SIN-1.8S)

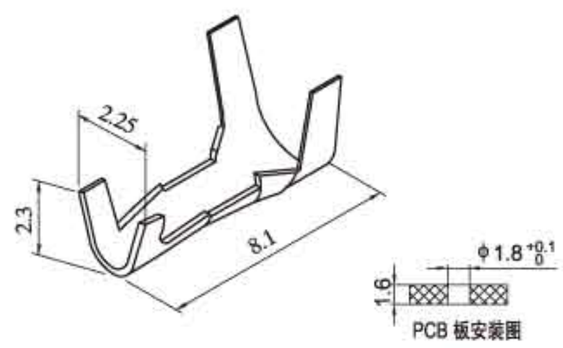

适用线规 Applicable wiress		电线外径 O.D of wire ins	材料 Material	数量 Quantity
0.33 ~0.83 mm²	22 ~18 AWG#	1.7 ~3.0 mm	磷铜 (Pre-Tin)	3000 PCS/ 盘

HX-SIN1.8 (SIN 带钩/5298-T)

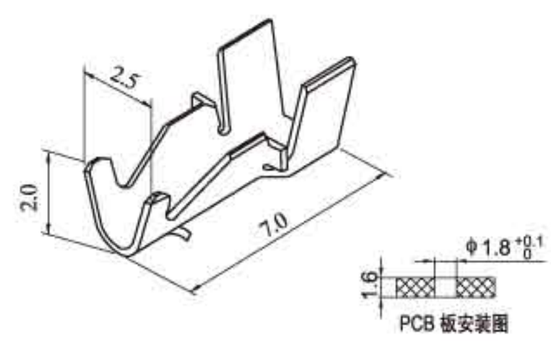

适用线规 Applicable wiress		电线外径 O.D of wire ins	材料 Material	数量 Quantity
0.33 ~0.83 mm²	22 ~18 AWG#	1.7 ~3.0 mm	磷铜 (Pre-Tin)	4000 PCS/ 盘

HX-S52T (小52T)

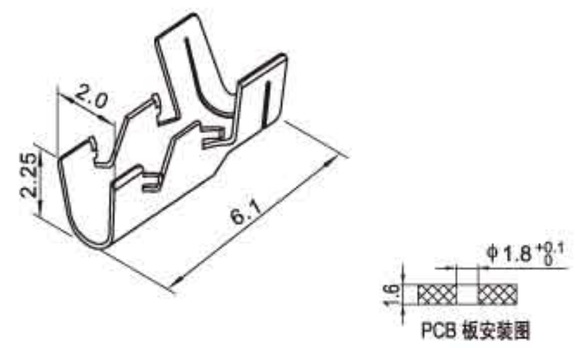

适用线规 Applicable wiress		电线外径 O.D of wire ins	材料 Material	数量 Quantity
0.33 ~0.83 mm²	22 ~18 AWG#	1.7 ~3.0 mm	磷铜 (Pre-Tin)	3500 PCS/ 盘

HX-L52T (大52T)

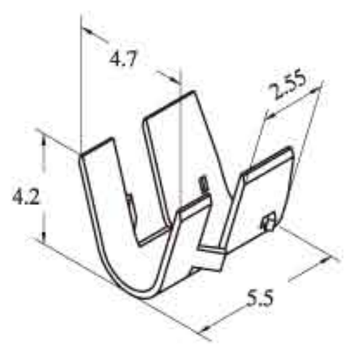

适用线规 Applicable wiress		电线外径 O.D of wire ins	材料 Material	数量 Quantity
2.0 mm²	14 AWG#	3.5 ~4.0 mm	磷铜 (Pre-Tin)	3000 PCS/ 盘

HX-XG-B

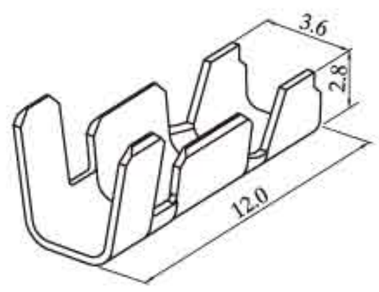

适用线规 Applicable wiress		电线外径 O.D of wire ins	材料 Material	数量 Quantity
0.75 ~2.0 mm²	18 ~14 AWG#	3.0 ~4.0 mm	黄铜 (Brass)	3000 PCS/ 盘

HX-XG-E

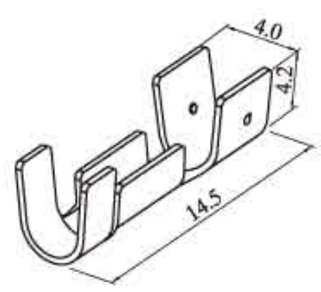

适用线规 Applicable wiress		电线外径 O.D of wire ins	材料 Material	数量 Quantity
0.33 ~0.83 mm²	22 ~18 AWG#	1.7 ~3.0 mm	黄铜 (Brass)	3000 PCS/ 盘

E-10985(RRDC-A)

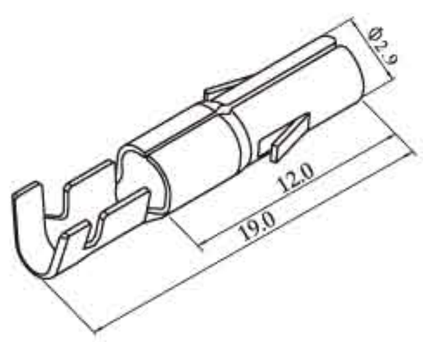

适用线规 Applicable wiress		电线外径 O.D of wire ins	材料 Material	数量 Quantity
0.33 ~0.83 mm²	22 ~18 AWG#	1.7 ~3.0mm	磷铜 (Pre-Tin)	3500 PCS/ 盘

HX67002-RT (3191 针加长)

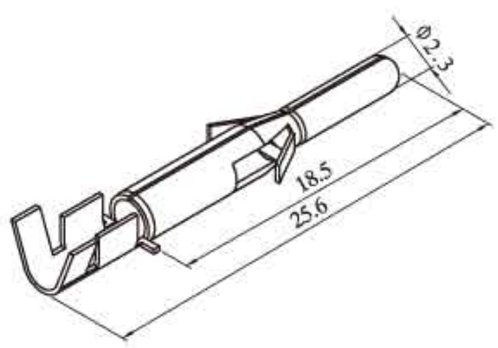

适用线规 Applicable wiress		电线外径 O.D of wire ins	材料 Material	数量 Quantity
0.5 ~2.0 mm²	20 ~14 AWG#	1.9 ~3.4 mm	磷铜 (Pre-Tin)	2500 PCS/ 盘

HX63092-PTB

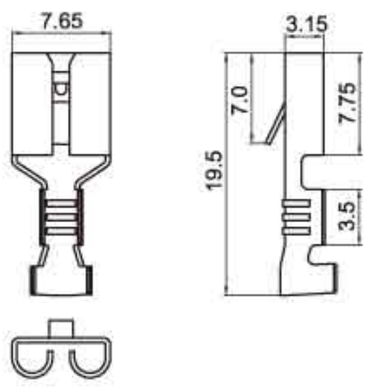

适用线规 Applicable wiress		电线外径 O.D of wire ins	材料 Material	数量 Quantity
0.75 ~ 2.0 mm²	18 ~ 14 AWG#	2.8 ~ 4.0 mm	黄铜 (Brass)	6000 PCS/ 卷

HX430U-21T (4.2 梅花型)

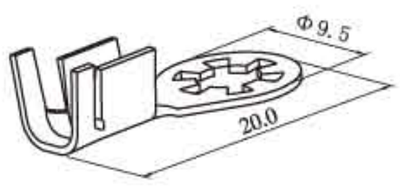

适用线规 Applicable wiress		电线外径 O.D of wire ins	材料 Material	数量 Quantity
1.3 ~3.3 mm²	16 ~12 AWG#	2.0 ~3.4 mm	黄铜 (Brass)	5000 PCS/ 卷

HX630NT-51T (STI-51T-250N)

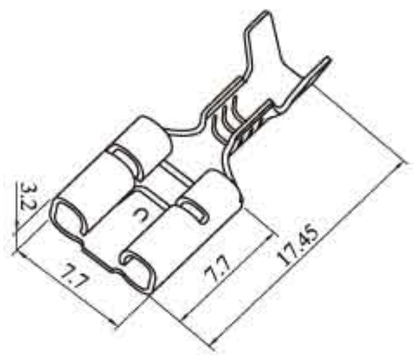

适用线规 Applicable wiress		电线外径 O.D of wire ins	材料 Material	数量 Quantity
0.5 ~1.5 mm²	20 ~16 AWG#	2.6 ~3.8 mm	黄铜 (Brass)	

HX630H-8.0T

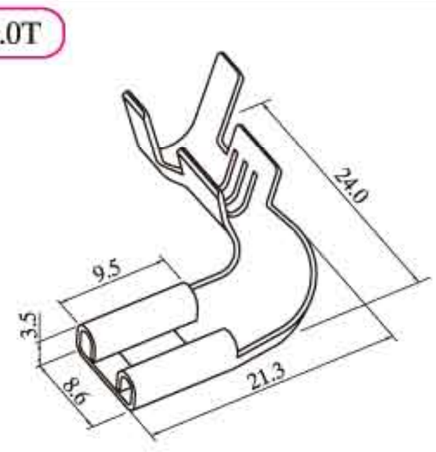

适用线规 Applicable wiress		电线外径 O.D of wire ins	材料 Material	数量 Quantity
5.5 ~14mm²	10 ~8 AWG#	5.0 ~7.6 mm	黄铜 (Brass)	

HX15002-PT

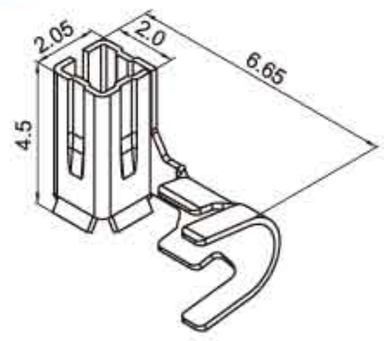

适用线规 Applicable wiress		电线外径 O.D of wire ins	材料 Material	数量 Quantity
0.08~0.33mm²	28~22AWG#	1.0~1.8mm	磷铜(Pre-Tin)	

HX28028-PTD(110倒钩式短)

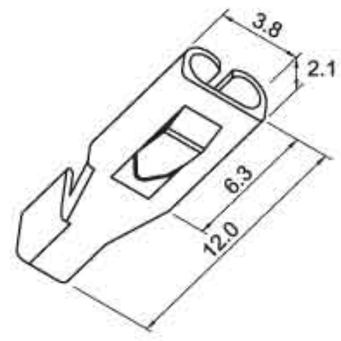

适用线规 Applicable wiress		电线外径 O.D of wire ins	材料 Material	数量 Quantity
0.33~0.83mm²	22~18AWG#	1.7~3.0mm	黄铜(Brass)	4500 PCS/卷

TJC8-PCB(杜邦)

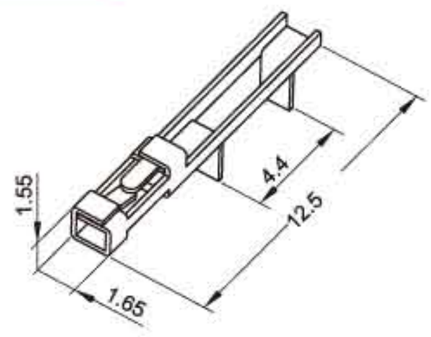

适用线规 Applicable wiress		电线外径 O.D of wire ins	材料 Material	数量 Quantity
——	——	——	磷铜(Pre-Tin)	

HX35014-PT

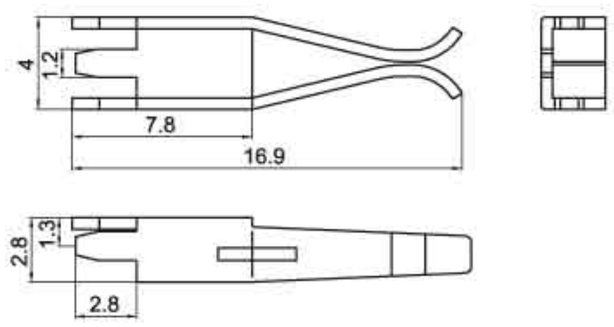

适用线规 Applicable wiress		电线外径 O.D of wire ins	材料 Material	数量 Quantity
——	——	——	磷铜(Pre-Tin)	

HX-BM-KG(薄膜开关簧片)

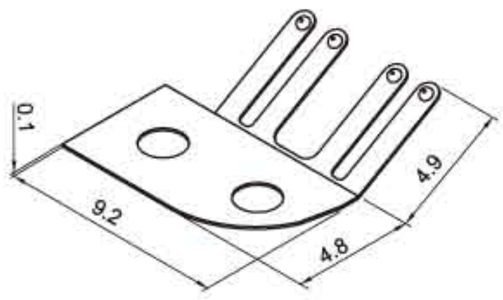

HX-BXG(不锈钢簧片)

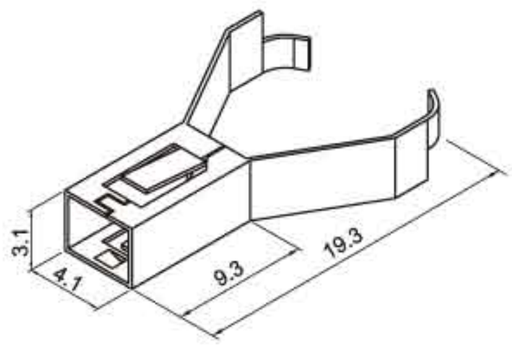

HX25434-2Y(SMC-2P)

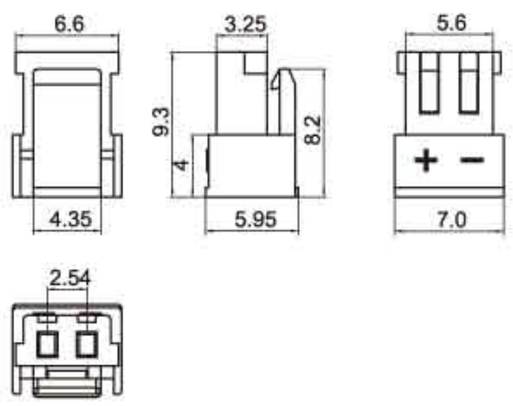

HX25043-PT(YST025)

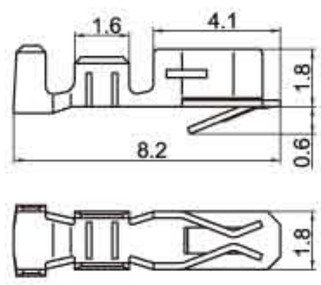

适用线规 Applicable wiress		电线外径 O.D of wire ins	材料 Material	数量 Quantity
0.08~0.33mm²	28~22AWG#	1.0~1.8mm	磷铜(Pre-Tin)	10000PCS/盘

HX25038-Y(YH025)

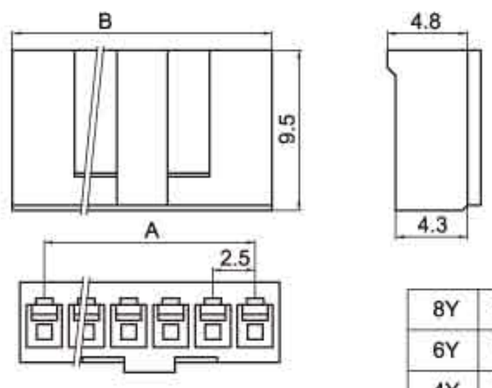

8Y	17.5	20.4
6Y	12.5	15.4
4Y	7.5	10.4
2Y	2.5	5.4
型号	A	B

适配端子：XH-PT(P54)

HX25408-2Y(美尚美/M63)

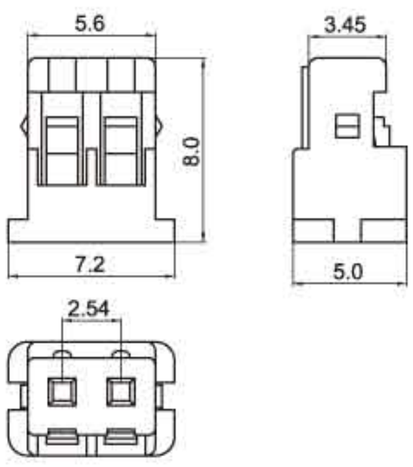

HX25408-PT(美尚美)

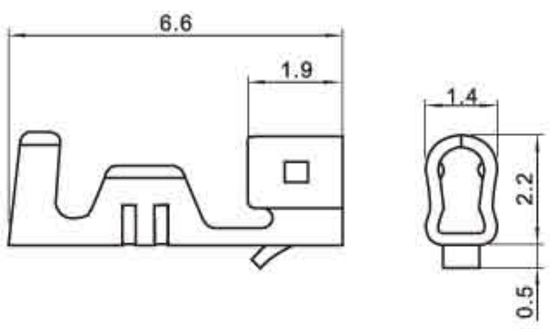

适用线规 Applicable wiress		电线外径 O.D of wire ins	材料 Material	数量 Quantity
0.08~0.33mm²	28~22AWG#	1.0~1.8mm	磷铜(Pre-Tin)	10000PCS/盘

HX25003C-7A(XHC)

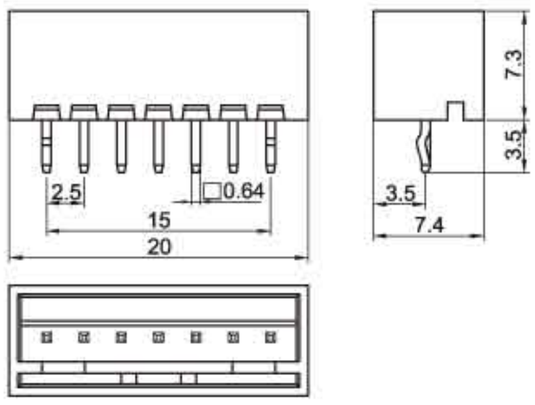

适配插头：XH-7Y(P54)

HX25003C-16A(XHC)

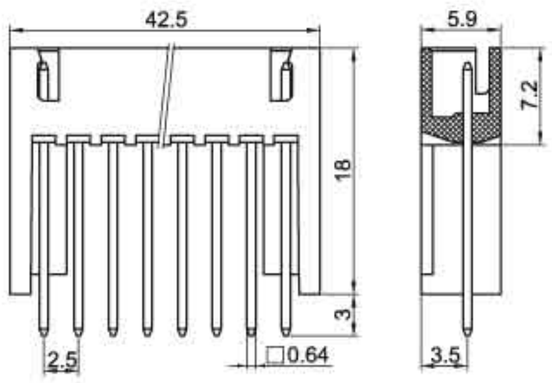

适配插头：XH-16Y(P54)

HX39601-8DA(VHD-8A)

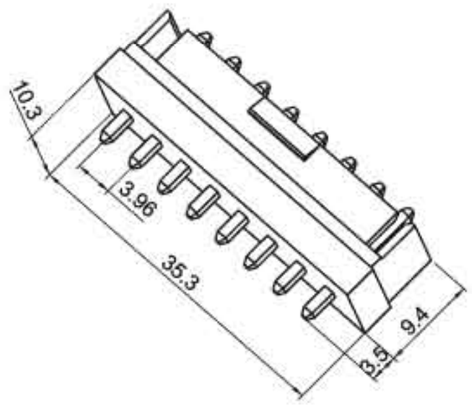

适配插头：VH-8Y(P121)

HX50030-7P(928343-7)

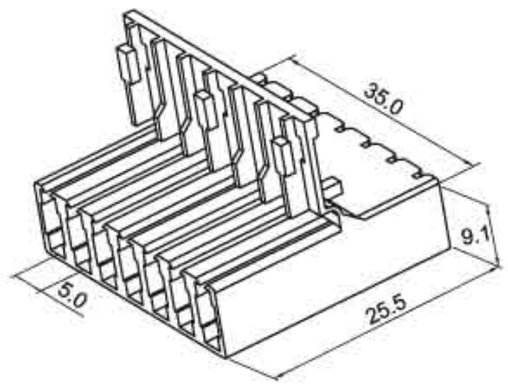

HX25426-2P

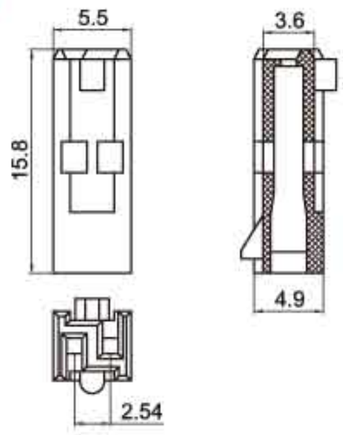

材料(Material):黑色PBT

HX25426-PT

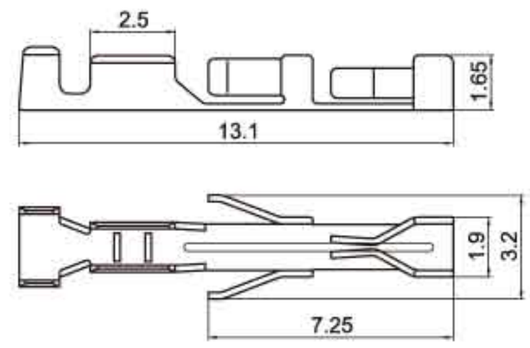

适用线规 Applicable wiress		电线外径 O.D of wire ins	材料 Material	数量 Quantity
0.08~0.22mm²	28~24AWG#	1.0~1.5mm	磷铜(Pre-Tin)	10000PCS/卷

HX10083-3A

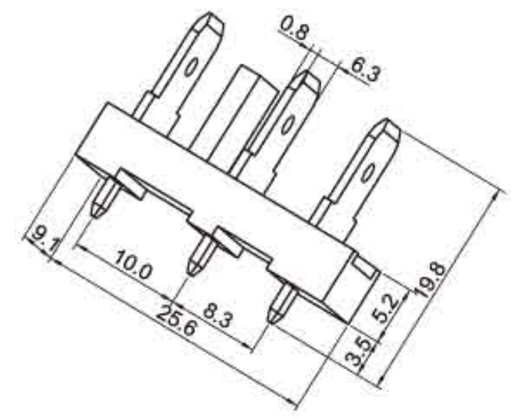

插片：HX-250RG

HX25425-24Y

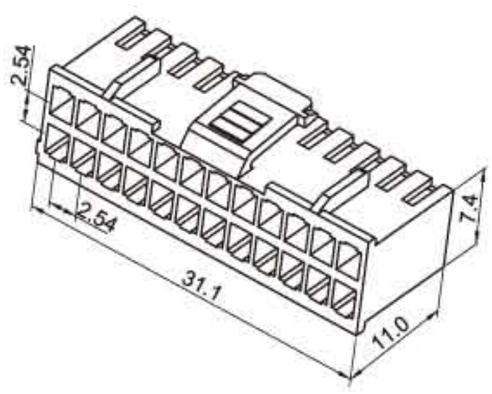

HX25425-24A

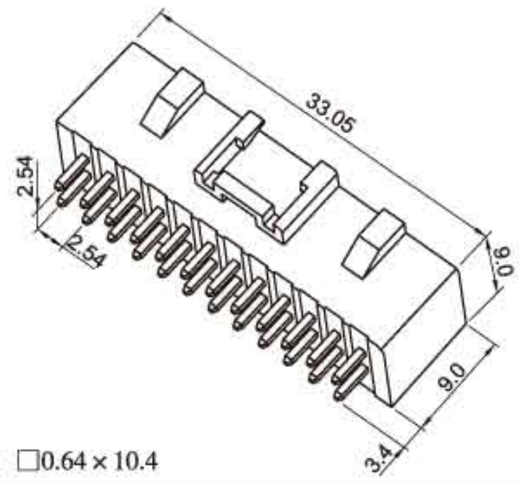

铜针：□0.64 × 10.4

HX25425-PT(YST025-L轻插)

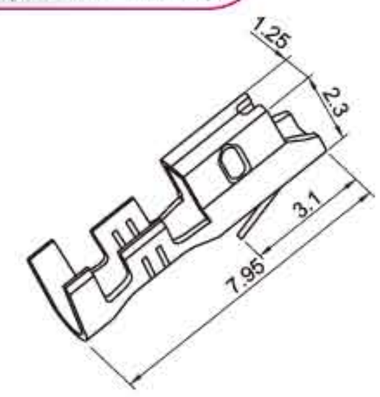

适用线规 Applicable wiress		电线外径 O.D of wire ins	材料 Material	数量 Quantity
0.08~0.33mm²	28~22AWG#	1.0~1.8 mm	磷铜(Pre-Tin)	8000PCS/盘

HX28000-2P(DJ7021-2.8-21)

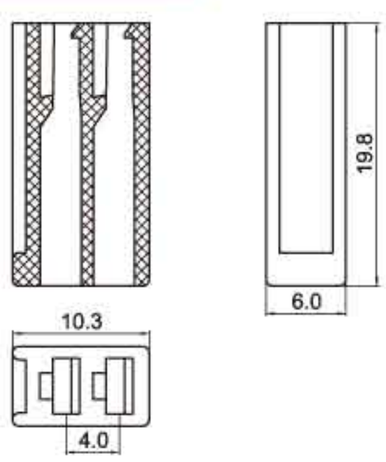

HX28000-3P(DJ7031-2.8-21)

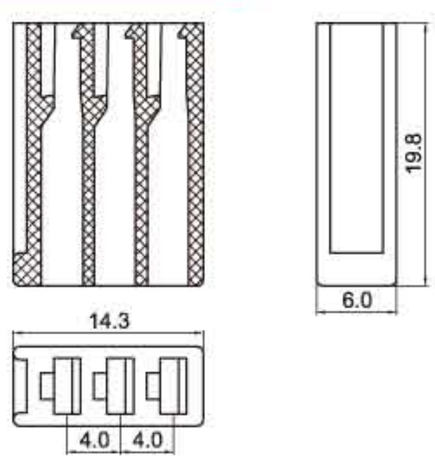

HX28000-PT-0.5/0.6/0.8(110)

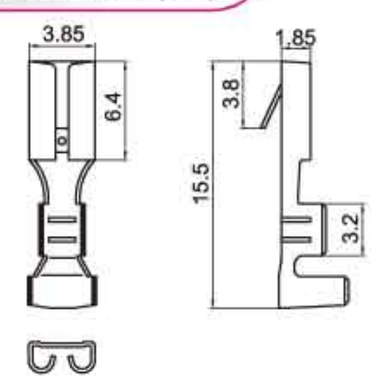

适用线规 Applicable wiress		电线外径 O.D of wire ins	材料 Material	数量 Quantity
0.33~0.83mm²	22~18AWG#	1.7~3.0mm	磷铜(Pre-Tin)	10000PCS/盘

HX28002-3P(610421)

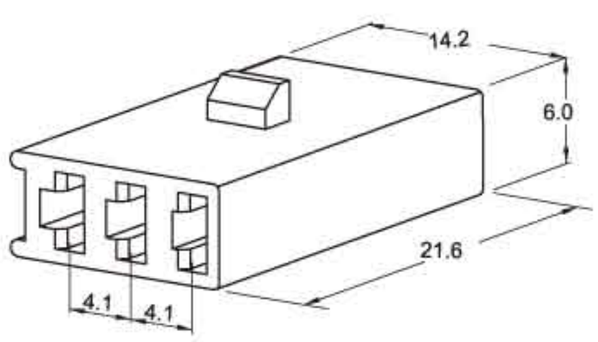

适配端子(Terminal):HX28000-PT(P254)

HX28002-4P(610420)

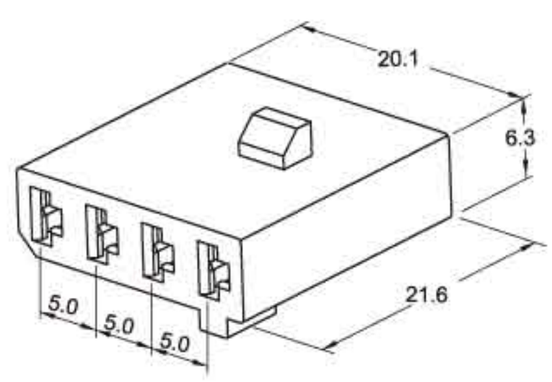

适配端子(Terminal):HX28000-PT(P254)

HX60010-2Y

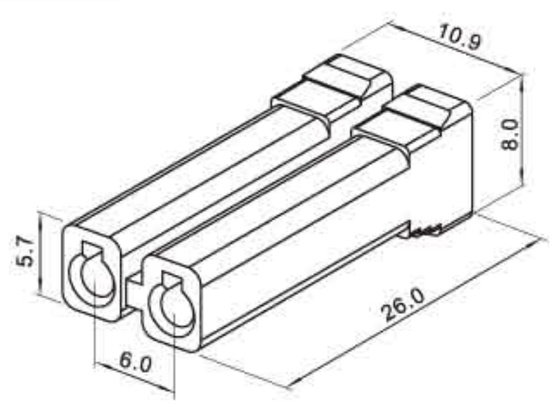

适配端子(Terminal):TJC1-PT(P194)

HX80005-2Y(N2420-4202)

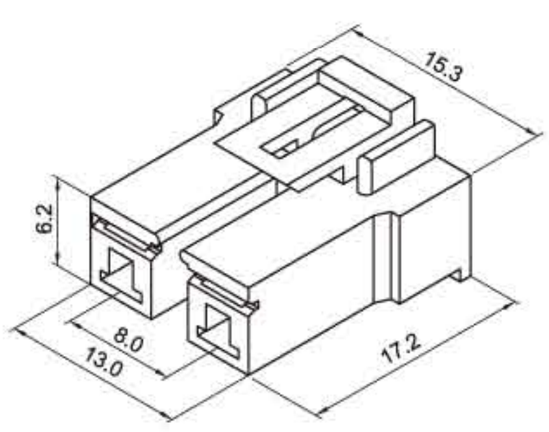

HX80005-PT(172093-M2)

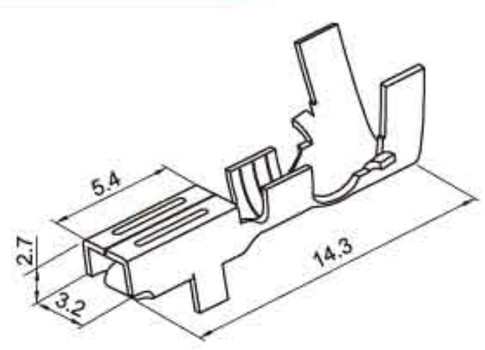

适用线规 Applicable wiress		电线外径 O.D of wire ins	材料 Material	数量 Quantity
0.33~0.83mm²	22~18AWG#	1.7~3.0mm	磷铜(Pre-Tin)	2500PCS/盘

HX62005-6P

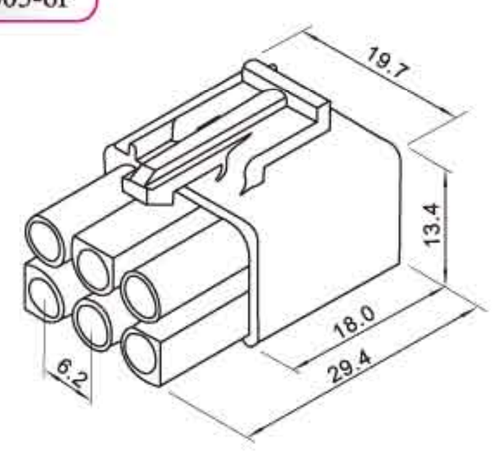

适配端子(Terminal):3191-PT(P184)

HX280-110ZKC

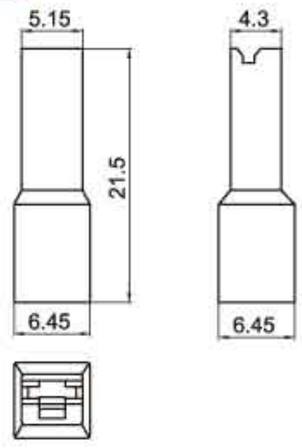

HX280N-61T-0.8

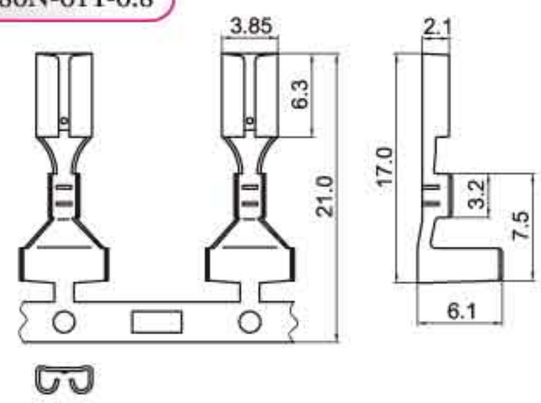

适用线规 Applicable wiress		电线外径 O.D of wire ins	材料 Material	数量 Quantity
0.22~0.5mm²	24~20AWG#	3.5~5.0mm	磷铜(Pre-Tin)	1800PCS/盘

HX2.8Z-2H

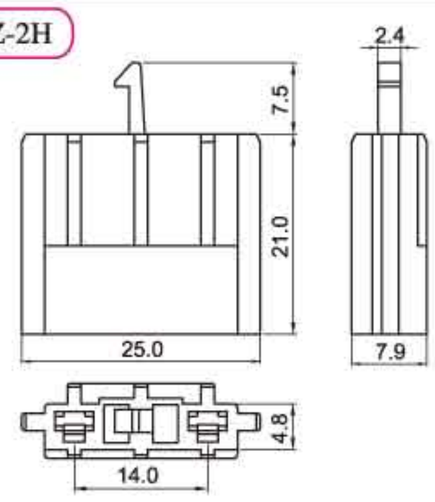

适配端子：HX280N-*T(P249)　　淡蓝色

HX63096-2P(DJ7022-6.3-21)

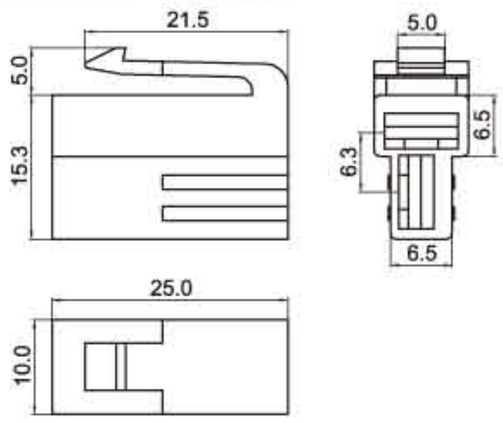

适配端子：HX63092-PT(P201)

HX63096-2R(DJ7022-6.3-11)

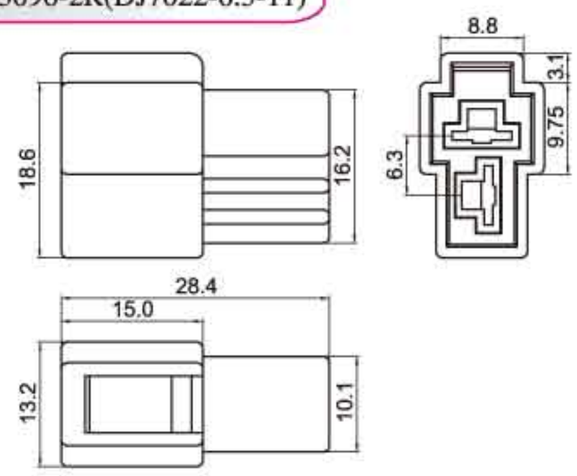

适配端子：HX63090-RT(P218)

HX4.8S-2E(PS-187-2A-10)

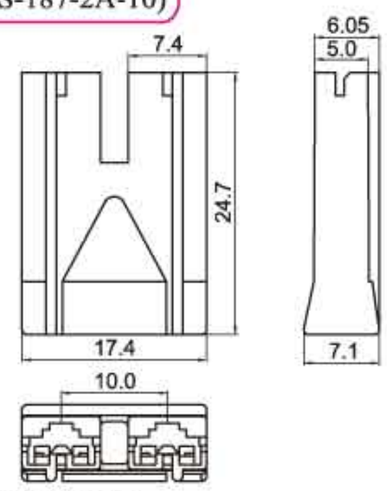

适配端子：HX4.8S-*T(P249)

HX63097-3P(250-3T)

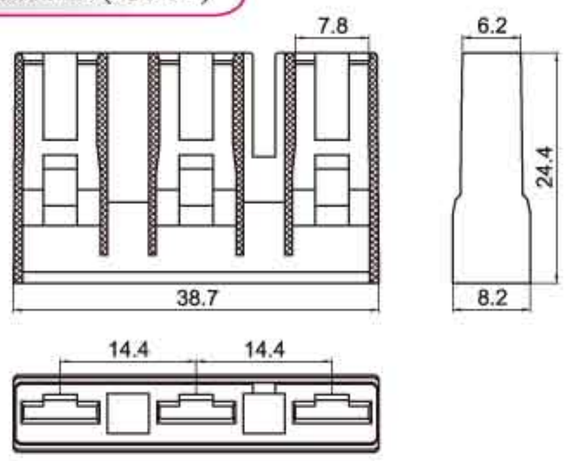

适配端子：HX63092-PT(P201)　　透明色

HX63098-3P

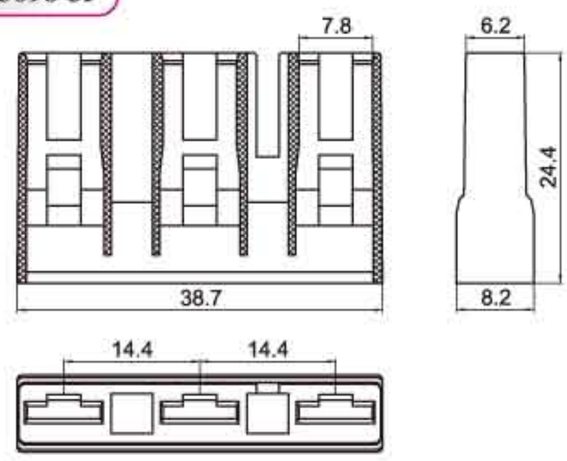

适配端子：HX63092-PT(P201)　　淡绿色

HX42010-14P

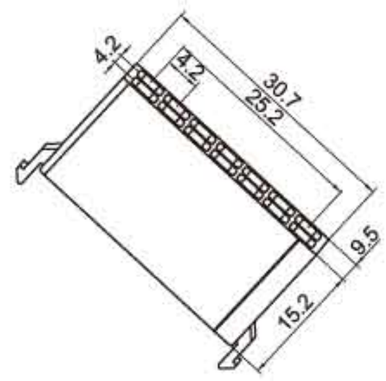

适配端子(Terminal):EL-RT(P155)

HX38000-5Y

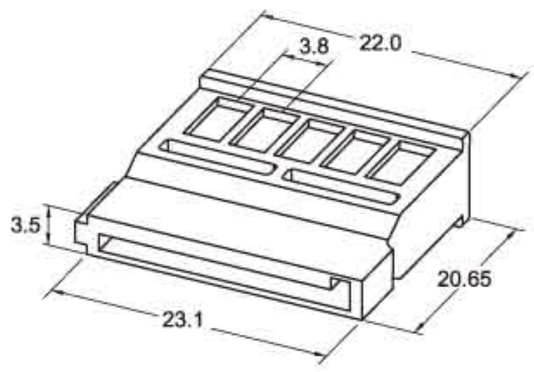

HX38000-PT

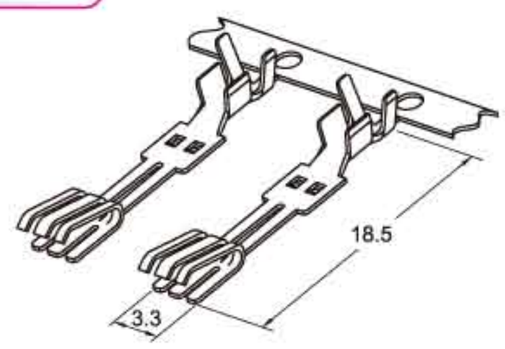

适用线规 Applicable wiress		电线外径 O.D of wire ins	材料 Material	数量 Quantity
0.33~0.83mm²	22~18AWG#	1.7~3.0mm	磷铜(Pre-Tin)	5000PCS/盘

HX-DR12-2P

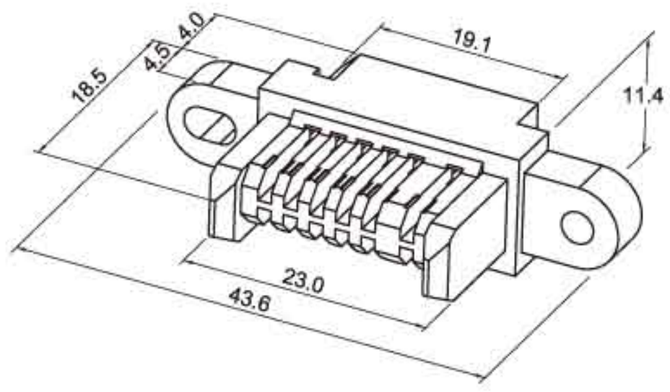

适配端子(Terminal):HX-DR12-PT

HX50005-12P

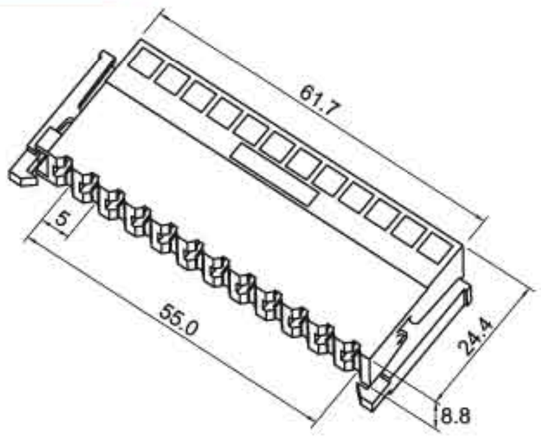

适配端子：HX63092-PT(P201)

HX50009-12P(737385-1)

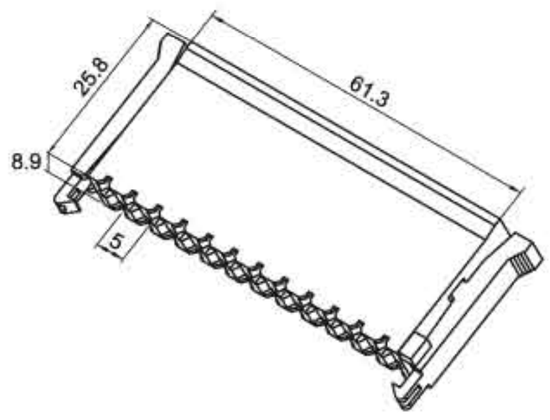

适配端子：HX50008-PT(P201)

HX-GJ01(骨架)

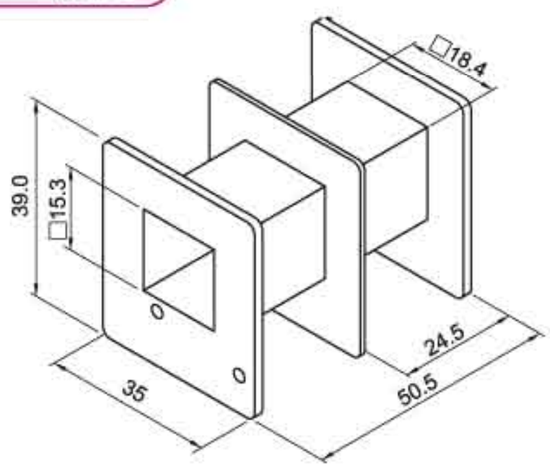

HX45012-3P

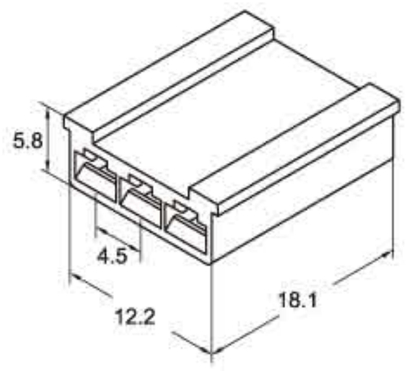

HX50002-7R

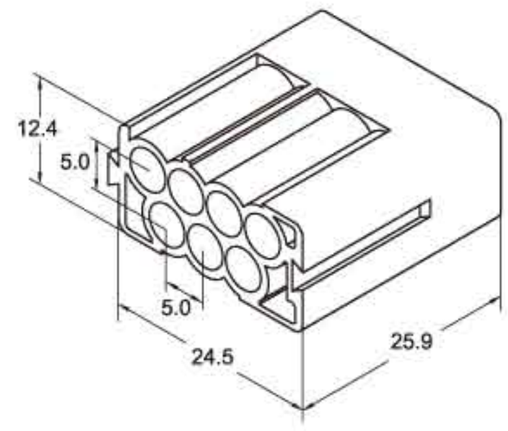

HX50010-4P

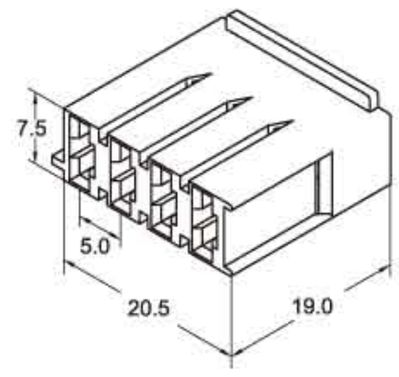

HX50012-2P

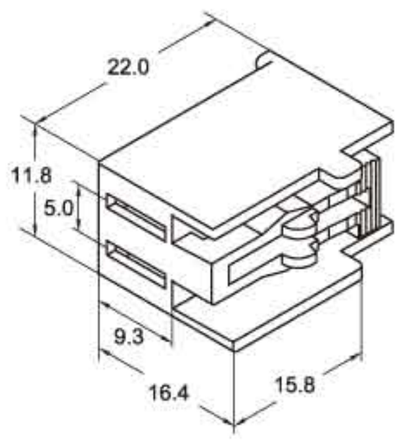

HX50014-8R

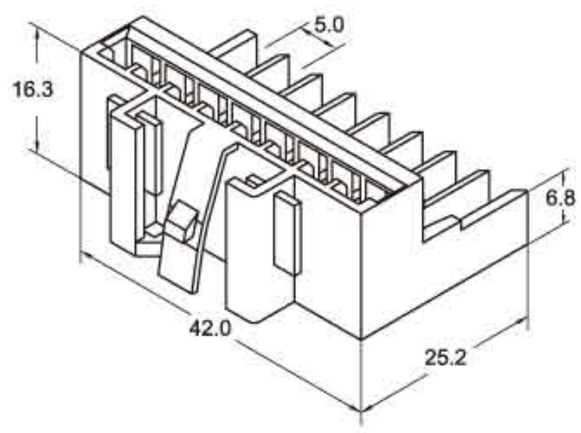

HX66010-2R

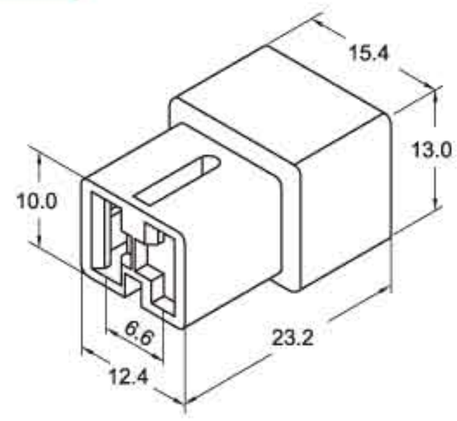

适配端子:HX63092-PT (P183)

HX55010-2P

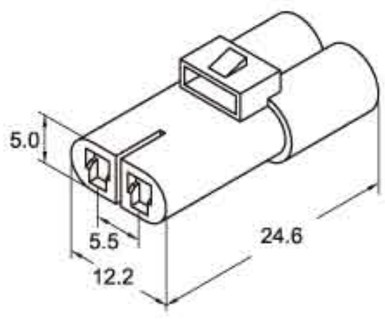

HX55010-4P

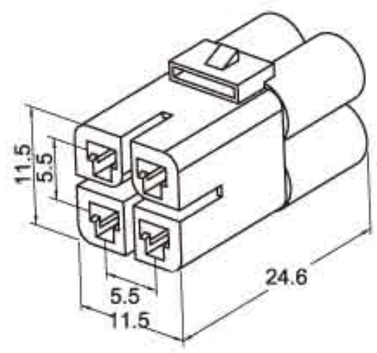

HX10010-4R

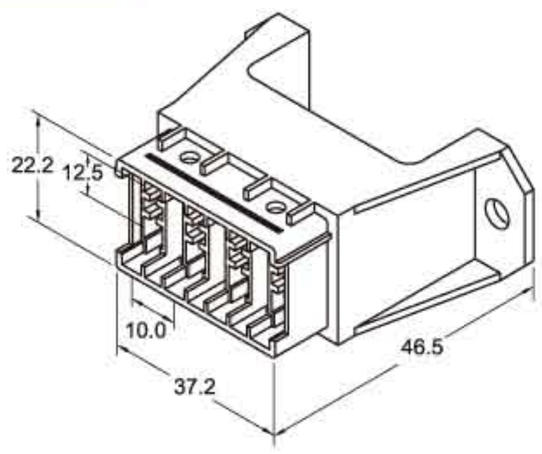

HX1376368-PT(1123343-1)

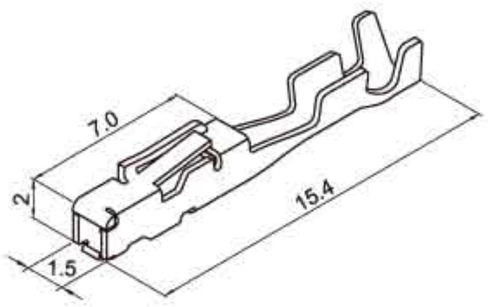

适用线规 Applicable wiress		电线外径 O.D of wire ins	材料 Material	数量 Quantity
0.2~0.5mm²	24~20AWG#	0.95~1.7mm	磷铜(Pre-Tin)	

HX1376368-8Y(1376368-1)

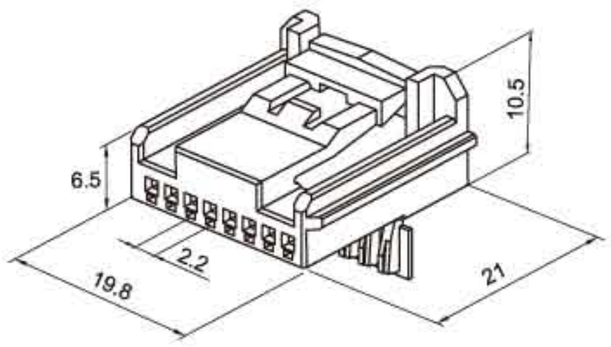

HX1376366-8WA(1376366-1)

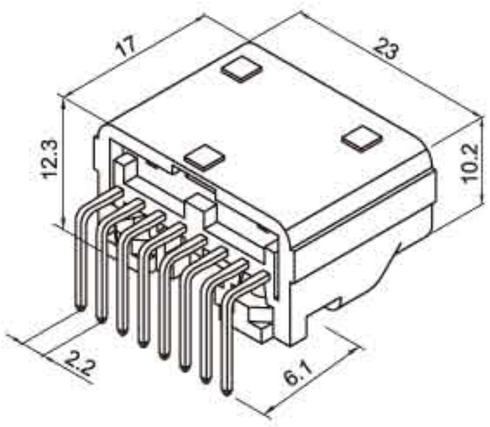

HX175506-6A

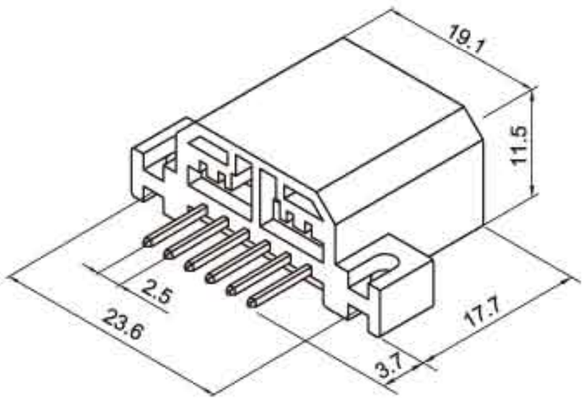

HX175506-6WA(175506-2)

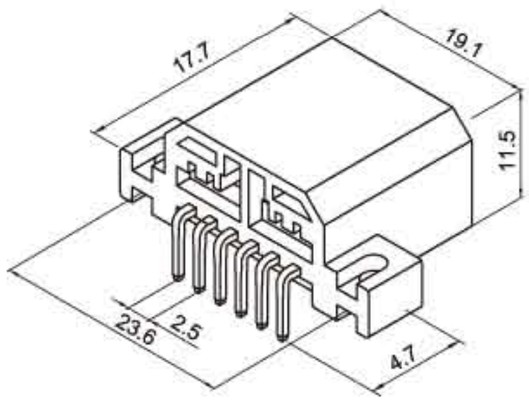

HX63080-PTB(专用)

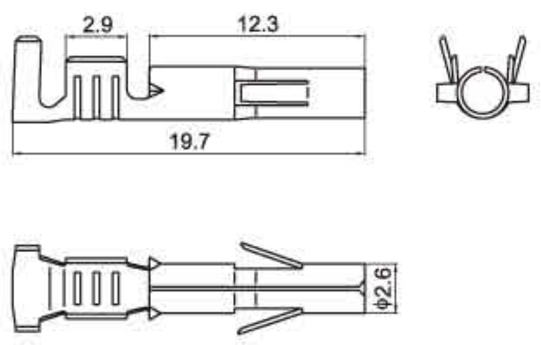

适用线规 Applicable wiress		电线外径 O.D of wire ins	材料 Material	数量 Quantity
0.52~1.5mm²	20~16AWG#	2.6~3.6mm	磷铜(Pre-Tin)	3500PCS/盘

HX63080-RTB(专用)

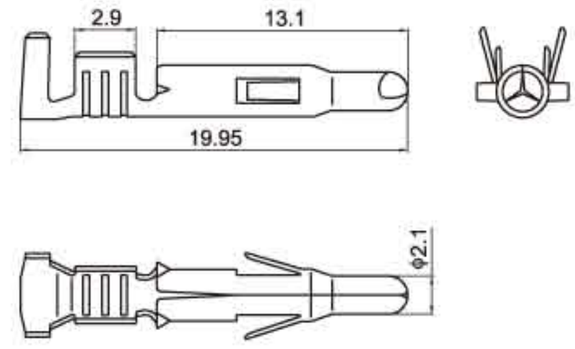

适用线规 Applicable wiress		电线外径 O.D of wire ins	材料 Material	数量 Quantity
0.52~1.5 mm²	20~16AWG#	2.6~3.6mm	磷铜(Pre-Tin)	3500PCS/盘

HX25007-PTD(SCN)专用

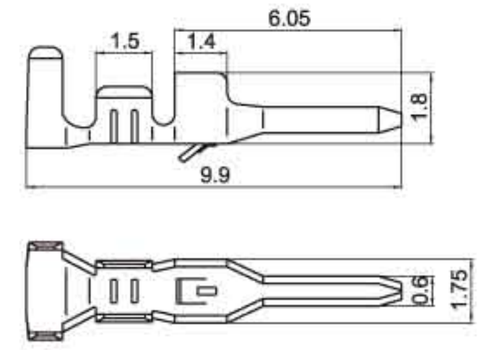

适用线规 Applicable wiress		电线外径 O.D of wire ins	材料 Material	数量 Quantity
0.08~0.33mm²	28~22AWG#	1.0~1.8mm	磷铜(Pre-Tin)	8000PCS/盘

HX67005-PT专用

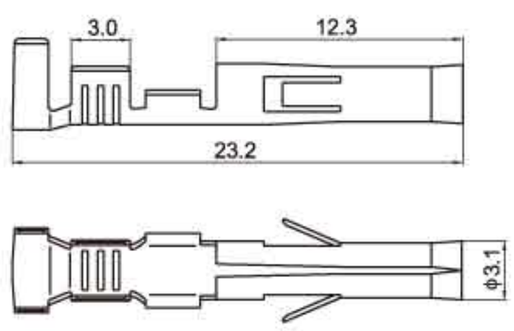

适用线规 Applicable wiress		电线外径 O.D of wire ins	材料 Material	数量 Quantity
0.33~0.83mm²	22~18AWG#	1.7~3.0mm	磷铜(Pre-Tin)	3500PCS/盘

HX67005-RT专用

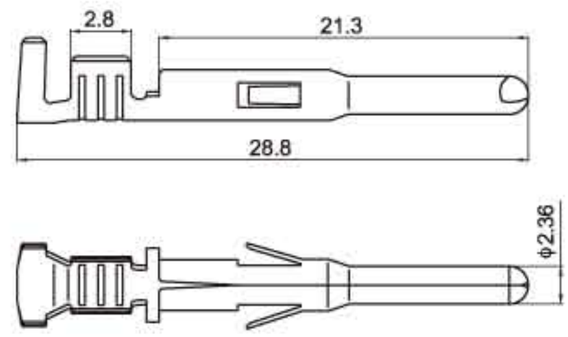

适用线规 Applicable wiress		电线外径 O.D of wire ins	材料 Material	数量 Quantity
0.75~2.0mm²	18~14AWG#	2.8~4.0mm	磷铜(Pre-Tin)	2500PCS/盘

HX18000-PT专用

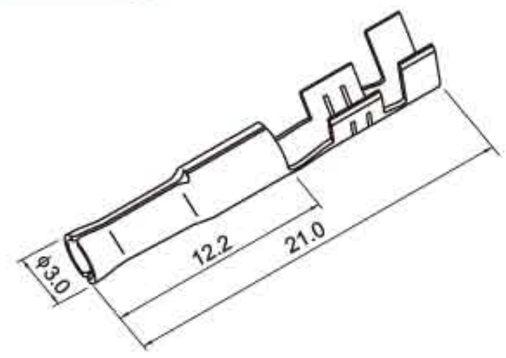

适用线规 Applicable wiress		电线外径 O.D of wire ins	材料 Material	数量 Quantity
0.33~0.83mm²	22~18AWG#	1.7~3.0mm	磷铜(Pre-Tin)	1800PCS/盘

22601-A专用

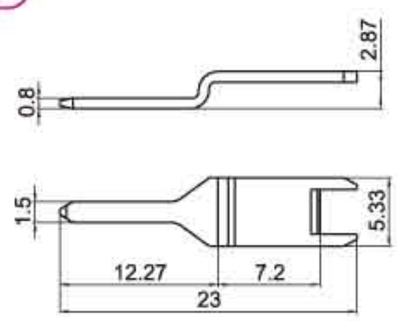

适用线规 Applicable wiress		电线外径 O.D of wire ins	材料 Material	数量 Quantity
——	——	——	黄铜(Brass)	2000PCS/包

22602-A专用

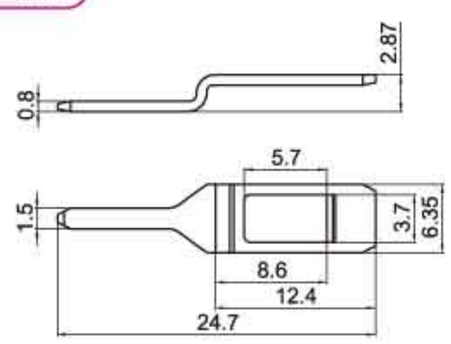

适用线规 Applicable wiress		电线外径 O.D of wire ins	材料 Material	数量 Quantity
——	——	——	黄铜(Brass)	2000PCS/包

22603-A专用

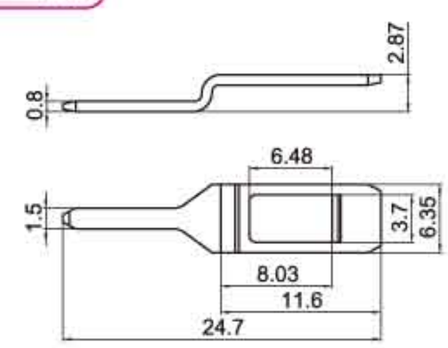

适用线规 Applicable wiress		电线外径 O.D of wire ins	材料 Material	数量 Quantity
——	——	——	黄铜(Brass)	2000PCS/包

HX-L1专用

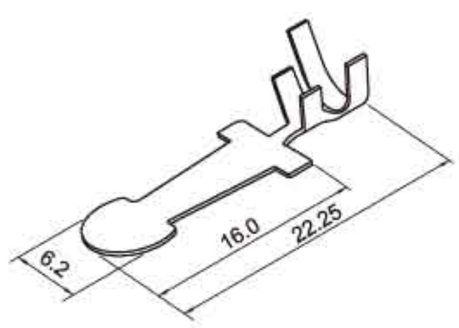

适用线规 Applicable wiress		电线外径 O.D of wire ins	材料 Material	数量 Quantity
0.5~1.5mm²	20~16AWG#	2.5~3.8mm	磷铜(Pre-Tin)	

HX-L2-A专用

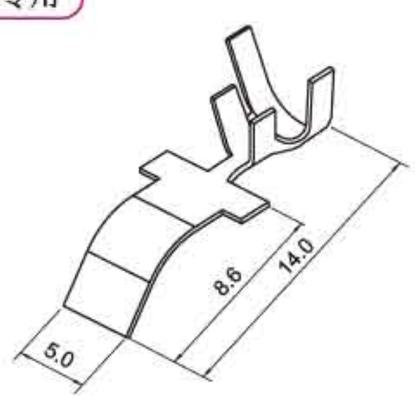

适用线规 Applicable wiress		电线外径 O.D of wire ins	材料 Material	数量 Quantity
0.5~1.5mm²	20~16AWG#	2.5~3.8mm	磷铜(Pre-Tin)	

HX28018-PT 专用

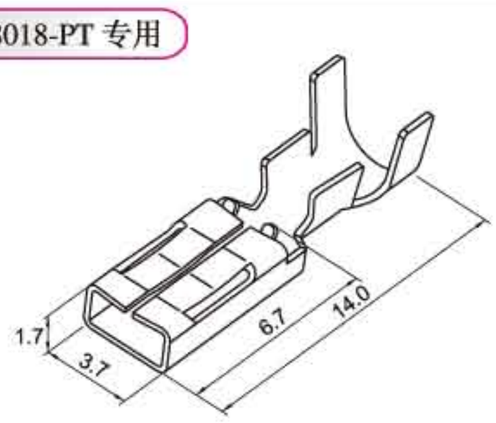

适用线规 Applicable wiress		电线外径 O.D of wire ins	材料 Material	数量 Quantity
0.33~0.83mm²	22~18AWG#	1.7~3.0mm	磷铜(Pre-Tin)	15000PCS/卷

13180-0062(电压采样端子)专用

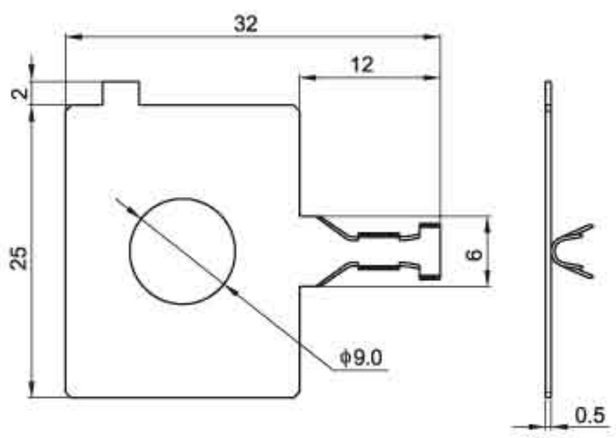

13180-0063(温度采样端子)专用

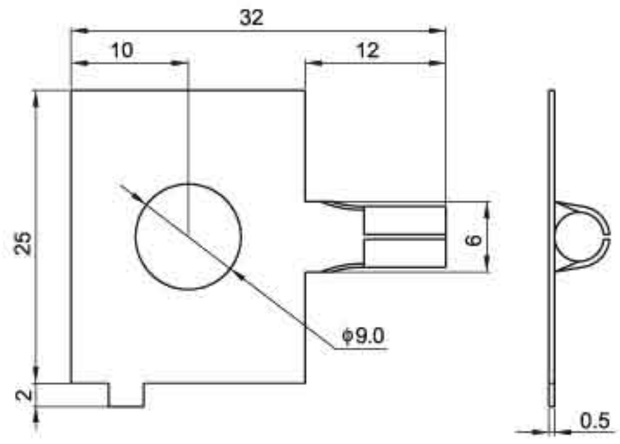

HX28008-RT 专用

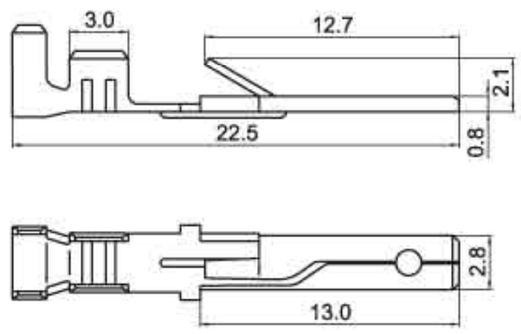

适用线规 Applicable wiress		电线外径 O.D of wire ins	材料 Material	数量 Quantity
0.25~0.75mm²	22~18AWG#	1.6~2.8mm	黄铜(Brass)	10000PCS/卷

HX25422-2P(TJC8B/SYK-58)专用

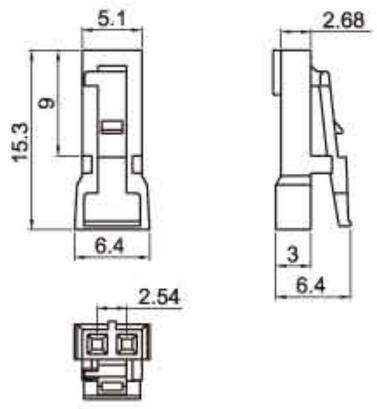

适配端子(Terminal)：TJC8B-PT　　黑色

HX25422-2A(TJC8B)专用

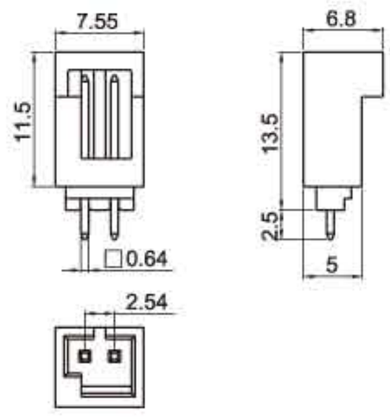

黑色

HX25422-2WA(TJC8B)专用

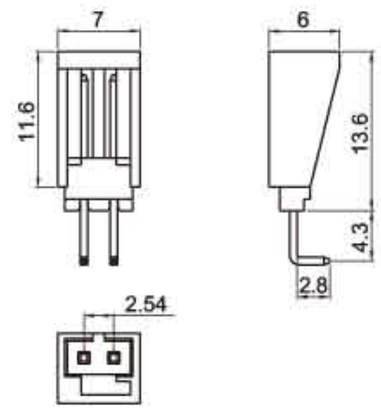

黑色

HX25422-2R(TJC8B/SYK-59)专用

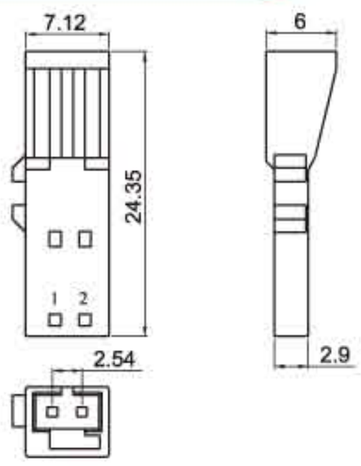

适配端子(Terminal)：TJC8B-RT　　黑色

HX25422-2PH(TJC8B)专用

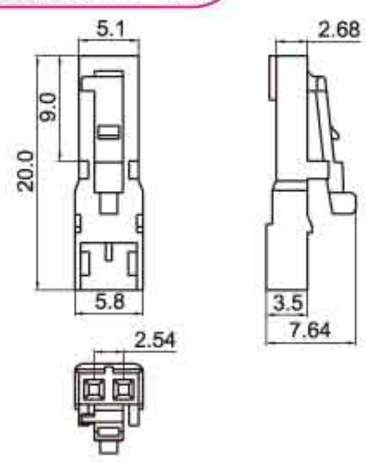

适配端子(Terminal)：TJC8B-PT　　白色

HX25422-2PG(TJC8B)专用

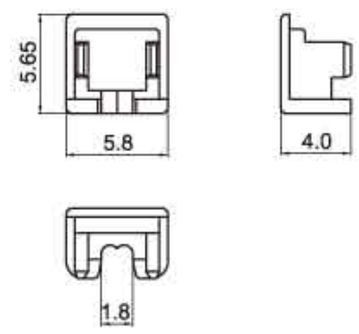

白色

HX25422-2PB(TJC8B/SYK-58R)专用

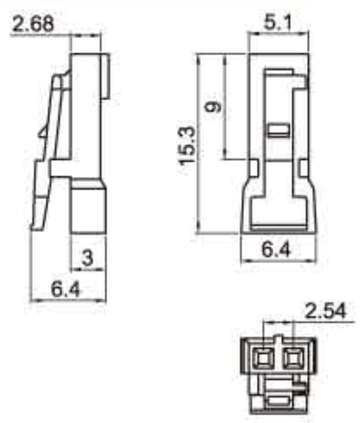

适配端子(Terminal)：TJC8B-PT　　白色

HX25423-2P(TJC8E/SYK-58A)专用

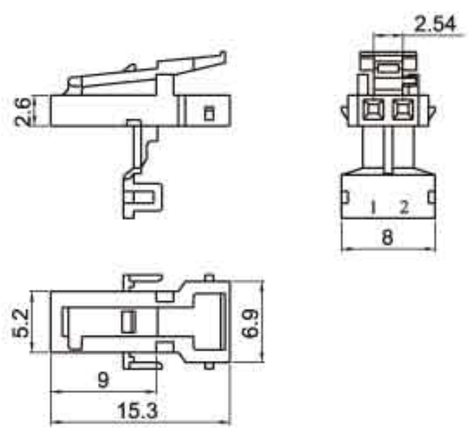

黑色

HX25423-PT(TJC8E)专用

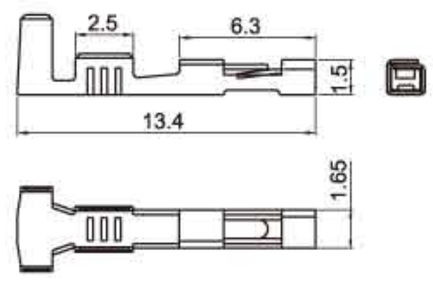

适用线规 Applicable wiress		电线外径 O.D of wire ins	材料 Material	数量 Quantity
0.22~0.5mm²	24~20AWG#	1.5~2.7mm	磷铜(Pre-Tin)	3500PCS/盘

HX39600-3PB(VH/SYK-L05)专用

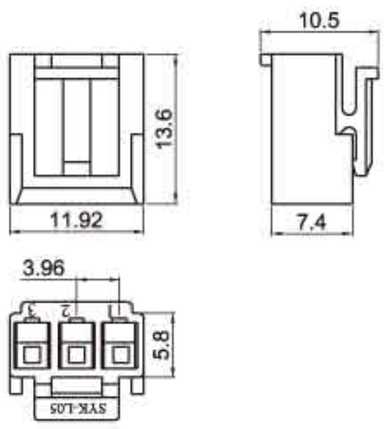

适配端子(Terminal)：VH-PT　　白色

HX39600-4PB(VH/SYK-L07)专用

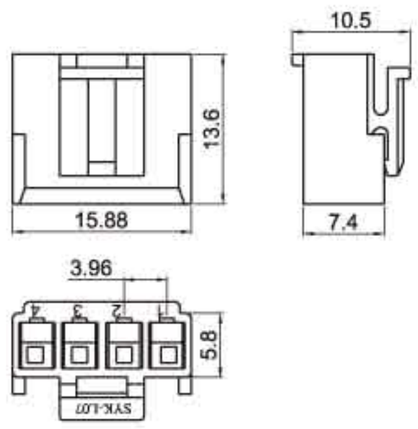

适配端子(Terminal)：VH-PT　　白色

HX42000-4RB(5557/SYK-L03)专用

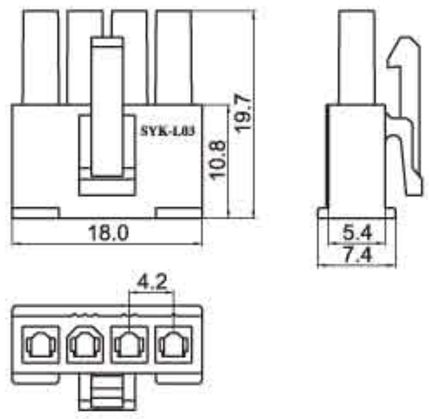

适配端子(Terminal)：5556-RT　　白色

HX39600-3YS(VH)专用

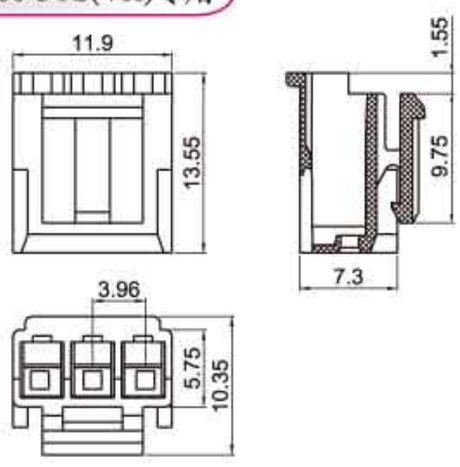

适配端子(Terminal)：VH-PT

HX39600-3S(VH)专用

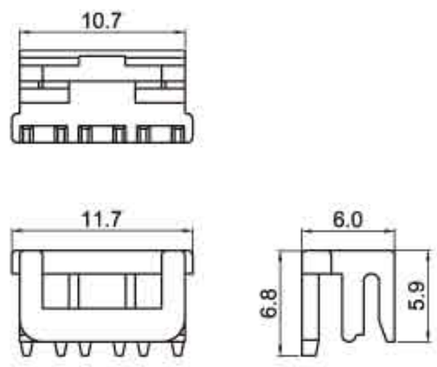

HX42003-2ADJ001(5569)专用

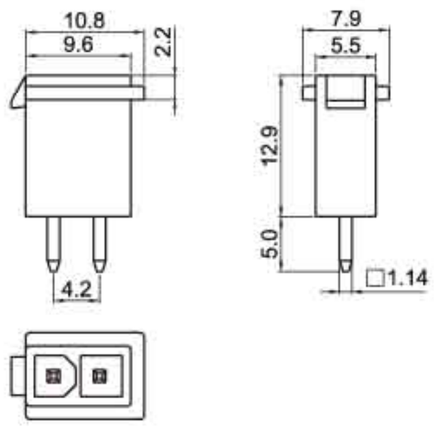

材料(Material)：过750度灼热丝PA66料

HX25078-3Y(8-810-038)专用

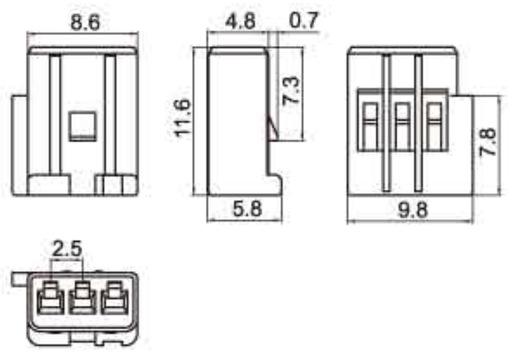

HX25078-PT(8-586-015)专用

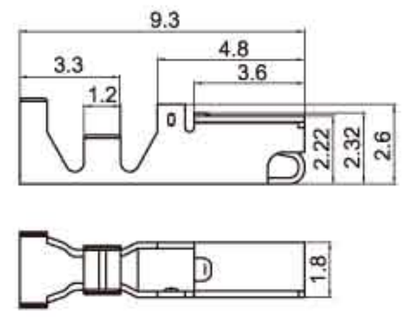

适用线规 Applicable wiress		电线外径 O.D of wire ins	材料 Material	数量 Quantity
0.08~0.33mm²	28~22AWG#	1.2~1.9mm	磷铜(Pre-Tin)	5000PCS/盘

HX25062-3P专用

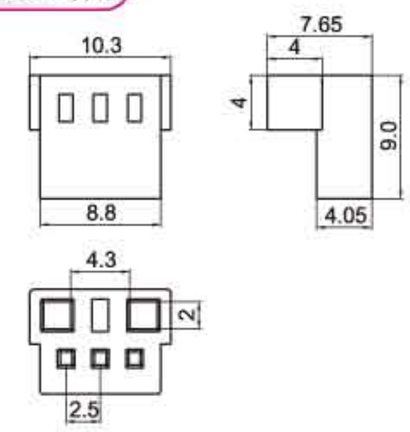

HX25048-7Y(917691-1)专用

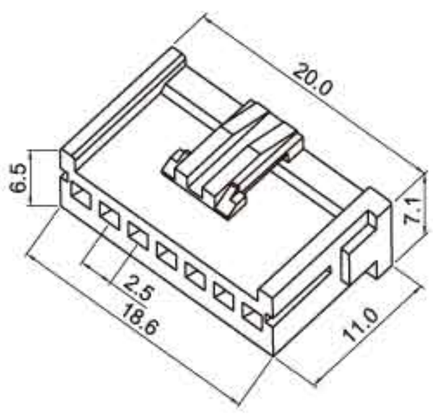

HX25048-7S(917703-1)专用

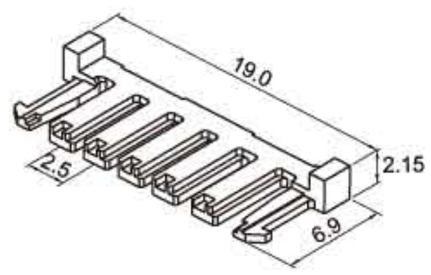

HX25430-2P(TJC8K)专用

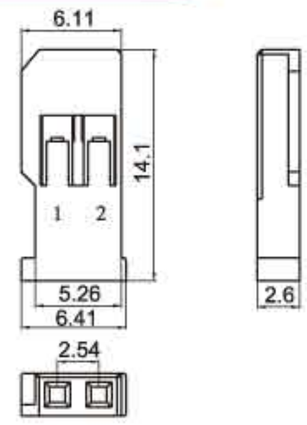

适配端子(Terminal)：TJC8-PT

HX4032-PT(TL-4032)专用

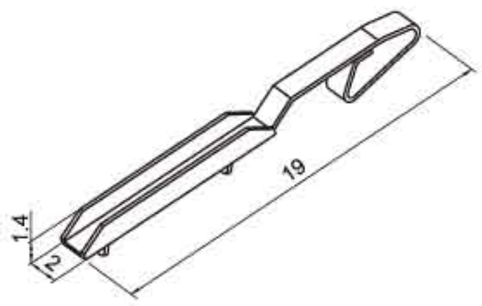

适用线规 Applicable wiress		电线外径 O.D of wire ins	材料 Material	数量 Quantity
——	——	——	磷铜(Pre-Tin)	10000 PCS/包

HX4033-4A(TL-4033-1)专用

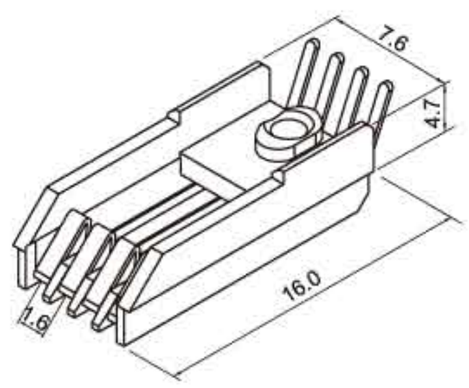

HX39603-4AS(3.96)专用

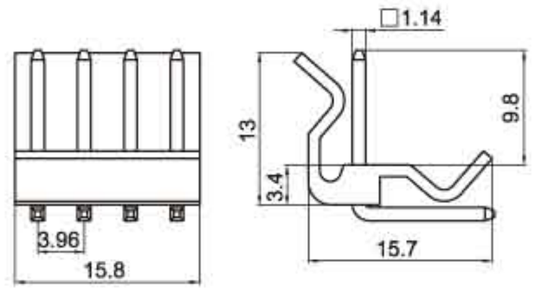

适配插头：3.96-4Y

HX37003-4P专用

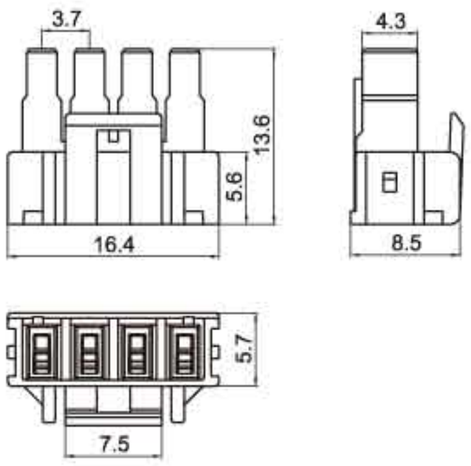

HX37003-4S专用

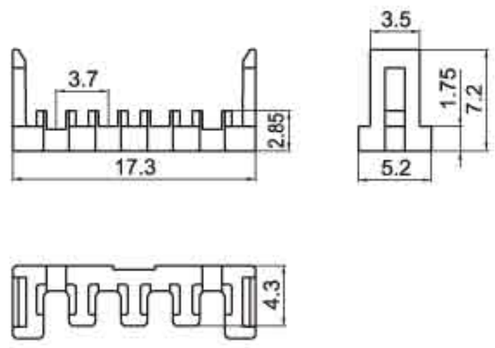

HX37003-PT专用

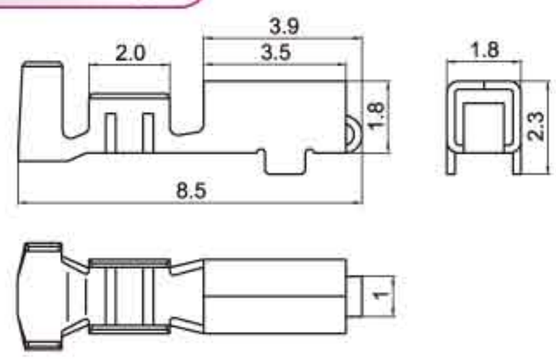

适用线规 Applicable wiress		电线外径 O.D of wire ins	材料 Material	数量 Quantity
0.08~0.33mm²	28~22AWG#	1.0~1.9 mm	磷铜(Pre-Tin)	8000PCS/盘

HX45002-2PA(EL)专用

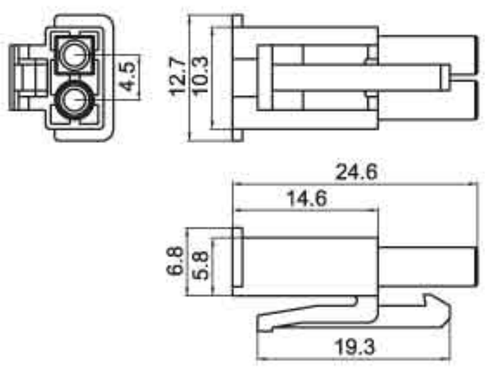

适配端子：HX45002-PT(EL)　　米黄色

HX45003-2RA(EL)专用

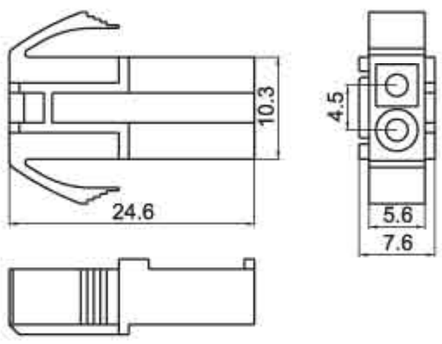

适配端子：HX45003-RT(EL)　　米黄色

HX63080-3GK专用

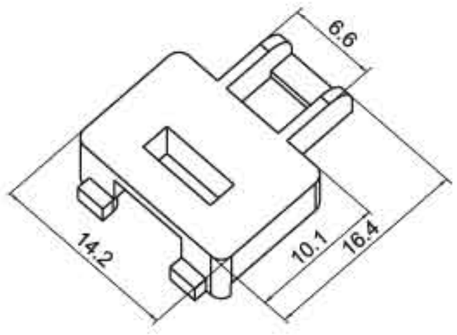

适配：HX63080-3P

HX54593-10A专用

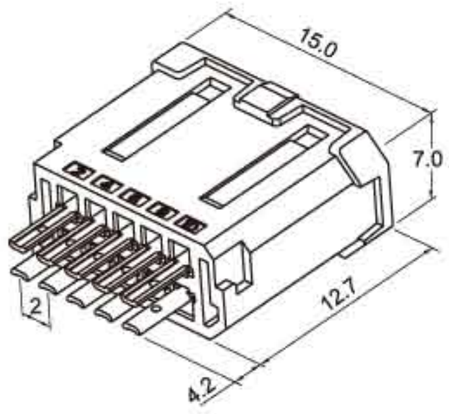

HX32002-4Y专用

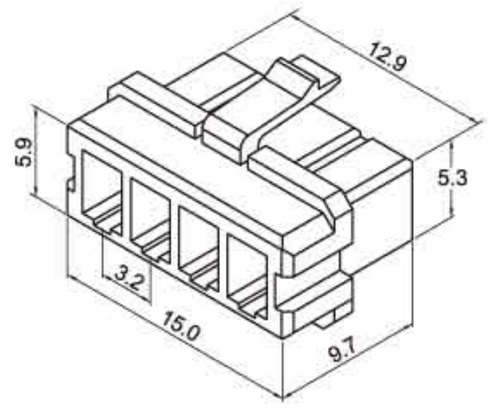

HX32002-PT专用

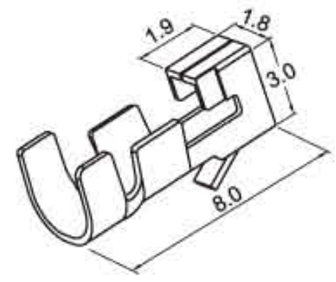

适用线规 Applicable wiress		电线外径 O.D of wire ins	材料 Material	数量 Quantity
0.12~0.53mm²	26~20AWG#	1.2~2.5mm	磷铜(Pre-Tin)	

HX4.8S-1Q专用

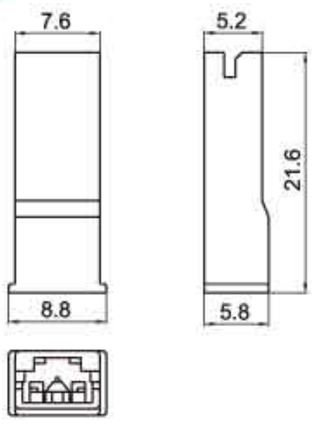

适配端子：HX4.8S-*T

HX35020-2P专用

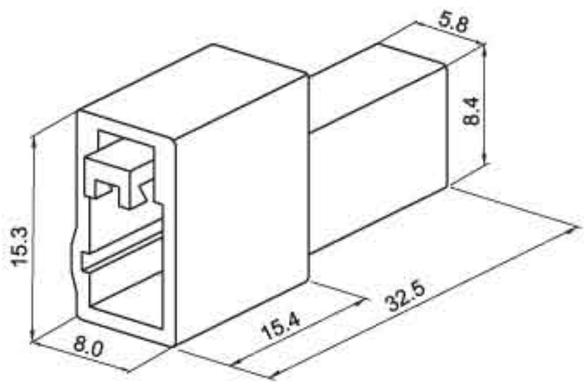

HX35020-PT专用

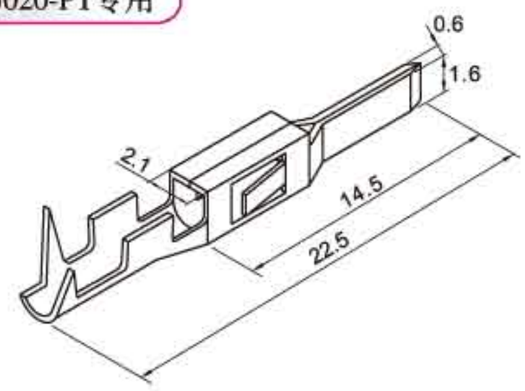

适用线规 Applicable wiress		电线外径 O.D of wire ins	材料 Material	数量 Quantity
0.2~0.5mm²	24~20AWG#	1.5~2.7mm	磷铜(Pre-Tin)	5000PCS/盘

HX63095-1P专用

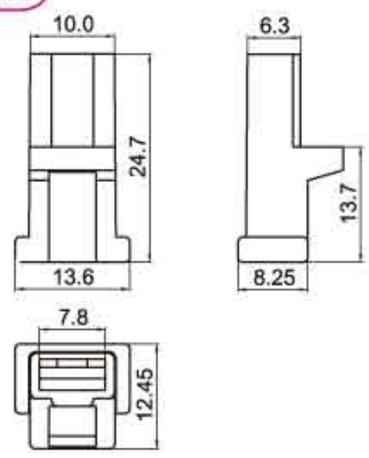

适配端子：HX 63092-PT

HX25054-2P(174057-2)专用

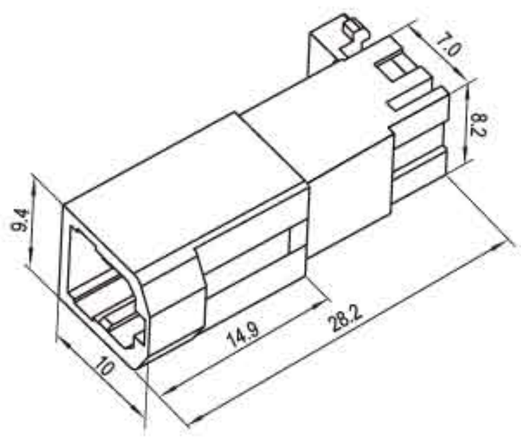

HX25054-PT(175206)专用

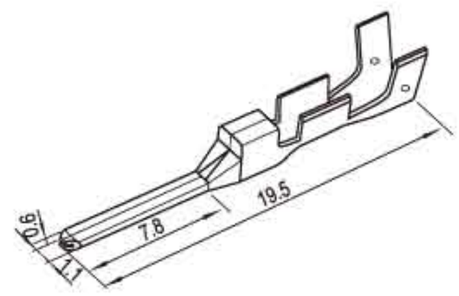

适用线规 Applicable wiress		电线外径 O.D of wire ins	材料 Material	数量 Quantity
0.08~0.33mm²	28~22AWG#	1.0~1.8mm	磷铜(Pre-Tin)	3500PCS/盘

HX556879-6Y专用

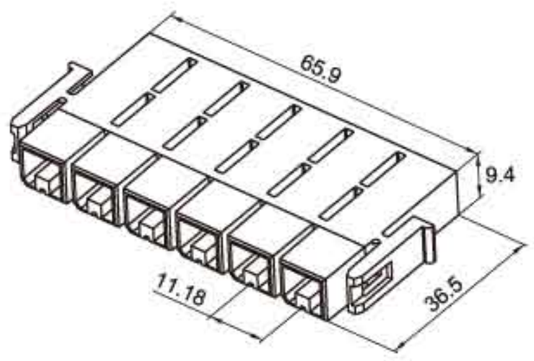

HX556879-8Y(4601-047)专用

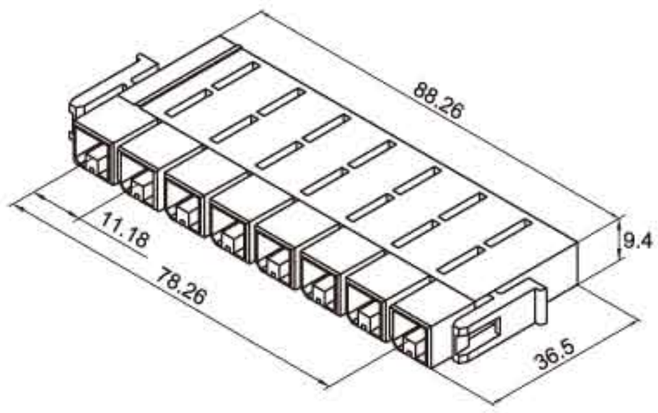

HX556879-PT(4601-045)专用

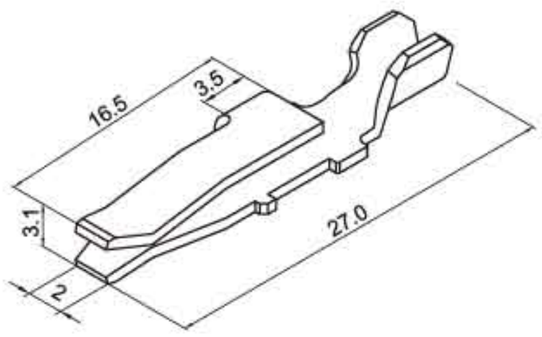

适用线规 Applicable wiress		电线外径 O.D of wire ins	材料 Material	数量 Quantity
0.3~0.85mm²	22~18AWG#	1.7~3.0mm	黄铜(Brass)	2000PCS/盘

HX556881-6A专用

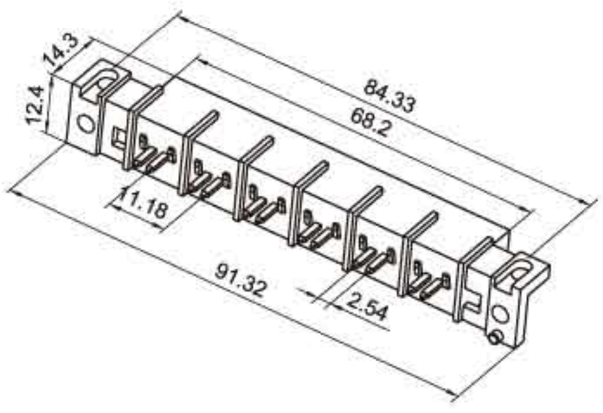

HX556881-8A(4601-046)专用

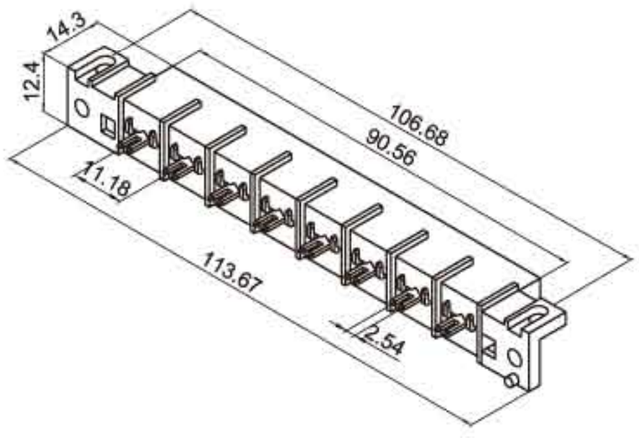

HX38002-12P(S005BP12)专用

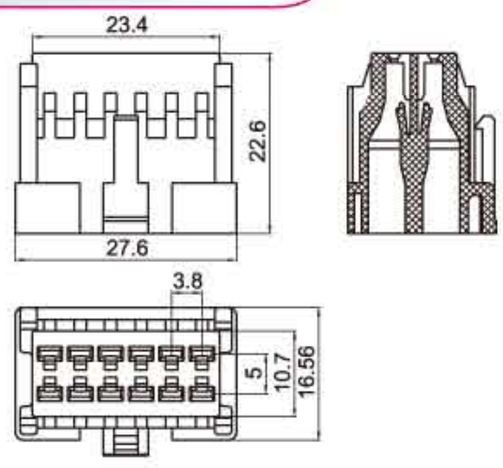

适配端子(Terminal)：YL-PT

HX20020-PTA专用

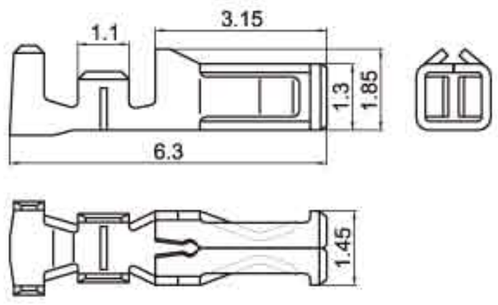

HX25007-PA(SCND)专用

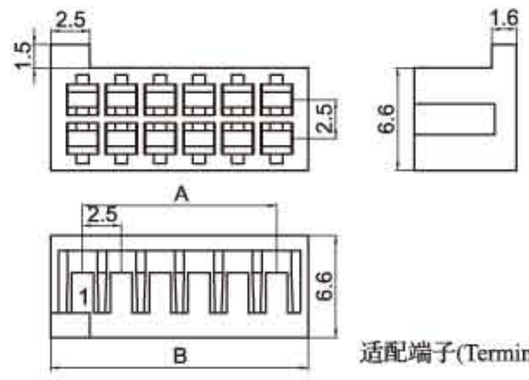

适配端子(Terminal)：SCN-PT

适用线规 Applicable wiress		电线外径 O.D of wire ins	材料 Material	数量 Quantity
0.08~0.33mm²	28~22AWG#	1.0~1.5mm	磷铜(Pre-Tin)	12000PCS/盘

B	6.6	9.1	11.6	14.1	16.6	19.1	21.6	24.1	26.6	29.1	31.6	34.1	36.6	39.1	41.6
A	2.5	5.0	7.5	10.0	12.5	15.0	17.5	20.0	22.5	25.0	27.5	30.0	32.5	35.0	37.5
位数	4	6	8	10	12	14	16	18	20	22	24	26	28	30	32

HX25409-8Y(543A-8Y)专用

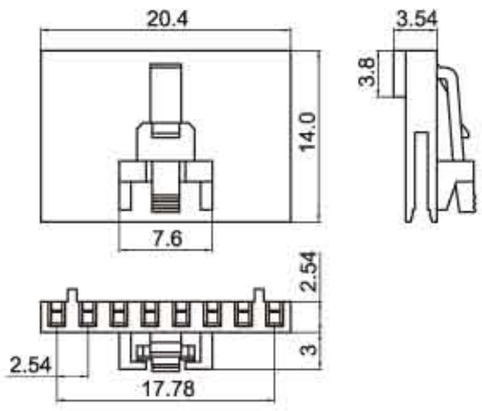

HX39602-4R(3.96)专用

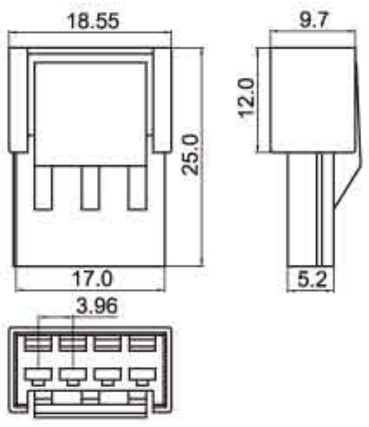

适配端子(Terminal)：VH-RT/ 对配插头(Matching plug)：3.96-4Y

HX50006-2Y(EH688-002-039-960-G)专用

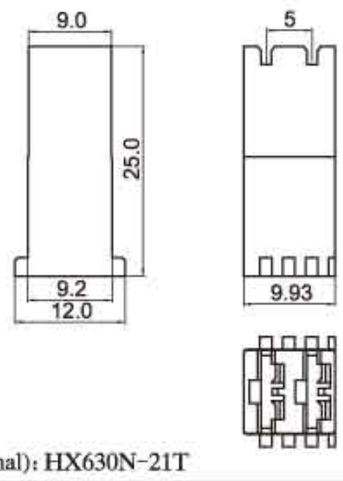

适配端子(Terminal)：HX630N-21T

HX50019-9WA(ST50000-9A)专用

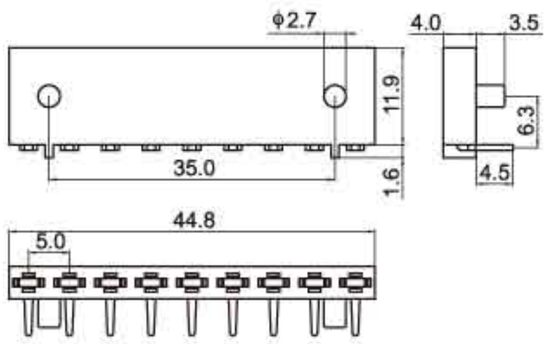

HX25052-5A(COMP-5A)专用

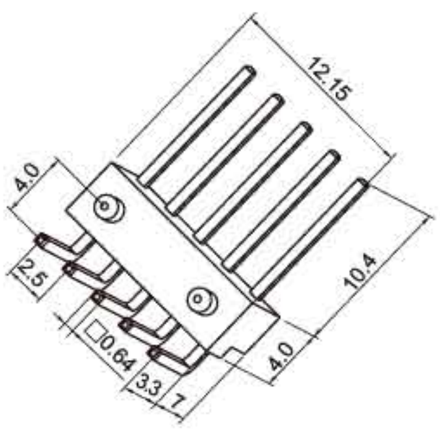

HX25420-6A专用

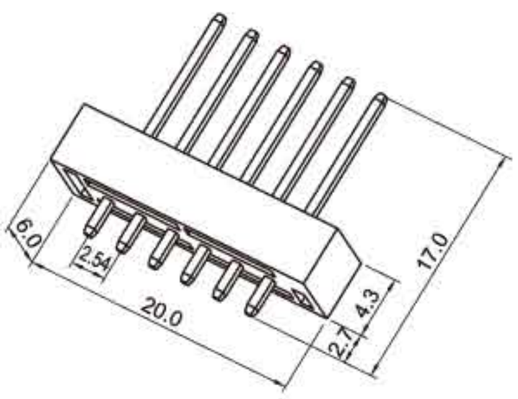

铜针：□0.64×17

HX23314-8A专用

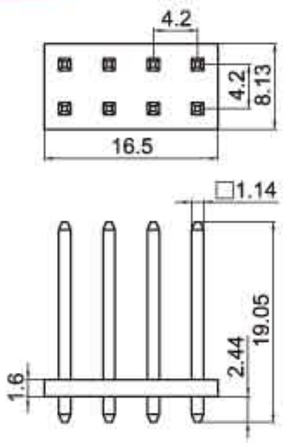

铜针：□1.14×19.05(23049)

HX23484-8A专用

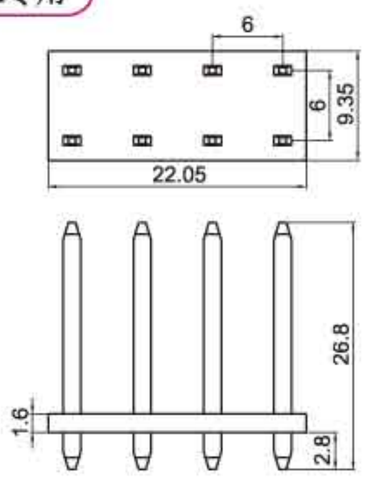

铜针：0.8×1.5×26.8

HX238927-8A专用

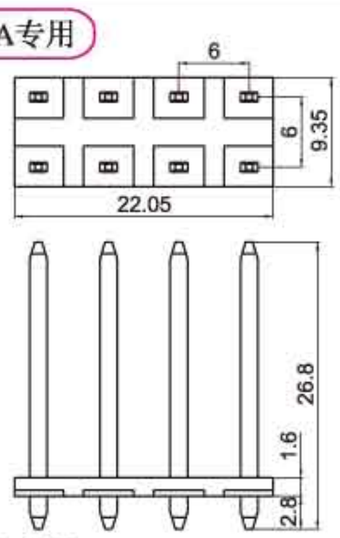

铜针：0.8×1.5×26.8

HX238425-8A专用

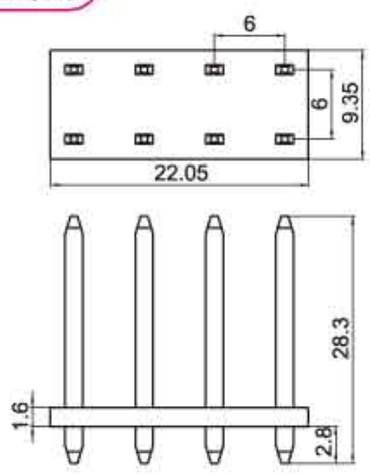

铜针：0.8×1.5×28.3

HX79611-14A(79597+79601)专用

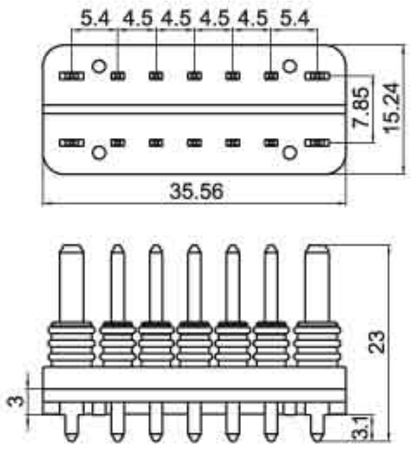

铜针：0.8×1.5×23、0.8×2.8×23

HX79804-14A(79597+79803)专用

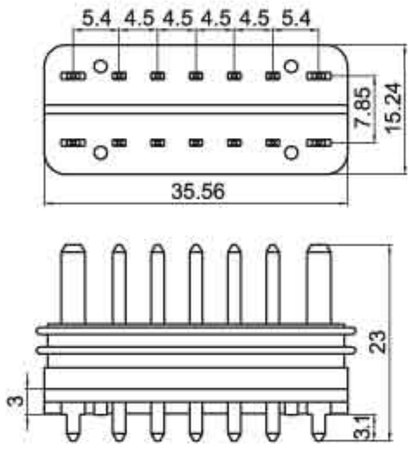

铜针：0.8×1.5×23、0.8×2.8×23

HX79659-2A(79655/79657+79658)专用

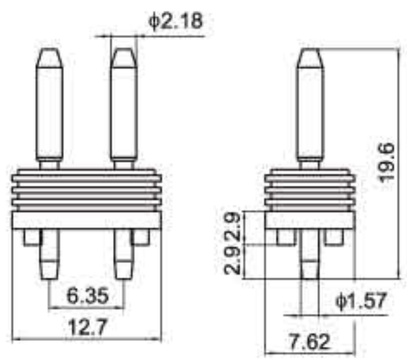

圆针：ϕ2.18×19.6

HX79654-12A(79652+79653)专用

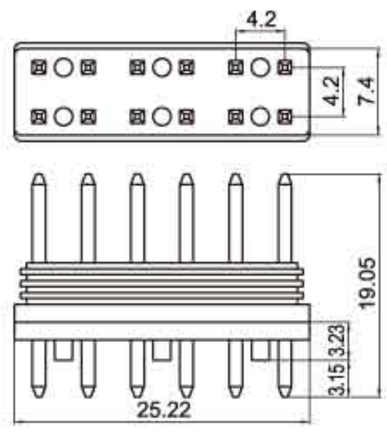

铜针：□1.14×19.05

HX79682-14A(79679+79683) 专用

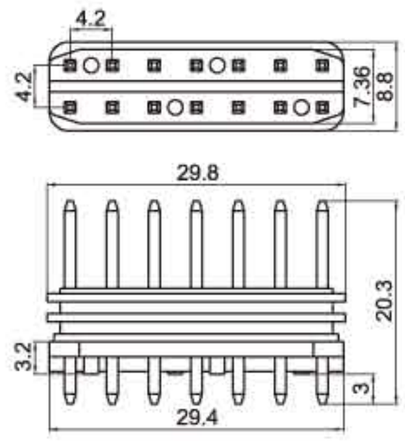

铜针：□1.14×20.3

HX79669-6A专用

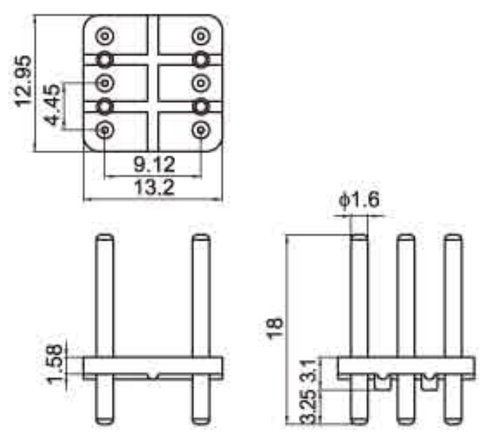

圆针：ϕ1.6×18

HX79670-12A专用

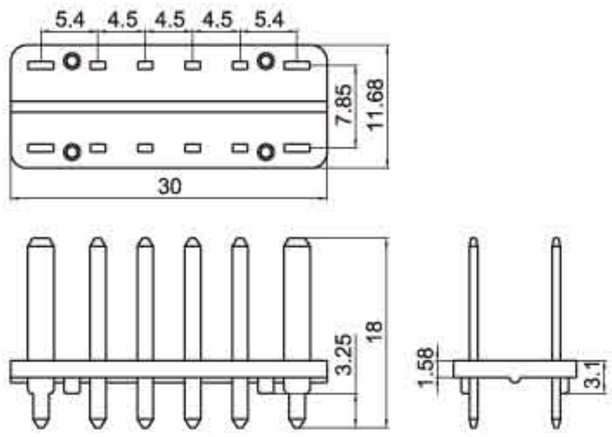

铜针：0.8×1.5×18、0.8×2.8×18

HX79671-8A专用

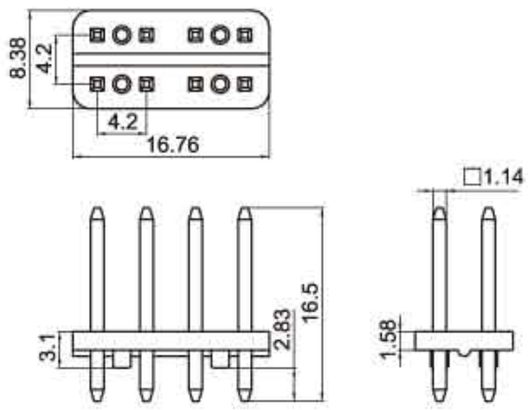

铜针：□1.14×16.5

HX79685-8A3P(79613+79634) 专用

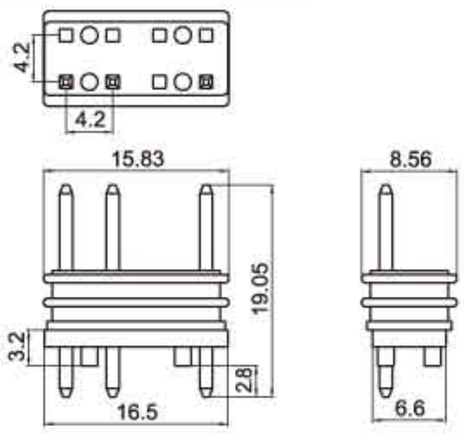

铜针：□1.14×19.05

HX79686-8A(79613+79642) 专用

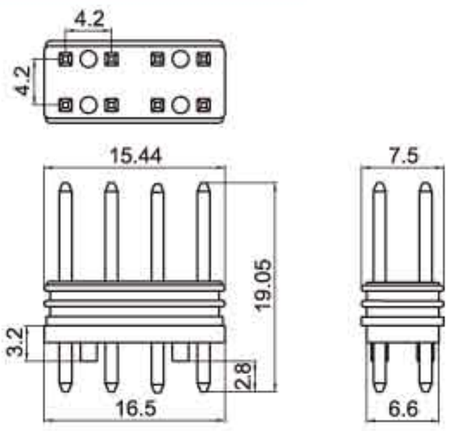

铜针：□1.14×19.05

HX79770-8A(79765+79786) 专用

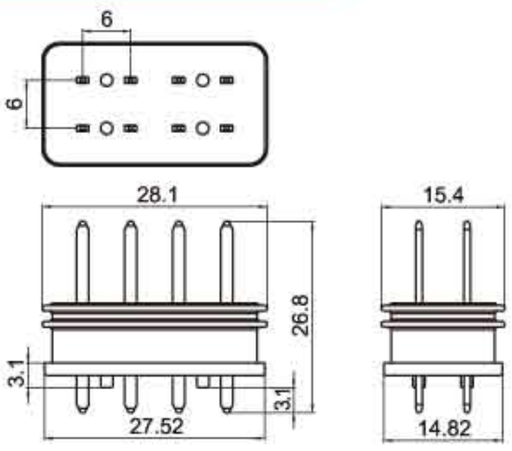

铜针：0.8×1.5×26.8

HX79775-4A(79776)专用

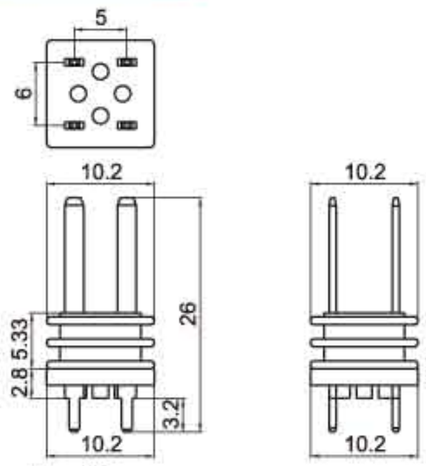

铜针：0.65×1.8×26

HX79838-20A(79837+74821)专用

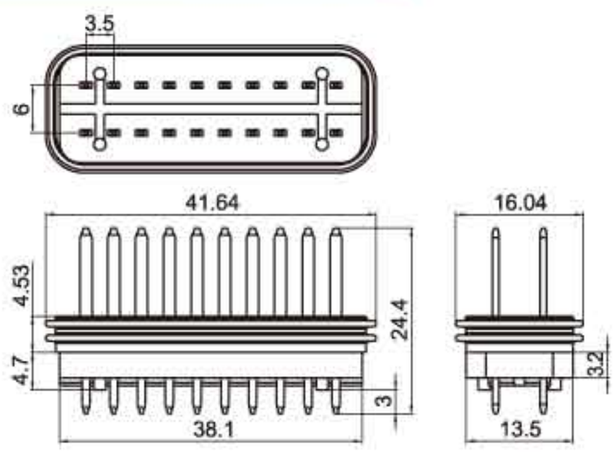

铜针：0.8×1.5×24.4

HX23492-4A专用

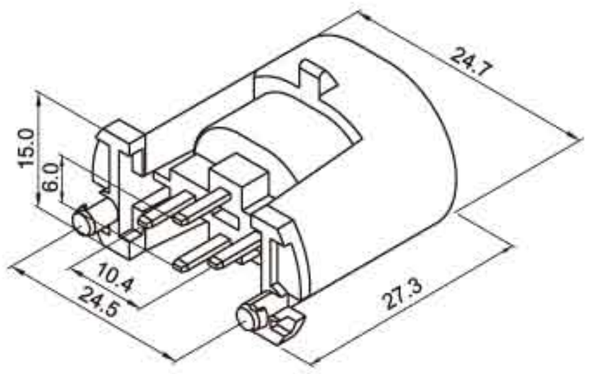

铜针：0.8×1.5×20.35

HX23491-14A专用

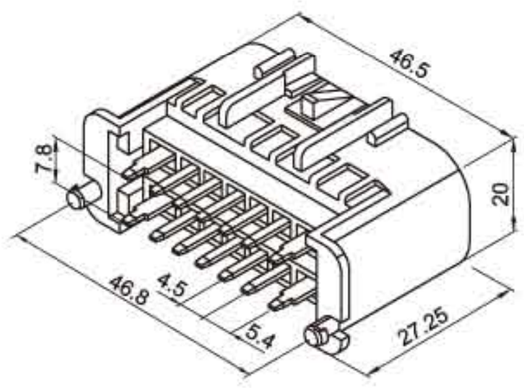

铜针：0.8×1.5×23、0.8×2.8×23

HX972378-18A 专用

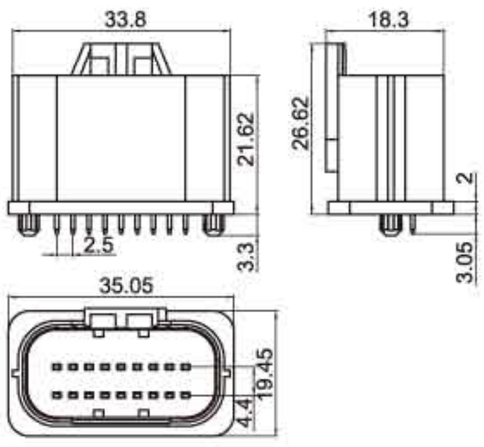

HX50812-9A6P专用

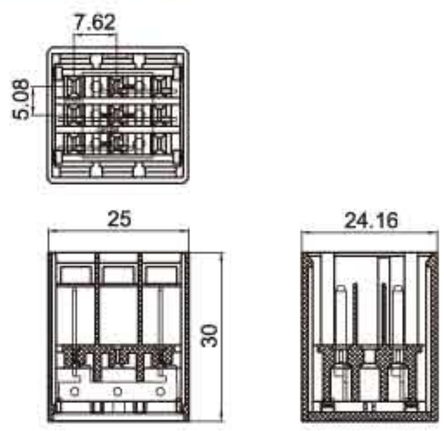

HX50812-12A专用

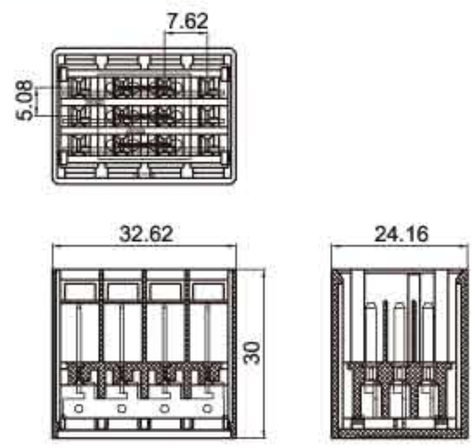

HX50812-24A专用

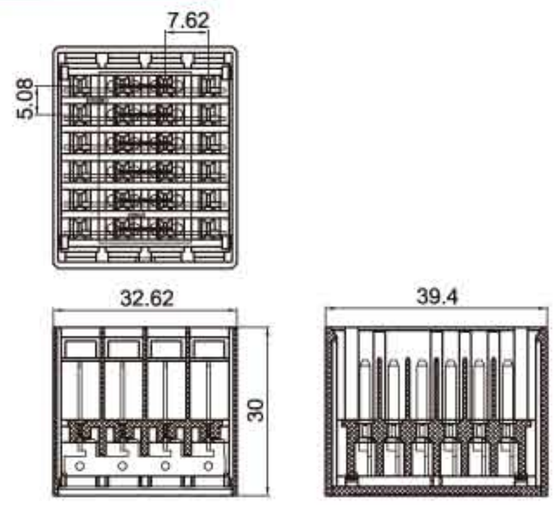

HX30008-36WA(172023-2)专用

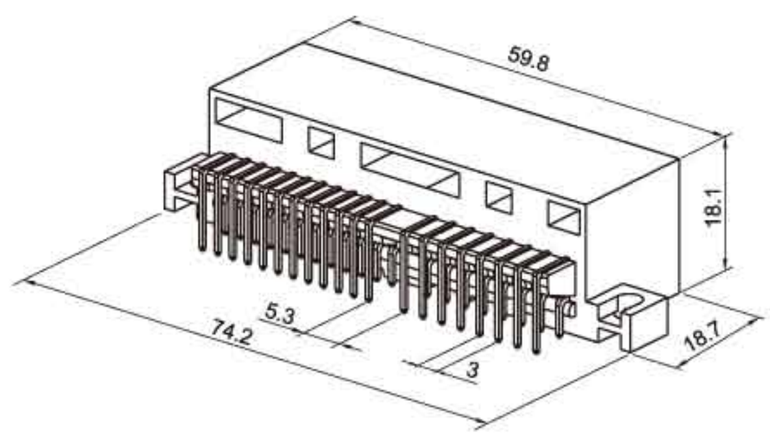

安装尺寸(1.6～2.0mm)

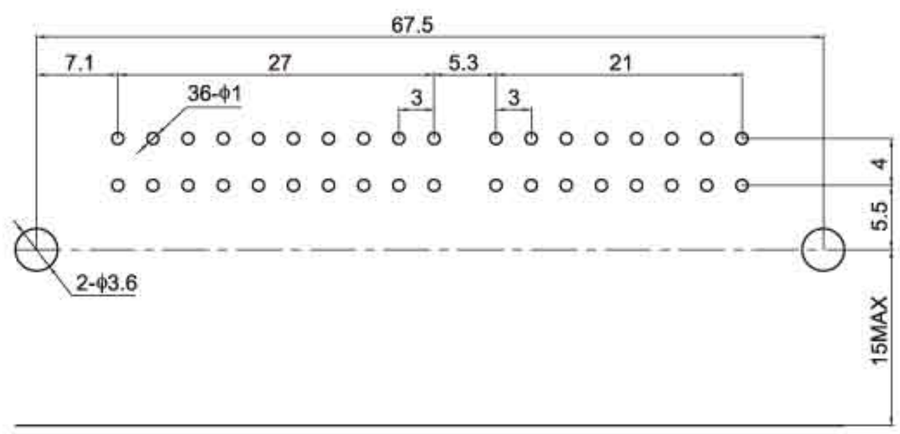

HX21600-64P(552285-1)专用

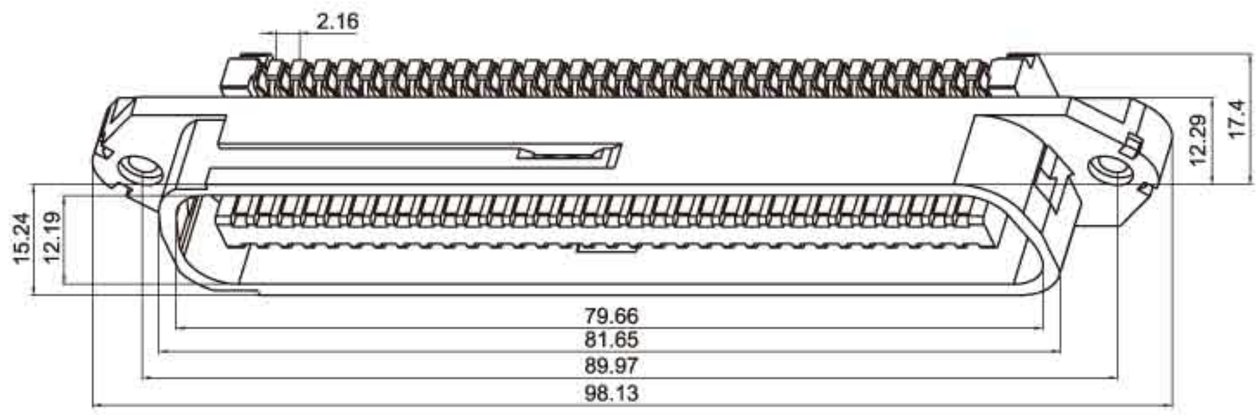

端子压接相关标准
Check Items and Approval Standards Related to Pressure Connection

NO.	项目检查 Check items	常见问题 Problem	标准（图例） Approval: standards
1	接线端的压接形状 Terminal pressure connected shape	压接后，铜丝无裸露在外，无飞丝现象 Cores not neatly arranged.	
2		压接后，包线脚处应平滑，无尖角现象 Burrs in pressure-connected cores.	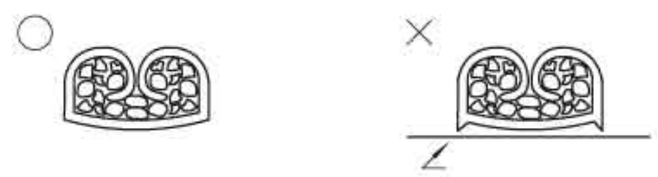
3		包铜丝区，两头应铃起，不应直角，易将铜丝压断 Bell mouth	
4		压接后，导线绝缘层无脱落现象 Insulation (coating) slippage	
5		导线绝缘皮不能压入包铜丝区 Coating slippage (wire barrel part)	
6		压接后，铜丝应露出 Core extruded length	
7	接线端上下弯曲 Terminal upward and downward bending	接线端压接后的弯曲变形高度，有无裂缝断裂现象 Tab and receiver terminal bending	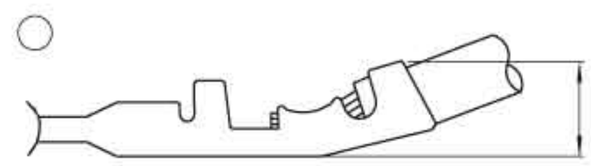 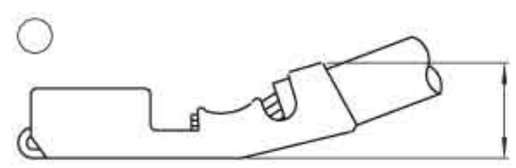
8	接线端左右弯曲 Terminal traverse bending	接线端左右弯曲尺寸变形，有无裂缝断裂现象 Terminal bending	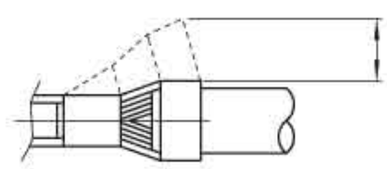
9	接线端旋转弯曲 Terminal bending	接线端旋转弯曲变形，有无裂缝断裂现象 Terminal bending	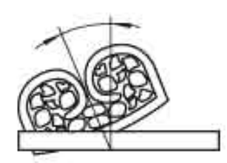
10	端子头部变形 Terminal deformation	压接后，端子头部无变形现象 Tab and receiver terminal deformation at location shown in right-hand figure	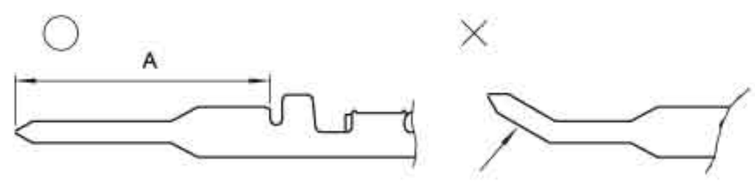 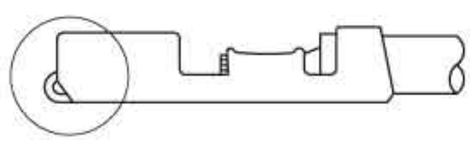
11	压接宽度 Pressure connection deformation	包线脚压接是否太宽，应小于插入孔宽度尺寸 Cores extruded	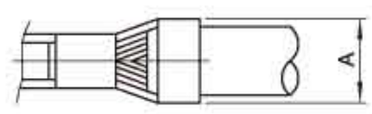

HXH® 中国浙江红星电业有限公司
HONGXING ELECTRICAL CO.,LTD ZHEJIANG CHINA

厂址：浙江省乐清市宁康东路 1113 号　Add：No.1113, Ningkang East Road, Yueqing, Zhejiang, China
销售 A 组—电话 /Tel：0577-62117777 (戴 Ms)、62116966(助理 /QQ:568604532)、62116866(助理 /QQ:2447783092)
62119577(助理 /QQ:2650791782)、15088959022(微信)
销售 B 组—电话 /Tel：0577-62311597 (周 Ms)、62118977(助理 /QQ:2755906353)、62110176(助理 /QQ:3304753212)、15258767289(微信)
销售 C 组—电话 /Tel：0577-61220177 (黄 Ms)、57188680(助理 /QQ:3355219547、2629789302)、15258767850(微信)
本地销售—电话 /Tel：0577-62315497 (张 Ms)、62118966(助理 /QQ:3147838816)
外贸销售—电话 /Tel：0577-62117771 (Sales)、E-mail：sales@hxdy.com
技术品质—电话 /Tel：0577-62326607 (赵 Ms、QQ:861459398)
传真 /Fax：0577-62317697　62323797　邮编 /P.C：325600
网址 /Http：//www.hxdy.cn　www.hxdy.com　企业邮箱 /E-mail：hxdy@hxdy.com

驻杭州总代理(杭州威驰电子有限公司)：
地址：杭州市余杭区博园路 1 号浙江时代电子市场东区 2C139 号
电话：0571-88009922 88009156　传真：0571-88009155
电子邮件：1029684984@qq.com
联系人：郑建新　手机：13905814811

驻上海总代理(上海奔通电子有限公司)：
地址：上海市北京东路 668 号科技京城西楼 4B-1 座
电话：021-53081517　53083357　传真：021-53083350
电子邮件：betone@vip.163.com
联系人：陈晓贤　手机：13761576078

驻宁波总代理(乐虹电子有限公司)：
地址：浙江省余姚市泗门镇镇北路 108 号
电话：0574-62151830　62150837　传真：0574-62157830
联系人：陈小红　手机：13805801333

驻天津展销部(天津市朗诗德电子科技有限公司)：
地址：天津市南开区新南马路五金城一区 35 幢 110 号
电话：022-87889801　27499026　传真：022-27497826
联系人：陈新鹏　陈乐双　手机：13820081997　13502030262

驻厦门展销部（厦门贵能电子有限公司）：
地址：厦门市湖里区长浩路 6 号翔鹭电子市场一楼 D67 号
电话：0592-5238217　传真：0592-5238217
QQ：770731830
联系人：王　贵　手机：15392025157　13806607797

驻沈阳总代理(沈阳捷安发电子)：
地址：沈阳市沈河区万柳塘路 56 号南塔电子市场三楼 307 号
电话：024-24143110　传真：024-24143110
电子邮件：024-24143110@163.com
联系人：宋锋捷　手机：13322443288

驻大连展销部（大连华南电子城红星电子）：
地址：大连市甘井子区泉水 A4 区 43A 百斯德商场 A 区地下二层 F362
电话：0411-39880687　传真：0411-39880687
电子邮件：763176992@qq.com
联系人：王松林　黄晓月　手机：13998487821　13500748821

驻苏州展销部（乐清市中村电子科技有限公司）
地址：苏州市高新区滨河路 588 号赛格电子市场一楼 1B57
电话：0512-88862882　传真：0512-66675077
邮箱：szhxdy@163.com
联系人：吴奇锋　陶乐乐　手机：13270971333

驻深圳展销部：
东莞红星辰珠宝科技有限公司（ 深圳市红星辰科技有限公司）
地址：东莞市常平镇环常北路珠宝文化产业园 7 栋 A 座二楼(近 6 栋)
电话：0769-81188137　81188147　81188157　81188167
传真：0769-81188170
手机：13924663861　E-mail：szman@hxtelec.com

驻中山顺德总代理(亿灿电子经营部)：
地址：广东省中山市东风镇电子电器商贸城 5 幢 104 卡
电话：0760-22782677　传真：0760-22606667
电子邮件：hxdianye@163.com
联系人：郑智化　周燕　手机：13318275116　18928157116

驻常州总代理(常州市登高电子有限公司)：
地址：常州市天宁区中山路 97 号
电话：0519-86685599　86638583　86680515
传真：0519-86686665　电子邮件：724339003@qq.com
联系人：陈建国　手机：13901500536
分店地址：常州市天宁区博爱路 67 号 2 楼 2083-2085
分店联系人：陈聪哲　手机：18101491666

驻南京总代理（南京申乐电子有限公司）：
地址：南京市江宁区天元东路 388 号义乌商品城 B 区 5 幢 2 层 2 号
电话：025-84532871　传真：025-84419263
联系人：陈赤卫　刘婷　手机：13905178771　13951088249

驻青岛总代理(青岛上元鑫电子科技有限公司)：
地址：山东省青岛市威海路 292 号山贺电子市场 D41-42
电话：0532-83020981　传真：0532-83020981
电子邮件：qdsydz@163.com
联系人：黄学礼　手机：13625427959

驻无锡展销部(无锡市高本佳科技电子有限公司)：
地址：江苏省无锡市惠山大道 9 号赛格电子市场二楼 B 区 130 号
电话：0510-82037599　传真：0510-82037599
QQ：379806289　电子邮件：zhengxin_379806289@qq.com
联系人：郑　鑫　手机：18626395688

驻重庆总代理(乐清市复兴电子有限公司)：
地址：重庆市九龙坡区白市驿镇白欣路 88 号
九洲国际汽摩城 B 区仓储 1 栋 12 号
电话：023-68191303　传真：023-68191303
电子邮件：837238063@qq.com
联系人：叶飞雷　手机：13650790977

驻北京展销部(北京好伯特科技有限公司)：
地址：北京市海淀区知春里 28 号开源商务写字楼 111 室
柜台：北京市海淀区中关村大街32号新中发电子大厦B1661柜台
电话：010-62547210 62647244　传真：010-62632407
电子邮件：62547210@163.com
联系人：林海东　詹素绵　手机：18611310094　13693332455

Malaysia Sales Department (ST TECHNOLOGY ASIA SDN BHD):
No.12, Lorong Asas Jaya 11,Kawasan Industri Ringan Asas Jaya,
14000 Bukit Mertajam,Penang, Malaysia.
Tel: +604-5884049　Fax: +604-5874058
Email: info@s-ttechnology.com / bjtang@s-ttechnology.com /
choo@s-ttechnology.com
Contact Person: Mr. Tang　H/P: +6017-494 1889