收文部门	符合ROHS要求
品管部	√
工程部	√
生产部	√
采购部	
市场部	
仓库	

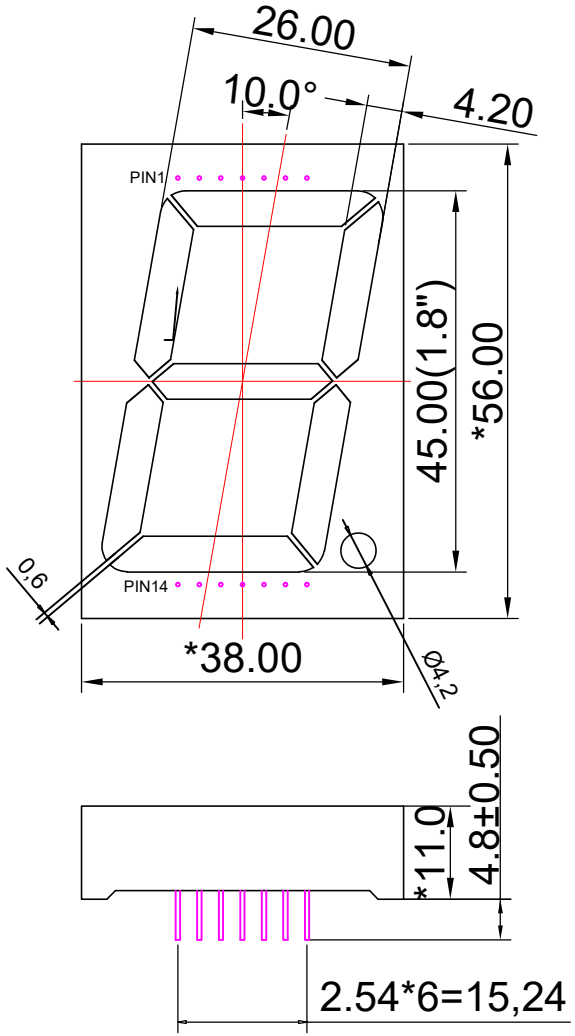

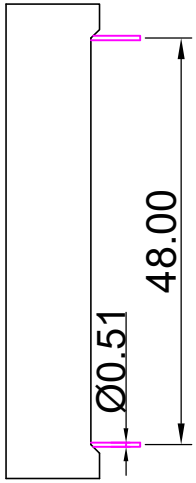

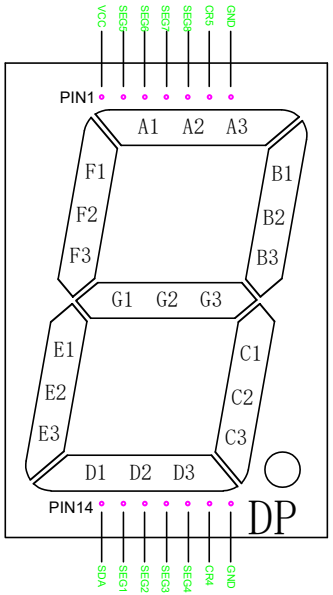

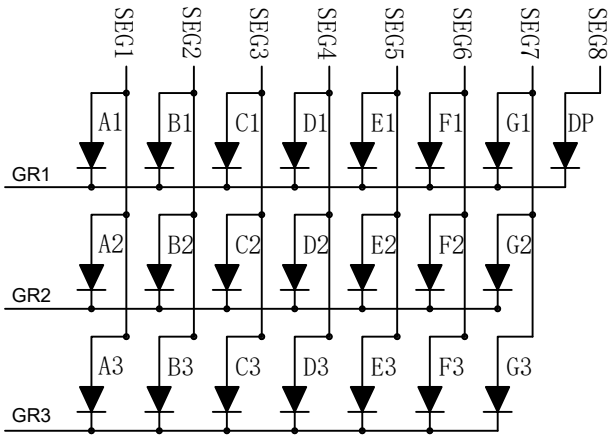

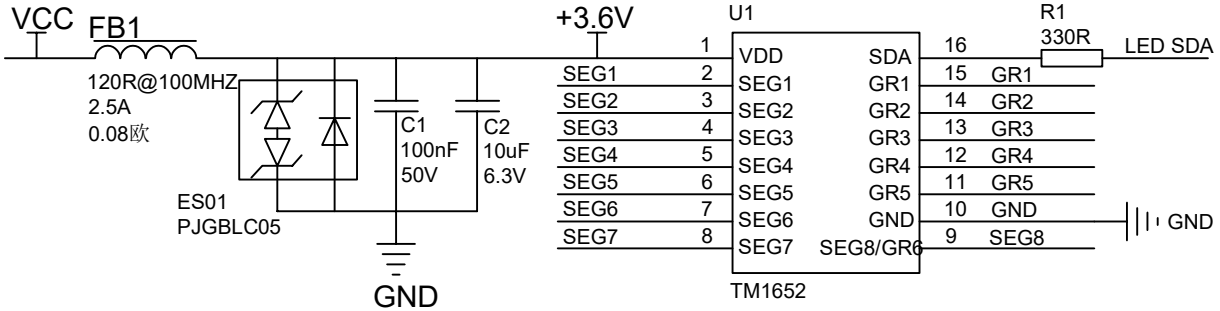

编号	
01	
旧底图总号	
底图总号	
日期	签名

GENERAL TOLERANCES	
FIELD	TOLERANCES
L<3	±0.05
3<L<50	±0.10
50<L<100	±0.15
100<L<150	±0.20
150<L	±0.25
弯曲度	<=0.5%
拔模斜度	1°

工艺：0603贴片+共阴+灌胶

REV	更改内容	更改人	更改日期
0			

墨色	刷黑墨		
REF材料	N-1料（符合ROHS）	JCP-E18101AW-1652	
设计	Z Z	2025.07.30	穴数 1
制图			比例 1:1
审核			公差: 0~30=±0.1 >30~50=±0.15 >50=±0.2
工艺			第 1 张 共 2 张
标准化			
批准			

格式(2)　幅面 A4