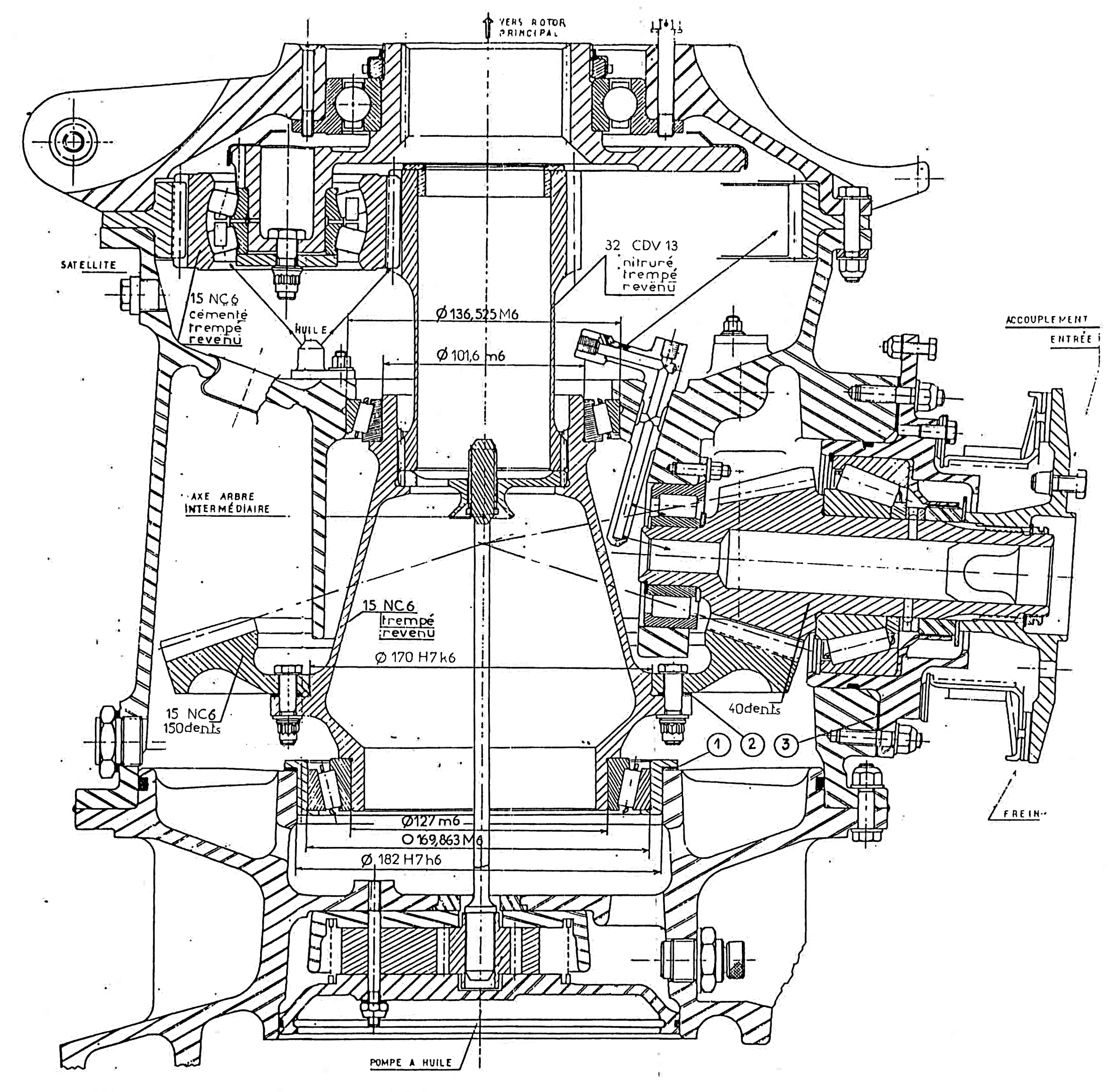
VERS ROTOR PRINCIPAL
SATELLITE
15 NC6 cémenté trempé revenu
HUILE
Ø 136,525 M6
Ø 101,6 m6
32 CDV 13 nitruré trempé revenu
ACCOUPLEMENT ENTRÉE
AXE ARBRE INTERMÉDIAIRE
15 NC6 trempé revenu
Ø 170 H7 k6
15 NC6 150dents
40dents
1
2
3
FREIN
Ø127 m6
Ø 169,863 M6
Ø 182 H7 h6
POMPE A HUILE