Nom: .....
Prénom : .....

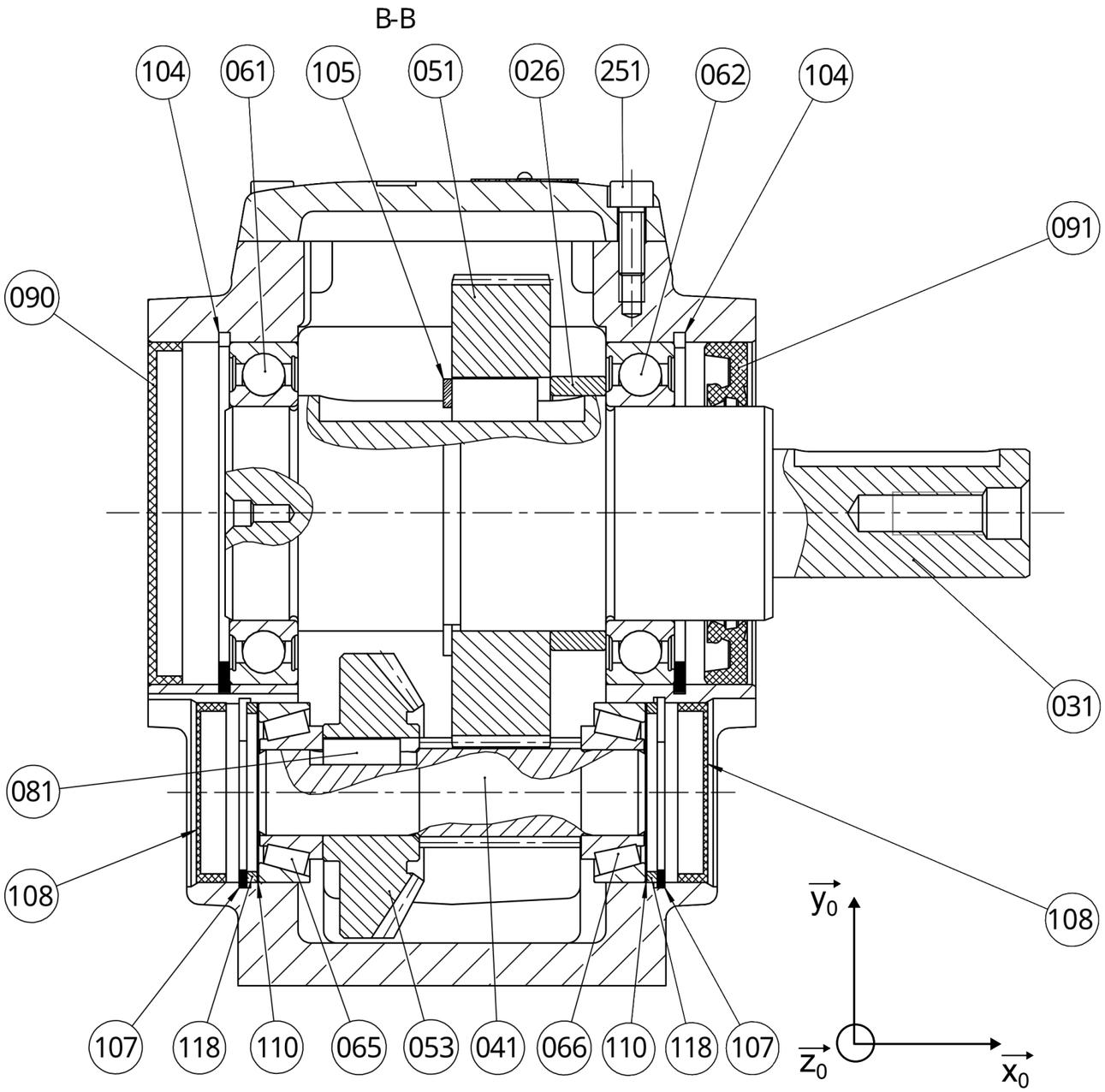
B-B
104
061
105
051
026
251
062
104
091
090
031
081
108
108
107
118
110
065
053
041
066
110
118
107
$\vec{y_0}$
$\vec{z_0}$
$\vec{x_0}$

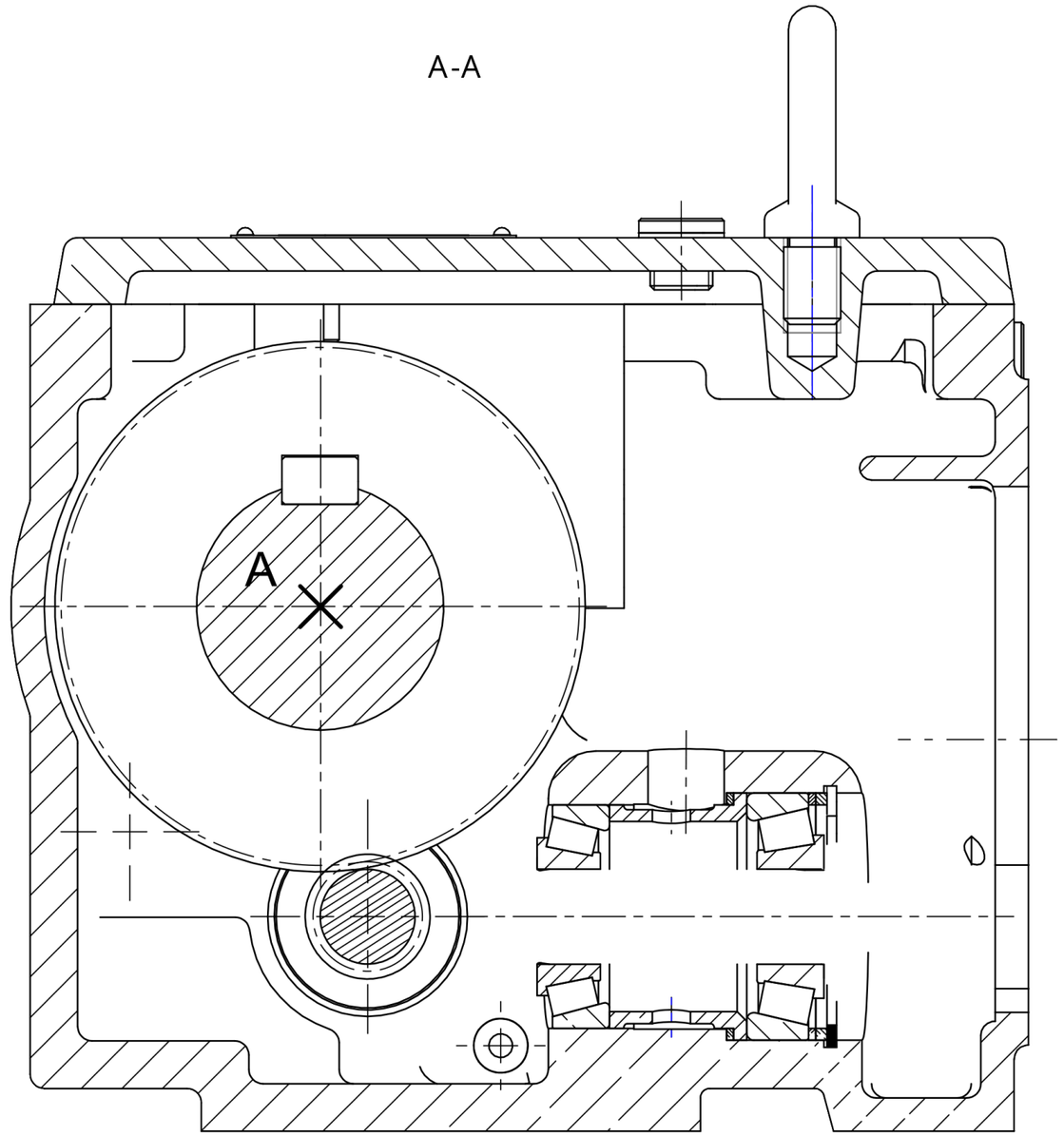
A-A
A