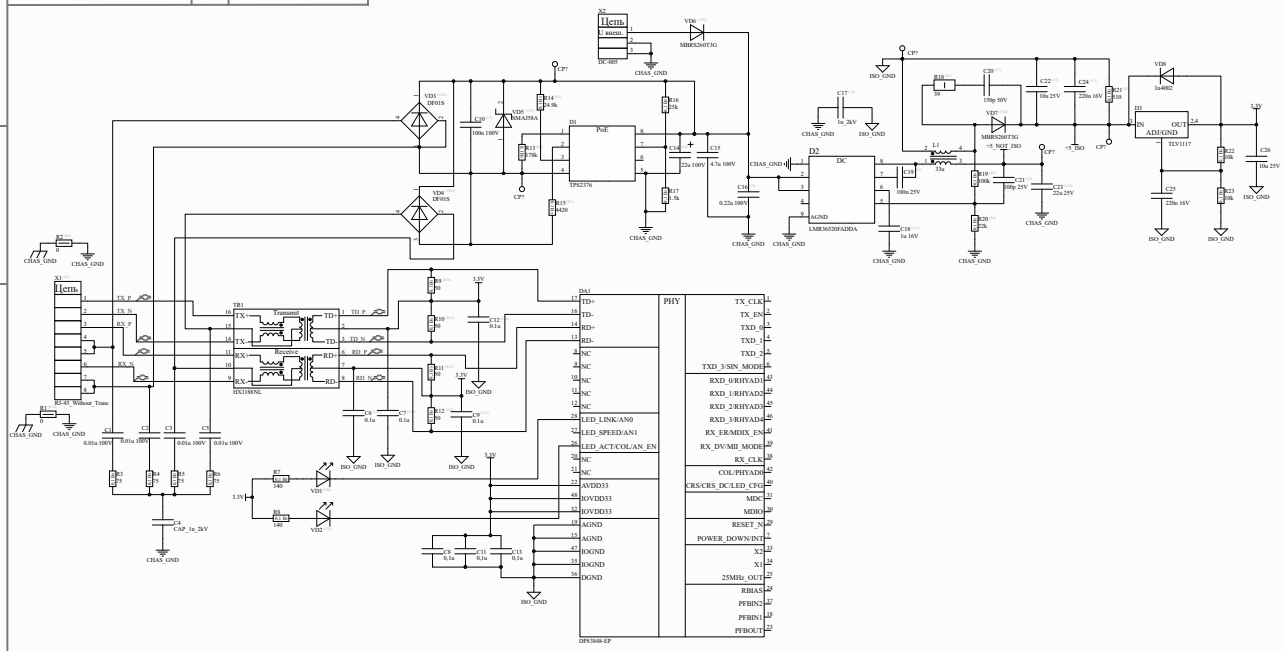

Изм.	Лист	№ докум.	Подп.	Дата
Разраб.		Степушин		
Пров.				
Т.контр.				
Нач.сект.				
Н.контр.				
Утв.		Подшивалов		

ЛДПА.758724 ЭЗ

Отладчик измерительный

СХЕМА ЭЛЕКТРИЧЕСКАЯ ПРИНЦИПИАЛЬНАЯ

Лит.	Масштаб	Масса
О		

Лист 1 Листов 1

НИУ ВШЭ МИЭМ

Формат А2

Перв. примен.

Справ. №

Подп. и дата

Инв. № дубл.

Взам. инв. №

Подп. и дата

Инв. № подл.

ЛДПА.758724 ЭЗ