Тақырыбы:

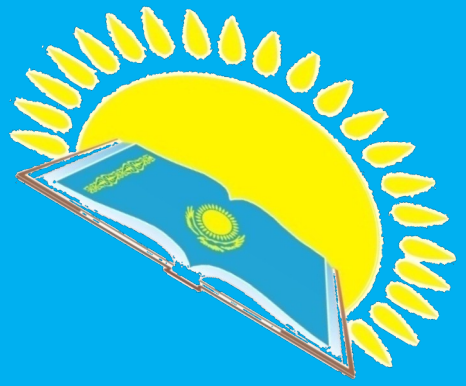

Тіліктер

ТІЛІКТЕР

Т і л і к т е р

Тілік – дегеніміз нәрсені ойша жазықтықпен

н

Қиюшы жазықтықтың санына қарай, тілік қарапайым және күрделі болып екі топқа бөлінеді.

Тек бір қиюшы жазықтықтың көмегімен алынған тілікті қарапайым тілік деп атайды.

Тіліктер

Қарапайым

Фронталь

Профиль

Горизонталь

Күрделі

Сынық

Сатылы

Қарапайым тілік **–**
тек бір қиюшы

жазықтықтың
көмегімен алынған

тілік.

Қарапайым тілік

Қарапайым тіліктер қиюшы жазықтықтың горизонталь проекциялар жазықтығымен салыстырғандағы орнына қарай горизонталь, вертикаль және көлбеу болып үш түрге бөлінеді

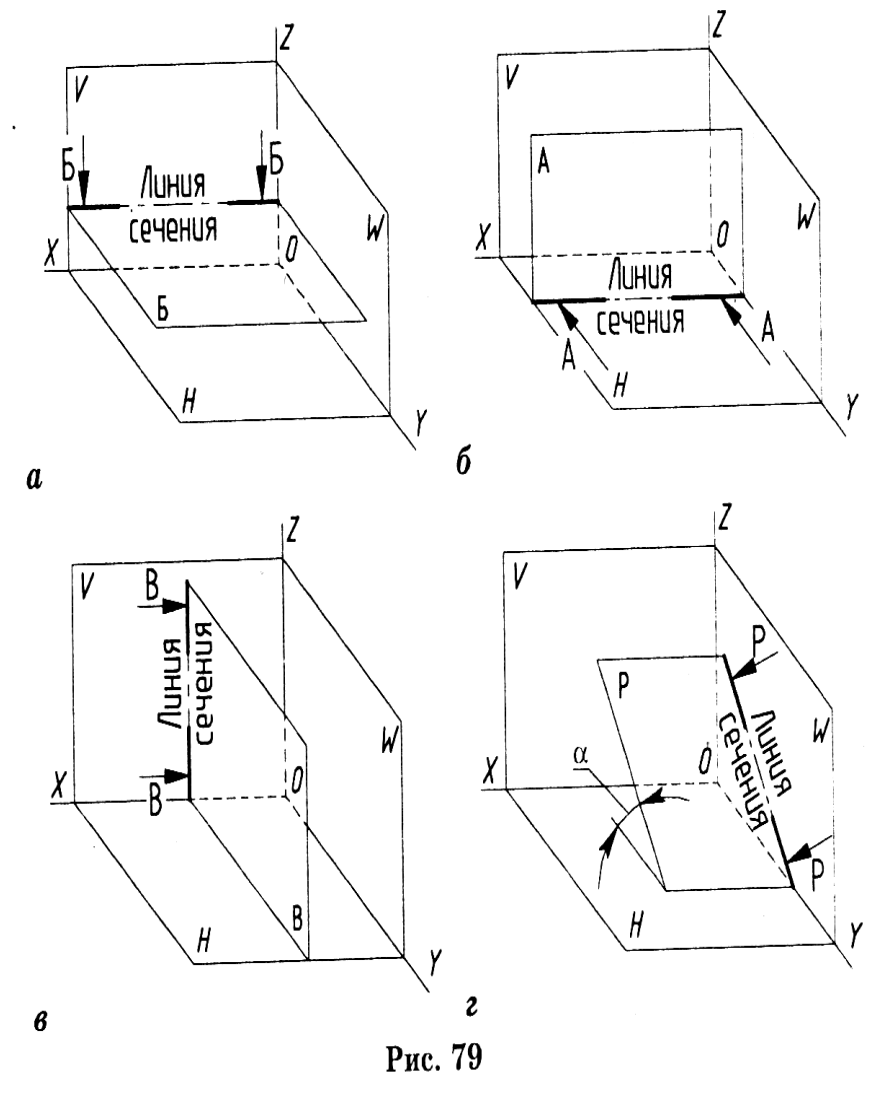

Рис. 79

ҚАРАПАЙЫМ ТІЛІКТЕРДІҢ БЕЛГІЛЕНУІ

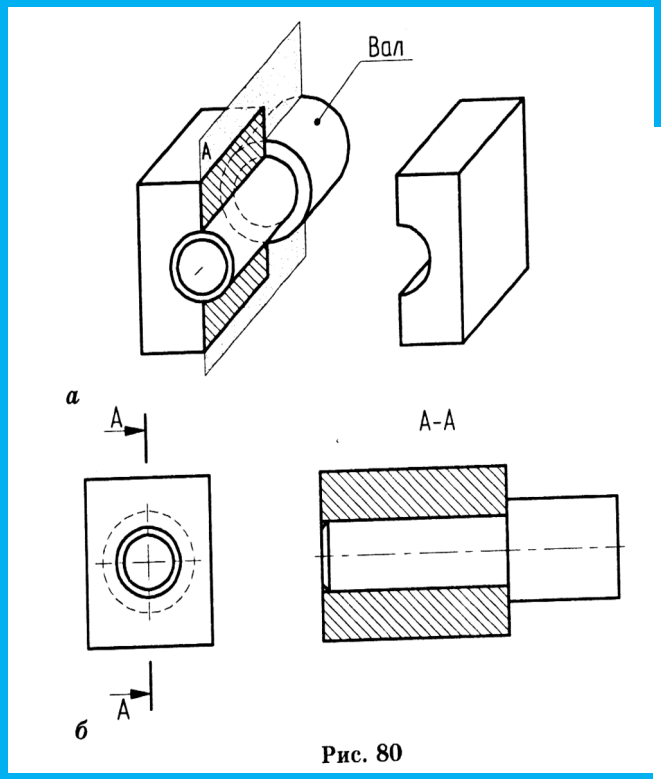

Рис. 80

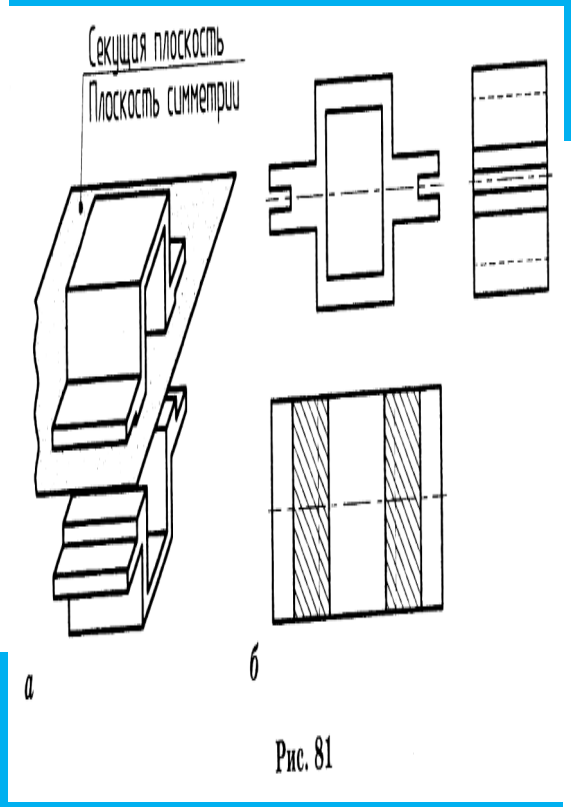

Рис. 81

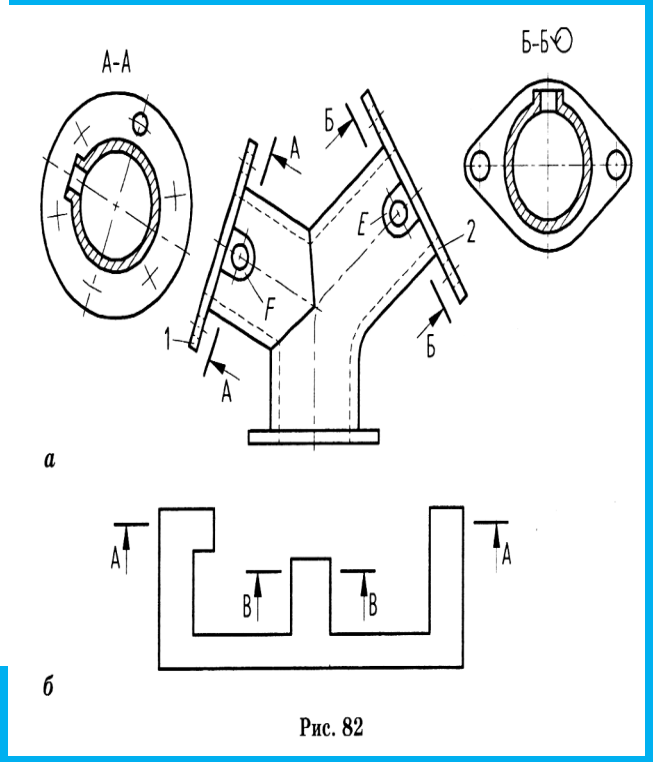

Рис. 82

Фронталь тілік

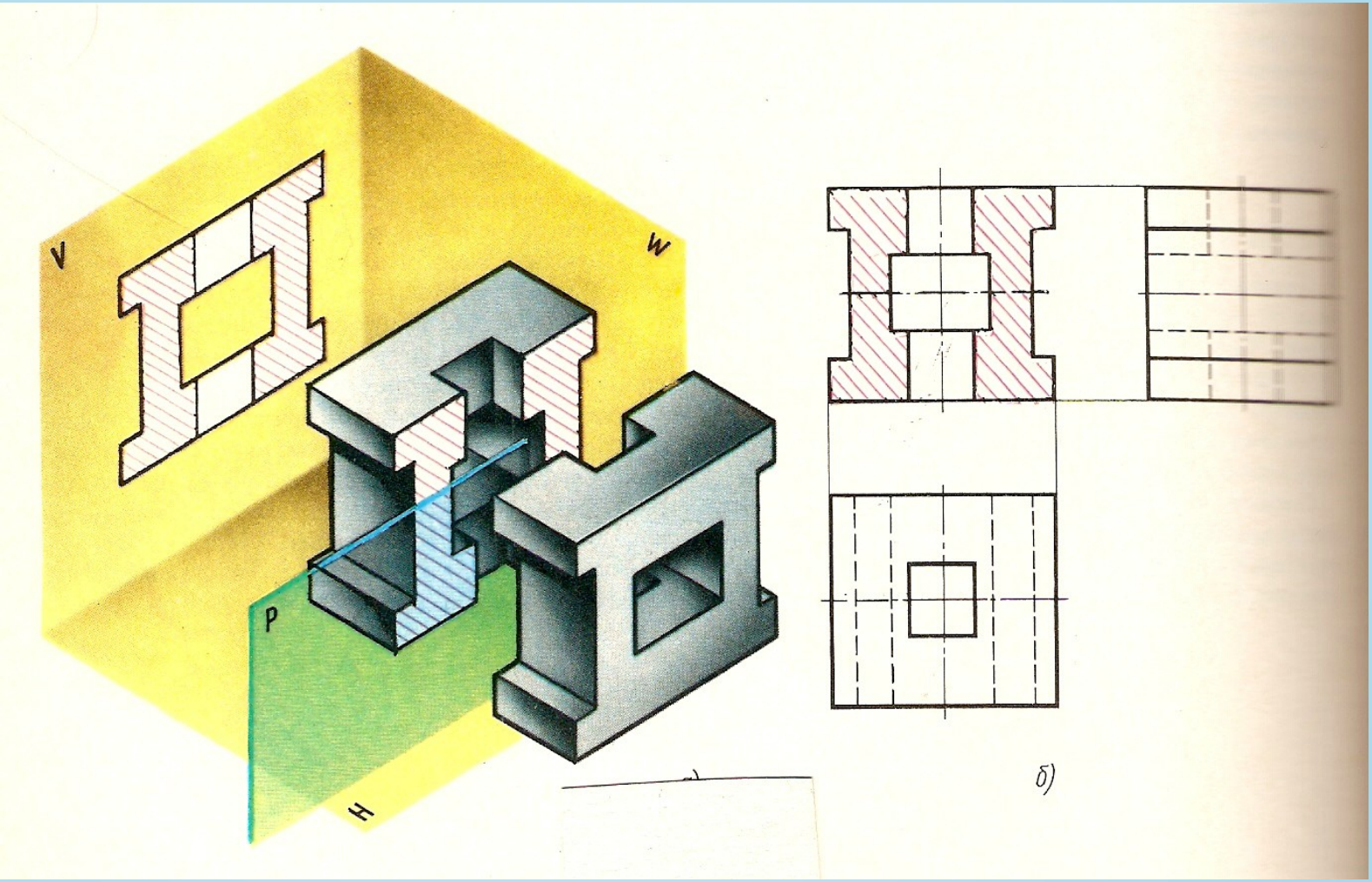

Горизонталь тілік

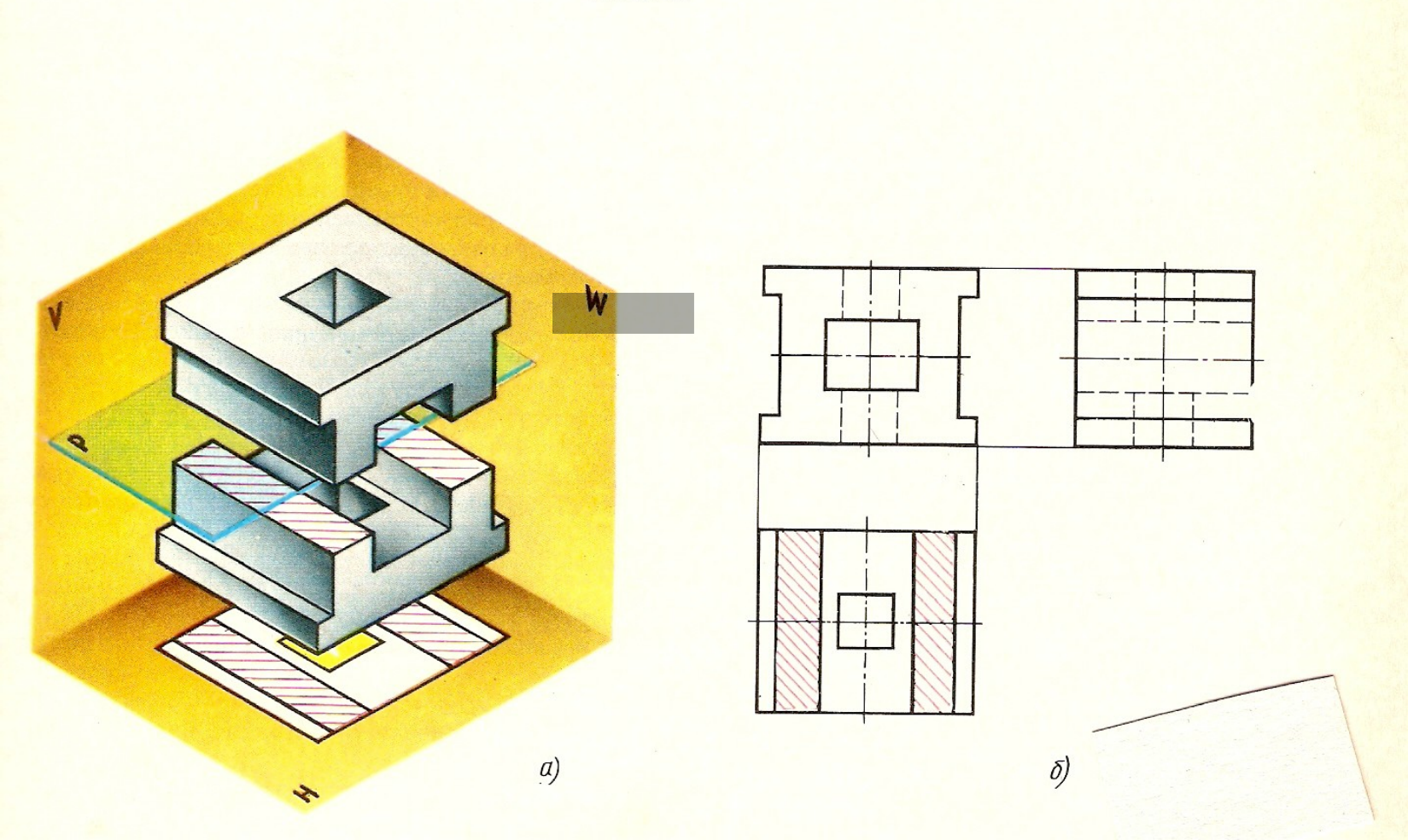

ПРОФИЛЬ тілік

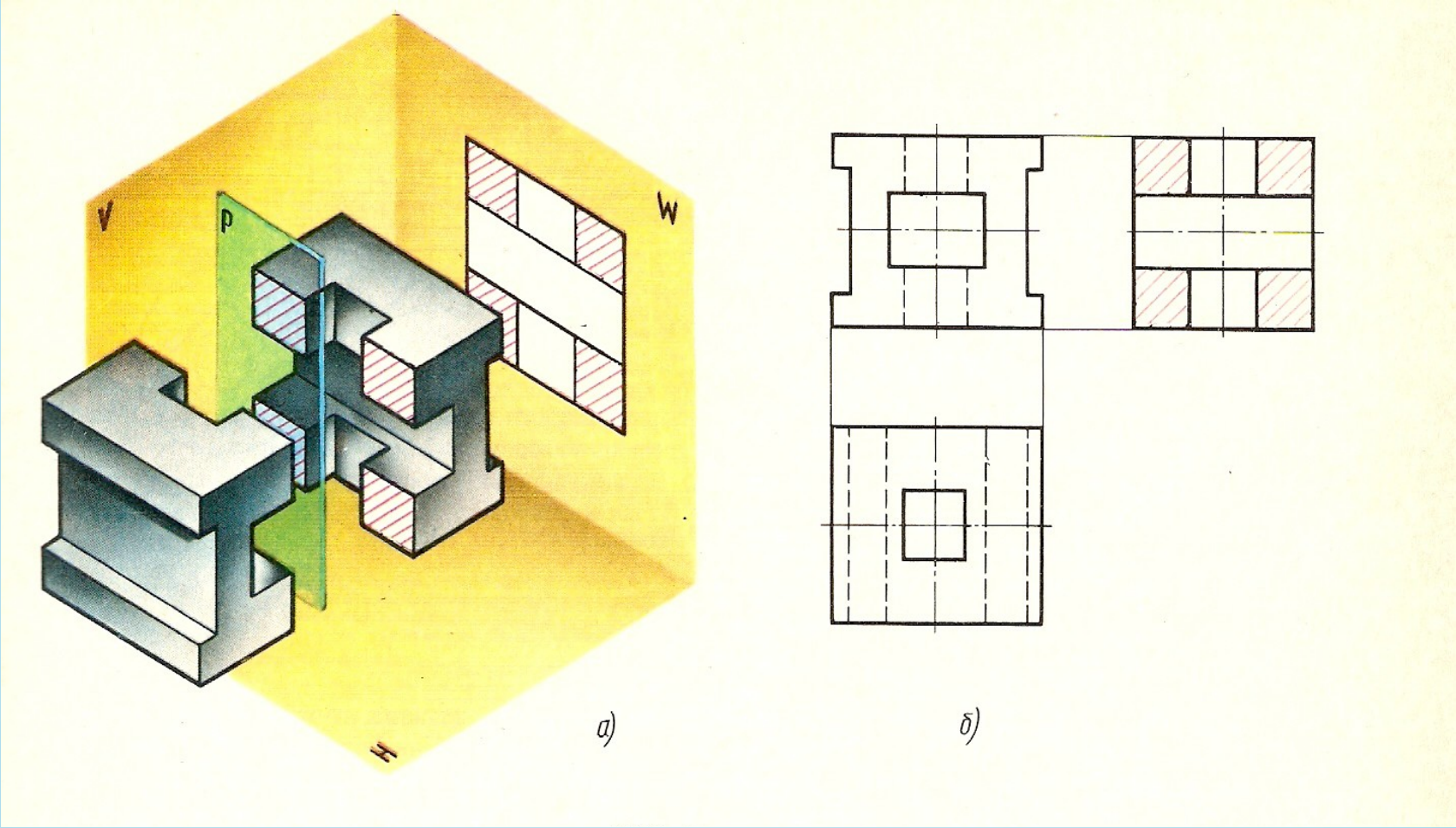

Күрделі тілік **- екі немесе одан да көп қиюшы жазықтықтардың көмегімен алынған тілік.**

- **Күрделі тілікте** ***қиюшы жазықтықтың саны екеуден кем болмайды.***
- ***Осы қиюшы жазықтықтардың өзара орналасуларына қарай, күрделі тілік*** **сатылы тілік** **және** **сынық тілік** ***болып екіге бөлінеді.***

Күрделі тіліктердің белгіленуі

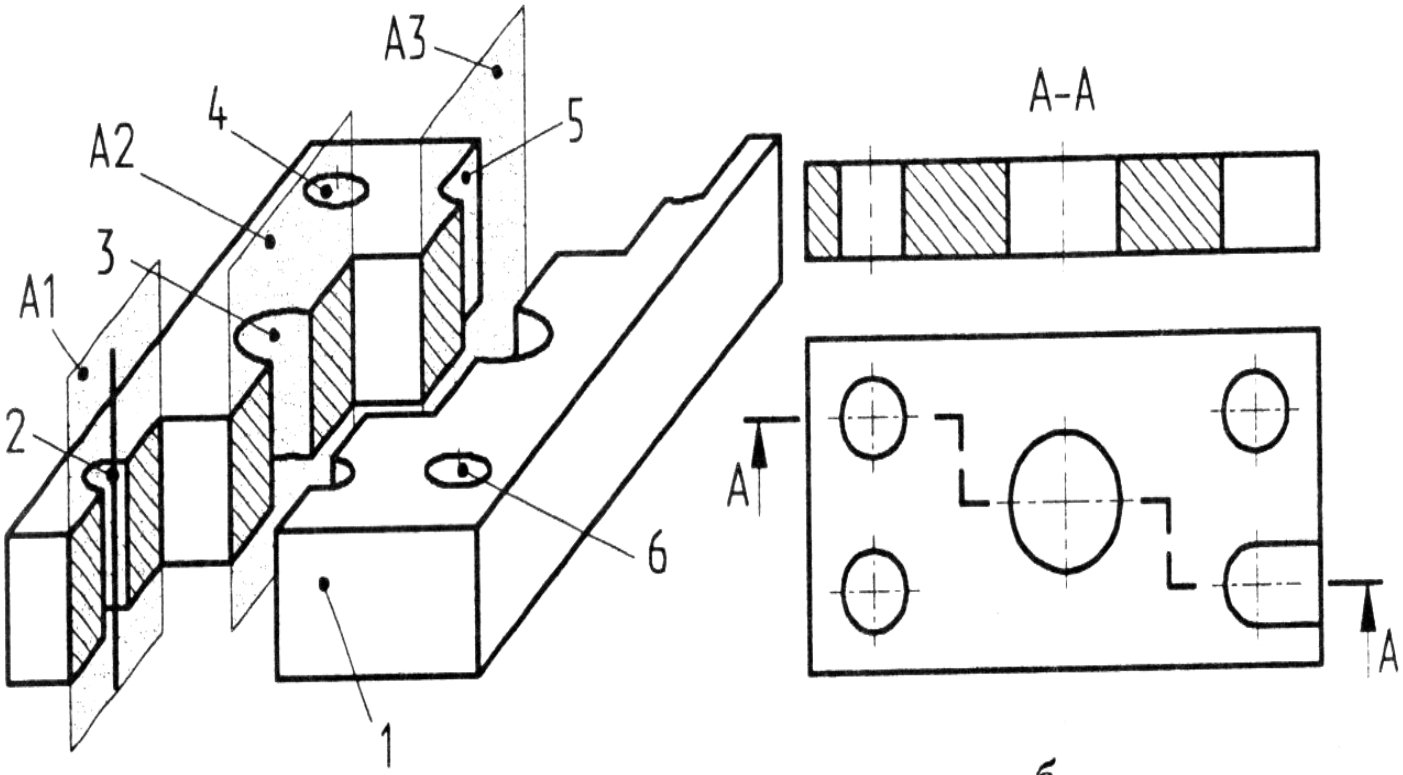

Рис. 85

Сатылы тілік

Сатылы тілікте
қиюшы жазықтықтар
өзара параллель
болады

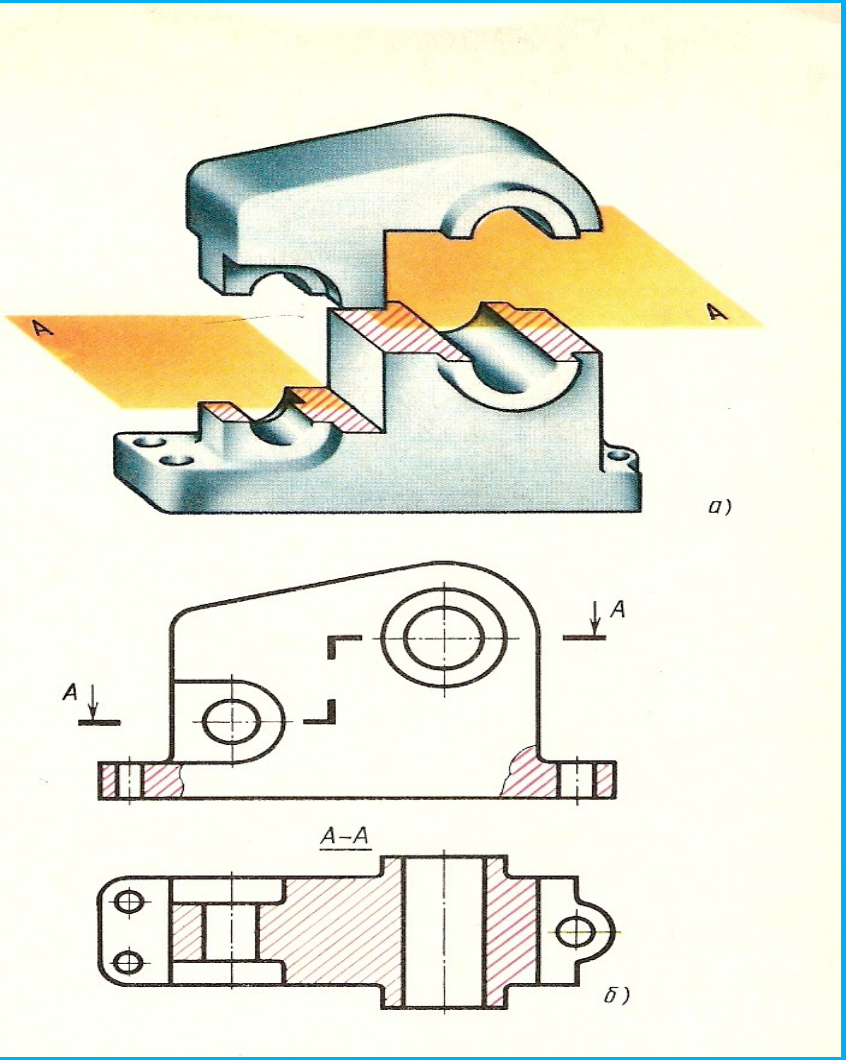

Сынық тілік
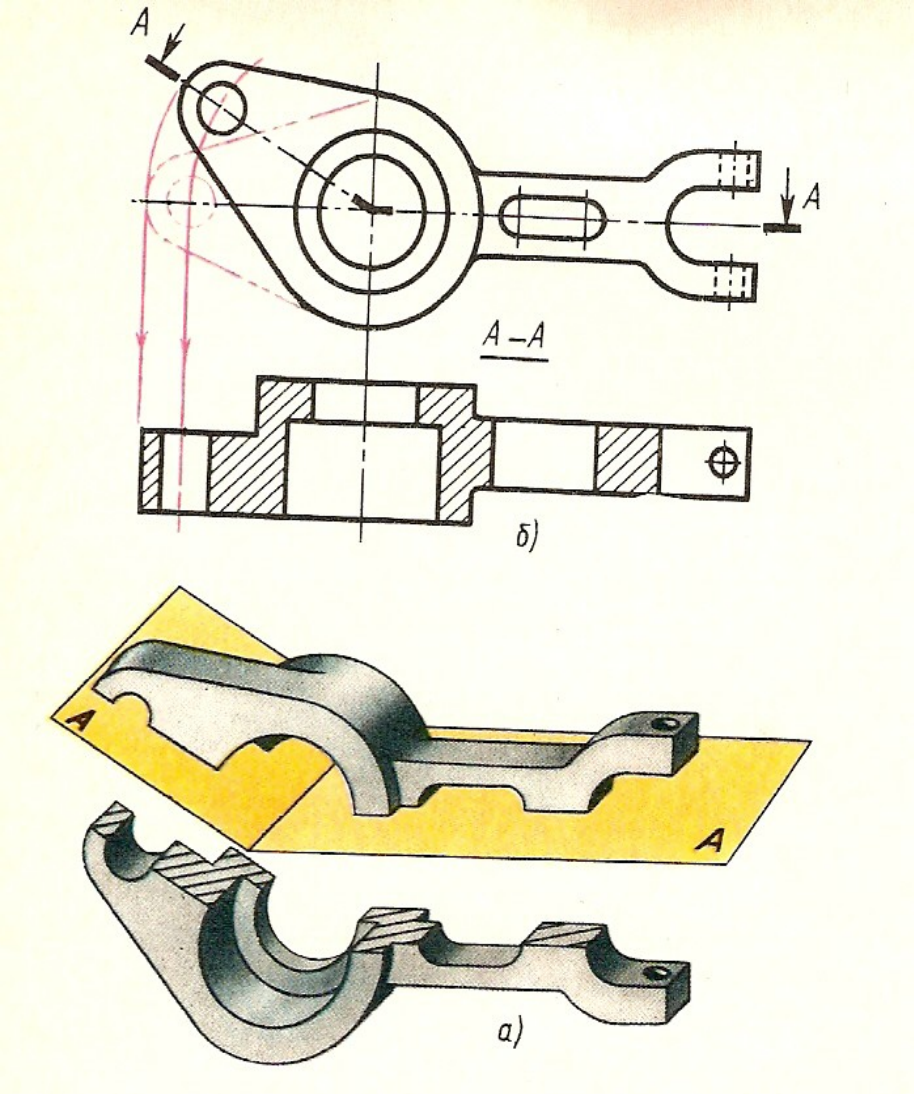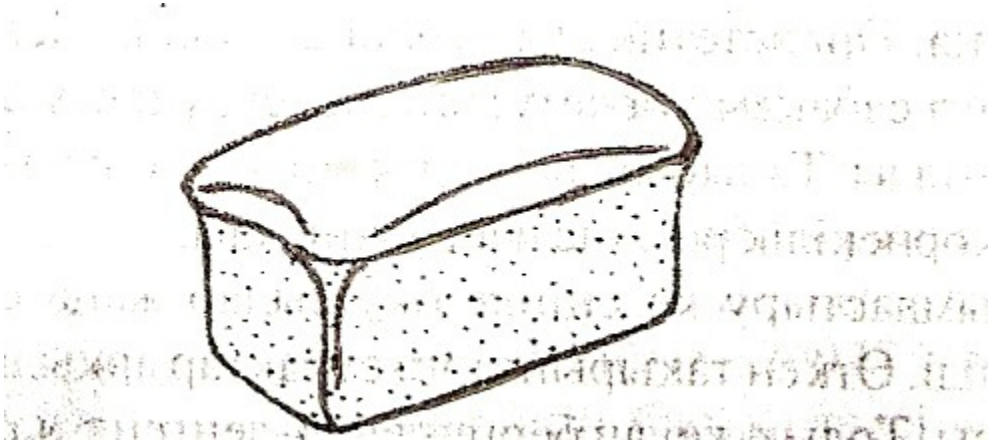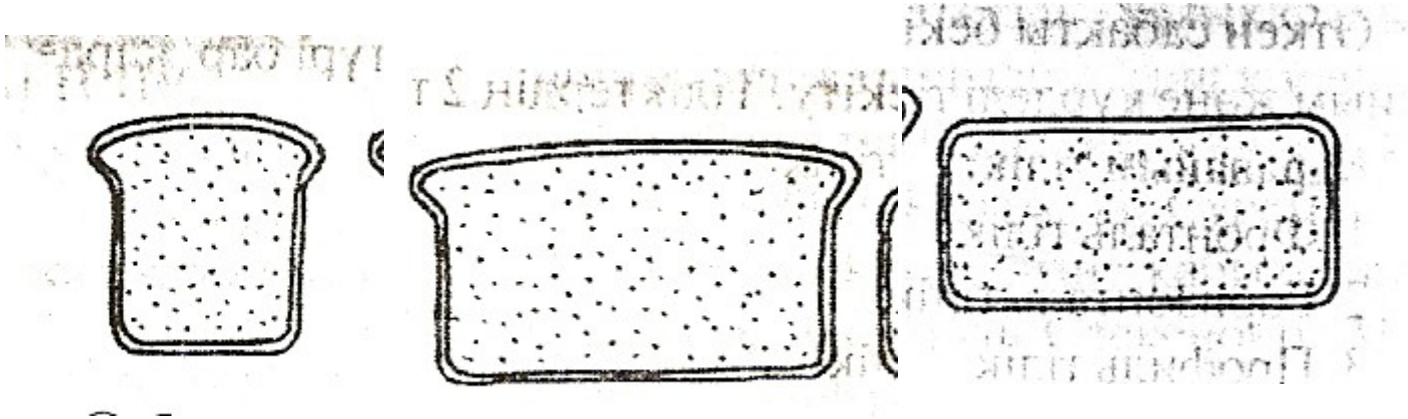
Сынық тілікте
қиюшы жазықтықтар
доғал бұрыш жасап
қиылысады