Аксонометриялық проекциялар

«Аксонометрия» -грек. т. аударғанда осьтер бойынша өлшеу деген мағынаны білдіреді.

«Аксонометрия» - нәрсенің көрнекі кескіні.

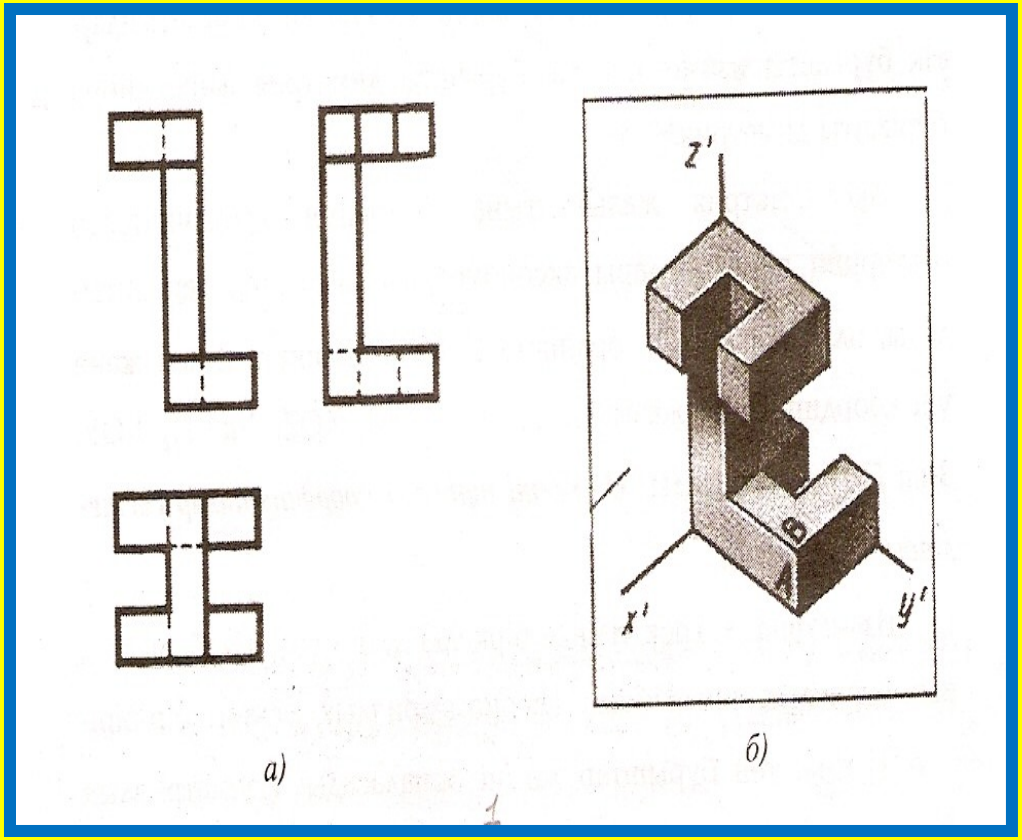

АКСОНОМЕТРИЯЛЫҚ ПРОЕКЦИЯЛАР

Тікбұрышты изометрия

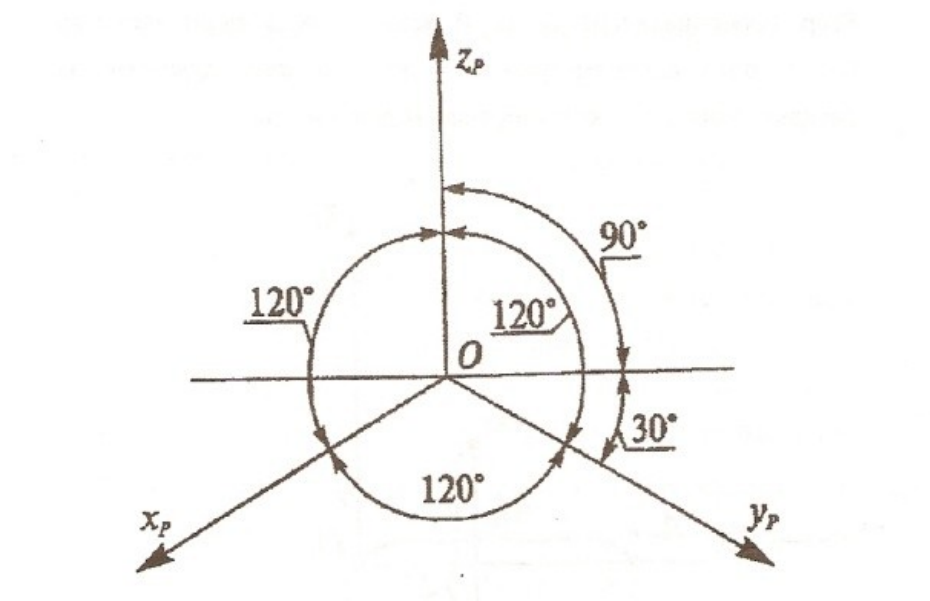

Фронталь-димметрия

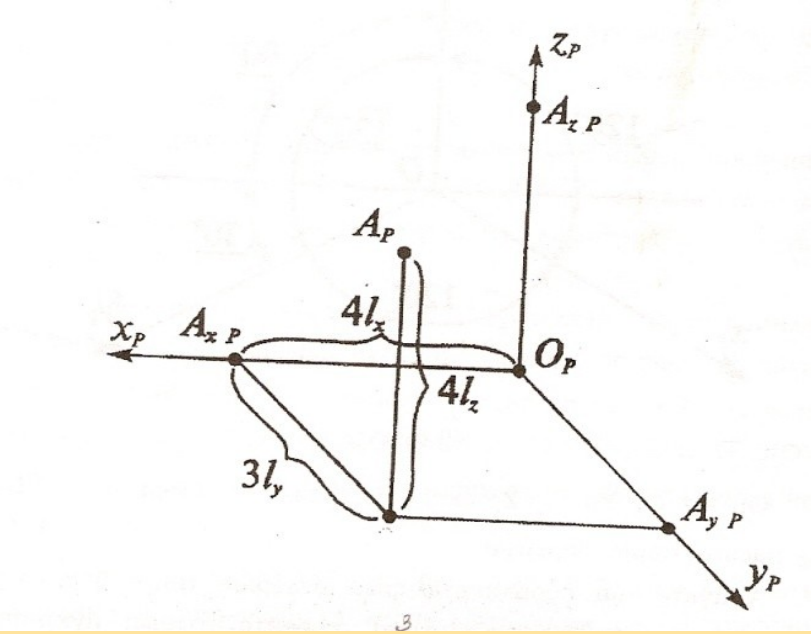

Егер проециялаушы сәуле Ржазықтығына параллель болса, аксонометриялық проекция тікбұрышты болады, ал басқа жағдайларда қиғашбұрышты.

Тікбұрышты изометриялық проекцияда аксонометриялық осьтер өзара 120°бұрышпен орналасады.

Фронталь- диметриялық проекцяны тұрғызу үшін, проекция жазықтығын xOz жазықтығына параллель орналастырады . Проекция жазықтығына қиғашбұрыш жасап түсіреді.

Шеңбердің изометриялық проекциясы

изометриялық

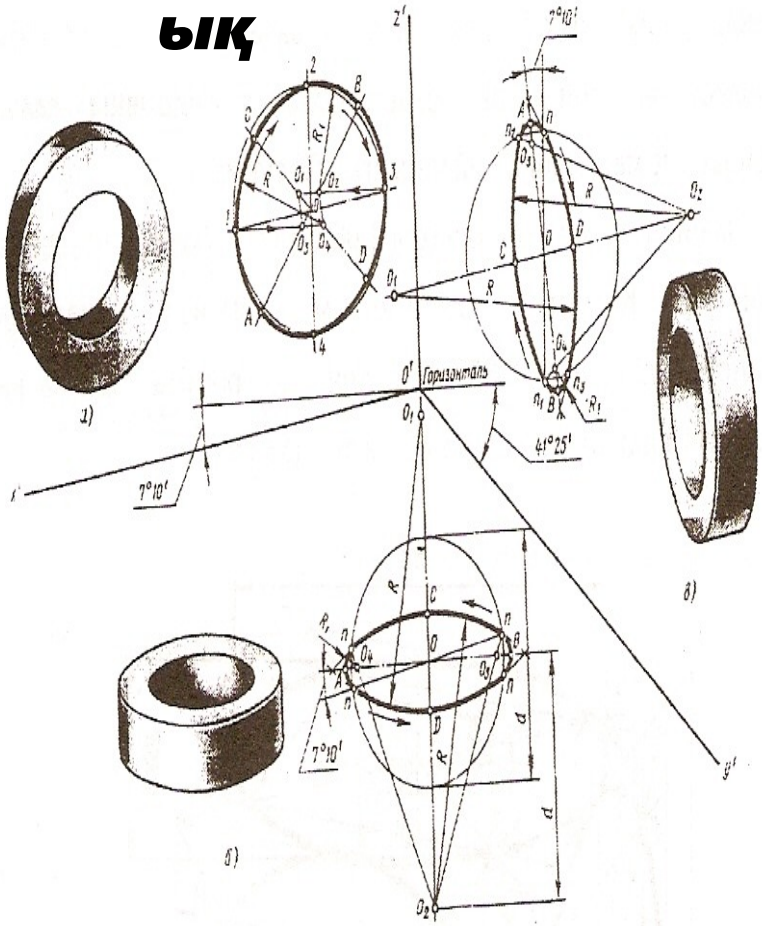

Фронталь-диметриялық

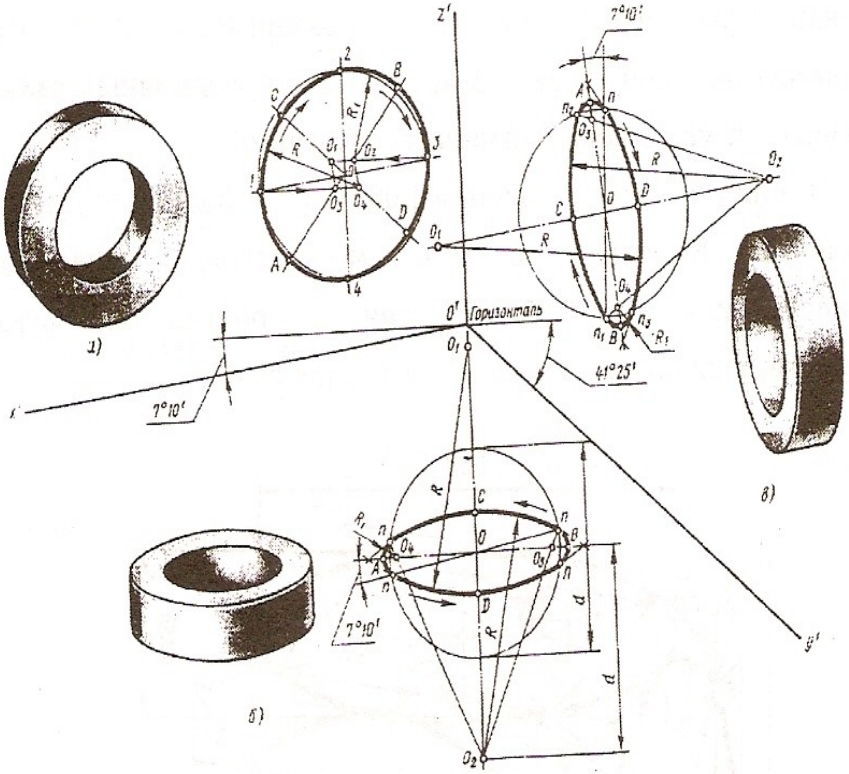

Овал тұрғызу

ОВАЛ тұрғызу

Тапсырма 4

Графикалық жұмыс №4 үлгісі

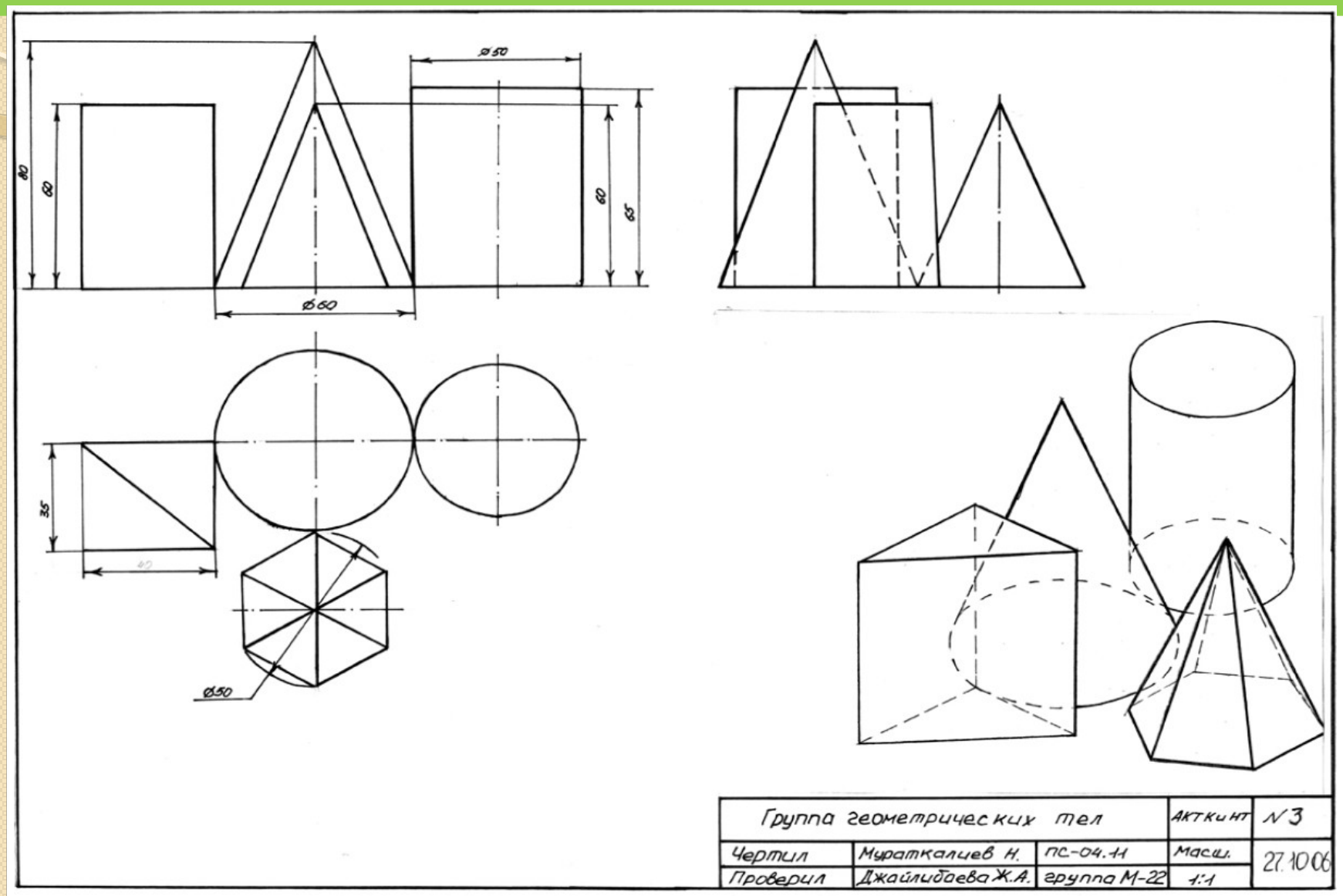

Үйге тапсырма:

Геометриялық денелер тбының аксонометриялы проекциясын тұрғызу.