Тетіктердің нобайын салу (эскиздеу)

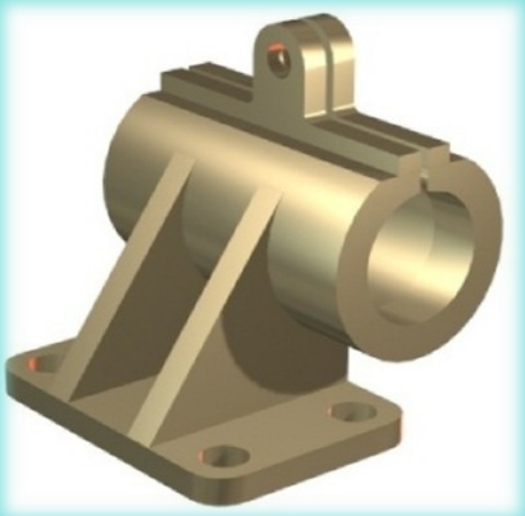

Үй тапсырмасын тексеру

Графикалық жұмыс № 15

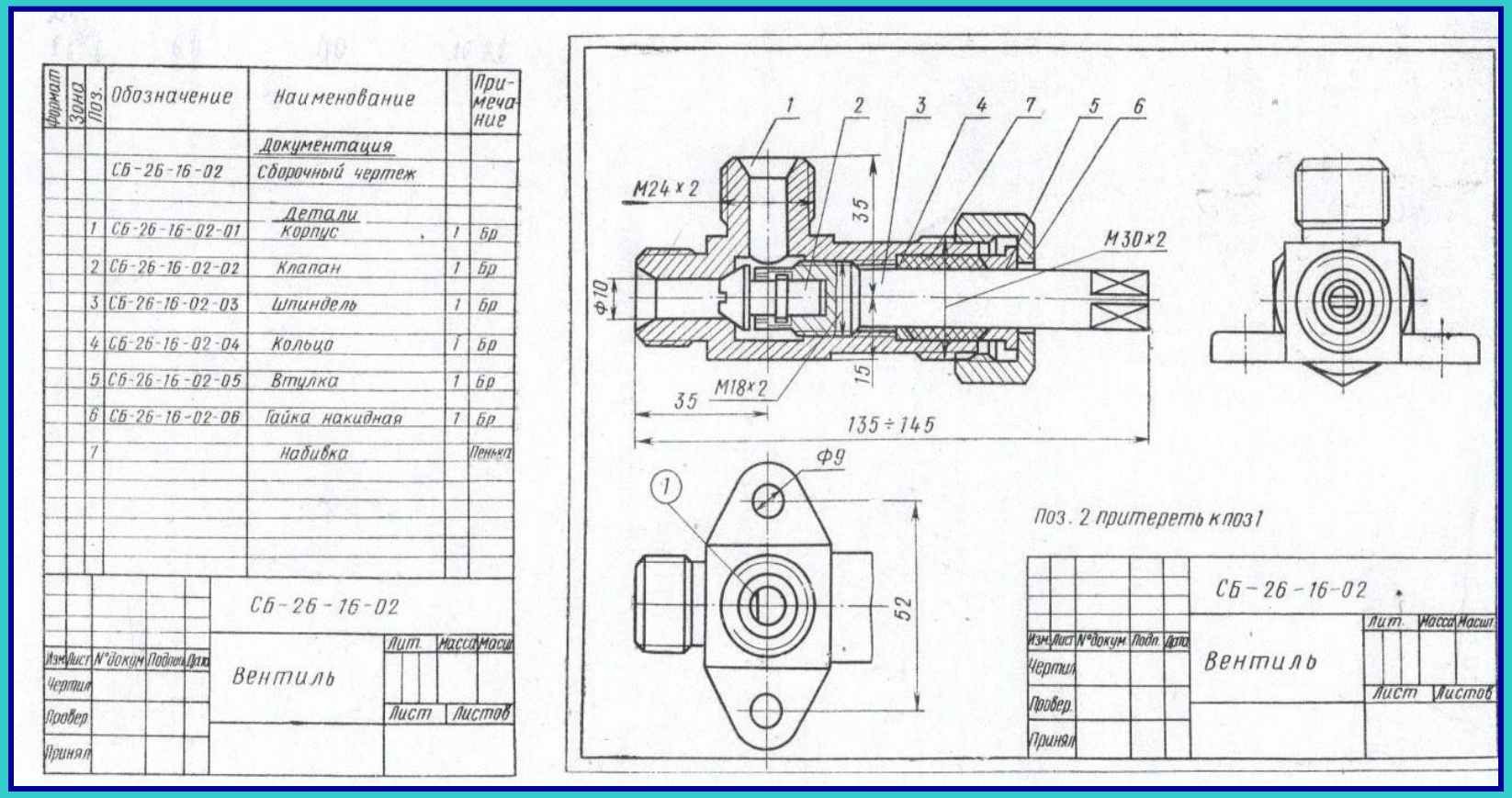

Формат	Зона	Поз.	Обозначение	Наименование		Примечание
				Документация		
			СБ-26-16-02	Сборочный чертеж		
				Детали		
		1	СБ-26-16-02-01	Корпус	1	Бр
		2	СБ-26-16-02-02	Клапан	1	Бр
		3	СБ-26-16-02-03	Шпиндель	1	Бр
		4	СБ-26-16-02-04	Кольца	1	Бр
		5	СБ-26-16-02-05	Втулка	1	Бр
		6	СБ-26-16-02-06	Гайка накидная	1	Бр
		7		Набивка		Пенька

СБ-26-16-02

Вентиль

Изм. Лист N докум. Подп. Дата

Чертил

Провер.

Принял

Лит. Масса Масш.

Лист Листов

СБ-26-16-02

Вентиль

Изм. Лист N докум. Подп. Дата

Чертил

Провер.

Принял

Лит. Масса Масш.

Лист Листов

Сұрақтар

1. Құрастыру сызбасы деп қандай конструкторлық құжатты айтады?
2. Қима мен тіліктің айырмашылығы неде?
3. 6 жақты басты мен стержені бар бектіу деталы?
4. Бұранда түрлерінің ішінде, ең көп тарағаны?
5. Сипаттізім дегеніміз не?

Қандай проекция жоқ?

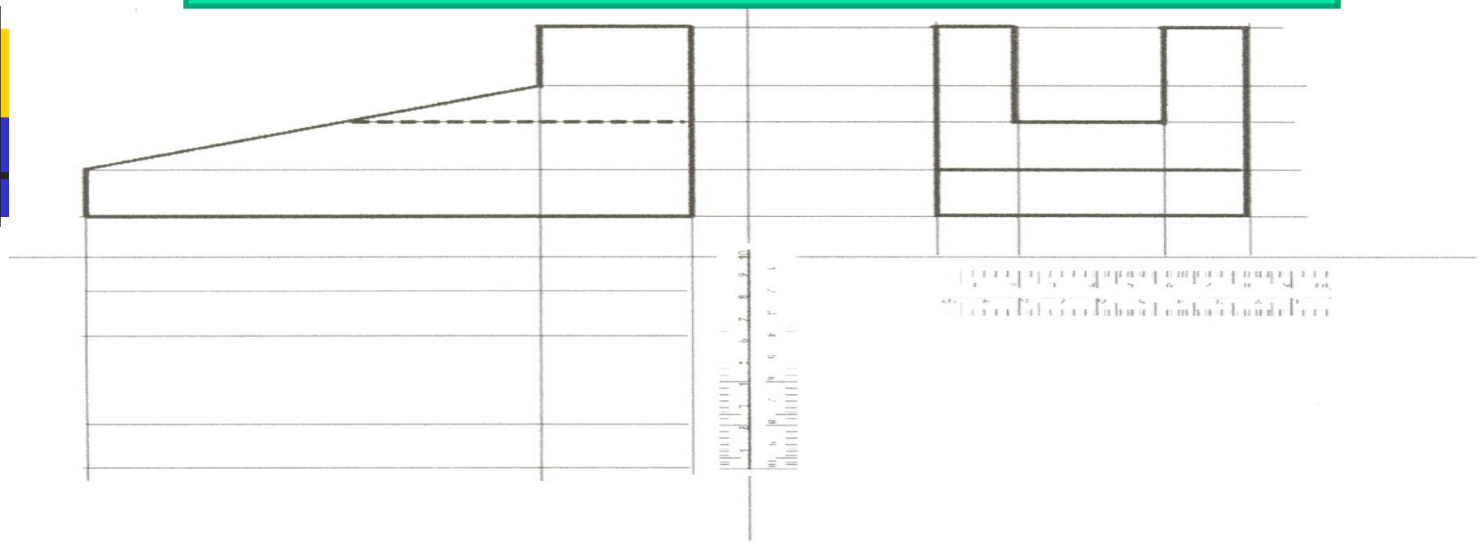

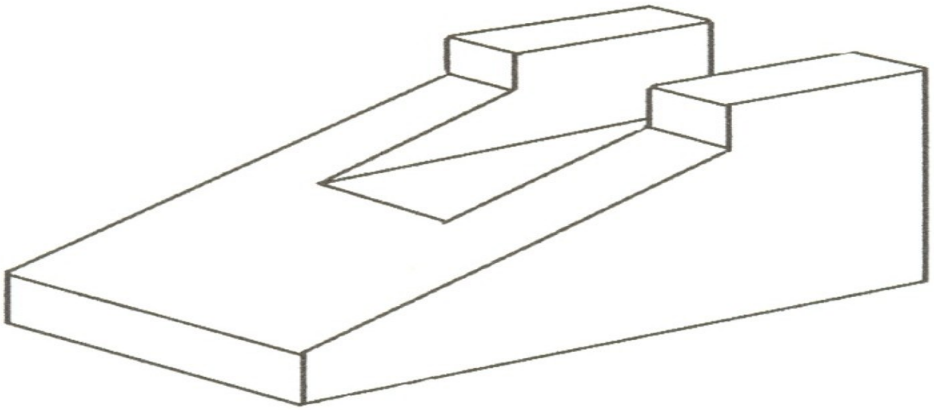

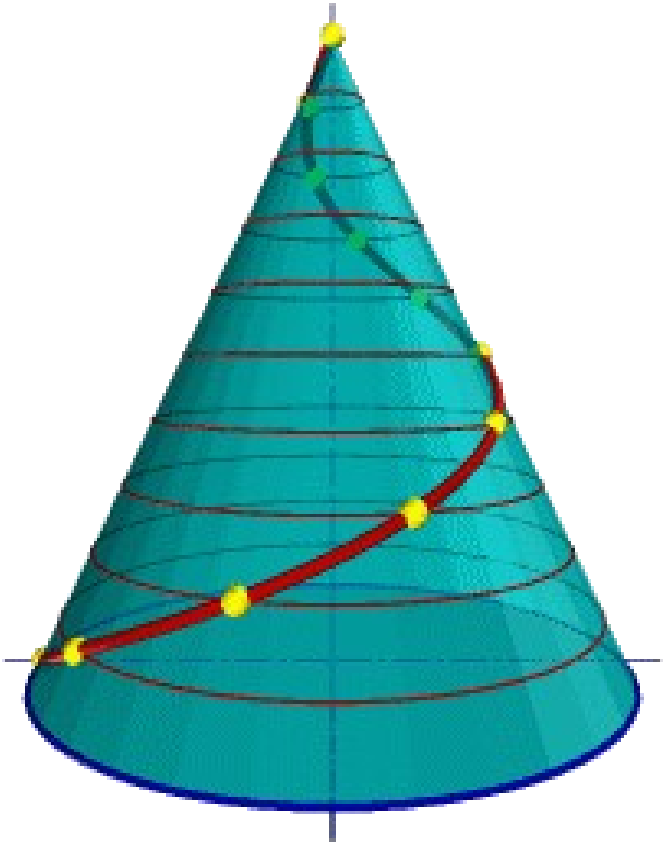

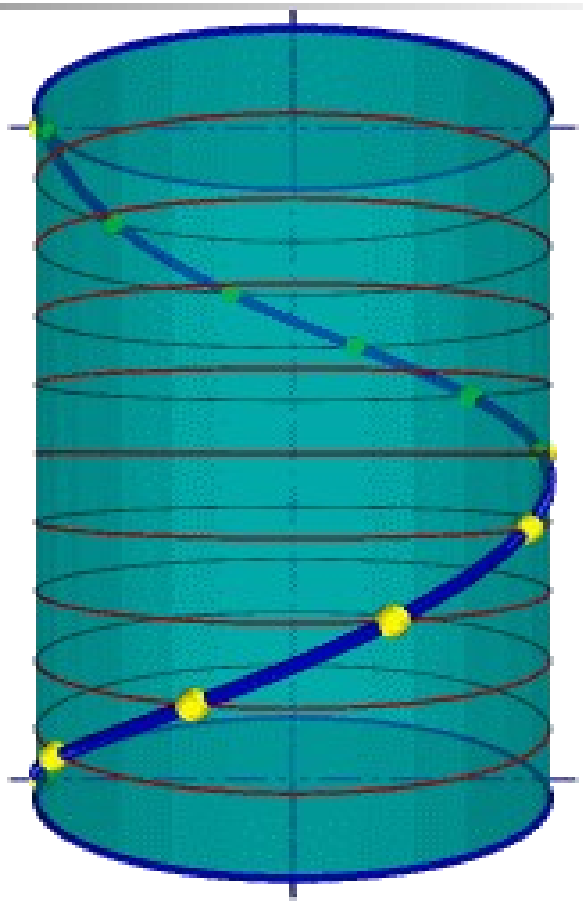

Нобай (Эскиз)

Нобай (эскиз) - дегеніміз пропорцияны сақтай отырып көз мөлшерімен қолдан орындалатын жұмыс. Нобай (эскиз) өндірісте тек бір ғана пайдалануға арналған конструкторлық құжат.

Эскиз орындау реті:

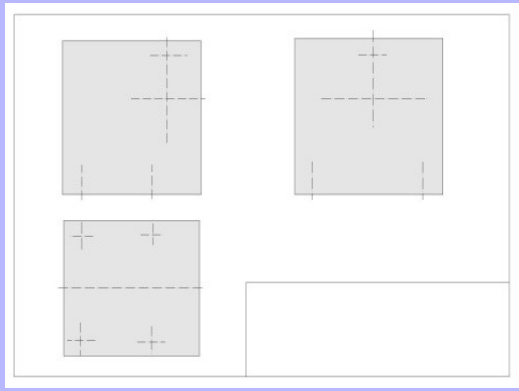

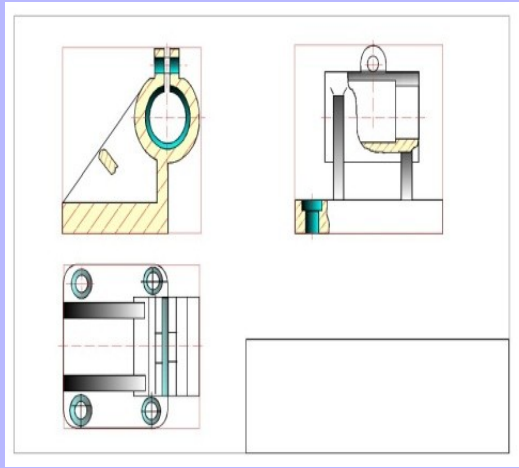

- *Тетікбөлшектің пішінімен танысу.*
- *Тетікбөлшек кескіндерінің жеткілікті санын анықтау*
- *Эскиз салатын пішімді таңдау*
- *Таңдап алынған пішімді эскиз салуға дайындау*
- *Кескіндерді пішімге алдын ала орналастыру*
- *Тетікбөлшектің көріністерін жіңішке сызықтармен салу*
- *Тетікбөлшек кескіндерін салуды аяқтау*

Көріністердің сызбада орналасуы

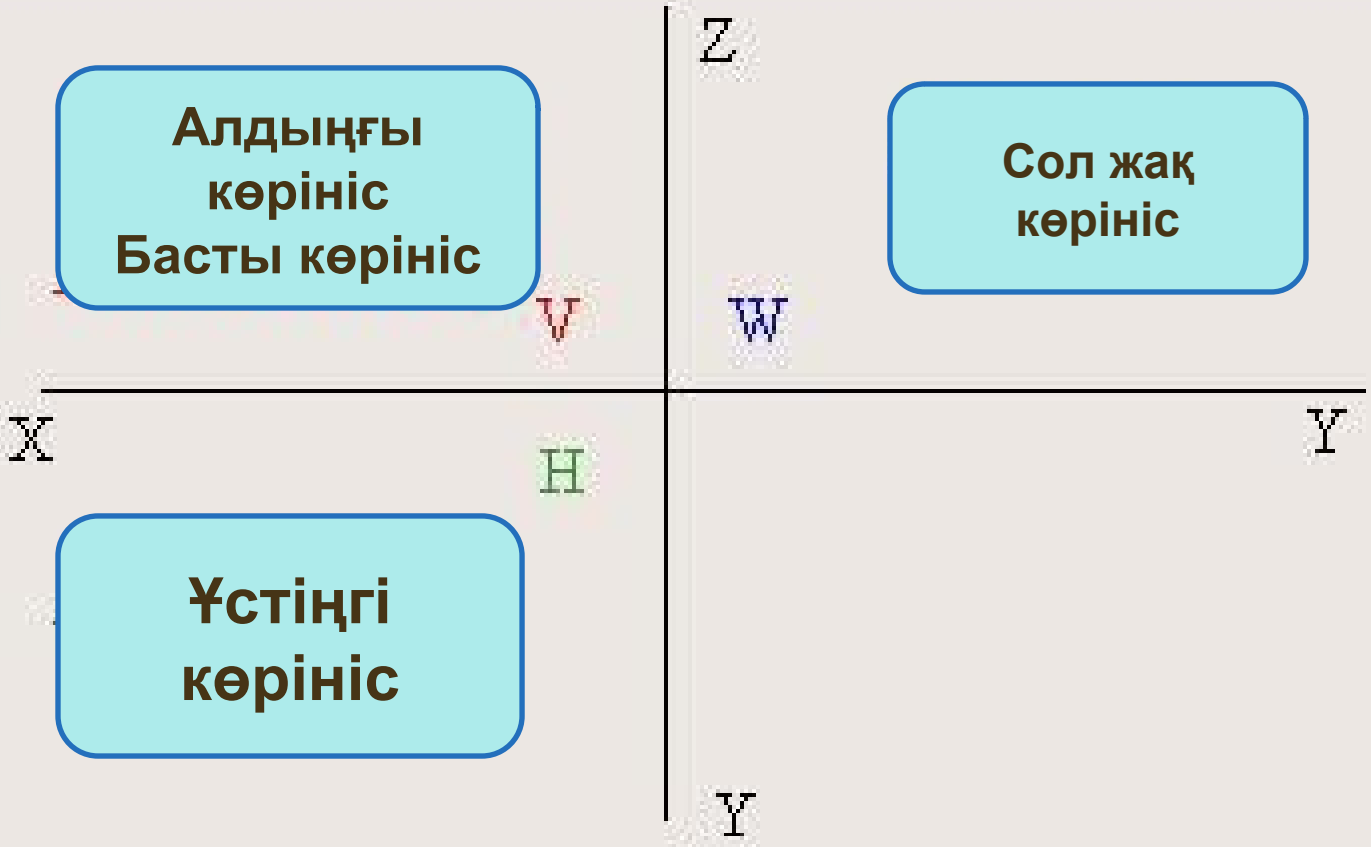
Алдыңғы
көрініс
Басты көрініс
Сол жақ
көрініс
Z
V
W
X
Y
H
Ү
Ү
Ү

Графикалық жұмыс № 16

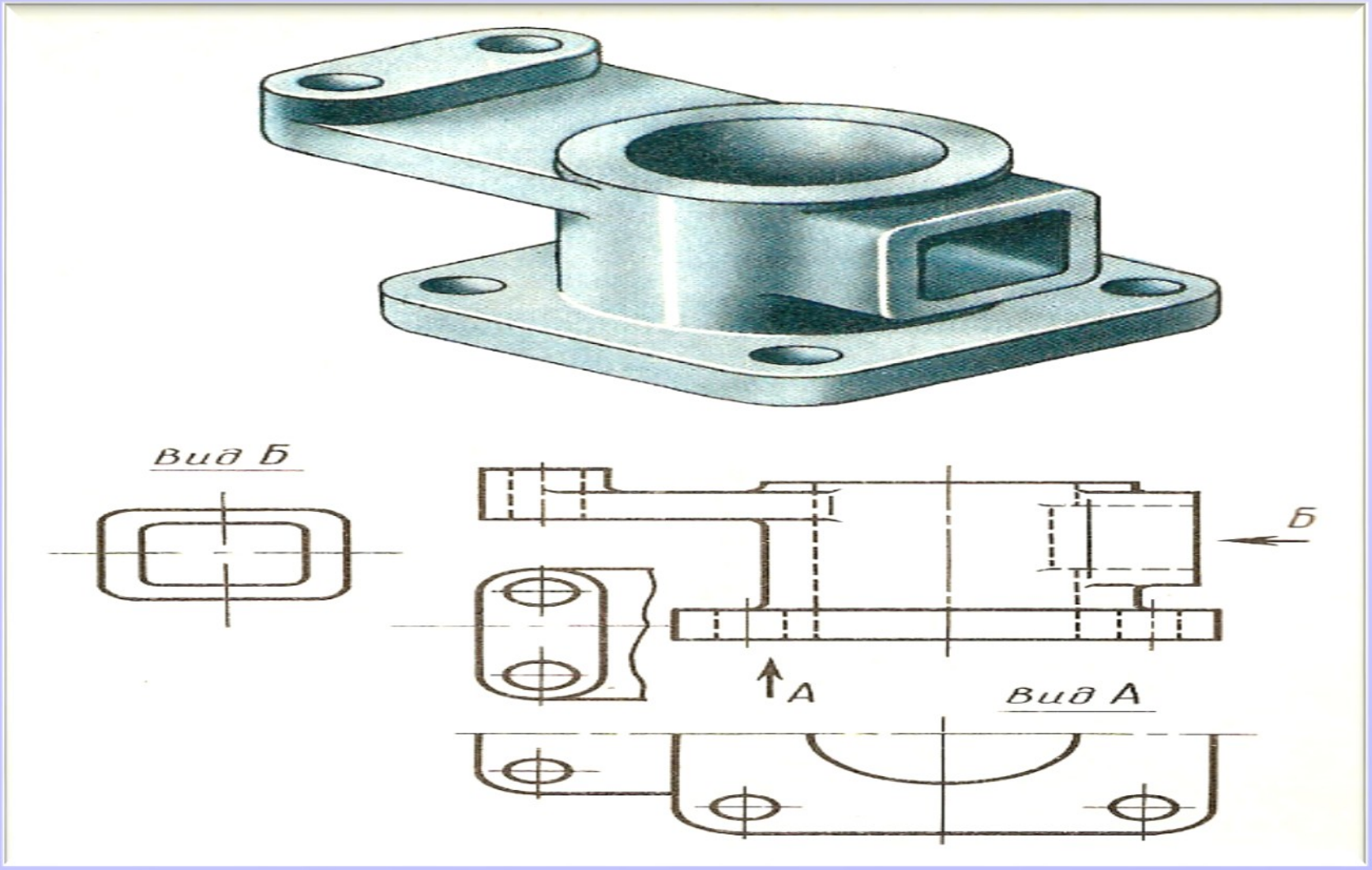

- ***Тапсырмаға әдістемелік нұсқау:***

- Төркөз дәптер бетіне немесе миллиметровкаға жиек және негізгі жазуды сыз.
- Негізгі жазу өлшемі 185*55.
- Негізгі жазуды сызба қарыптарымен МЕСТ 2.304-81 сәйкес толтыр.
- Әріптерді қолдан «М» карандашымен орында.
- Тетікбөлшек үш көрінісінде проекциялық байланысты сақта.

Жаңа тақырыпты бекіту

Нобай дегеніміз не?

Нобайда масштаб болады ма?

Нобай орындау реті?

V. Үй тапсырмасы

Үш көріністе тіліктерді көрсету: фронталь, горизонталь, профиль.

А4 пішіміне негізгі жазу орындап келу.