Тақырыбы: Қималар мен тіліктер

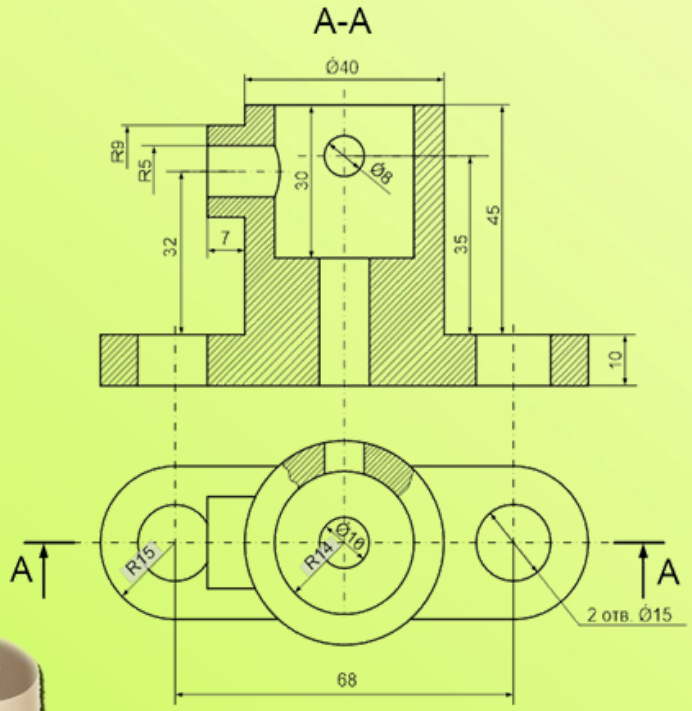

САБАҚТЫҢ МАҚСАТЫ:

оқушыларға қима және тілік туралы түсінік беру және білімдерін толықтырып, қима және тілік түрлерімен таныстыру және мәліметтер беру;
- оқушылардың байқау және ойлау қабілеттерін арттыру
- оқушыларды айтылған тапсырмаларды мұқият, ұқыпты орындауға үйрету.

КҮТІЛЕТІН НӘТИЖЕЛЕРІ:

а) Қима мен тіліктің проекциясын салуды үйренеді.

ә) Қима мен тілікті ажырата алады.

в) Қима мен тіліктің түрлерін біледі және сызбада орындай алады.

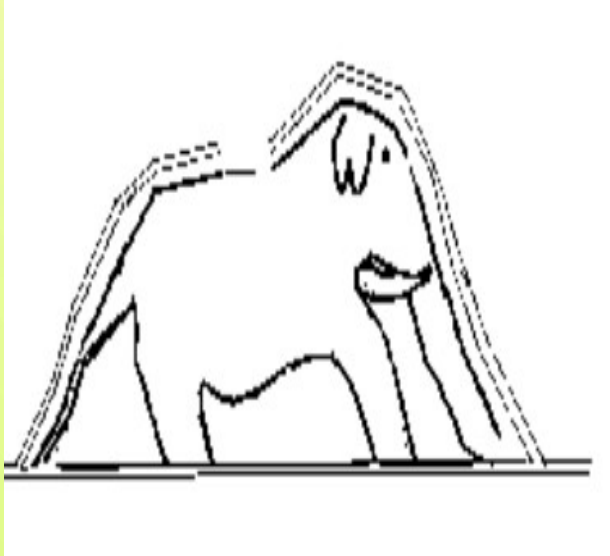

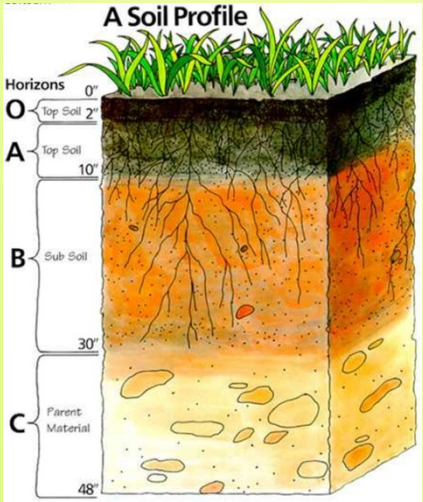
A Soil Profile
Horizons
0"
O
Top Soil
2"
A
Top Soil
10"
B
Sub Soil
30"
C
Parent Material
48"

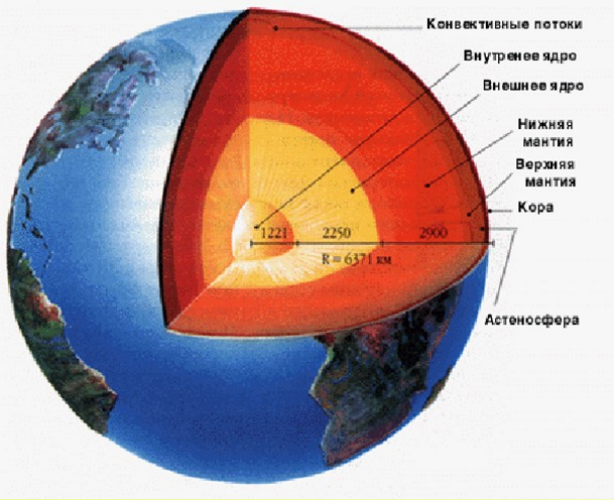
Конвективные потоки
Внутреннее ядро
Внешнее ядро
Нижняя мантия
Верхняя мантия
Кора
1221
2250
2900
R = 6371 км
Астеносфера

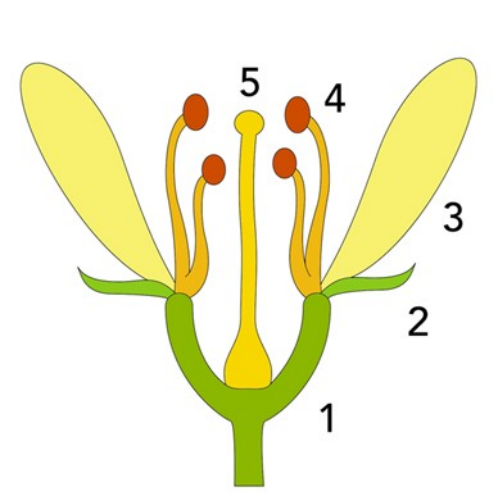
5
4
3
2
1

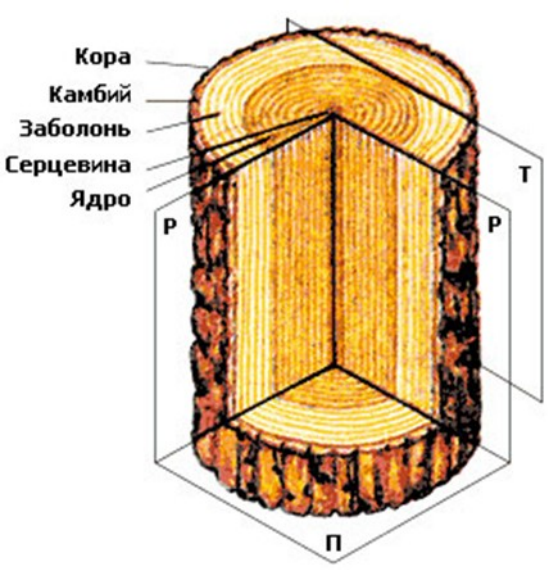
Кора
Камбий
Заболонь
Серцевина
Ядро
Т
Р
Р
П

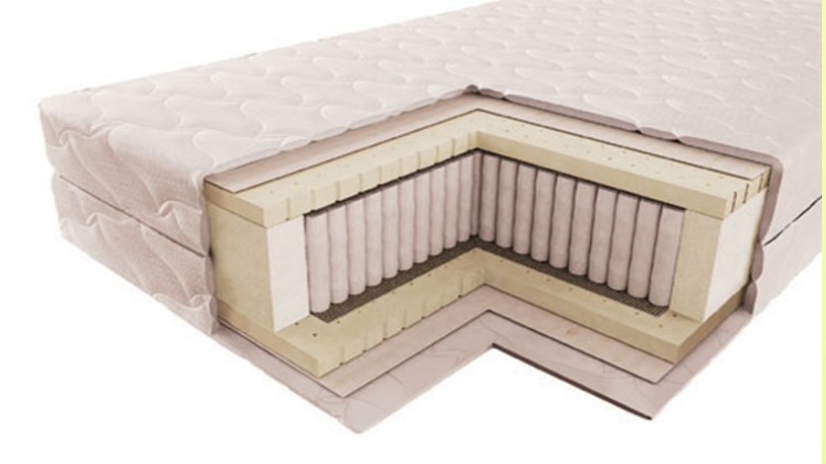

Gotovim-doma.ru
http://www.liveinternet.ru/users/3503394/

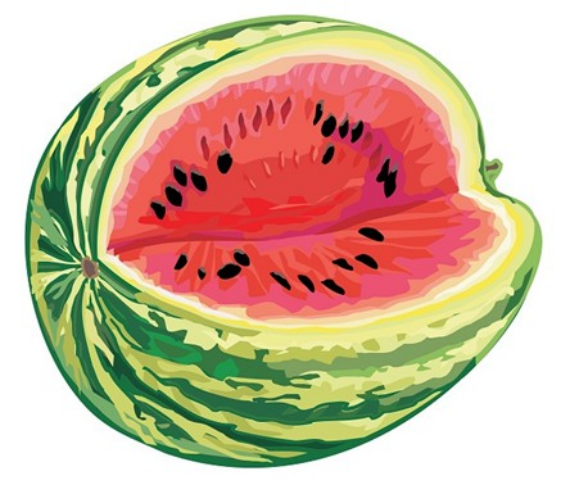

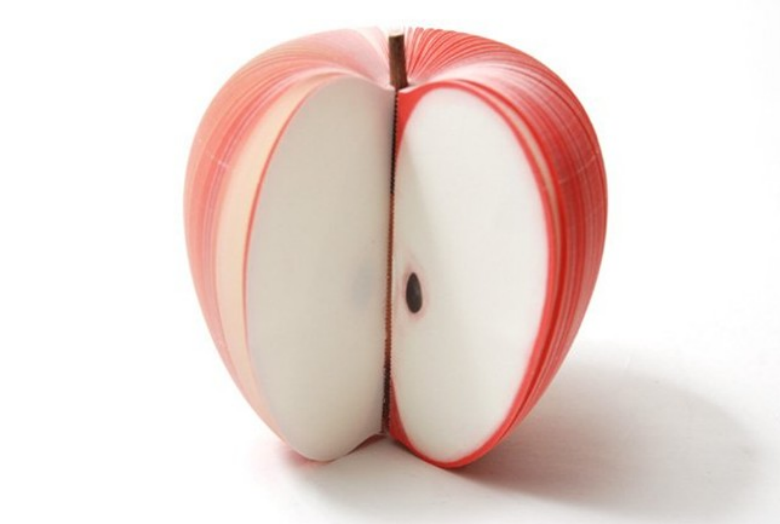

Кима деген не?

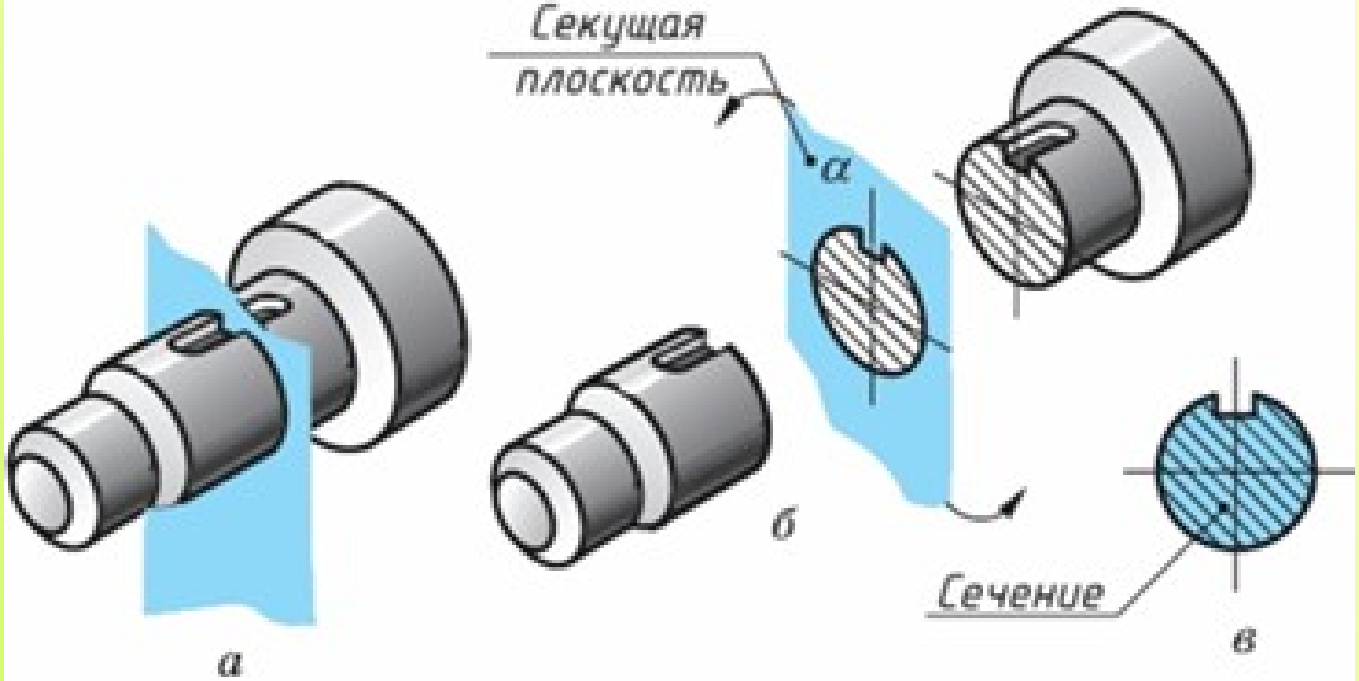

Қима **деп затты бір немесе одан да көп жазықтықпен ойша қиғаннан шыққан фигураның кескінін айтады.**

Сызбада орналасуына қарай қима ажыратылады: оңашаланған және қабаттасқан.

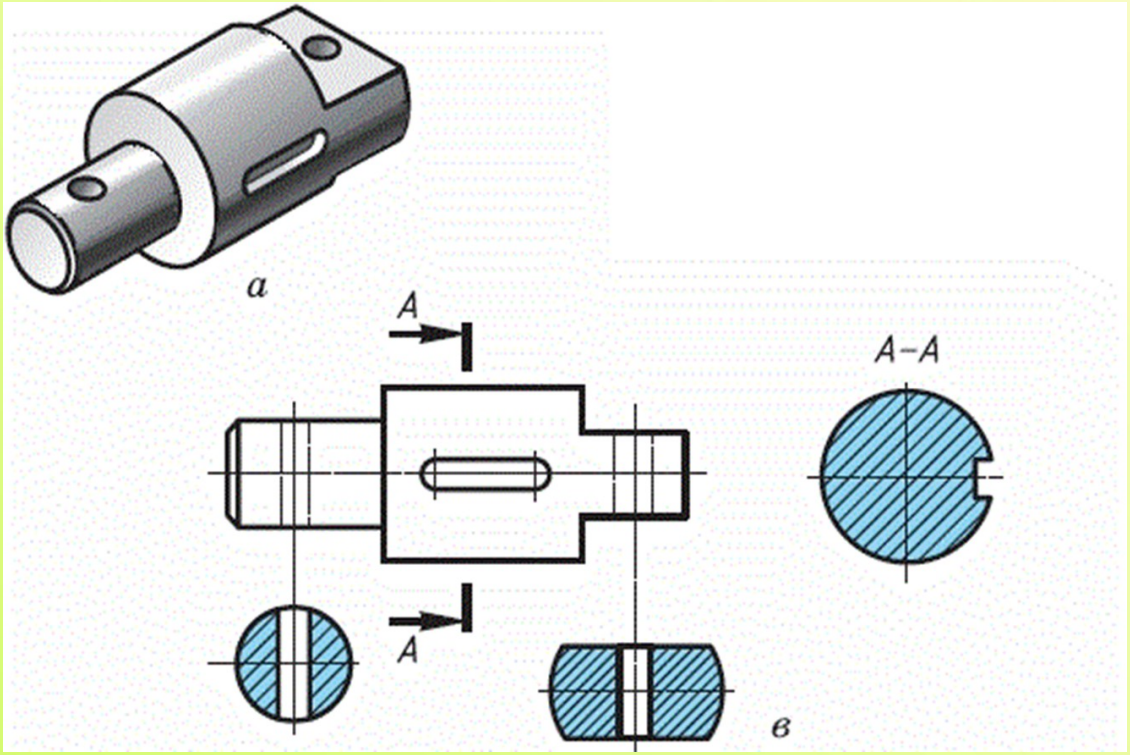

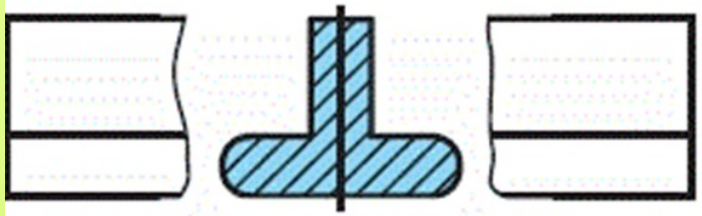

Қабаттасқан қима

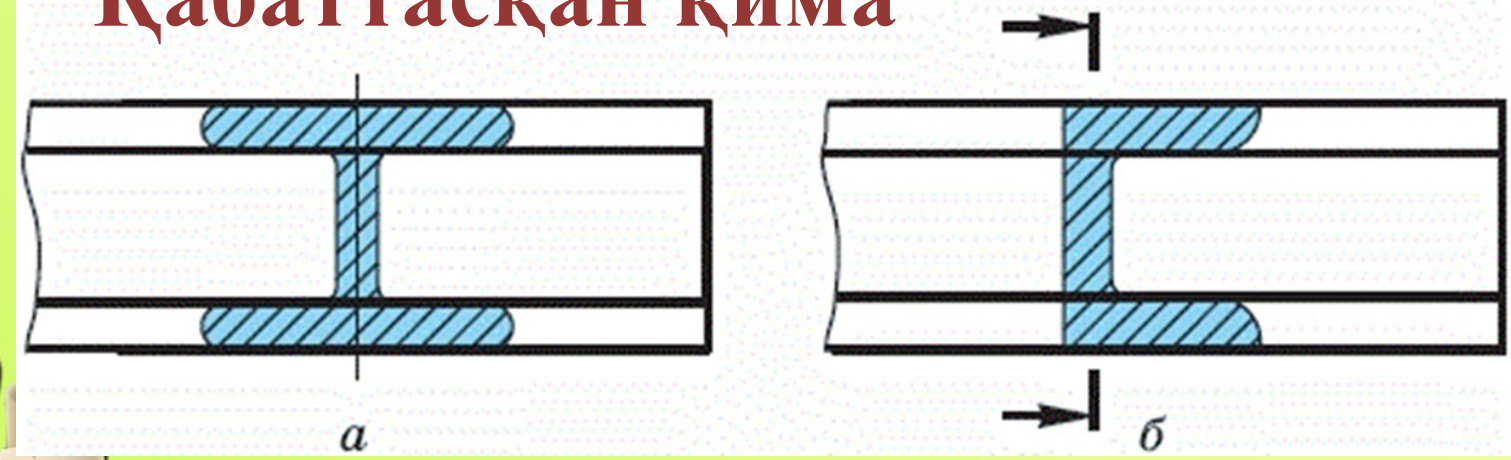

Материалдардың қимада белгіленуі

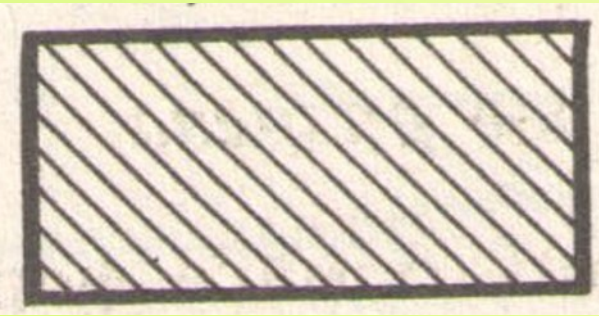

Металл

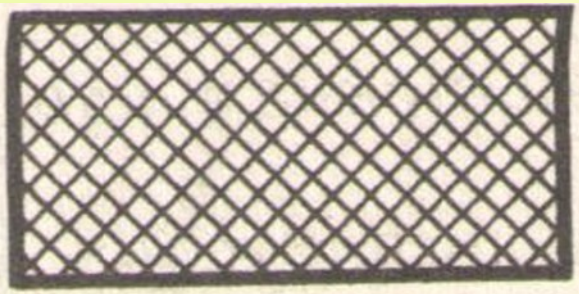

Металл емес

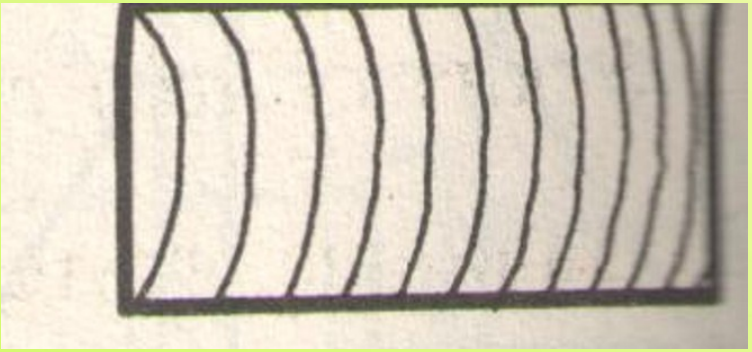

Ағаш

Тілікті алу жолы

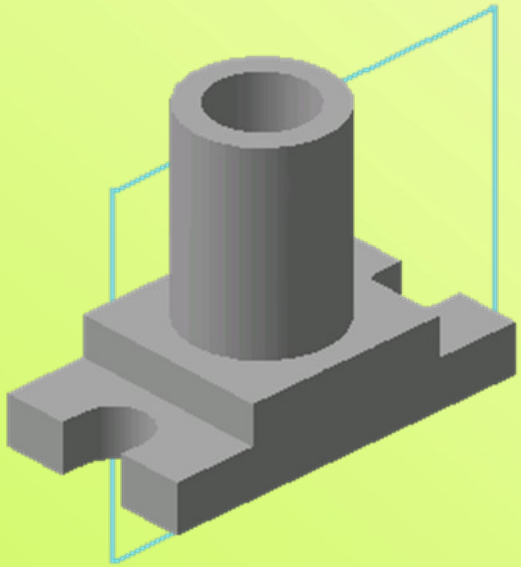

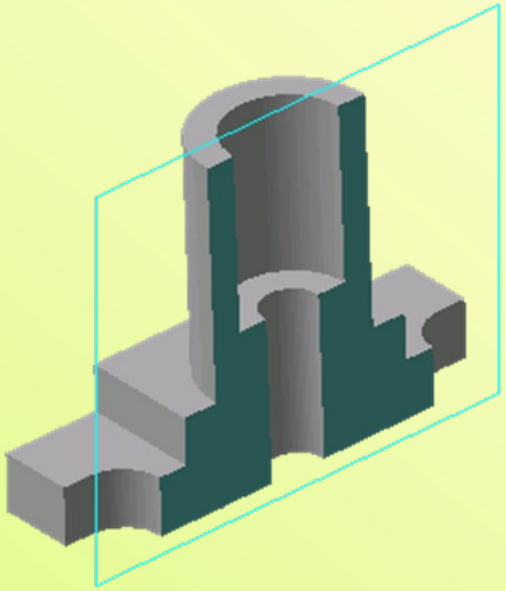

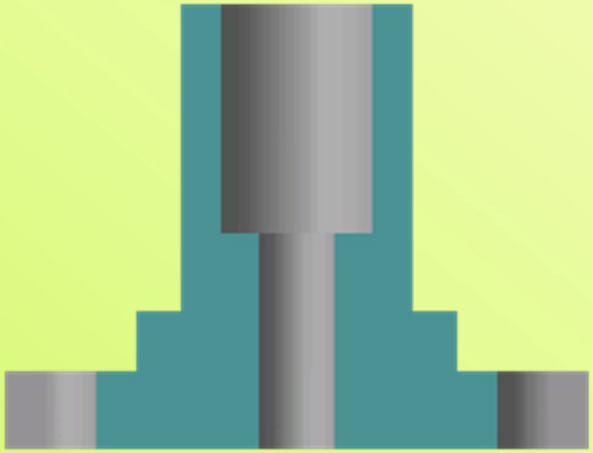

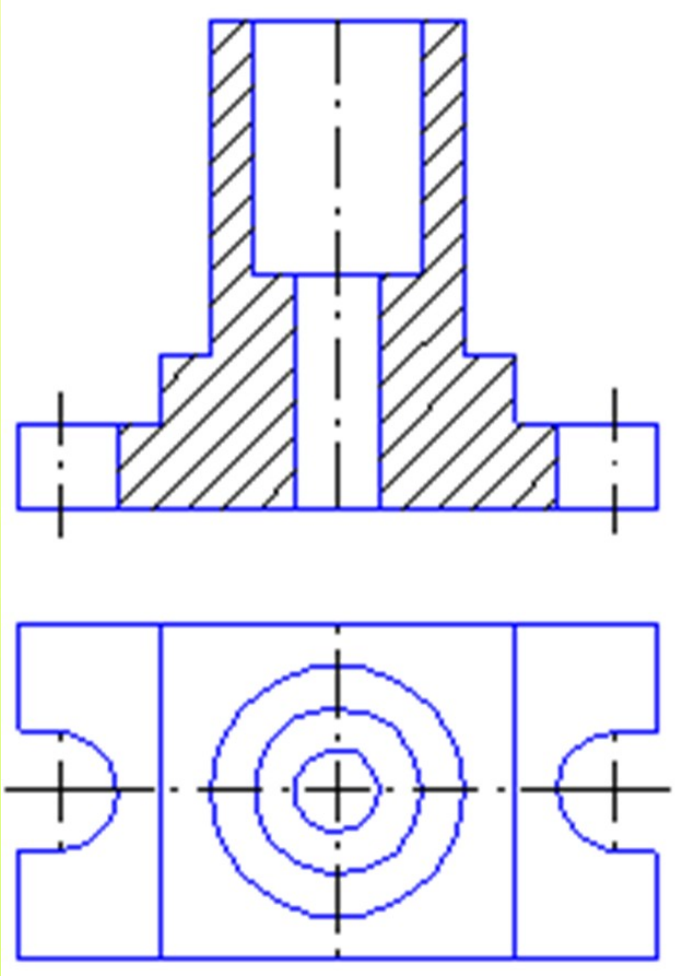

Бір немесе бірнеше жазықтықпен ойша қиылған заттың (тетікбөлшектің) кескінін тілік деп атайды.

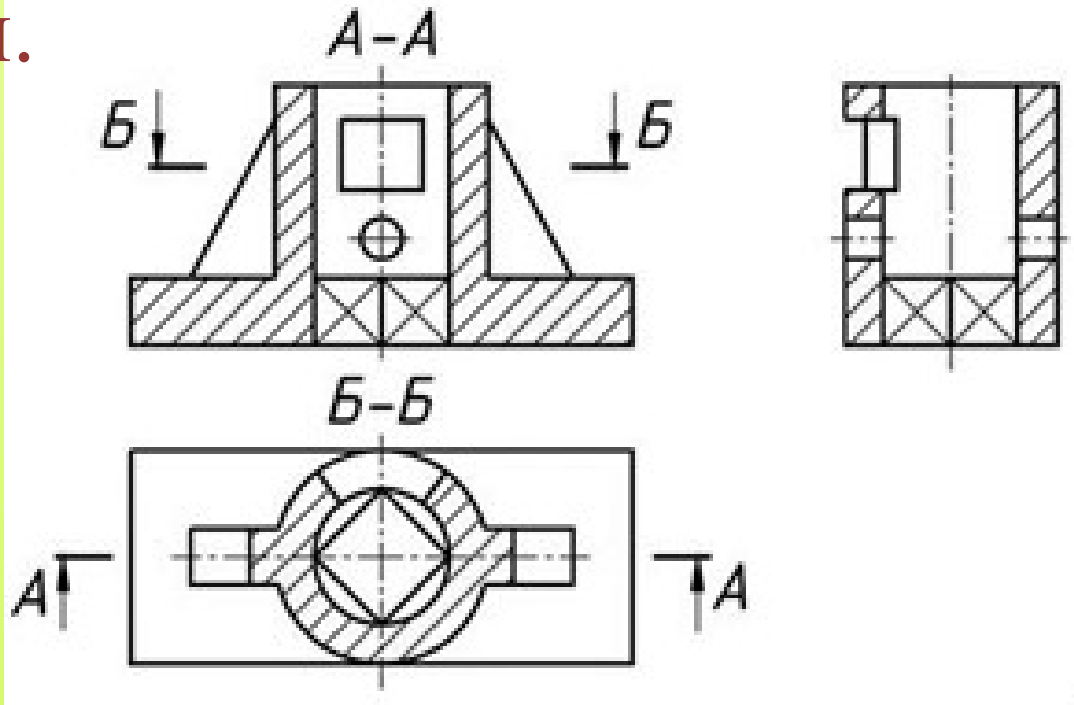

Тіліктің түрлері

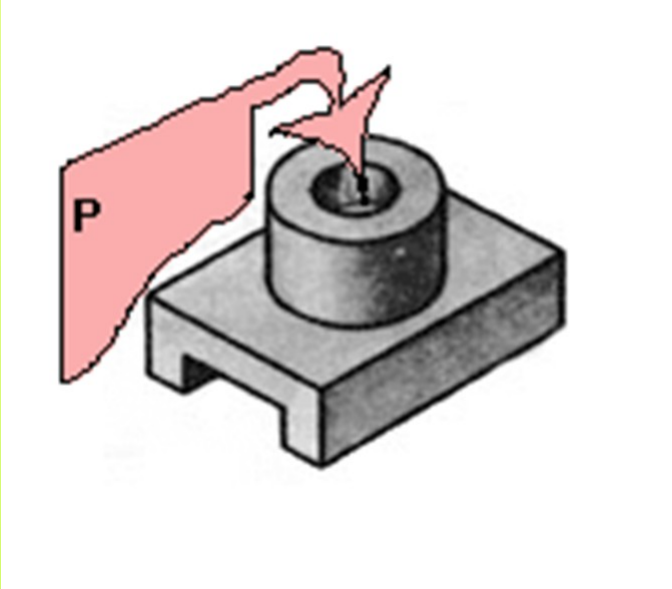

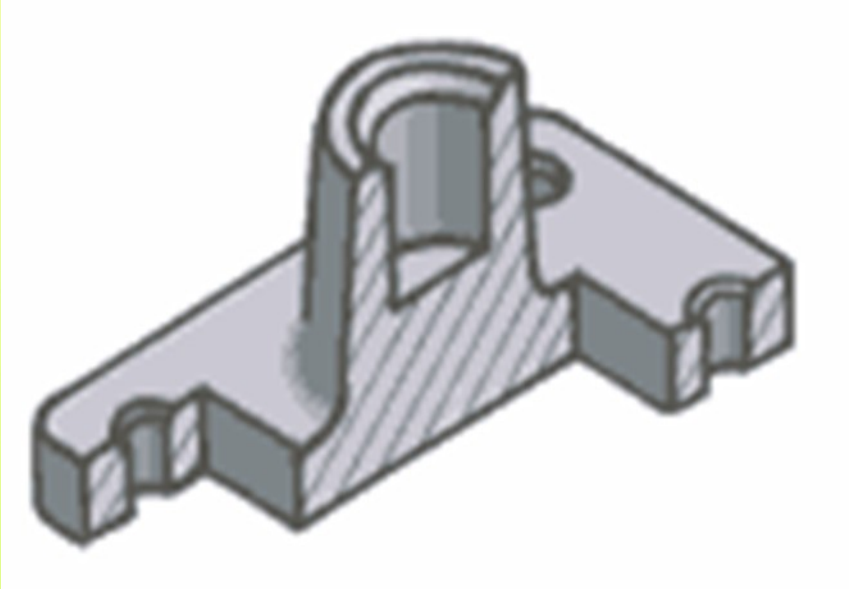

- **Қарапайым тілік**

Күрделі тілік

Қарапайым тілік- тек бір қиюшы жазықтықтың көмегімен алынған тілік.

Қарапайым тіліктер:
Вертикаль тілік – тілік жазықтығы горизонталь проекция жазықтығына перпендикуляр;
Вертикаль тілік екіге бөлінеді: фронталь -тілік жазықтығы П2 фронталь проекция жазықтығына параллель.
Профиль -тілік жазықтығы П3 профиль проекция жазықтығына параллель.
қию арқылы орындалады;

Қарапайым тіліктер

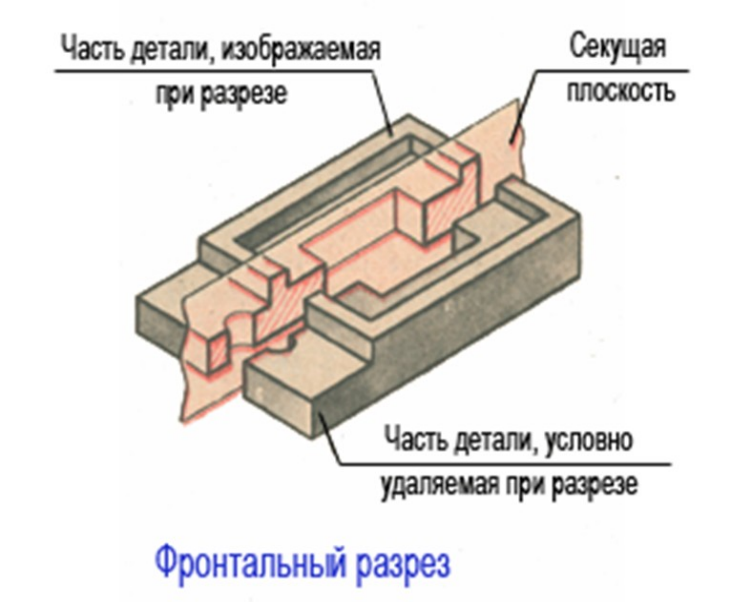

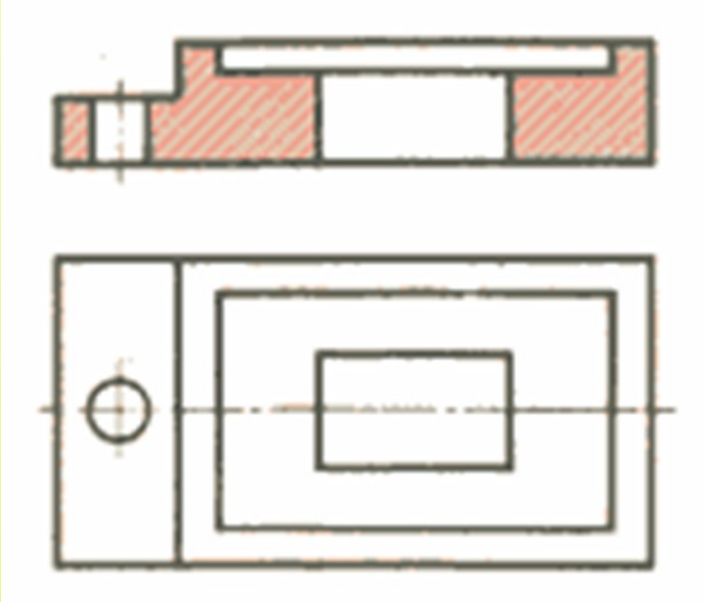

ФРОНТАЛЬ ТІЛІК

Қарапайым тілік

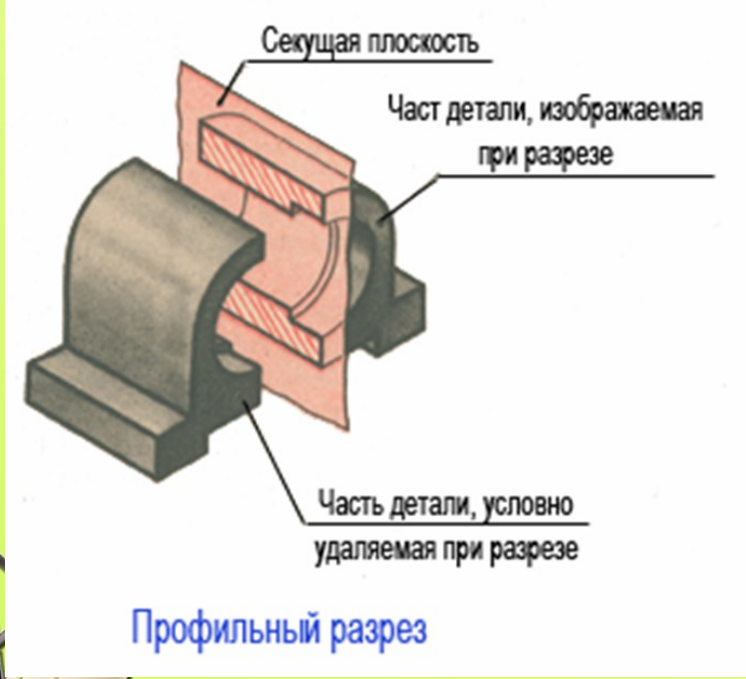

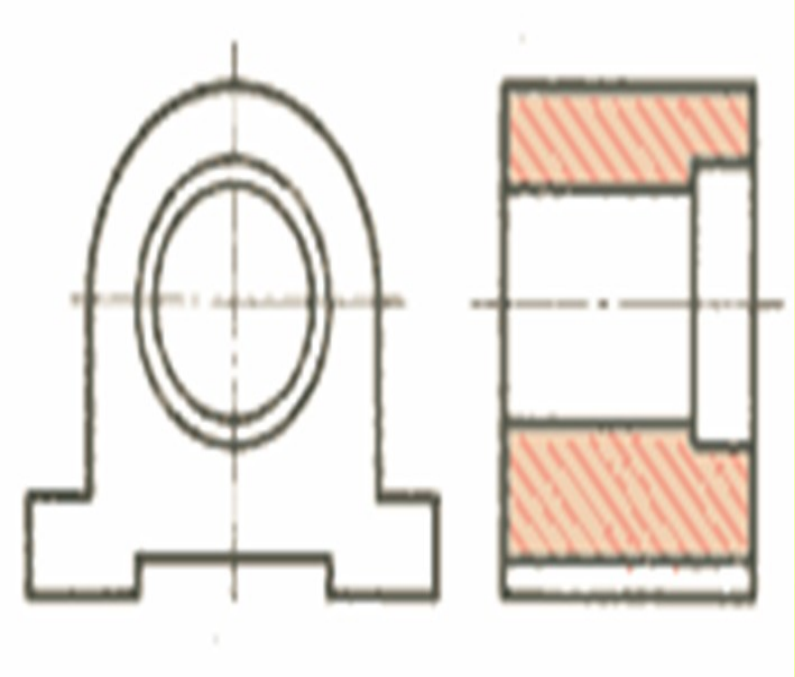

ПРОФИЛЬ ТІЛІК

Қарапайым тіліктер

ГОРИЗОНТАЛЬ ТІЛІК

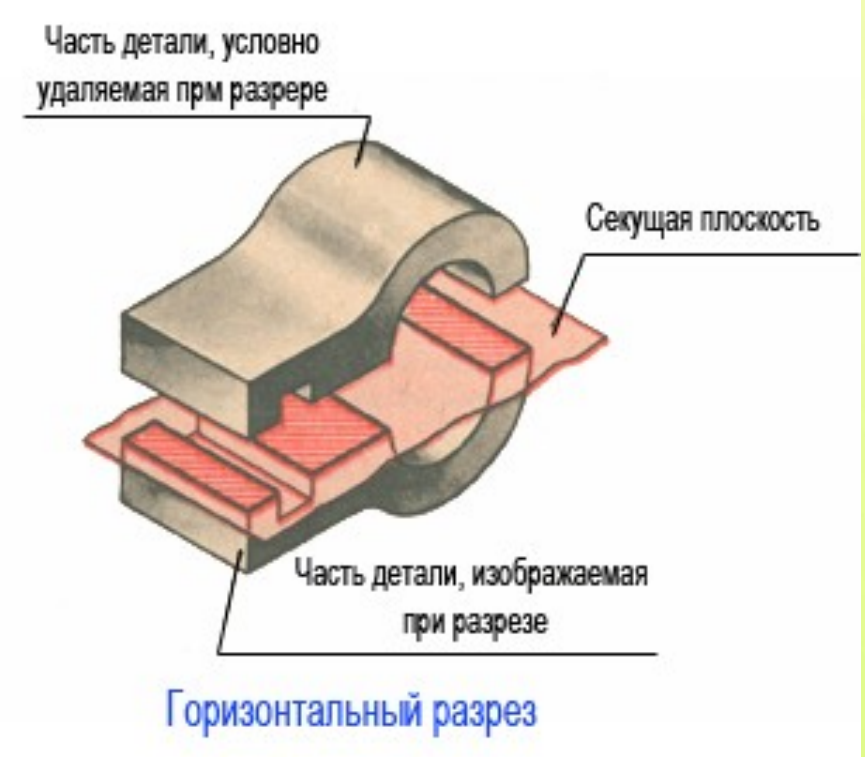

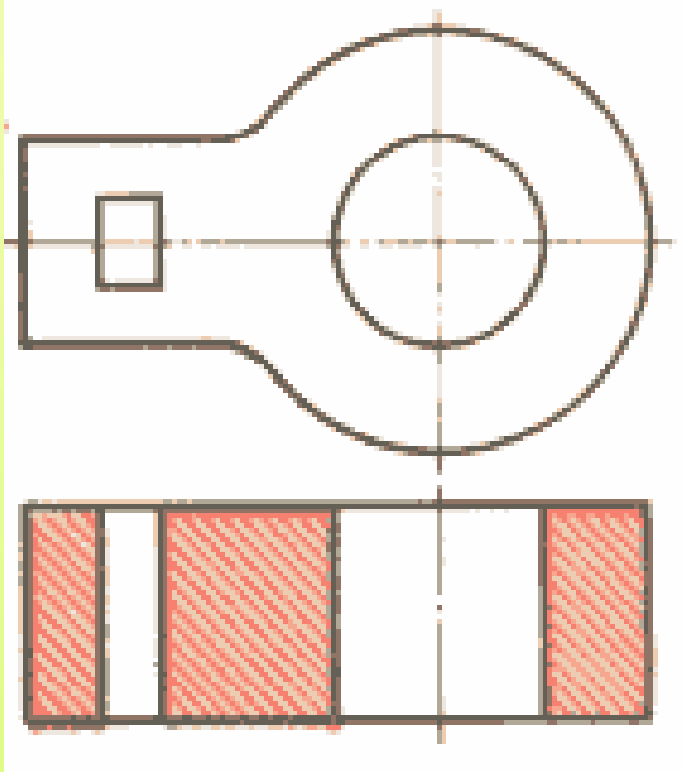

Көлбеу тілік – затты горизонталь жазықтыққа қатысты тік бұрыш жасамай орналасатын қиюшы жазықтықпен қию арқылы орындалады.

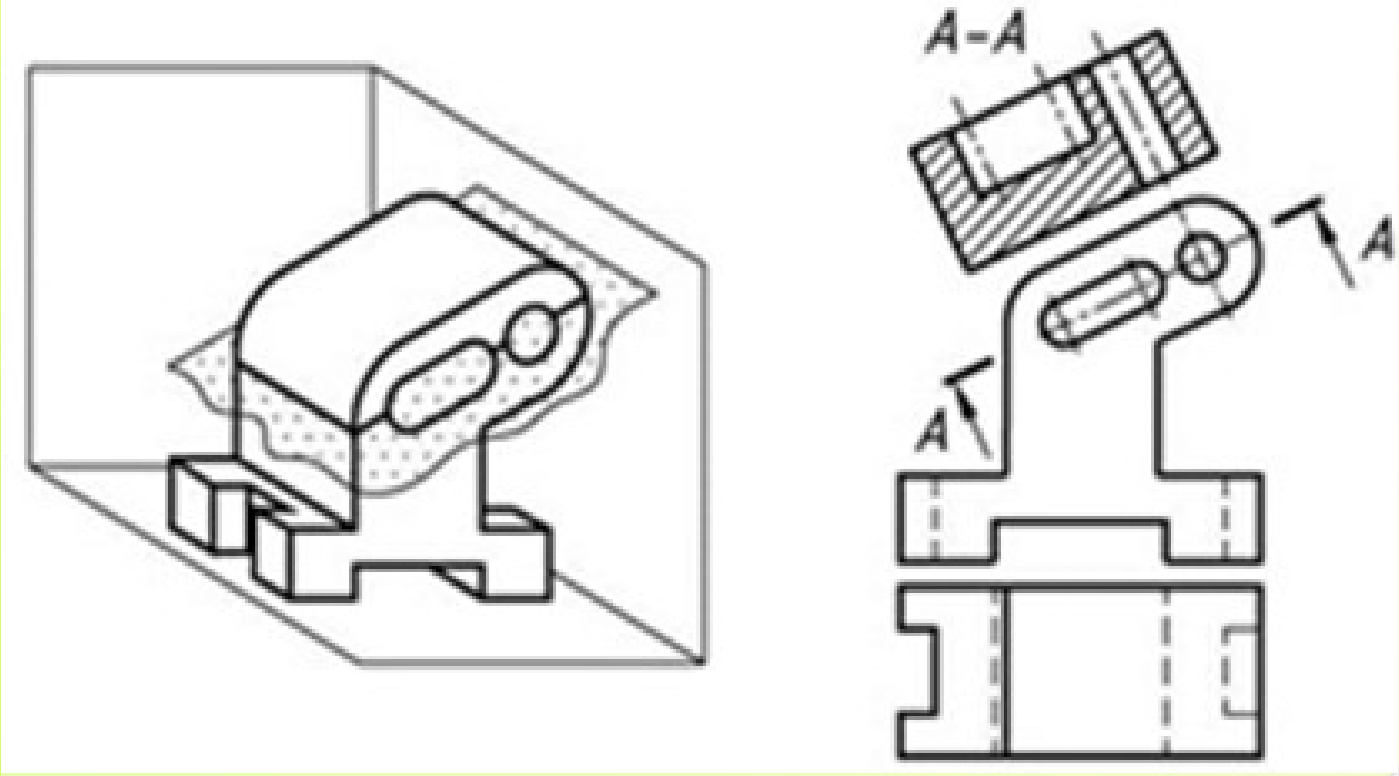

Қиюшы жазықтықтардың өзара орналасуына қарай күрделі тілік: сатылы тілік және сынық тілік болып екіге бөлінеді. Сатылы тілікте қиюшы жазықтықтар өзара параллель болады, ал сынық тілікте олар доғал бұрыш жасап қиылысады.

Сатылы тілік

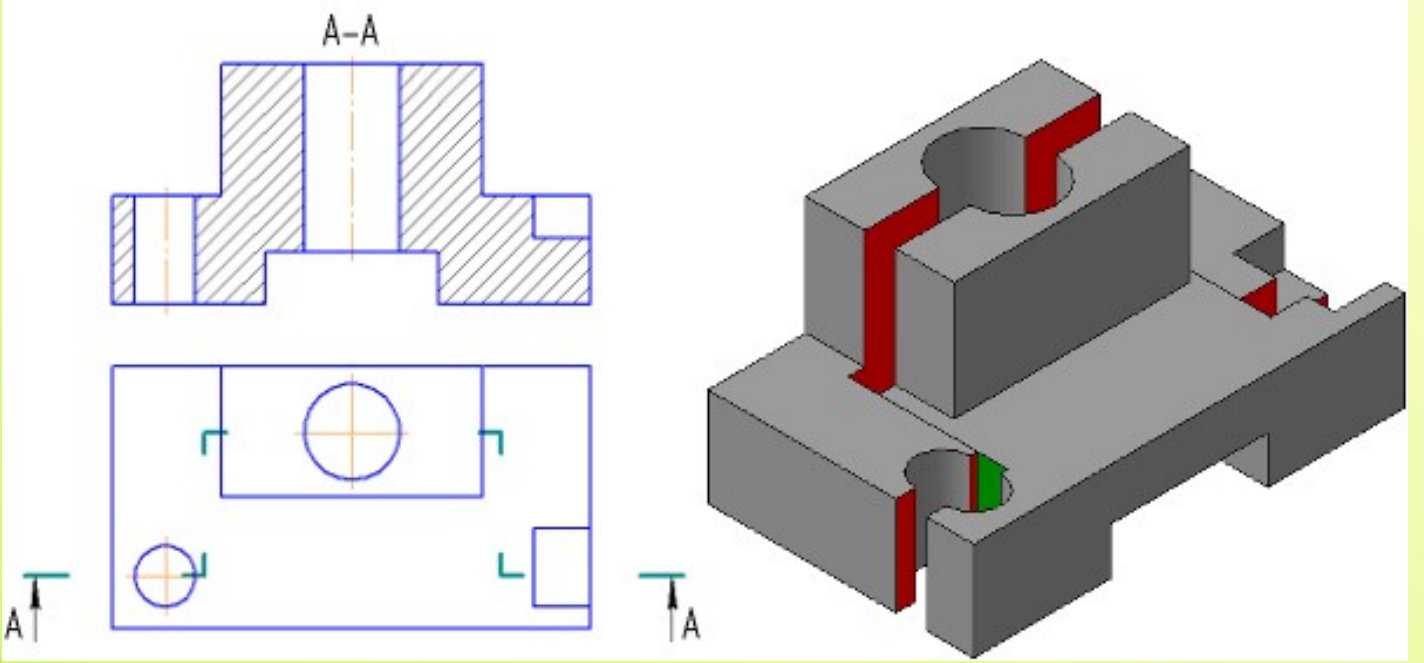

Сынық тілік

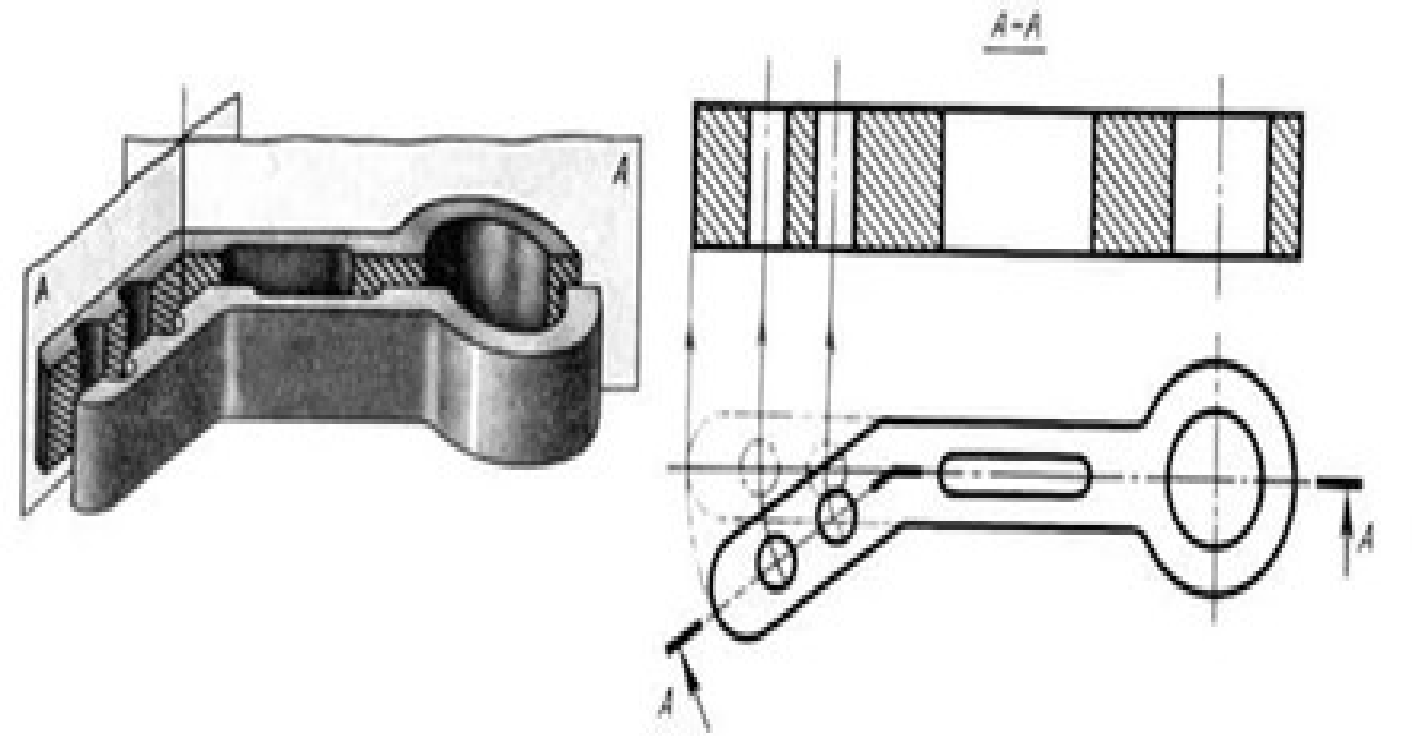

Тілік орындау ережелері

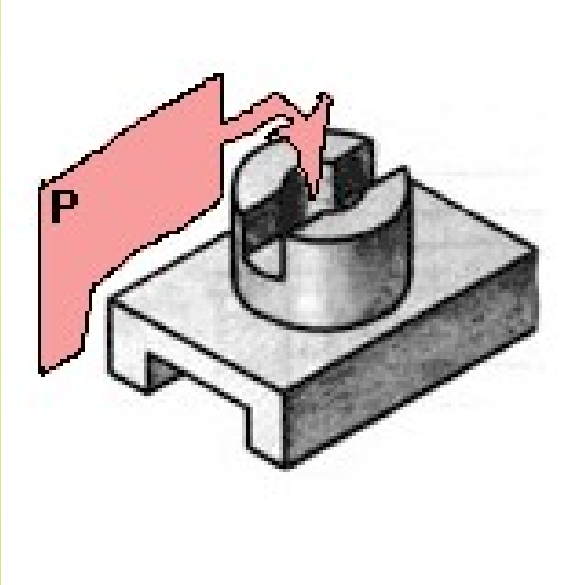

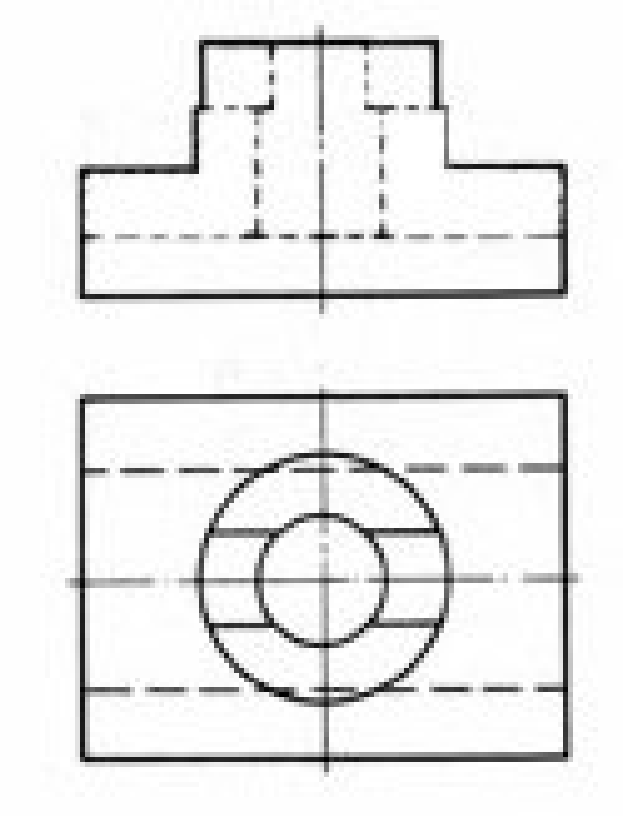

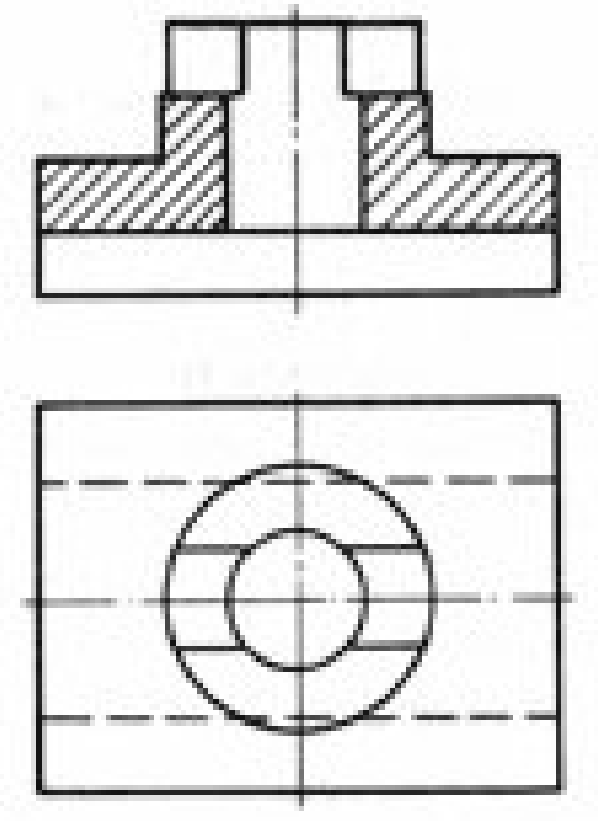

Тілікті қалай белгілейміз?

Жүргізілген жазықтық шартты түрде тіліп өткен модельдің немесе тетікбөлшектің қабырғаларын негізгі жазудың горизонталь сызықтарына 45 градус бұрыш жасап, тұтас жіңішке сызықтармен сызбалайды. Сызбалау сызықтарының арасындағы интервал 1...10 мм (оқыту сызбаларында ұсынылған сызықтау сызықтарының арақашықтығы 1,5...4мм). Егер сызбада бірнеше тілік орындалса, олар бірдей сызықталуы тиіс.

Тілік пен қиманың арасындағы айырмашылығы

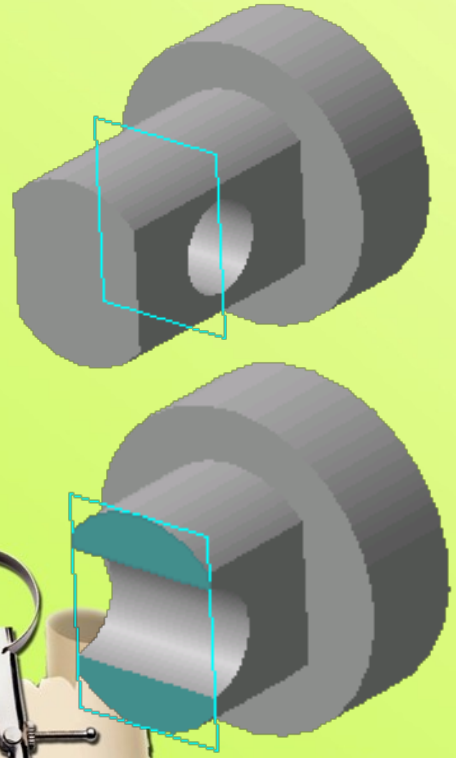

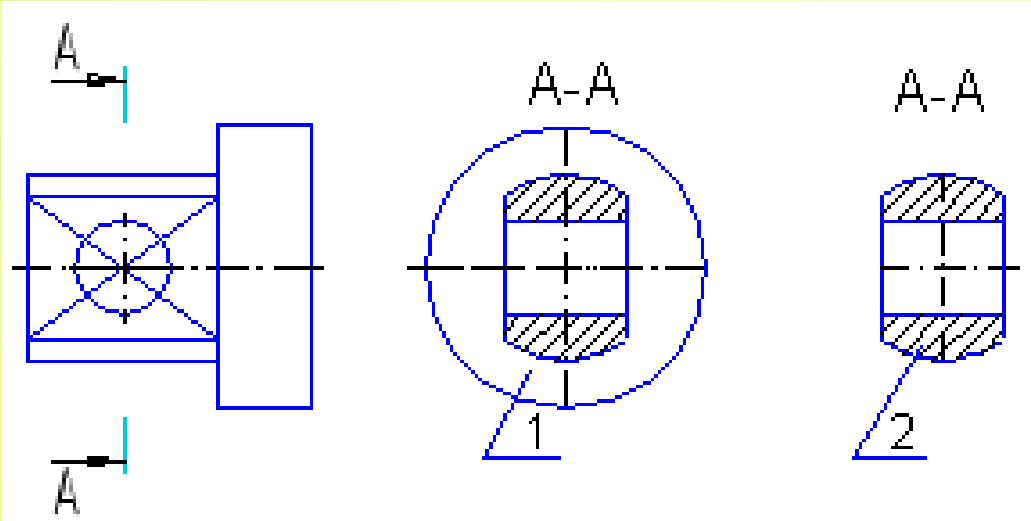

СҰРАҚТАР:

1. Тілік деп нені атаймыз?
2. Қандай тіліктер болады?
3. Қарапайым тілік деп нені атаймыз?
4. Неге байланысты тіліктер вертикаль, горизонталь және көлбеу болып бөлінеді?
5. Вертикаль тілік дегеніміз не?
6. Горизонталь тілік дегеніміз не?
7. Көлбеу тілік дегеніміз не?

Сызбада жіберілген қателерді тап

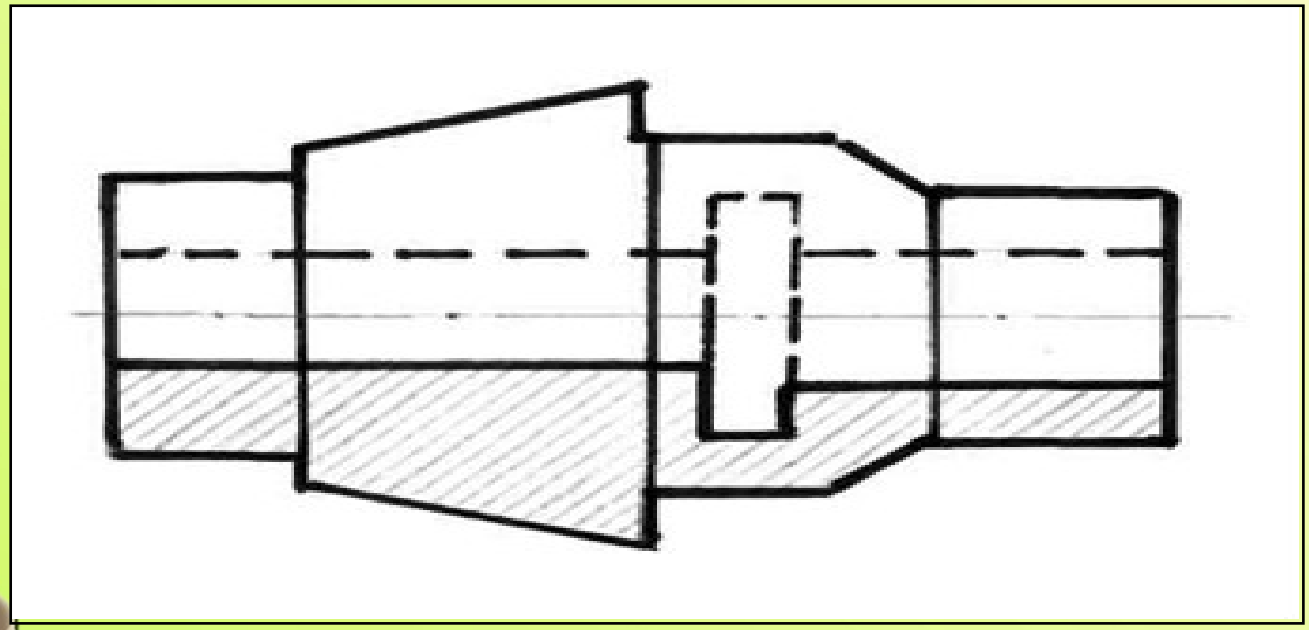

Тапсырма 1

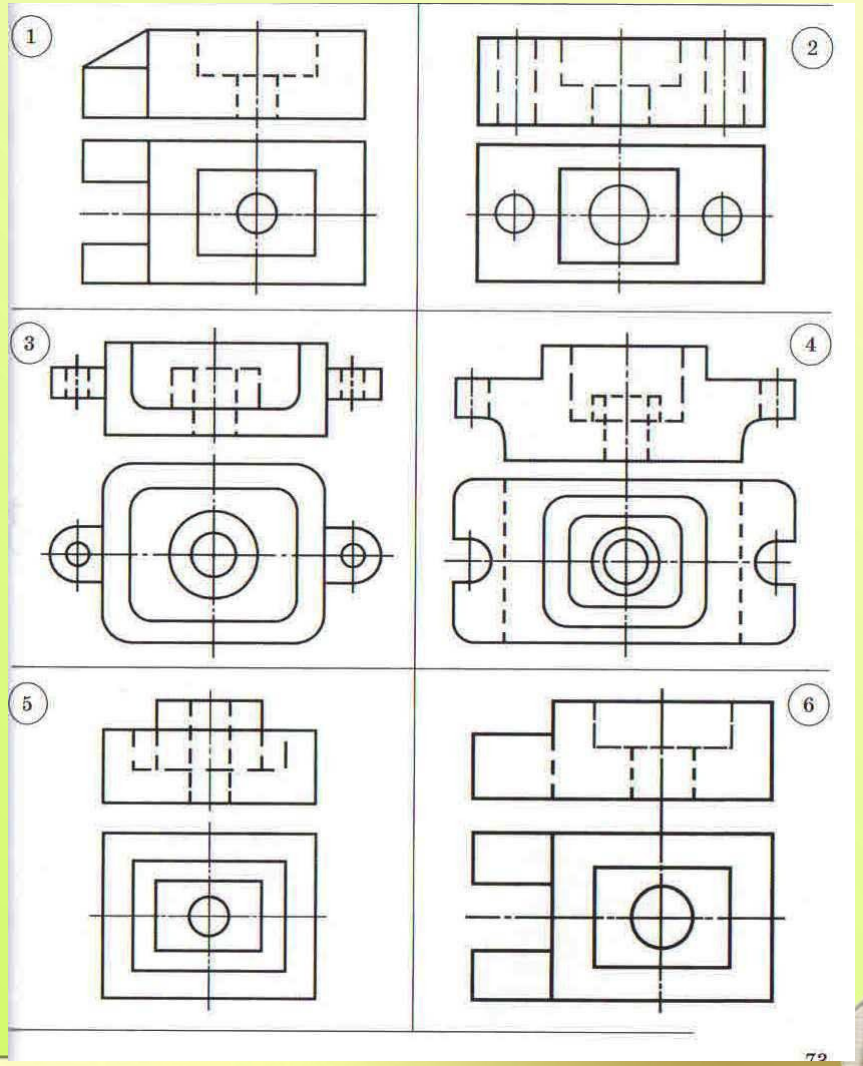

Тапсырма 2

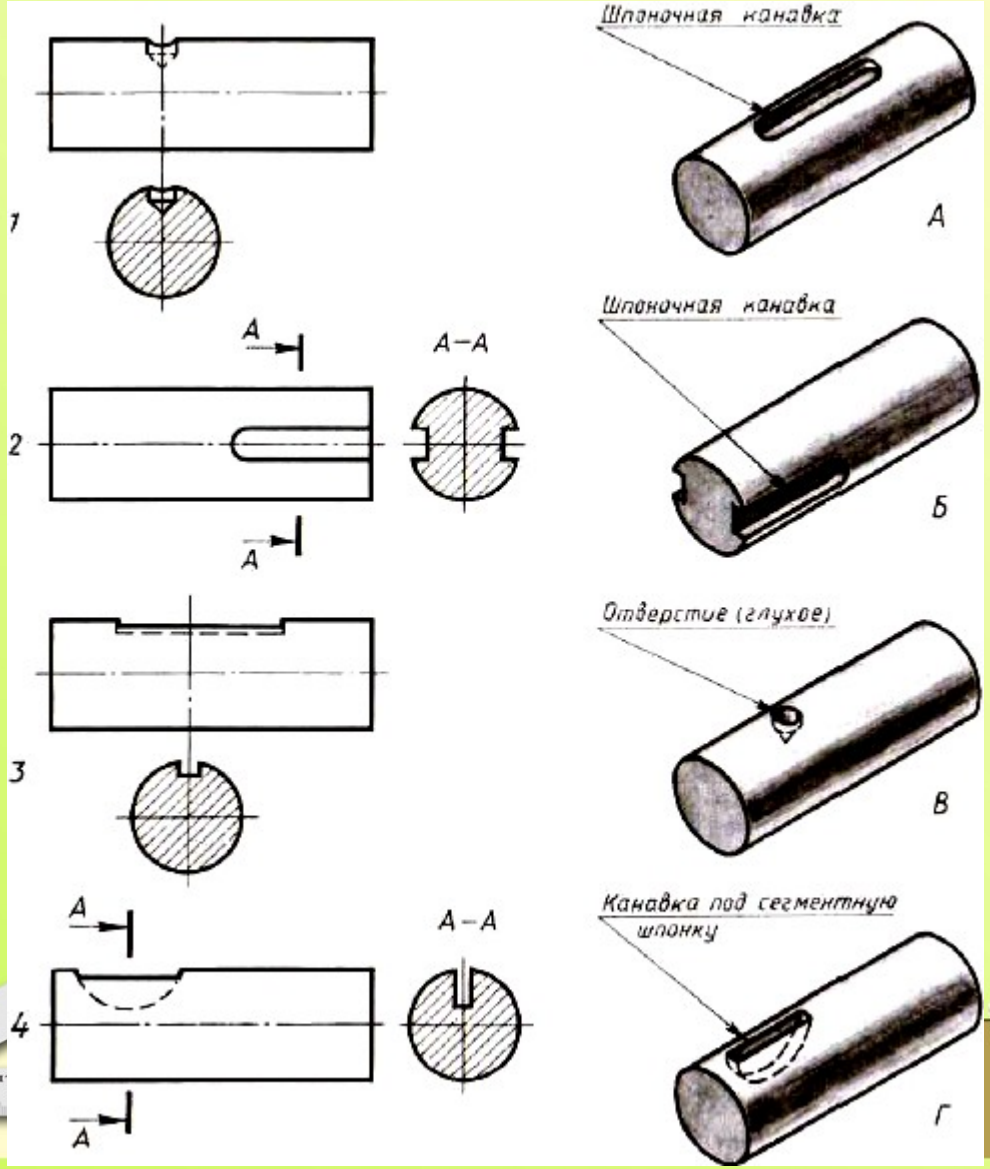
Шпоночная канавка
1
А
Шпоночная канавка
А
А–А
2
А
Б
Отверстие (глухое)
3
В
Канавка под сегментную шпонку
А
А–А
4
А
Г

Тапсырма 3

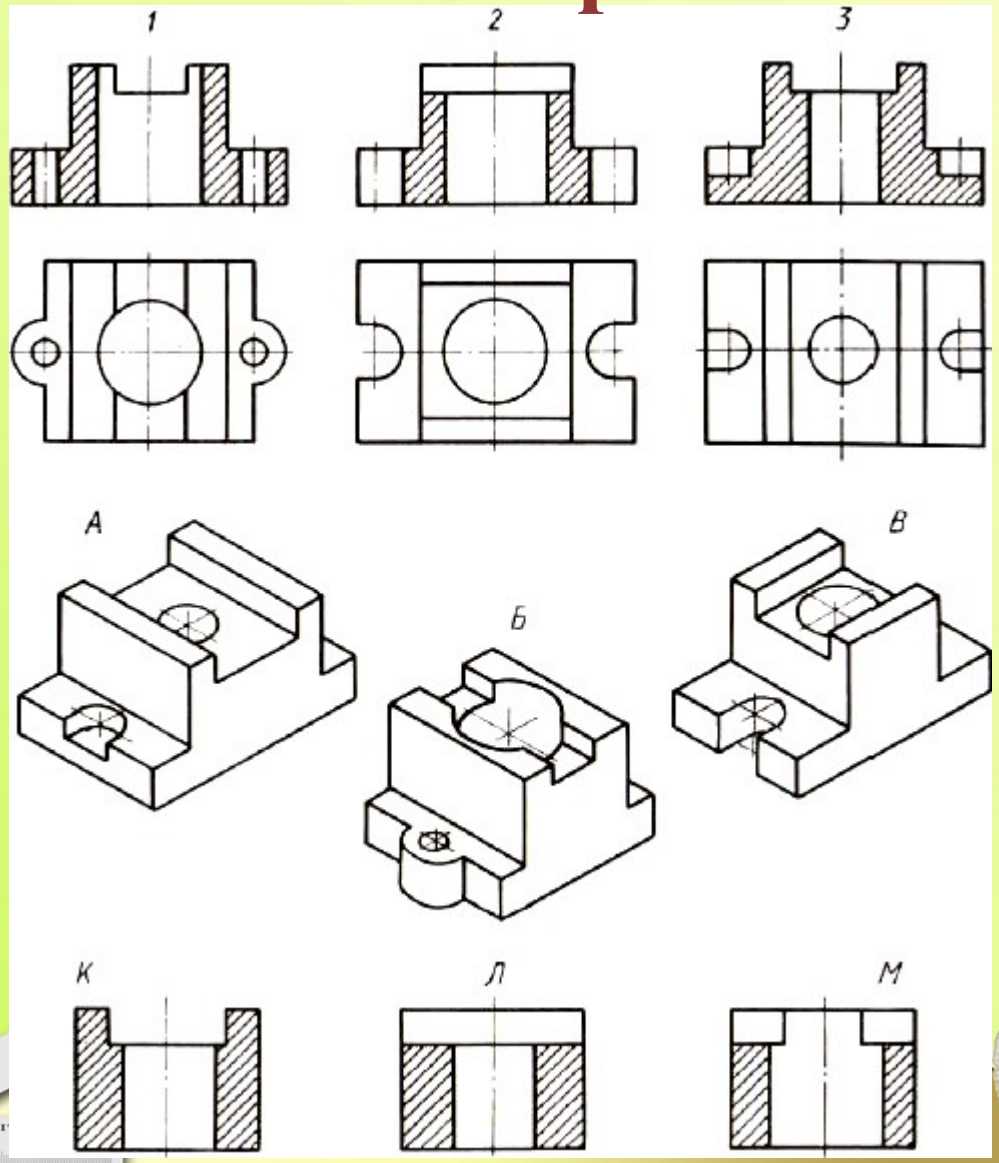

Үйге тапсырма

- №10 қосымшаның
- 2 нұсқасы.
- 130 бет

Жетістік баспалдағы

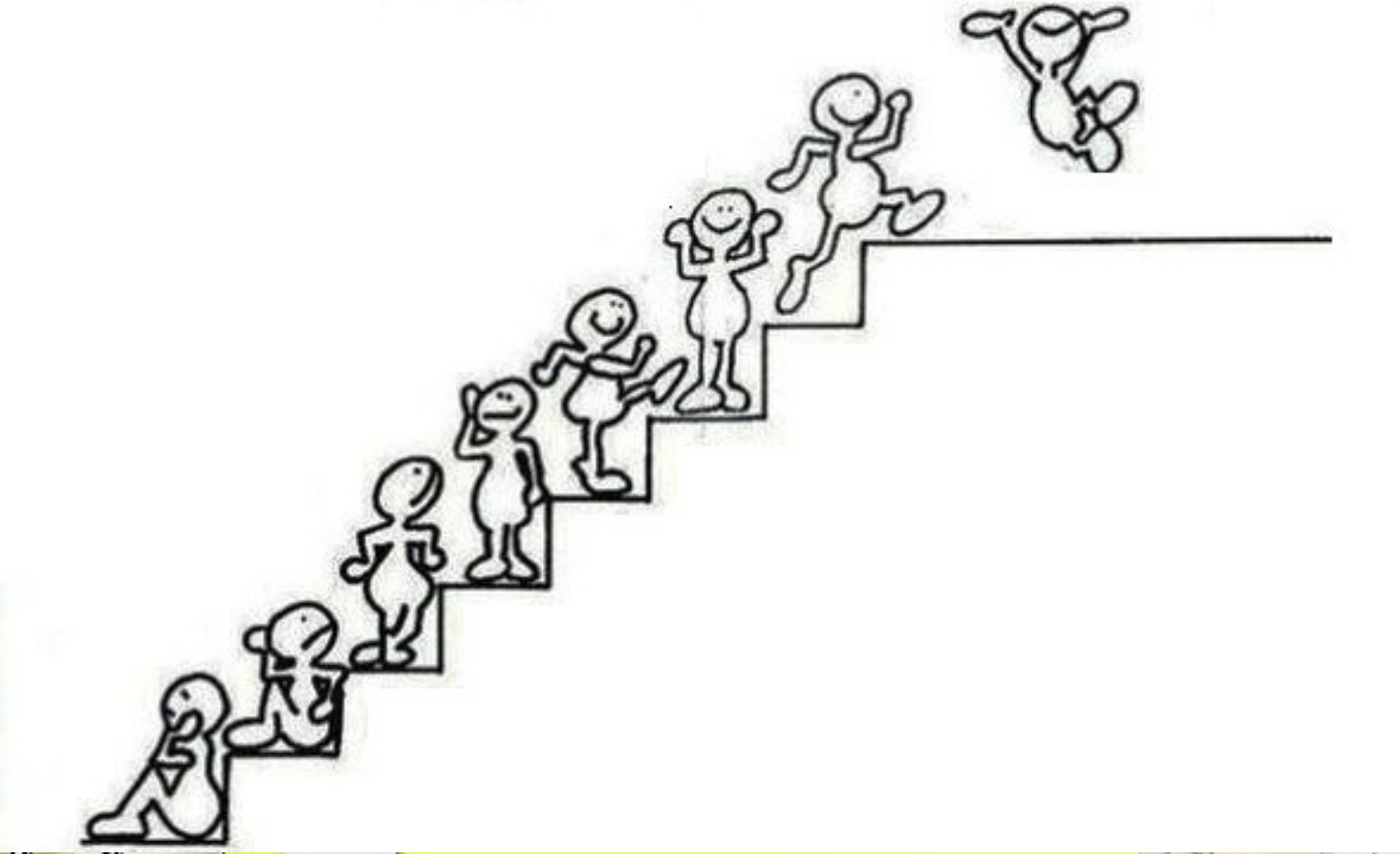

Назарларыңызға рахмет!