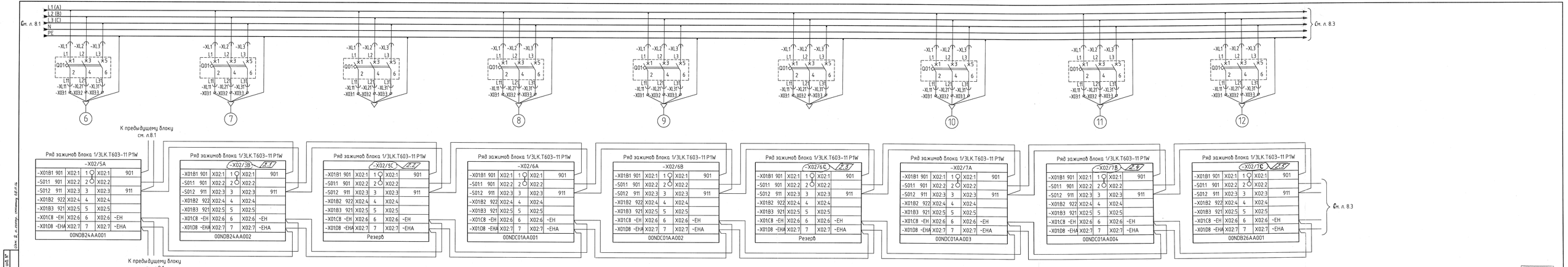

ТЕХАРХИВ

2	5	-					1070.01-010-СУ.09
Изм.	Кол.уч.	Лист	№док.	Подп.	Дата		Строительство ТЭЦ "Академическая" 2-й этап строительства (пусковой комплекс 2)
Разраб.		Лабызина			27.04.14		Общестанционное оборудование. Документация по привязке ПТК к полевому уровню
Проверил		Грицкевич			27.04.14	Стадия	Лист	Листов
Гл. спец.		Грицкевич			27.04.14	Р	8.2	
Н. контр.		Кислицына			27.04.14	Сборка КРУЗА П 21BLA20GL100. Схема электрическая подключения	ОАО "ИНЖЕНЕРНЫЙ ЦЕНТР ЭНЕРГЕТИКИ УРАЛА" Дирекция по проектированию объектов генерации
Нач.отд.		Вербинкова			27.04.14		

Формат А4х6

Инв.№ подл. | Подп. и дата | Взам.инв.№ | Согл. см. л. контур. чертежа 5.07.11.14