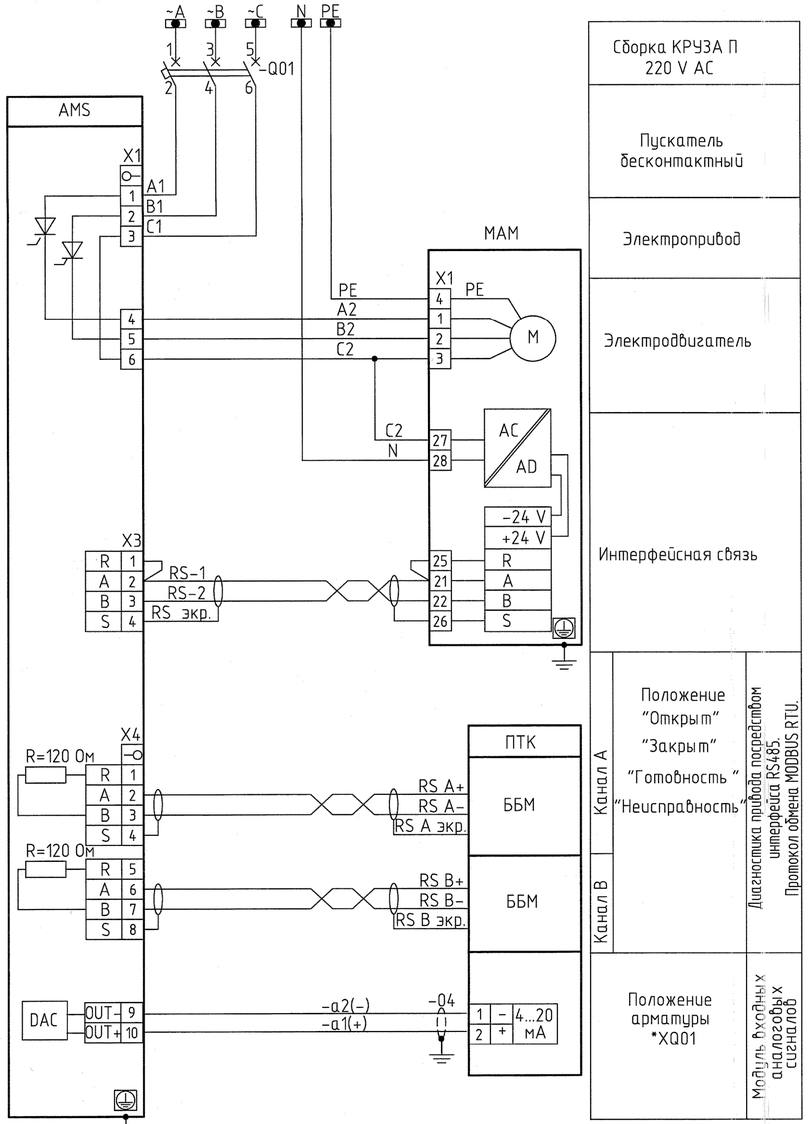

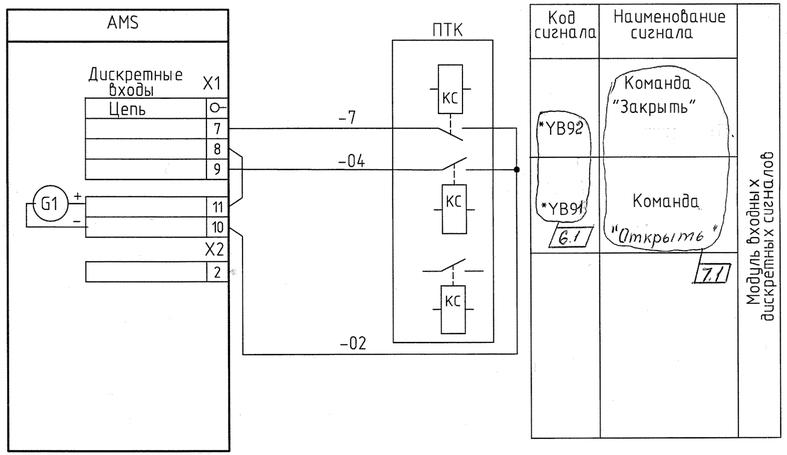

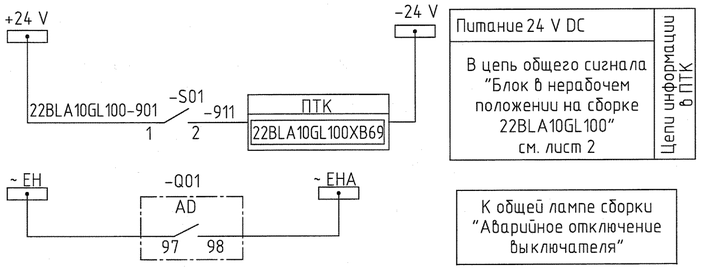

Поз. обозначение	Наименование	Кол.	Примечание
	Сборка КРУЗА П 22BLA10GL101		
-Q01	Выключатель автоматический GV2-P	1	
AD	Блок-контакт мгновенного действия и индикации аварийного срабатывания GV-AD1001	1	
AMS	Реверсивный бесконтактный пускатель ПБР-ЗИМ-БД-9-2СУ	1	
-S01	Выключатель положения тележки выдвижного блока	1	
	По месту		
MAM	Электропривод однооборотный МЭОФ-40/25-0,25ЦС2-96К	1	
	(МЭОФ-100/25-0,25ЦС2-99К)		
M	Электродвигатель	1	Комплектно с электроприводом

1 Настоящую схему рассматривать совместно с таблицей выбора запорной арматуры см. лист 23.

Схема выполнена для задвижек поз. 22HHF11AA001...22HHF41AA001, 22HHF10AA001, 22HHF20AA001.

2 Управление приводом осуществляется по физическим связям, по цифровому интерфейсу осуществляется диагностика привода.

3 Маркировка цепи начинается с позиционного обозначения арматуры.

4 *Обозначение кода сигнала отправляемого в ПТК производится по следующей схеме:

KKS механизма	код сигнала

ТЕХАРХИВ

Изм.	Кол.уч.	Лист	№док.	Подп.	Дата
7	1	-	25-13		22.01.15
6	1	-	1572-14		19.12.14
5	-	Зам.	1383-14		24.10.14

1070.01-010-СУ.02

Строительство ТЭЦ "Академическая". 2-й этап строительства (пусковой комплекс 2)

Разраб.	Груздева		24.10.14
Проверил	Артамонова		24.10.14
Гл. спец.	Груздева		24.10.14
Н. контр.	Кислицына		29.10.14
Нач. отд.	Вербнякова		24.10.14

Водогрейная котельная
Схемы электрические принципиальные

Стадия	Лист	Листов
Р	13	

Управление ИМ МЭО с ПБР-ЗИМ-2СУ
Схема электрическая принципиальная

ОАО "ИНЖЕНЕРНЫЙ ЦЕНТР ЭНЕРГЕТИКИ УРАЛА"
Дирекция по проектированию объектов генерации

Формат А4х3

Взам. инв. №
Подп. и дата
Инв. № подл.