Поз. обозна-чение	Наименование	Кол.	Примечание
	По месту		
МАМ	Механизм электрический однооборотный	1	
UB	Блок сигнализации положения БД-1-ОС-220	1	Комплектно с электроприводом

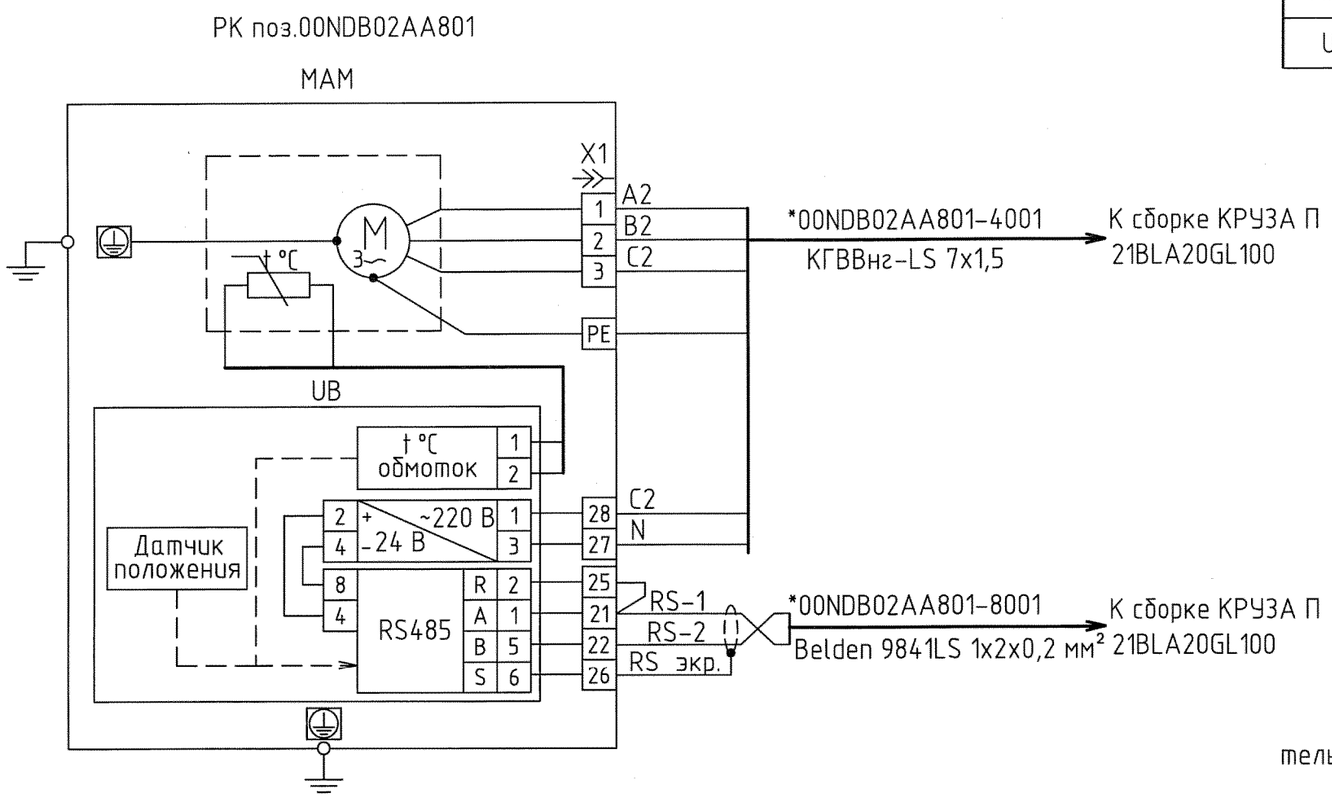

1 Данная схема выполнена для регулирующего клапана 00NDB02AA801 и действительна для регулирующего клапана 00NDB26AA801 с заменой позиционного обозначения

2 * Подключение кабеля к сборке задвижек см. л. 8.3

Взам. инв. №	Подп. и дата	Инв. № подл.
	27.04.14	10970/604

Изм.	Кол.уч.	Лист	№док.	Подп.	Дата
Разраб.		Ладыгина			27.04.14
Проверил		Груздева			27.04.14
Гл. спец.		Груздева			27.04.14
Н. контр.		Кислицына			27.04.14
Нач. отд.		Вербнякова			27.04.14

1070.01-010-СУ.09

Строительство ТЭЦ "Академическая". 2-й этап строительства (пусковой комплекс 2)

Общестанционное оборудование. Водогрейная котельная. Документация по привязке ПТК к полевому уровню

Стадия	Лист	Листов
Р	6	

Электропривод РК МЭОФ-ЦС2 по дублированным каналам связи. Схема электрическая подключения

ОАО "ИНЖЕНЕРНЫЙ ЦЕНТР ЭНЕРГЕТИКИ УРАЛА" Дирекция по проектированию объектов генерации