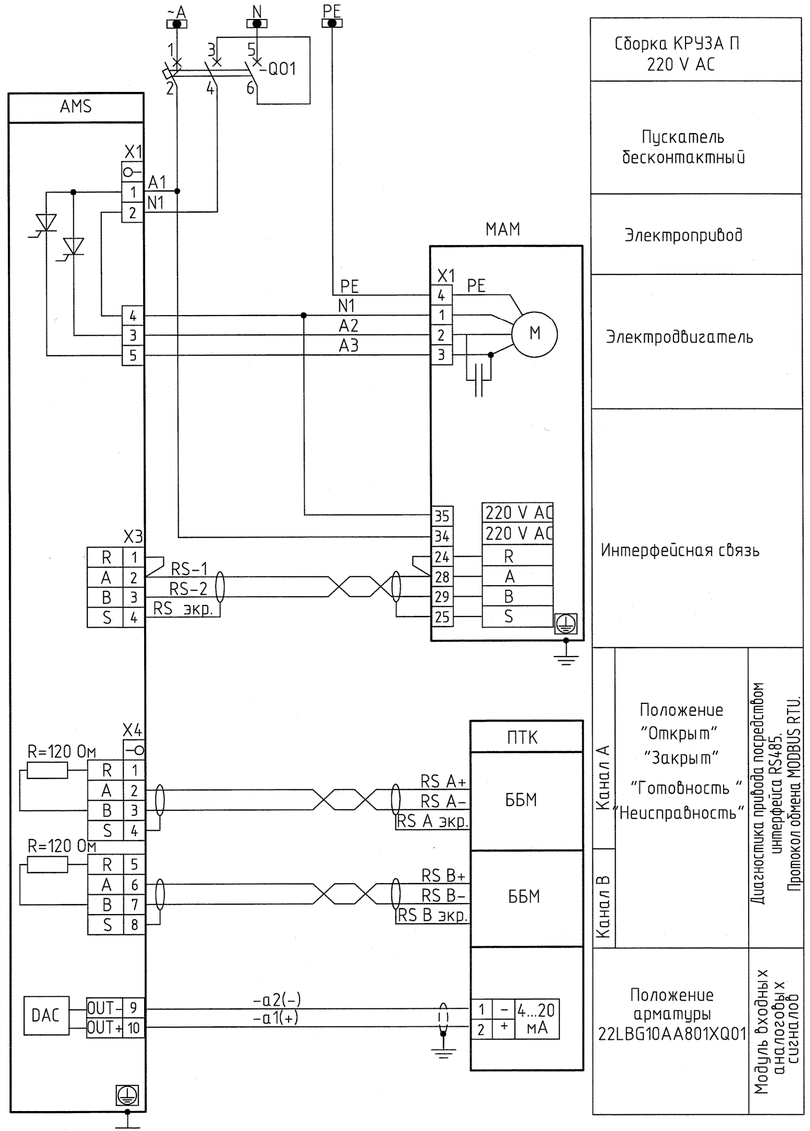

Сборка КРУЗА П 220 V AC

Пускатель бесконтактный

Электропривод

Электродвигатель

Интерфейсная связь

Канал А

Канал В

Положение "Открыт" "Закрыт" "Готовность" "Неисправность"

Диагностика привода посредством интерфейса RS485. Протокол обмена MODBUS RTU.

Положение арматуры 22LBG10AA801XQ01

Модуль входных аналоговых сигналов

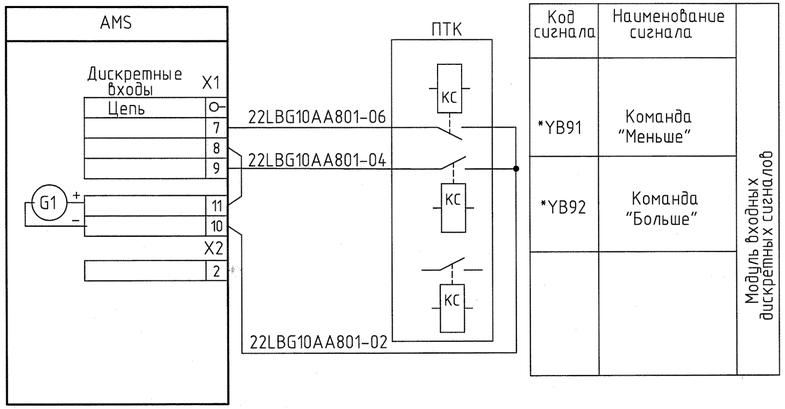

Код сигнала	Наименование сигнала	
*YB91	Команда "Меньше"	Модуль входных дискретных сигналов
*YB92	Команда "Больше"	

Поз. обозначение	Наименование	Кол.	Примечание
	Сборка КРУЗА П 22BLA10GL101		
-Q01	Выключатель автоматический трехполюсный GV2-P 220 V AC	1	
AD	Блок-контакт мгновенного действия и индикации аварийного срабатывания GV-AD1001	1	
AMS	Реверсивный бесконтактный пускатель ПБР-2ИМ-БД-10-2СУ	1	
-S01	Выключатель положения тележки выдвижного блока	1	
	По месту		
MAM	Электропривод однооборотный МЭПК-6300/50-30ЦС2-99	1	Поз.22LBG10AA801
M	Электродвигатель	1	Комплектно с электроприводом

1 Данная схема выполнена для регулирующего клапана поз.22LBG10AA801 см. лист 23,

2 Управление приводом осуществляется по физическим связям, по цифровому интерфейсу осуществляется диагностика привода.

3 *Обозначение кода сигнала отправляемого в ПТК производится по следующей схеме:

KKS механизма	код сигнала

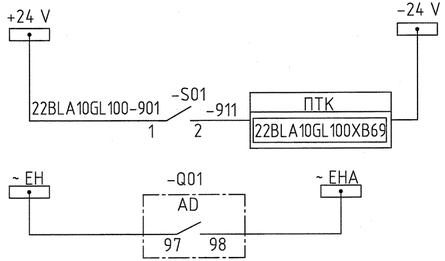

Питание 24 V DC

В цепь общего сигнала "Блок в нерабочем положении на сборке 22BLA10GL100" см. лист 2

Цепи информации в ПТК

К общей лампе сборки "Аварийное отключение выключателя"

5	-	Зам.	1383-14		24.10.14	1070.01-010-СУ.02
Изм.	Кол.уч.	Лист	№док.	Подп.	Дата	Строительство ТЭЦ "Академическая". 2-й этап строительства (пусковой комплекс 2)
Разраб.		Груздева			24.10.14	Водогрейная котельная Схемы электрические принципиальные
Проверил		Артамонова			24.10.14	Стадия: Р; Лист: 18; Листов:
Гл. спец.		Груздева			24.10.14	
Н. контр.		Кислицына			24.10.14	Управление электроприводом регулирующего клапана МЭПК с ПБР-2ИМ-2СУ с ПТК Схема электрическая принципиальная
Нач. отд.		Вербнякова			24.10.14	ОАО "ИНЖЕНЕРНЫЙ ЦЕНТР ЭНЕРГЕТИКИ УРАЛА" Дирекция по проектированию объектов генерации

Формат А4х3

Взам. инв. №

Подп. и дата

Инв. № подл.