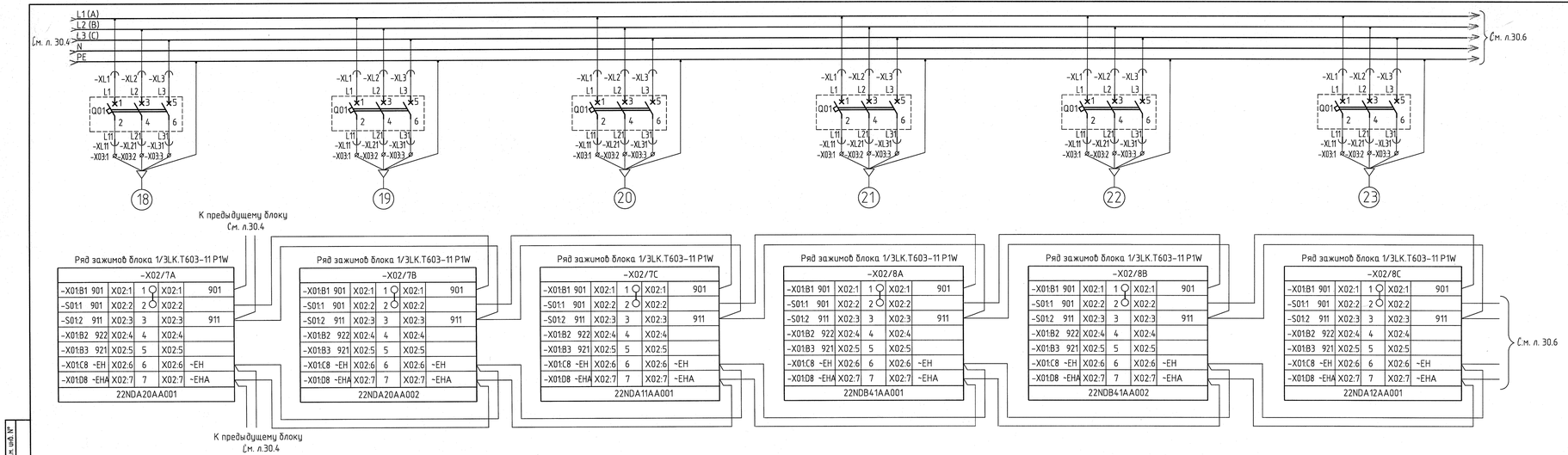


| Изм. | Кол.уч. | Лист | №док. | Подп. | Дата |
|---|---|---|---|---|---|
| Разраб. | | Ладыгина | | | 28.04.14 |
| Проверил | | Грудева | | | 28.04.14 |
| Гл. спец. | | Грудева | | | 28.04.14 |
| Н. контр. | | Кислицына | | | 28.04.14 |
| Нач.отд. | | Вербякова | | | 28.04.14 |

1070.01-010-СУ.04

Строительство ТЭЦ "Академическая"
2-й этап строительства (пусковой комплекс 2)

Водогрейная котельная.
Документация по привязке ПТК к полевому уровню

| Стадия | Лист | Листов |
|---|---|---|
| Р | 30.5 | |

Сборка КРУЗА П 22BLA10GL101
Схема электрическая подключения

ОАО "ИНЖЕНЕРНЫЙ ЦЕНТР ЭНЕРГЕТИКИ УРАЛА"
Дирекция по проектированию объектов генерации

Формат А4х5

Инв. № подл. | Подп. и дата | Взам. инв. №