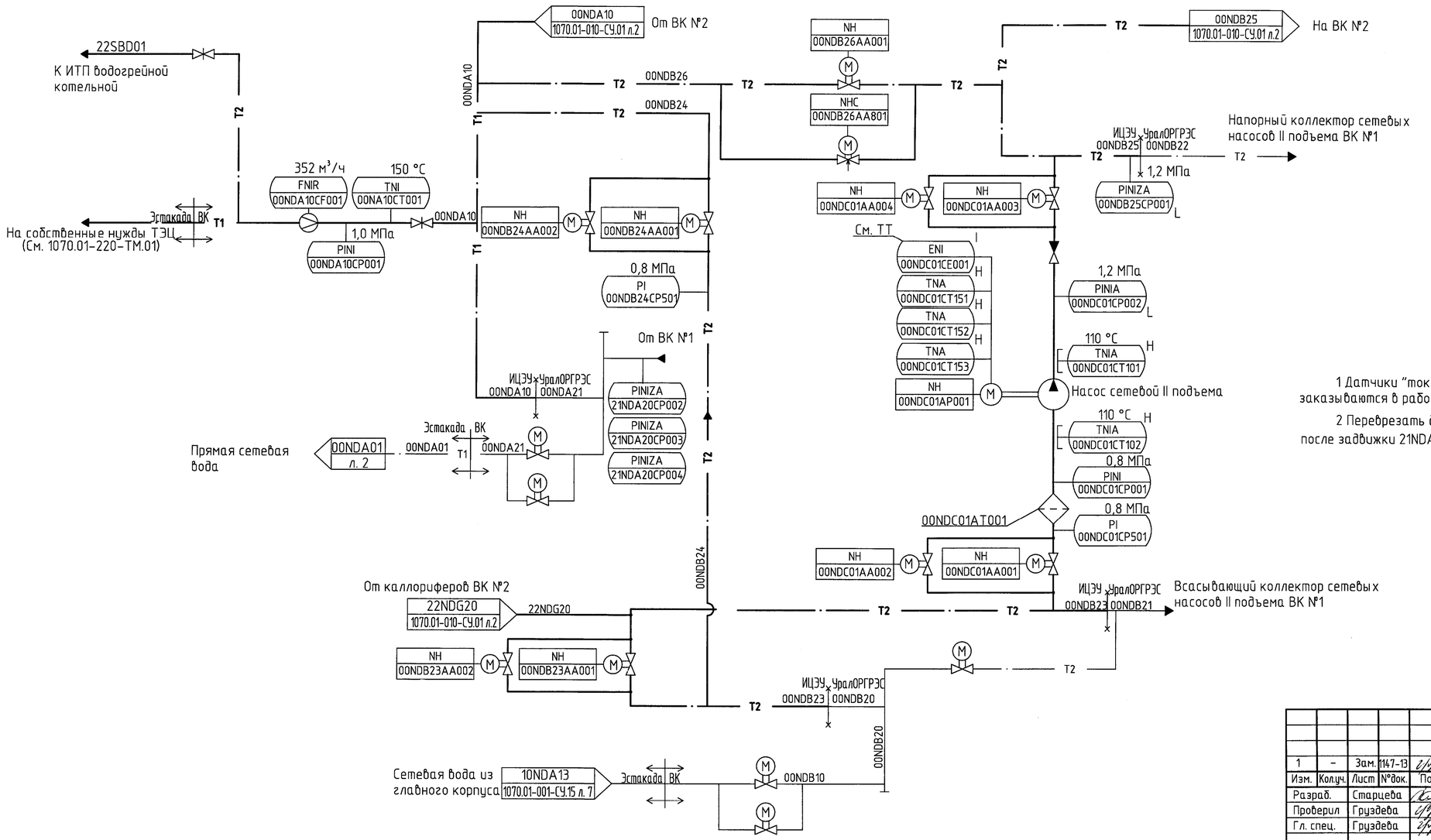

Условные обозначения

- T1 — Прямая сетевая вода
- T2 — Обратная сетевая вода
- Схема в объеме 1 ПК
- Схема в объеме 2 ПК
- Граница смены кода KKS

1 Датчики "ток и активная мощность" сетевого насоса II подъема 00NDC01CE001 заказываются в рабочей документации электротехнической части проекта.

2 Перерезать датчики поз.21NDA20CP002...21NDA20CP004 (документация ОРГРЭС) после задвижки 21NDA20AA001 (см. 11/11-ТГК/К-ИОС-АК.1 лист 5.1)

1	-	Зам.	1147-13		25.12.13	1070.01-010- СУ.06
Изм.	Кол.уч.	Лист	№док.	Подп.	Дата	Строительство ТЭЦ "Академическая" 2-й этап строительства (пусковой комплекс 2)
Разраб.		Старцева			25.12.13	Водогрейная котельная. Общестанционное оборудование. Схемы функциональные автоматизации
Проверил		Груздева			25.12.13	Стадия: Р; Лист: 3; Листов:
Гл. спец.		Груздева			25.12.13	
Н. контр.		Кислицына			25.12.13	Водогрейная котельная. Сетевой насос II подъема 00NDC01AP001 Схема функциональная автоматизации
Нач. отд.		Вербнякова			25.12.13	ОАО "ИНЖЕНЕРНЫЙ ЦЕНТР ЭНЕРГЕТИКИ УРАЛА" Дирекция по проектированию объектов генерации

Согласовано: Гл. спец. ТО Теллер; Гл. спец. ТМО Курис

Взам. инв. №

Подп. и дата

Инв. № подл.

Формат А4х3