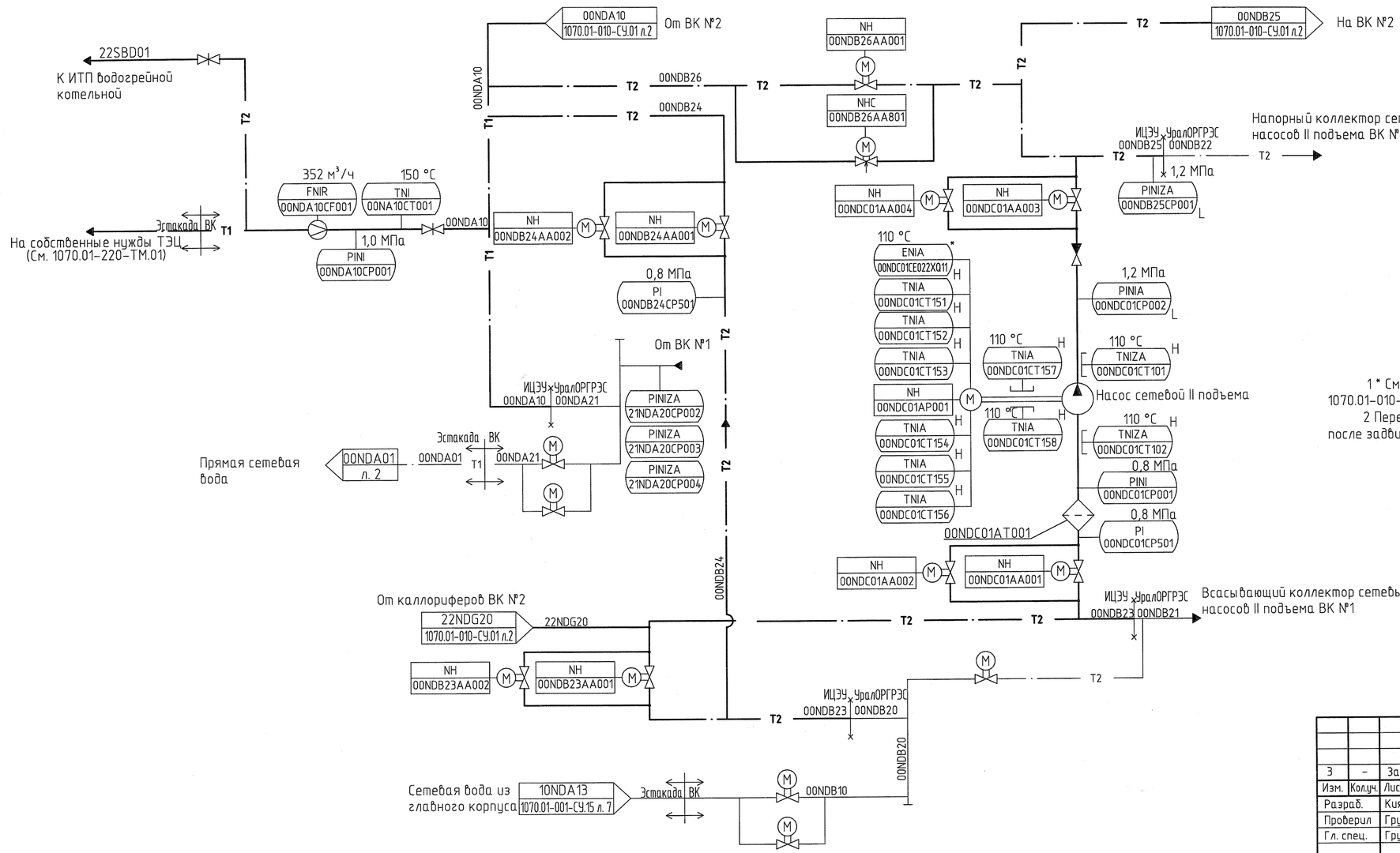

1 * См. рабочую документацию электротехнической части проекта 1070.01-010-ЭВС.01.

2 Перерезать датчики поз.21NDA20CP002...21NDA20CP004 (документация ОРГРЭС) после задвижки 21NDA20AA001 (см. 11/11-ТГК/К-ИОС-АК.1 лист 5.1)

Согласовано:
Гл. спец. ТО Теллер
Гл. спец. ТМО Курис

Взам. инв. №

Подп. и дата 01.09.14.

Инв. № подл.

3	–	Зам. 1128-14			03.09.14	1070.01-010- СУ.06
Изм.	Кол.уч.	Лист	№док.	Подп.	Дата	Строительство ТЭЦ "Академическая" 2-й этап строительства (пусковой комплекс 2)
Разраб.		Киямова			22.08.14	Водогрейная котельная. Общестанционное оборудование. Схемы функциональные автоматизации
Проверил		Груздева			03.09.14	Стадия: Р; Лист: 3; Листов:
Гл. спец.		Груздева			03.09.14	
Н. контр.		Кислицына			03.09.14	Водогрейная котельная. Сетевой насос II подъема 00NDC01AP001 Схема функциональная автоматизации
Нач. отд.		Вербняков			03.09.14	ОАО "ИНЖЕНЕРНЫЙ ЦЕНТР ЭНЕРГЕТИКИ УРАЛА" Дирекция по проектированию объектов генерации

Формат А4х3