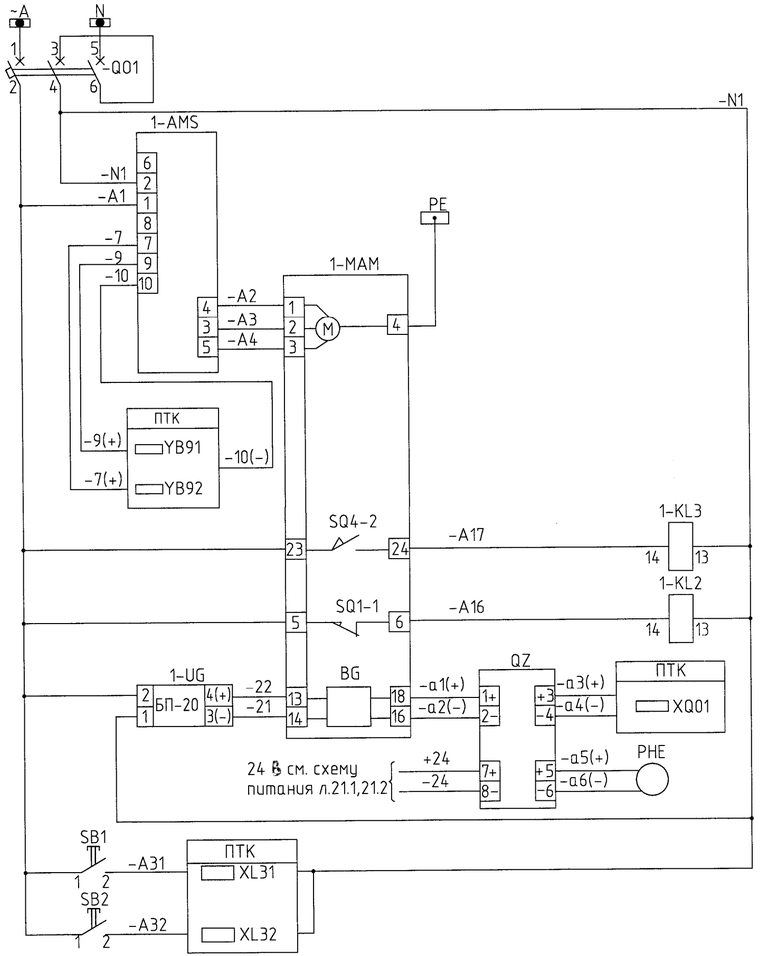

Сборка КРУЗА П ~220 В, 50 Гц
Пускатель бесконтактный реверсивный
Силовые цепи исполнительного механизма
Больше
Меньше
Клапан не открыт
Клапан не закрыт
Положение исполнительного механизма 4...20 мА
Управление с местного щита горелок: Миллиамперметр
Больше
Меньше

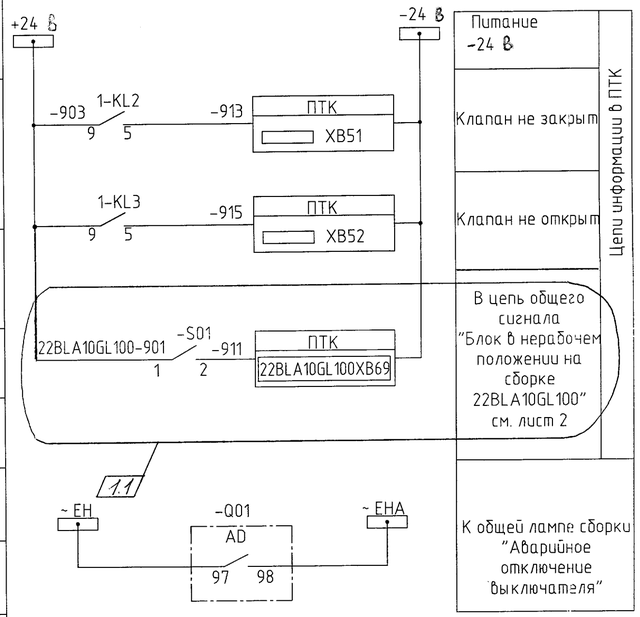

Диаграмма настройки конечных выключателей

		Закрыт	Промежуточное положение "Минимальная мощность"	Открыт
SQ1-1	5-6		■	■
SQ1-2	7-8	■		
SQ2-2	11-12	■		
SQ4-2	23-24	■	■	
SQ4-2	25-26			■

Поз. обозначение	Наименование	Кол.	Примечание
	Сборка Круза П		
-Q01	Выключатель автоматический GV2-P	1	
AD	Блок-контакт мгновенного действия и индикации аварийного срабатывания GV-AD1001	1	
1-AMS	Пускатель ПБР-2М1	1	
1-UG	Блок питания БП-20	1	Комплектно с БСПТ-10М
1-KL2 1-KL3	По заводской документации на КРУЗА П	2	
-SQ1	Выключатель положения тележки выдвижного блока	1	1.2
	Местный щит горелок		
SB1, SB2	Выключатель кнопочный КУ10112 УХЛ3 IP54	2	
QZ	Разделитель сигналов MINI MCR-SL-UI-21	1	Phoenix contact
PHE	Миллиамперметр М42303, 0... 20 мА, 0-100 %	1	
	По месту		
1-MAM	Электропривод МЭО 40/63-0,25У-01	1	Комплектная поставка АМАКС
M	Электродвигатель	1	Комплектно с электроприводом
	Блок сигнализации положения БСПТ-10М	1	
BG	Согласующее устройство (датчик положения)	1	Комплектно с БСПТ-10М
SQ1, SQ2, SQ4	Выключатель конечный	3	Комплектно с электроприводом

1 Настоящую схему рассматривать совместно с таблицей выбора запорной арматуры см. л.23.

2 Подключение цепей управления и диаграмма настройки конечных выключателей показана по заводской документации.

ДПОГ ТЕХАРХИВ

Изм.	Кол.уч.	Лист	№док.	Подп.	Дата
1	2	–	1147-13		20.12.13

1070.01-010-СУ.02

Строительство ТЭЦ "Академическая". 2-й этап строительства (пусковой комплекс 2)

Разраб.	Норкин	24.08.13
Проверил	Белоносова	24.08.13
Рук. гр.	Плюснина	22.08.13
Н. контр.	Кислицына	20.12.13
Нач. отд.	Вербнякова	20.12.13

Водогрейная котельная
Схемы электрические принципиальные

Стадия	Лист	Листов
Р	11	

Управление ИМ регулирующего клапана на газе к горелке.
Схема электрическая принципиальная

ОАО "ИНЖЕНЕРНЫЙ ЦЕНТР ЭНЕРГЕТИКИ УРАЛА"
Дирекция по проектированию объектов генерации

Формат А4х3

Инв. № подл. | Подпись и дата | Взам. инв. №

Изм. 1, инв. № 1147, 27.12.13