Монтажная схема в части электропривода МАМ

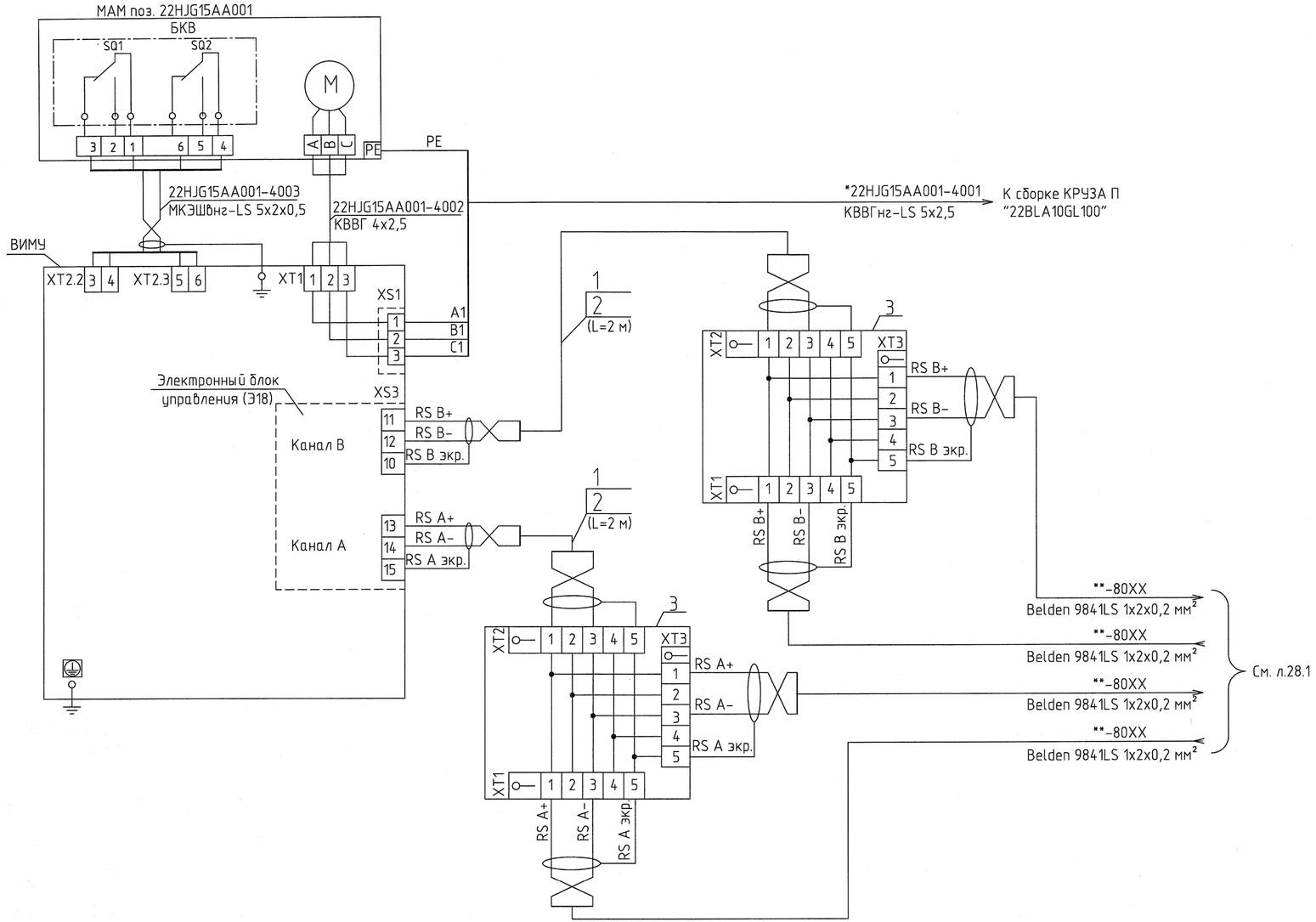

Поз. обозначение	Наименование	Кол.	Примечание
	По месту		
МАМ	Электропривод неполнооборотный В-ПК-50-С-3-1 У1	1	
ВИМУ	Внешний интелектуальный модуль управления		
1	Кабель витая пара Belden 9841LS 1x2x0,2 мм²	4	м
2	Металлорукав Р3-Ц-Х, d 15	4	м
3	Разветвитель интерфейса SA-RS-422/485	2	

1 Данная схема выполнена для задвижки поз. 22HJG15AA001 и аналогична для задвижек поз. 22HJG16AA001, 22HHG50AA001, 22HHG60AA001 с соответствующей заменой маркировки.

2 Длина и прокладка кабелей указаны в кабельном журнале 1070.01-010-СУ.05-ЖК.

3 *Подключение кабеля к сборке см. л. 29.1...29.4.

4 ** Тип и марка кабеля указана в кабельном журнале 1070.01-010-СУ.05-ЖК.

Взам. инв. №

Подп. и дата

Инв. № подл.

Изм.	Кол.уч.	Лист	№док.	Подп.	Дата
Разраб.		Киямова			28.04.14
Проверил		Груздева			28.04.14
Гл. спец.		Груздева			28.04.14
Н. контр.		Кислицына			28.04.14
Нач. отд.		Вербнякова			28.04.14

1070.01-010-СУ.04

Строительство ТЭЦ "Академическая".
2-й этап строительства (пусковой комплекс 2)

Водогрейная котельная
Документация по привязке ПТК к полевому уровню

Стадия	Лист	Листов
Р	23	

Электропривод задвижки В-ПК с ВИМУ по цифровой связи с ПТК. Схема электрическая подключения

ОАО "ИНЖЕНЕРНЫЙ ЦЕНТР ЭНЕРГЕТИКИ УРАЛА"
Дирекция по проектированию объектов генерации

Формат А4х3