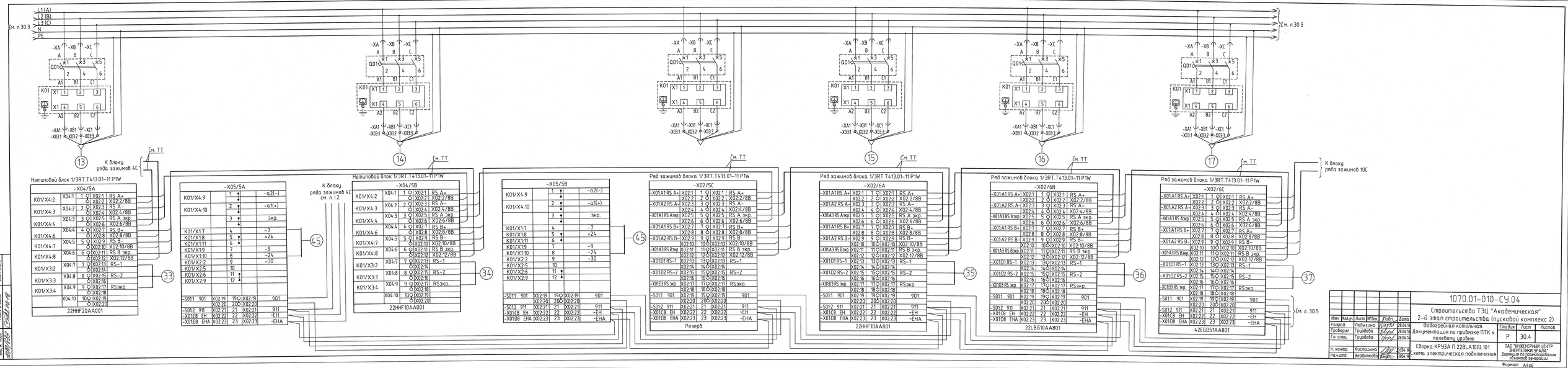

Изм.	Кол.уч.	Лист	№док.	Подп.	Дата
Разраб.	Лобанова				28.04.14
Проверил	Грудева				28.04.14
Гл. спец.	Грудева				28.04.14
Н. контр.	Кислицина				28.04.14
Нач.отд.	Вербникова				28.04.14

1070.01-010-СУ.04

Строительство ТЭЦ "Академическая"
2-й этап строительства (пусковой комплекс 2)

Водогрейная котельная.
Документация по привязке ПТК к полевому уровню

Стадия	Лист	Листов
Р	30.4	

Сборка КРУЗА П 22BLA10GL101
схема электрическая подключения

ОАО "ИНЖЕНЕРНЫЙ ЦЕНТР ЭНЕРГЕТИКИ УРАЛА"
Дирекция по проектированию объектов генерации

Формат А4х6

Инв.№ подл. | Подп.и дата | Взам.инв.№