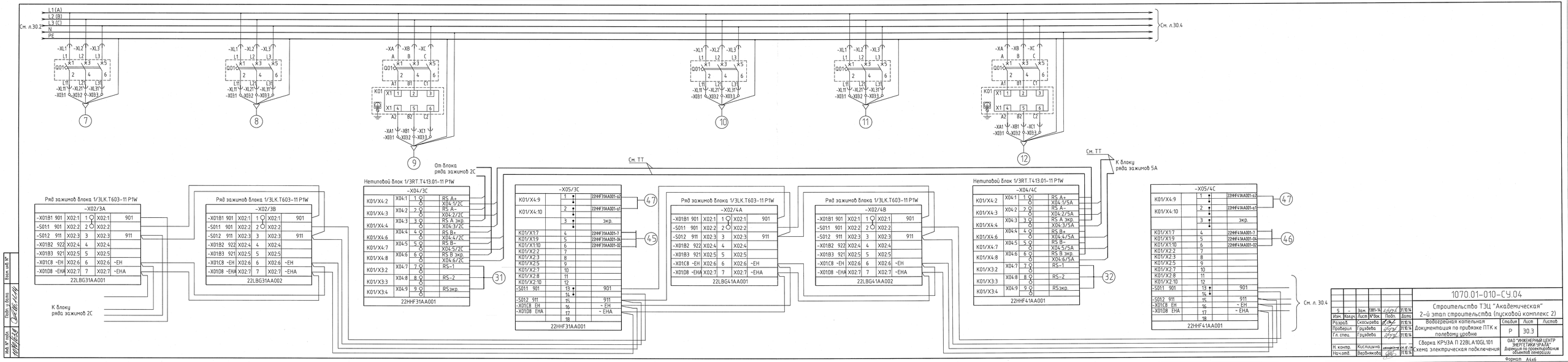

						1070.01-010-СЧ.04	
5	-	Зам.	381-14		31.10.14	Строительство ТЭЦ "Академическая" 2-й этап строительства (пусковой комплекс 2)	
Изм.	Кол.уч.	Лист	№Док.	Подп.	Дата		
Разраб.		Скосырева			31.10.14	Водогрейная котельная Документация по привязке ПТК к полеводному уровню	Стадия: Р; Лист: 30.3; Листов:
Проверил		Грудева			31.10.14		
Гл. спец.		Грудева			31.10.14		
Н. контр.		Кислицина			31.10.14	Сборка КРУЗА П 22BLA10GL101	ОАО "ИНЖЕНЕРНЫЙ ЦЕНТР ЭНЕРГЕТИКИ УРАЛА" Дирекция по проектированию объектов генерации
Нач.отд.		Вербников			31.10.14	Схема электрическая подключения	

Формат А4х6

Инв.№ подл. | Подп. и дата | Взам.инв.№