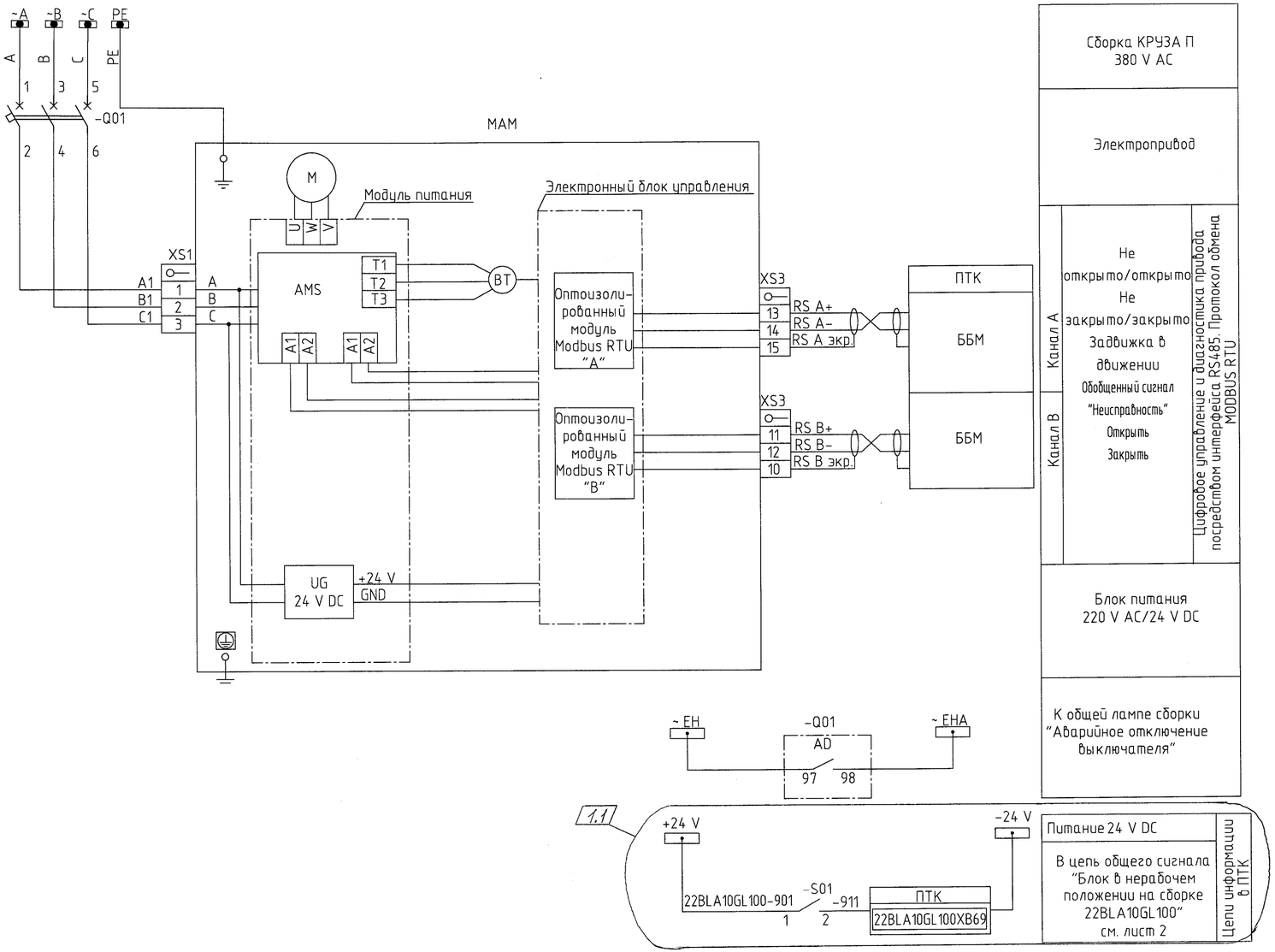

Поз. обозначение	Наименование	Кол.	Примечание
	Сборка КРУЗА П		
-Q01	Выключатель автоматический GV2-P	1	
AD	Блок-контакт мгновенного действия и индикации аварийного срабатывания GV-AD1001	1	
-S01	Выключатель положения тележки выдвижного блока	1	1.2
	По месту		
МАМ	Электропривод многооборотный ЭП4	1	
M	Двигатель	1	Комплектно с электроприводом
AMS	Реверсивный пускатель	1	
UG	Блок питания 220 V AC/ 24 V DC	1	
BT	Датчик температурный	1	
-	Электронный блок управления исполнения Э18 ТУ 3791-002-70780838-2007	1	Встроен в электропривод

Настоящую схему рассматривать совместно с таблицей выбора запорной арматуры см. Л. 23.

ДПОГ ТЕХАРХИВ

Изм.	Колуч.	Лист	№док.	Подп.	Дата
1	2	–	1147-13		20.12.13

1070.01-010-СУ.02

Строительство ТЭЦ "Академическая". 2-й этап строительства (пусковой комплекс 2)

Разраб.	Норкин		29.08.13
Проверил	Белоносова		29.08.13
Рук. гр.	Плюснина		29.08.13
Н. контр.	Кислицына		29.08.13
Нач. отд.	Вербнякова		29.08.13

Водогрейная котельная. Схемы электрические принципиальные

Стадия	Лист	Листов
Р	16	

Управление электроприводом ЭП4 по цифровой связи с ПТК. Схема электрическая принципиальная

ОАО "ИНЖЕНЕРНЫЙ ЦЕНТР ЭНЕРГЕТИКИ УРАЛА" Дирекция по проектированию объектов генерации

Формат А4х3

Изм. 1, и.контр. 29.08.13

Взам. инв. №

Подп. и дата 29.08.13

Инв. № подл. 1070.01-010