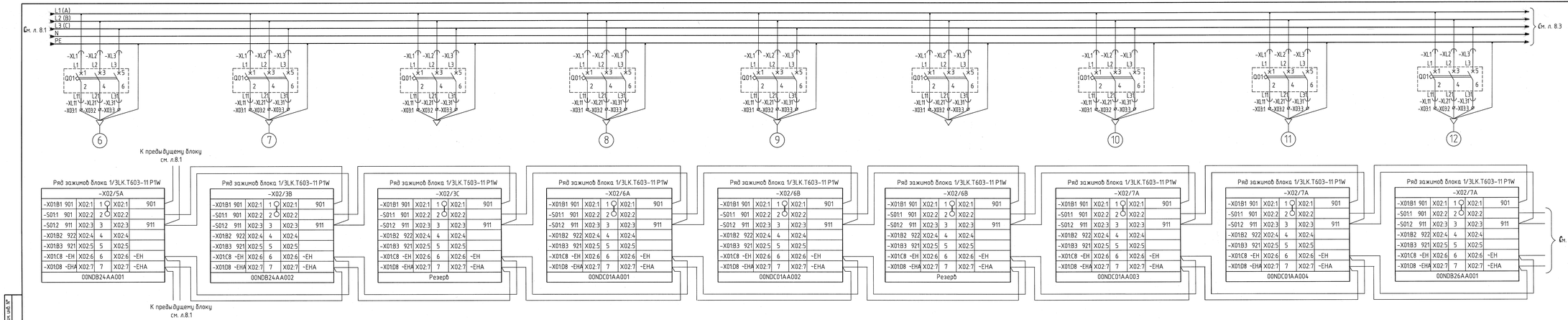

Инв. № подл.	Подп. и дата	Взам. инв. №

Изм.	Кол.уч.	Лист	№док.	Подп.	Дата	1070.01-010-СУ.09			
						Строительство ТЭЦ "Академическая" 2-й этап строительства (пусковой комплекс 2)			
Разраб.		Лабусова			27.04.14	Общестанционное оборудование. Водогрейная котельная. Документация по подвязке ПТК к полевому уровню	Стадия	Лист	Листов
Проверил		Грудзева			27.04.14		Р	8.2	
Гл. спец.		Грудзева			27.04.14				
Н. контр.		Кислицына			27.04.14	Сборка КРУЗА П 21BLA20GL100. Схема электрическая подключения	ОАО "ИНЖЕНЕРНЫЙ ЦЕНТР ЭНЕРГЕТИКИ УРАЛА" Дирекция по проектированию объектов генерации		
Нач.отд.		Вербникова			27.04.14				

Формат А4х6