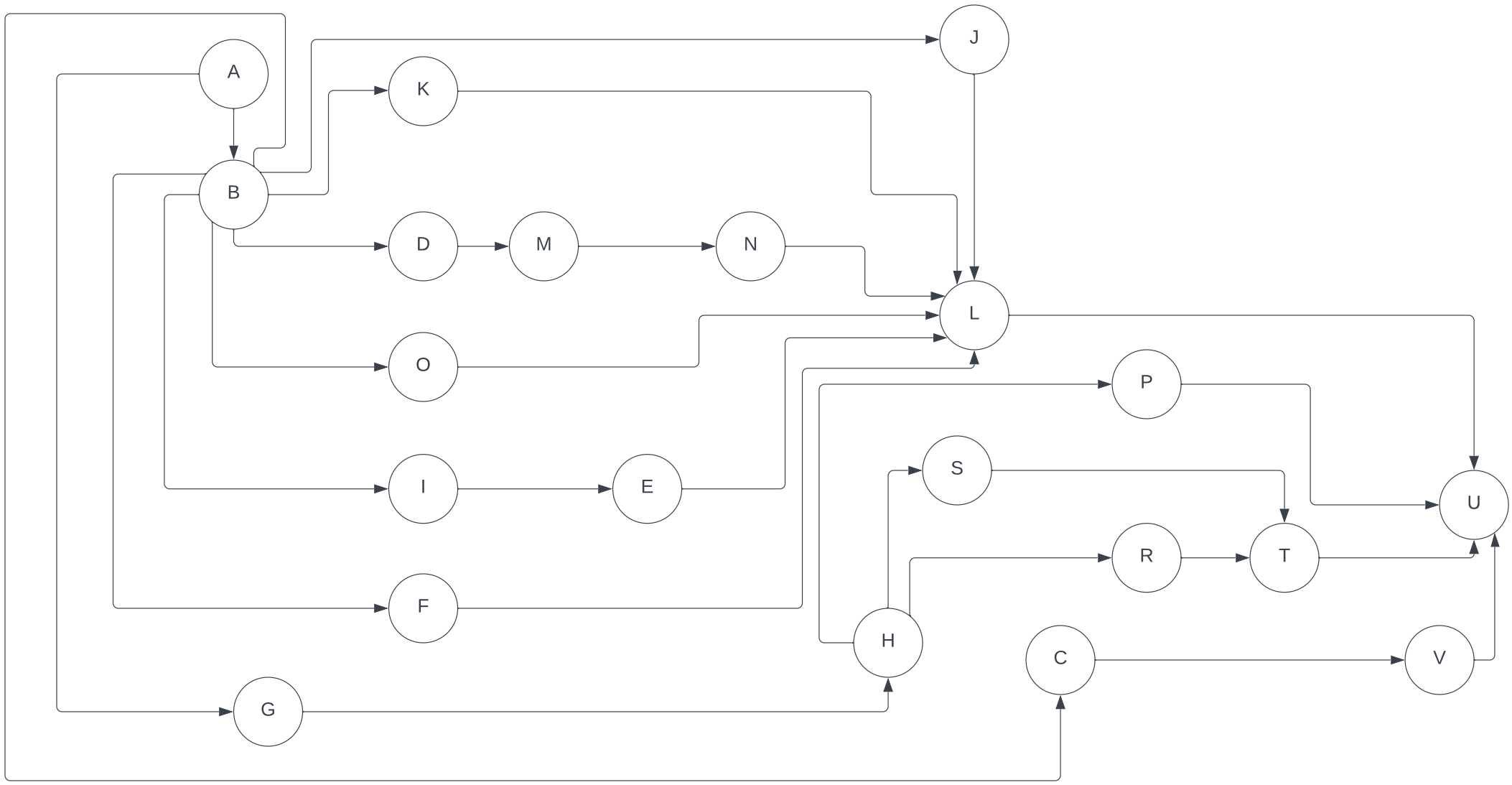

Zadaci	Oznaka u grafu	Uvjeti
Prilagodba radnog okruženja	A	/
Edukacija članova o radu s novim tehnologijama	B	A
Uvođenje login i sign-up pop-up window-a	C	B
Izrada navbar-a	D	B
Dodavanje opcije „like“, „dislike“, komentiranja i dijeljenja objava	E	I
Kreiranje profila za korisnike	F	B
Inicijalizacija backend-a	G	A
Omogućavanje interakcije frontend-a s backend-om	H	G
Kreiranje content template-a	I	B
Osmišljavanje community header-a	J	B
Izrada community page-a	K	B
Dizajn home page-a	L	E, F, J, K, N, O
Redizajn navbar-a	M	D
Omogućavanje search funkcije u navbaru	N	M
Izrada sidebar-a	O	B
Recommended posts i mogućnost odabira interesa	P	H
Definiranje svojstava pojedine objave unutar baze podataka	R	H
Omogućavanje dodjeljivanja komentara objavama	S	H
Funkcionalnost kreiranja objava	T	R, S
Funkcionalni home page	U	L, P, T, V
Funkcionalnost login-a	V	C