ГУИР.400201.301 Э1

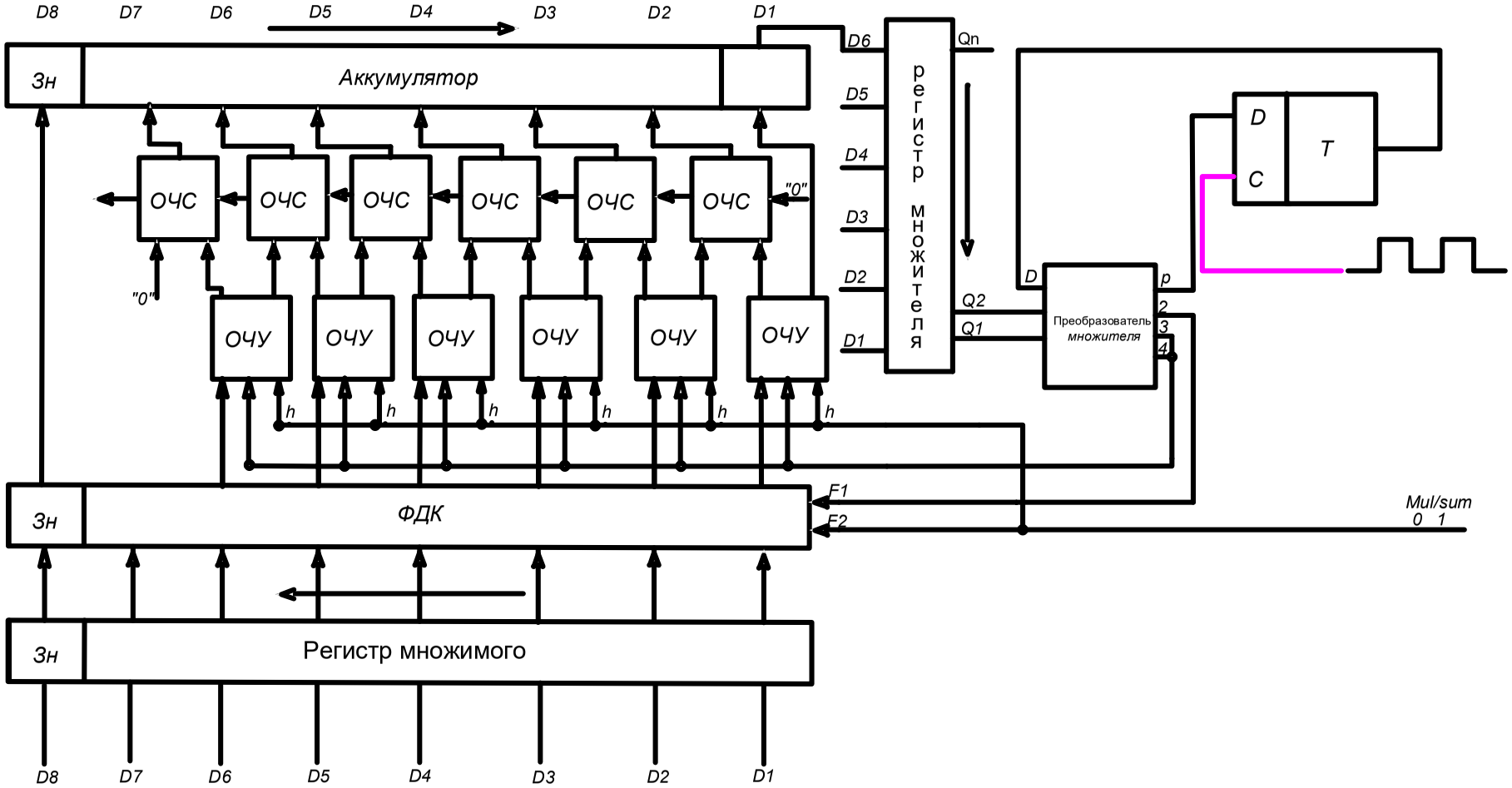

Изм.	Лист	№ документа	Подп.	Дата	ГУИР.400201.301 Э1		
Разраб.		Алборов			Сумматор-умножитель первого типа. Схема электрическая структурная.	Лит.	Масса	Масштаб
Пров.		Лукьянова				У		
						Лист 1	Листов 1	
						ЭВМ, гр. 150503		