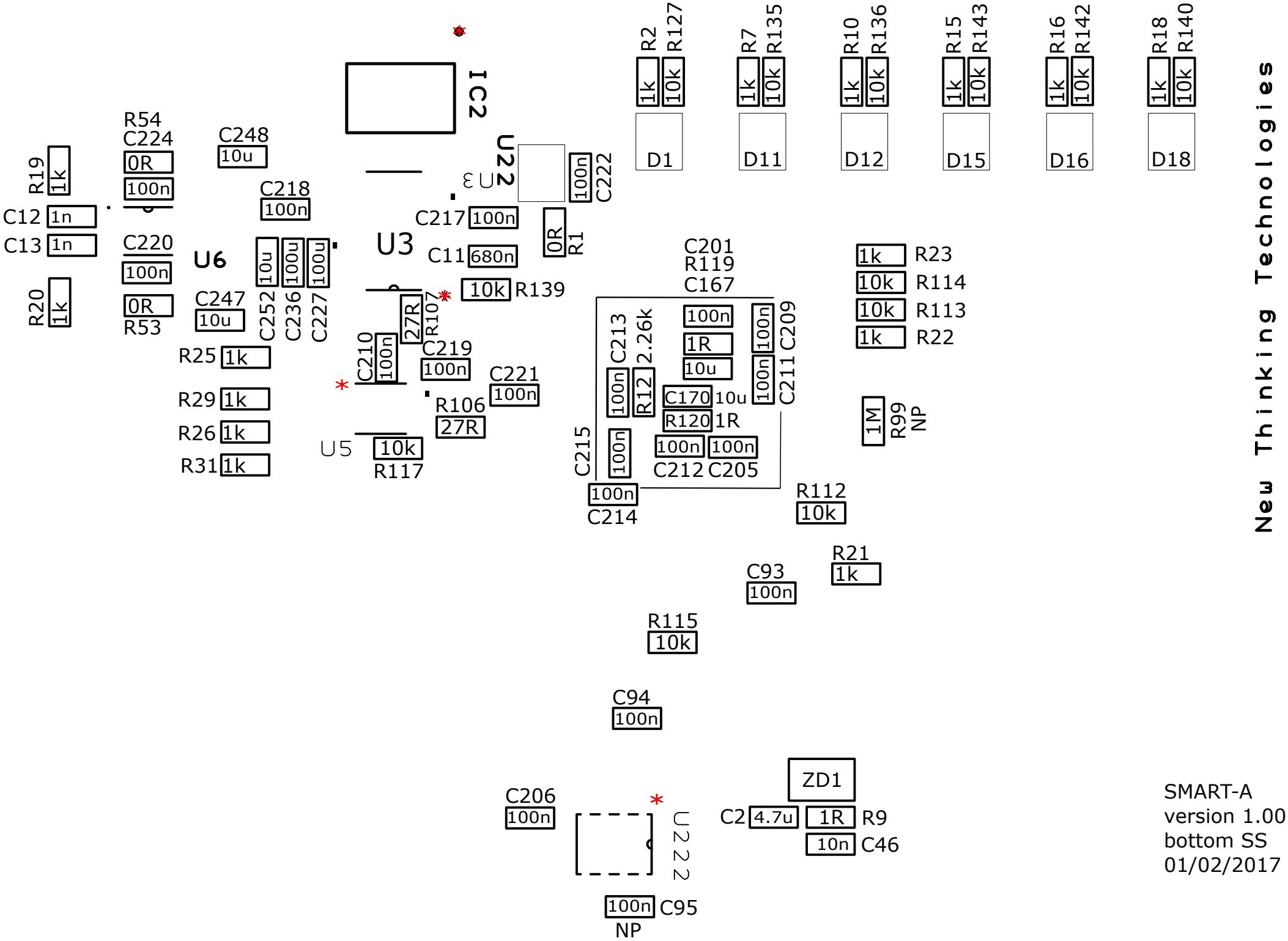
IC2
U22
U3
U6
U5
U22
R2 1k R127 10k
R7 1k R135 10k
R10 1k R136 10k
R15 1k R143 10k
R16 1k R142 10k
R18 1k R140 10k
D1
D11
D12
D15
D16
D18
R54 0R
C224 100n
C248 10u
C218 100n
R19 1k
C12 1n
C13 1n
C220 100n
R20 1k
0R R53
C247 10u
C252 10u
C236 100u
C227 100u
C217 100n
C222 100n
0R R1
C11 680n
10k R139
27R R107
C210 100n
C219 100n
C221 100n
R106 27R
R25 1k
R29 1k
R26 1k
R31 1k
10k R117
C201
R119
C167
100n
1R
10u
C170 10u
R120 1R
100n C212
100n C205
C213 100n
2.26k R12
C215 100n
100n C214
100n C209
100n C211
1k R23
10k R114
10k R113
1k R22
1M R99 NP
R112 10k
R21 1k
C93 100n
R115 10k
C94 100n
C206 100n
ZD1
C2 4.7u
1R R9
10n C46
100n C95
NP
New Thinking Technologies
SMART-A
version 1.00
bottom SS
01/02/2017