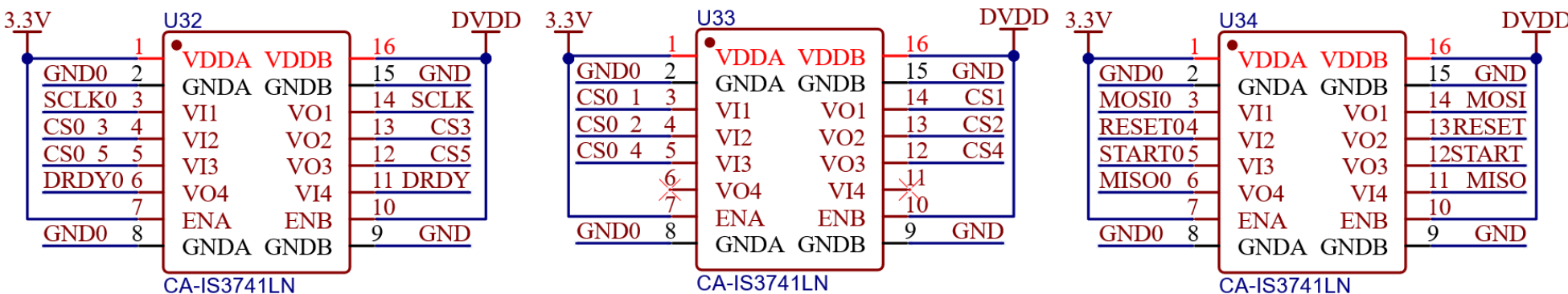
3.3V
U32
DVDD
GND0 2
SCLK0 3
CS0 3 4
CS0 5 5
DRDY0 6
7
GND0 8
1
VDDA VDDB
GNDA GNDB
VI1 VO1
VI2 VO2
VI3 VO3
VO4 VI4
ENA ENB
GNDA GNDB
16
15 GND
14 SCLK
13 CS3
12 CS5
11 DRDY
10
9 GND
CA-IS3741LN
3.3V
U33
DVDD
GND0 2
CS0 1 3
CS0 2 4
CS0 4 5
6
7
GND0 8
1
VDDA VDDB
GNDA GNDB
VI1 VO1
VI2 VO2
VI3 VO3
VO4 VI4
ENA ENB
GNDA GNDB
16
15 GND
14 CS1
13 CS2
12 CS4
11
10
9 GND
CA-IS3741LN
3.3V
U34
DVDD
GND0 2
MOSI0 3
RESET0 4
START0 5
MISO0 6
7
GND0 8
1
VDDA VDDB
GNDA GNDB
VI1 VO1
VI2 VO2
VI3 VO3
VO4 VI4
ENA ENB
GNDA GNDB
16
15 GND
14 MOSI
13 RESET
12 START
11 MISO
10
9 GND
CA-IS3741LN