Dimensões sem tolerância / Dimensions without tolerance									WEG-TBG-0096
De/From	0,5	3	6	30	120	400	1000	2000	4000
Até/Up to	3	6	30	120	400	1000	2000	4000	8000
±	0,10	0,10	0,20	0,30	0,50	0,80	1,20	2,0	3,0

48,100 h9	48,100
	48,038
40,000 k6	40,018
	40,002
39,950 h8	39,950
	39,911
35,000 k6	35,018
	35,002
34,950 h8	34,950
	34,911
28,000 h8	28,000
	27,967
8,000 N9	8,000
	7,964

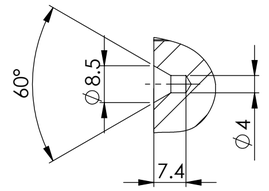

Corte C-C

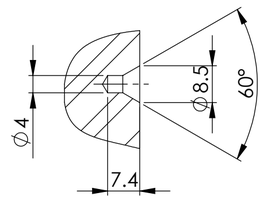

Corte H-H

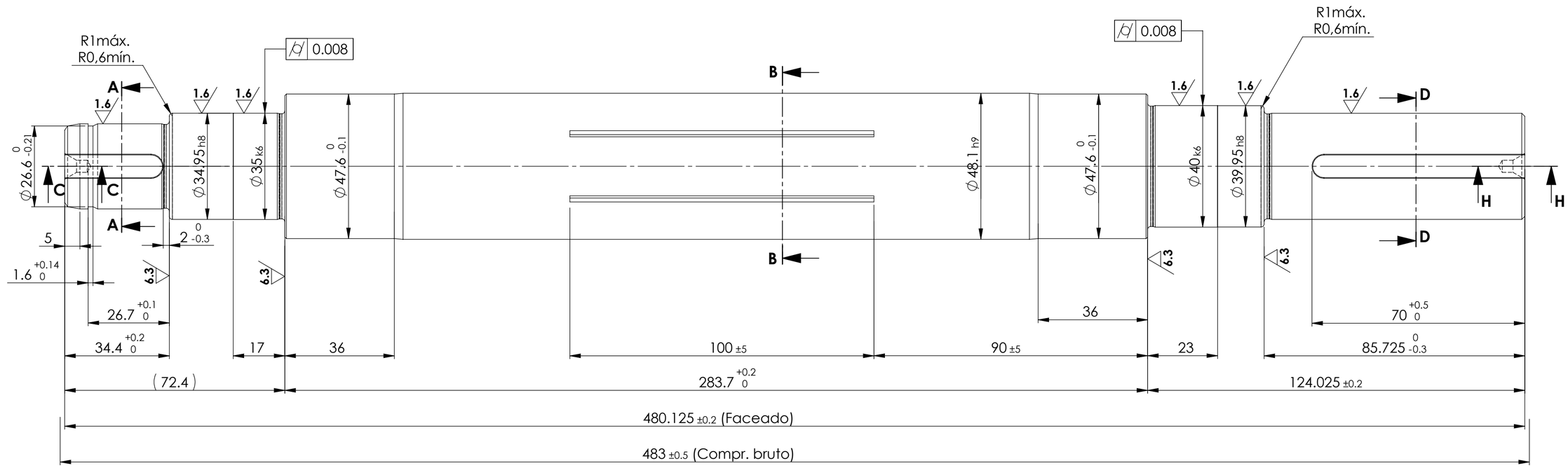

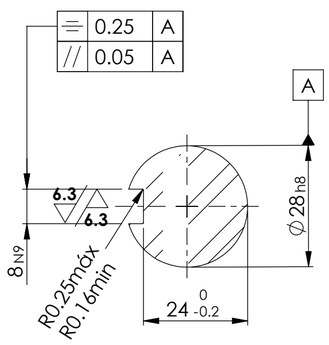

Corte A-A

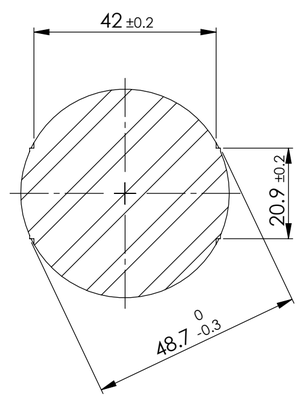

Corte B-B

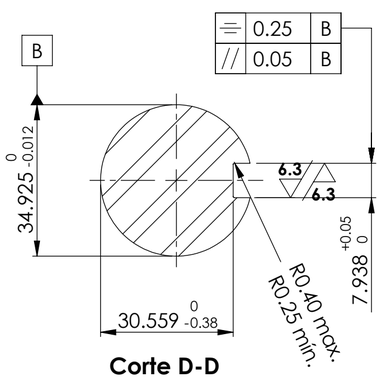

Corte D-D

MASSA BRUTA/GROSS WEIGHT		MASSA LÍQUIDA/NET WEIGHT				ESCALA/SCALE	1:1		
500000198622		ERA 6224.2833		RICLAV		ALISSON	23.06.2009	00	
ECM	LOC	RESUMO DE MODIFICAÇÕES/SUMMARY OF MODIFICATIONS		EXEC	VERIF/CHECKED	LIBER/RELEASED	DATA/DATE	VER	

Entalhes TBG-53	f 1	t 1	r 1
Ø>10 a 18	2	0,2	0,8
Ø>18 a 50	2,5		1,0
Ø>50 a 80	4	0,3	1,6
Ø>80 a 125	5	0,4	2,5
Ø>125	7	0,5	4,0

EXEC	RICLAV	EIXO TRIF 215T
VERIF/CHECKED		ALTO RENDIMENTO PREMIUM
LIBER/RELEASED	ALISSON	
DT LIBER/REL	23.06.2009	WMO JARAGUA DO SUL ENGENHARIA DE PRODUTO

10000537160

000 00

FOL/SHEET 1 / 1

SWD - A2

LIBERADO

CÓPIA SEM CONTROLE

Propriedade da WEG. Proibida reprodução sem autorização prévia./WEG's property. Forbidden reproduction without previous authorization.