Инструментальная оснастка для обработки деталей типа "Коллектор 32-20" на станке 500Н операция 015 Сверлильная.

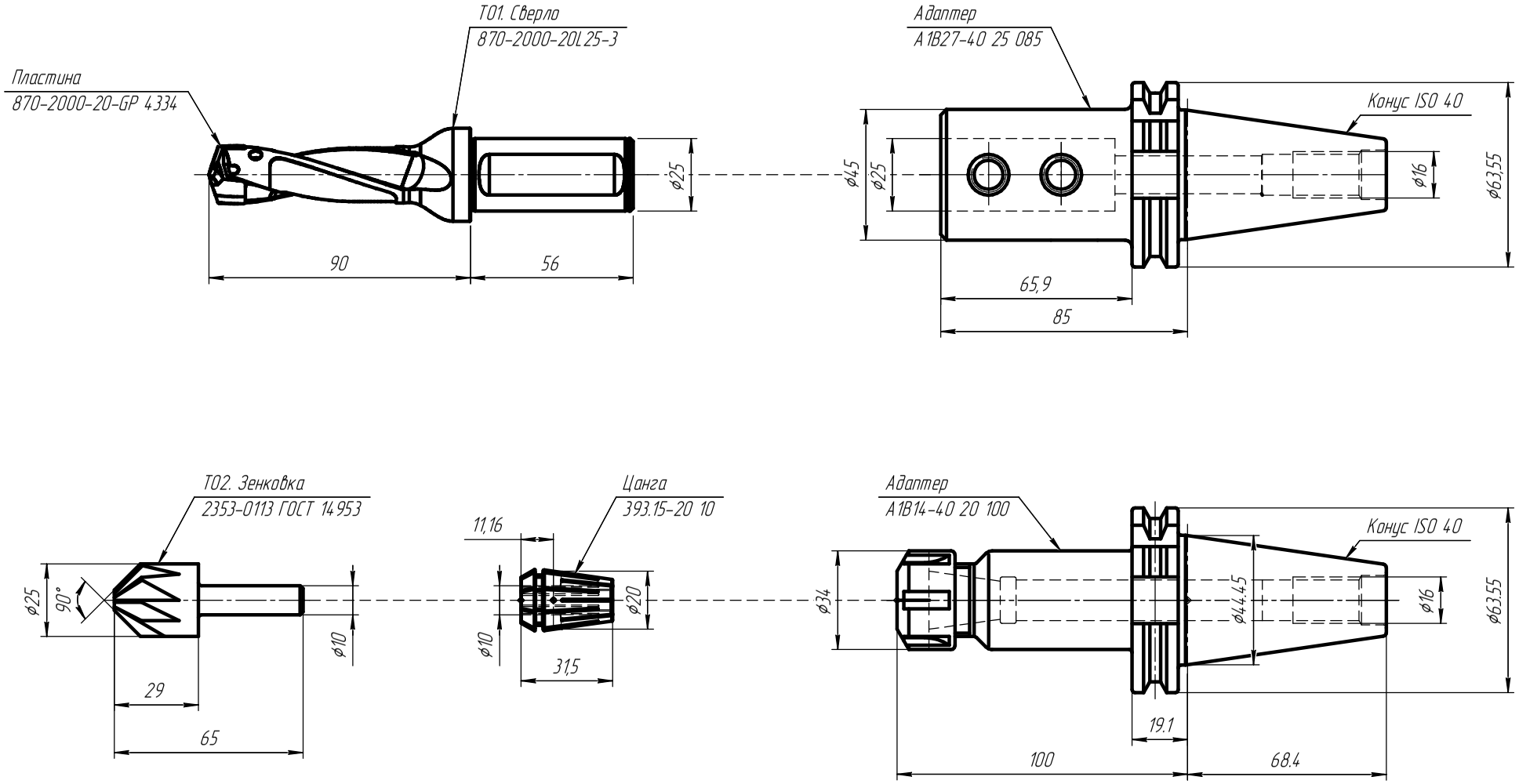

					ВКР-НГТУ-15.03.05(16-ТМ1з(Т))-019-20		
Изм.	Лист	№ докум.	Подп.	Дата	Инструментальная оснастка	Лит.	Масса: 0,01 / Масштаб: 1:1
Разраб.		Тимофеев И.С.				Лист	Листов 1
Пров.		Крайнов В.В.				ИПТМ НГТУ каф. "ТиОМ"	
Т.контр.							
Н.контр.							
Утв.							

Перв. примен. | Справ. № | Подп. и дата | Инв. № дубл. | Взам. инв. № | Подп. и дата | Инв. № подл.

Копировал | Формат А2