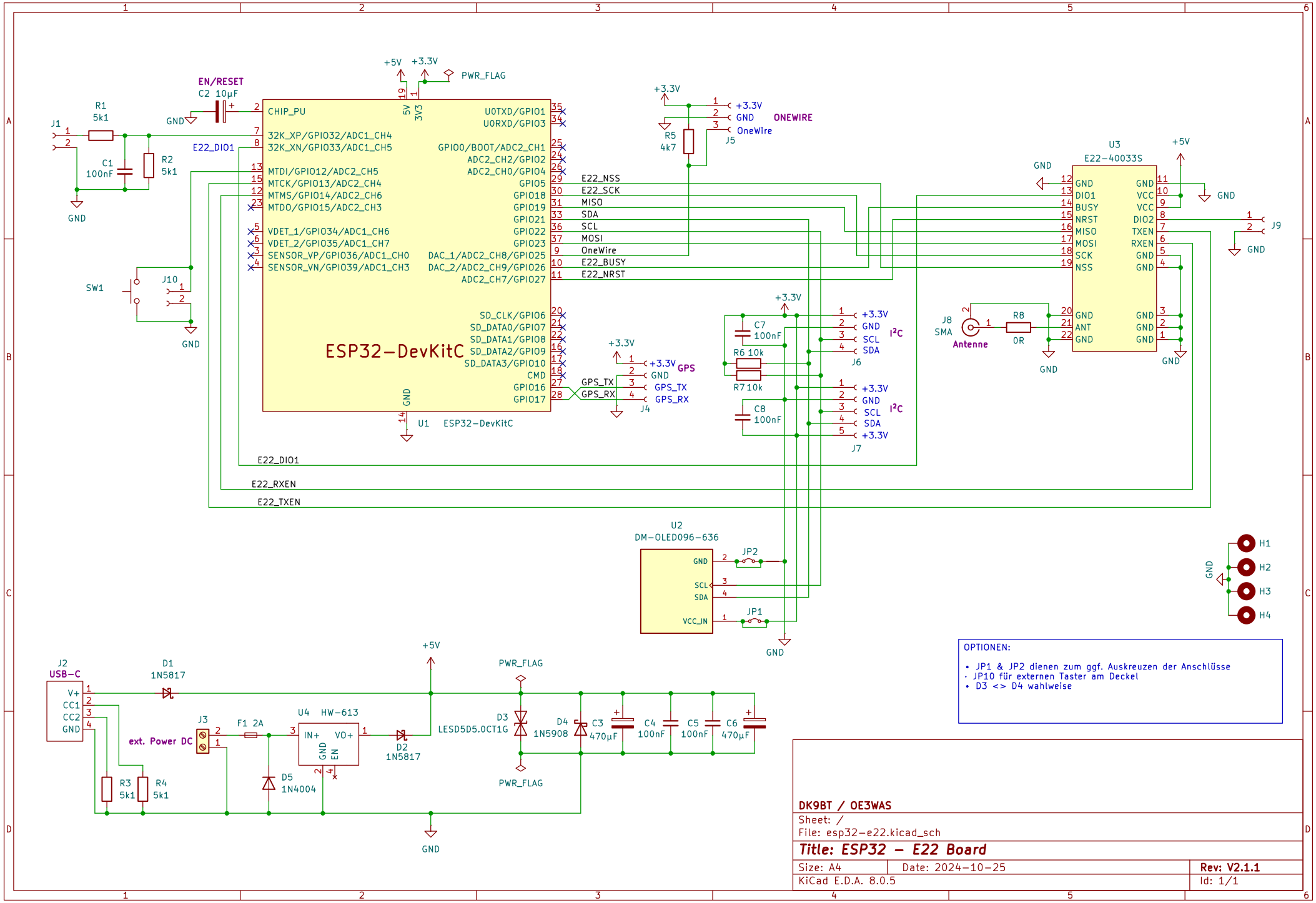
ESP32-DevKitC
U1 ESP32-DevKitC
CHIP_PU
32K_XP/GPIO32/ADC1_CH4
32K_XN/GPIO33/ADC1_CH5
MTDI/GPIO12/ADC2_CH5
MTCK/GPIO13/ADC2_CH4
MTMS/GPIO14/ADC2_CH6
MTDO/GPIO15/ADC2_CH3
VDET_1/GPIO34/ADC1_CH6
VDET_2/GPIO35/ADC1_CH7
SENSOR_VP/GPIO36/ADC1_CH0
SENSOR_VN/GPIO39/ADC1_CH3
U0TXD/GPIO1
U0RXD/GPIO3
GPIO0/BOOT/ADC2_CH1
ADC2_CH2/GPIO2
ADC2_CH0/GPIO4
GPIO5
GPIO18
GPIO19
GPIO21
GPIO22
GPIO23
DAC_1/ADC2_CH8/GPIO25
DAC_2/ADC2_CH9/GPIO26
ADC2_CH7/GPIO27
SD_CLK/GPIO6
SD_DATA0/GPIO7
SD_DATA1/GPIO8
SD_DATA2/GPIO9
SD_DATA3/GPIO10
CMD
GPIO16
GPIO17
EN/RESET
C2 10µF
R1 5k1
R2 5k1
C1 100nF
J1
SW1
J10
E22_DIO1
+5V
+3.3V
PWR_FLAG
GND
R5 4k7
J5
ONEWIRE
OneWire
E22_NSS
E22_SCK
MISO
SDA
SCL
MOSI
E22_BUSY
E22_NRST
GPS_TX
GPS_RX
J4
GPS
C7 100nF
C8 100nF
R6 10k
R7 10k
J6
J7
I²C
U3
E22-40033S
GND
DIO1
BUSY
NRST
MISO
MOSI
SCK
NSS
VCC
DIO2
TXEN
RXEN
ANT
J9
J8
SMA
Antenne
R8
0R
E22_RXEN
E22_TXEN
U2
DM-OLED096-636
VCC_IN
JP1
JP2
H1
H2
H3
H4
J2
USB-C
V+
CC1
CC2
D1 1N5817
D2 1N5817
D3 LESD5D5.0CT1G
D4 1N5908
D5 1N4004
J3
ext. Power DC
F1 2A
U4 HW-613
IN+
VO+
EN
R3 5k1
R4 5k1
C3 470µF
C4 100nF
C5 100nF
C6 470µF
OPTIONEN:
• JP1 & JP2 dienen zum ggf. Auskreuzen der Anschlüsse
· JP10 für externen Taster am Deckel
• D3 <> D4 wahlweise
DK9BT / OE3WAS
Sheet: /
File: esp32-e22.kicad_sch
Title: ESP32 - E22 Board
Size: A4
Date: 2024-10-25
Rev: V2.1.1
KiCad E.D.A. 8.0.5
Id: 1/1