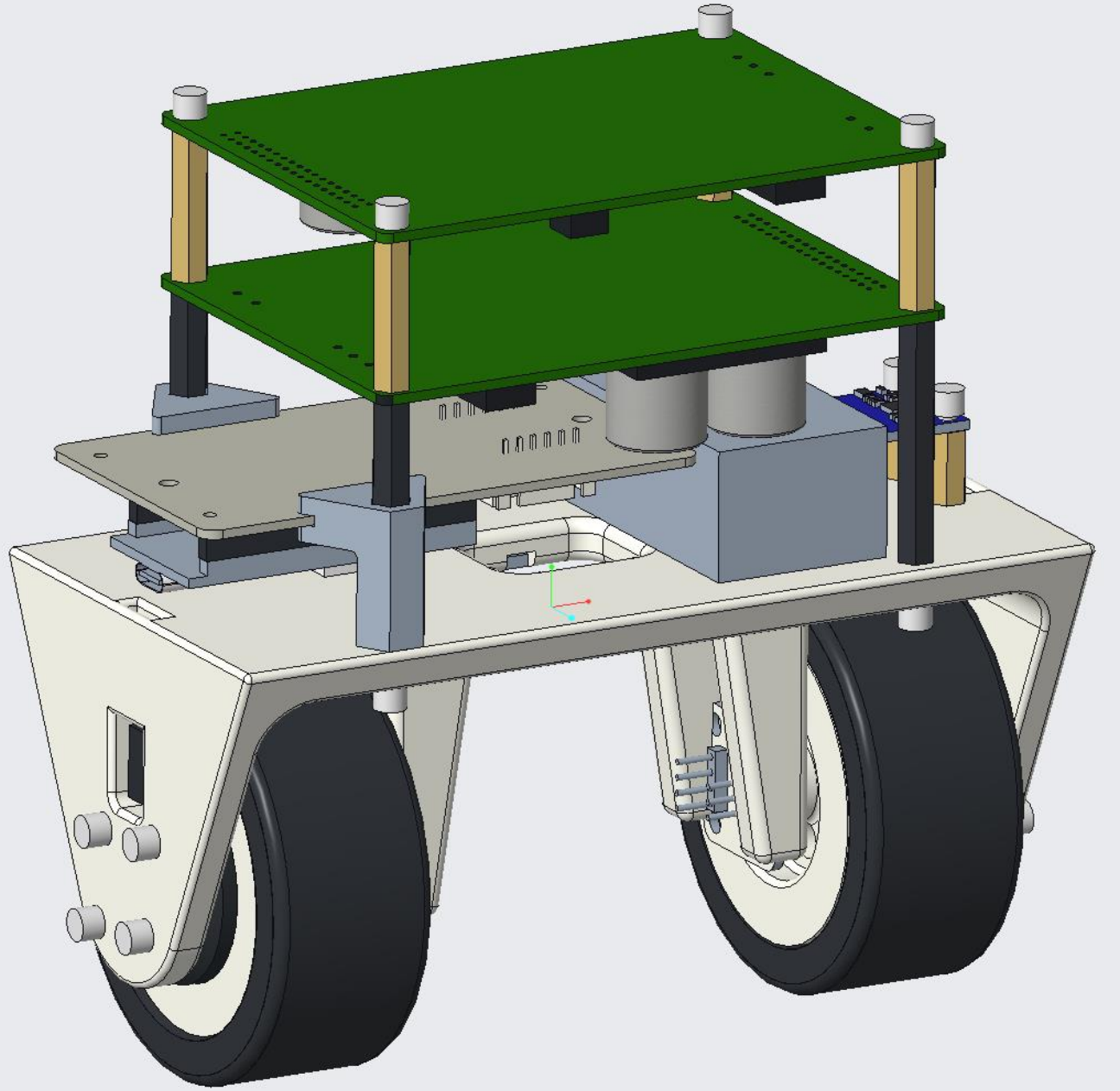

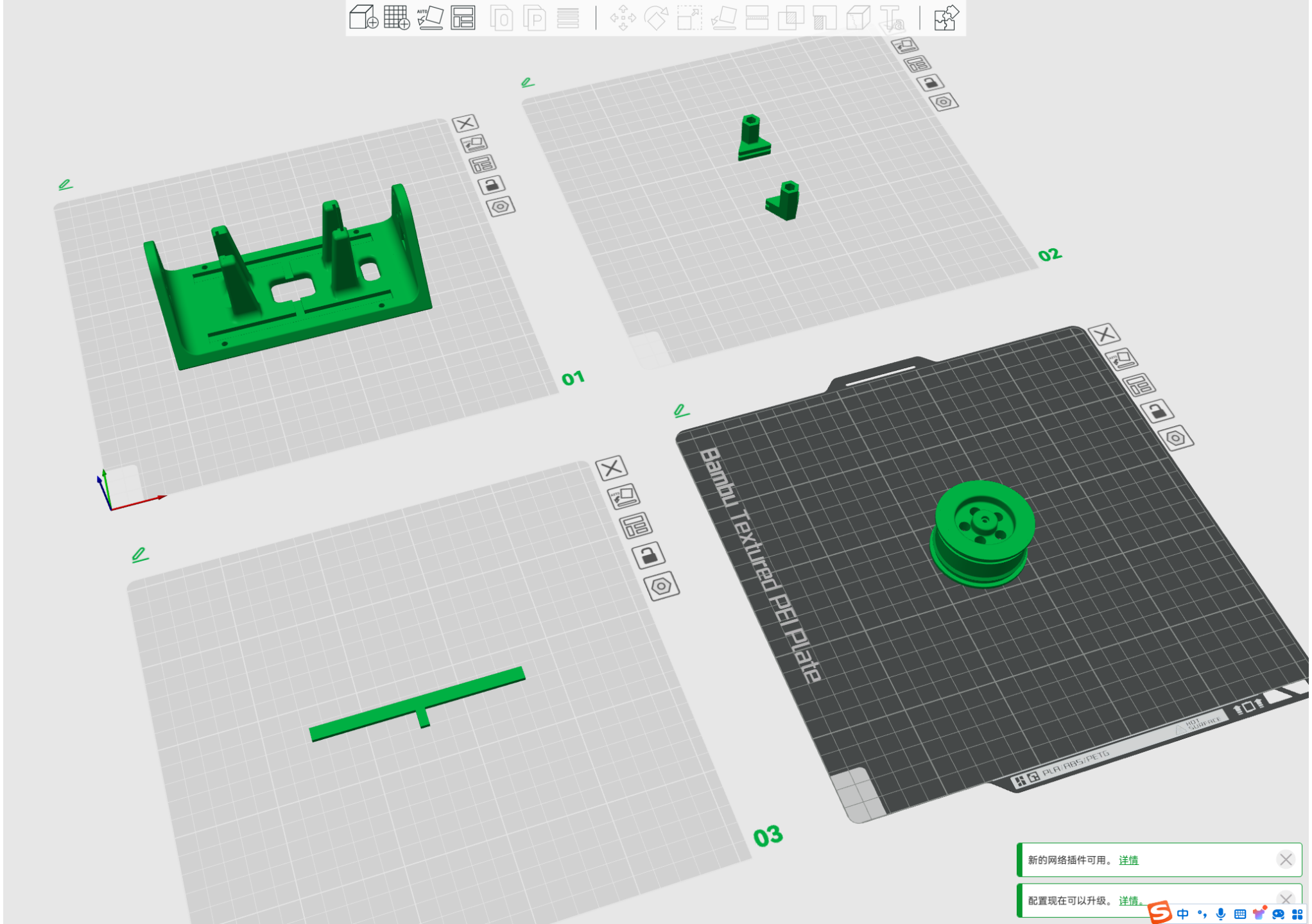
01
02
03
Bambu Textured PEI Plate
PLA/ABS/PETG
新的网络插件可用。 详情
配置现在可以升级。 详情。

Bambu Lab P1P 0.4 nozzle

打印板类型 纹理PEI打印板

耗材丝

1 Bambu PETG Basic 265度床80

工艺 全局 对象 高级

* 0.20mm Standard @BBL P1P

质量 强度 速度 支撑 其他

墙

墙层数	2
检查薄壁	☐

顶部/底部外壳

顶面图案	单调线
顶部壳体层数	2
顶部壳体厚度	0.4 mm
底面图案	单调
底部壳体层数	2
底部壳体厚度	0 mm
内部实心填充图案	直线

稀疏填充

稀疏填充密度	15 %
稀疏填充图案	希尔伯特曲线
稀疏填充铆线长度	400% mm or %
稀疏填充铆线最大长度	20 mm or %

高级

填充/墙 重叠	15 %
填充方向	45 °
桥接方向	0 °
稀疏填充最小阈值	15 mm²
合并填充	☐
识别狭窄内部实心填充	☑
确保垂直外壳厚度	☑
内部桥接支撑厚度	0.8 mm

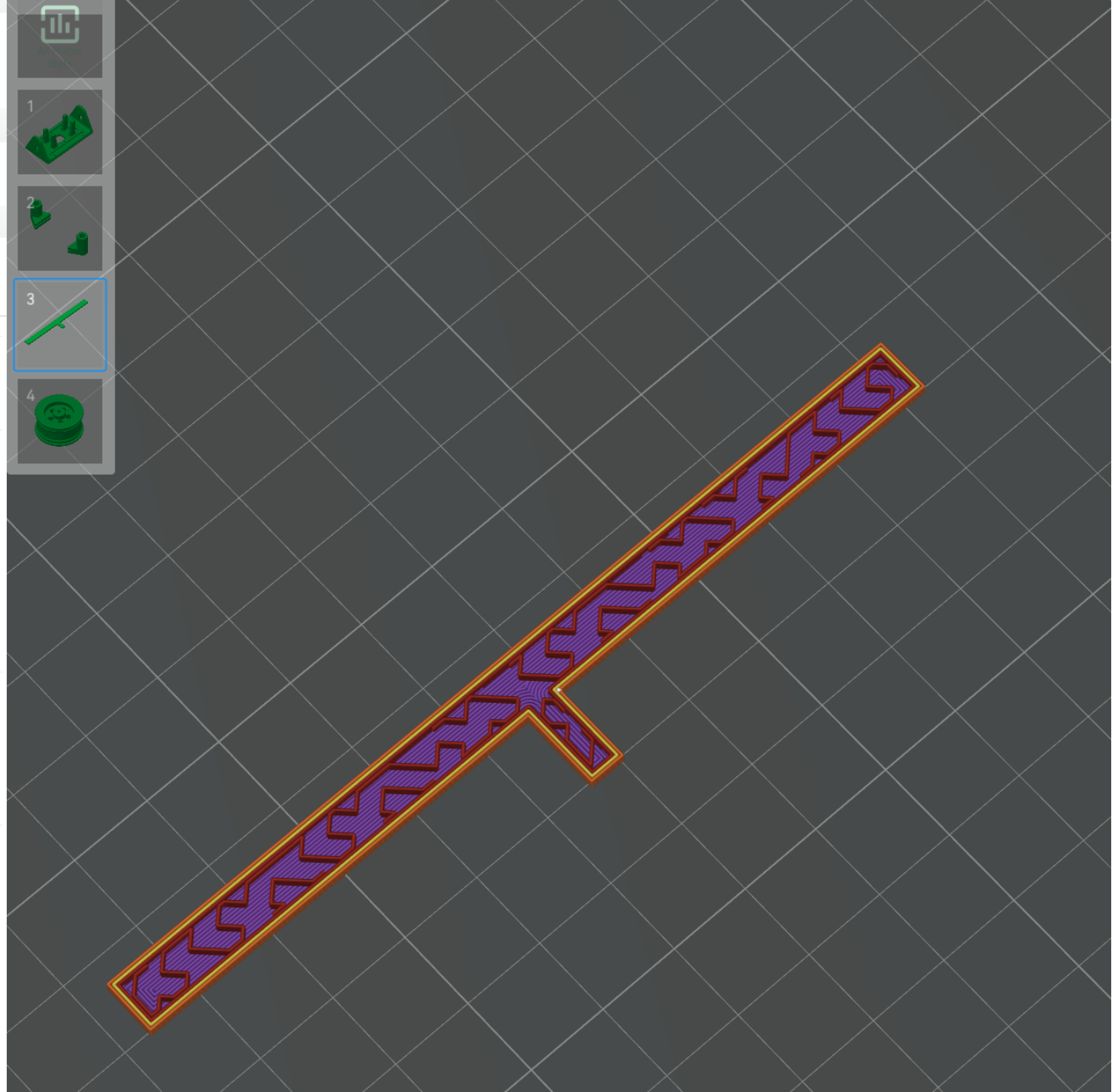

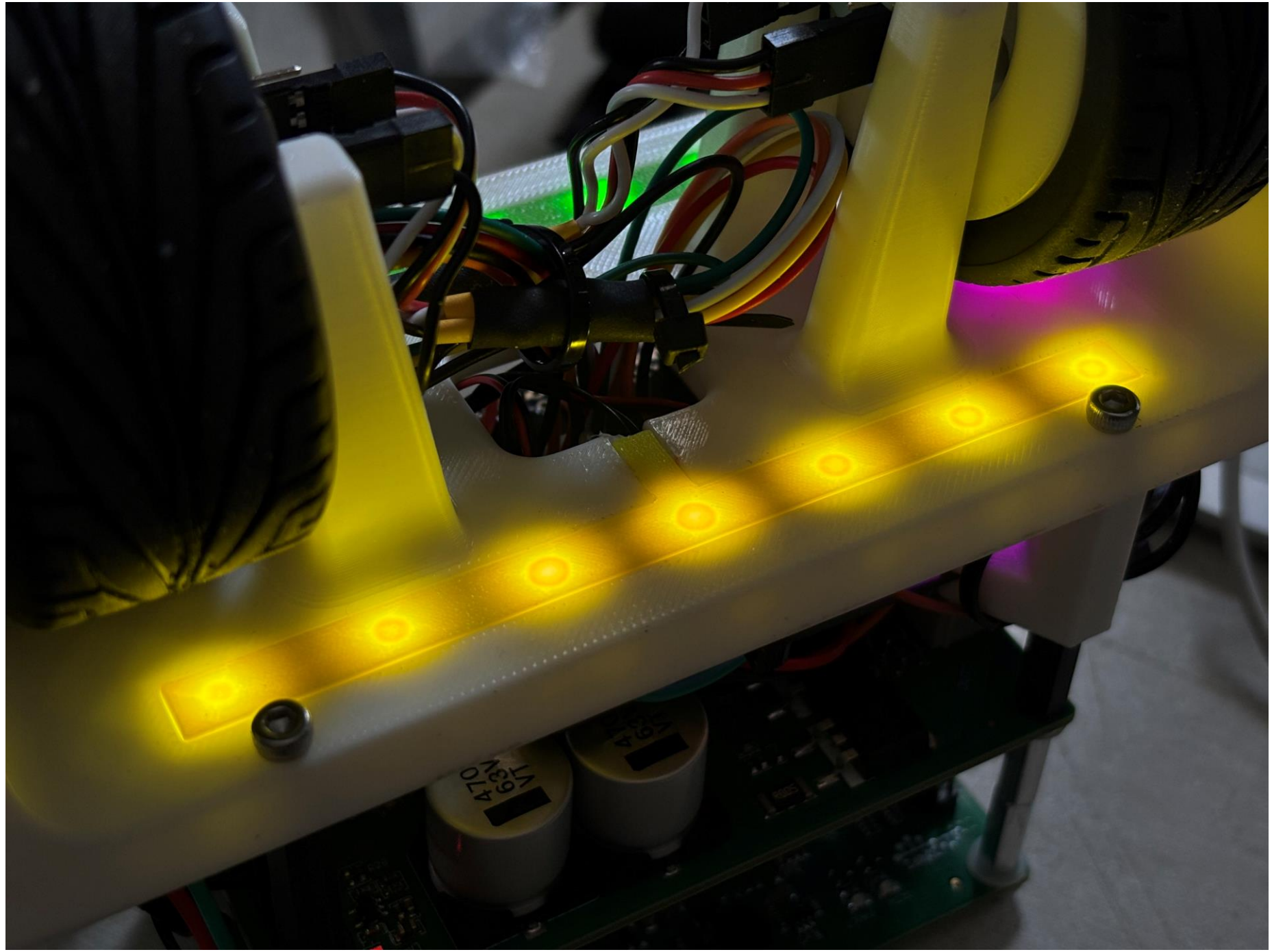
470
63V

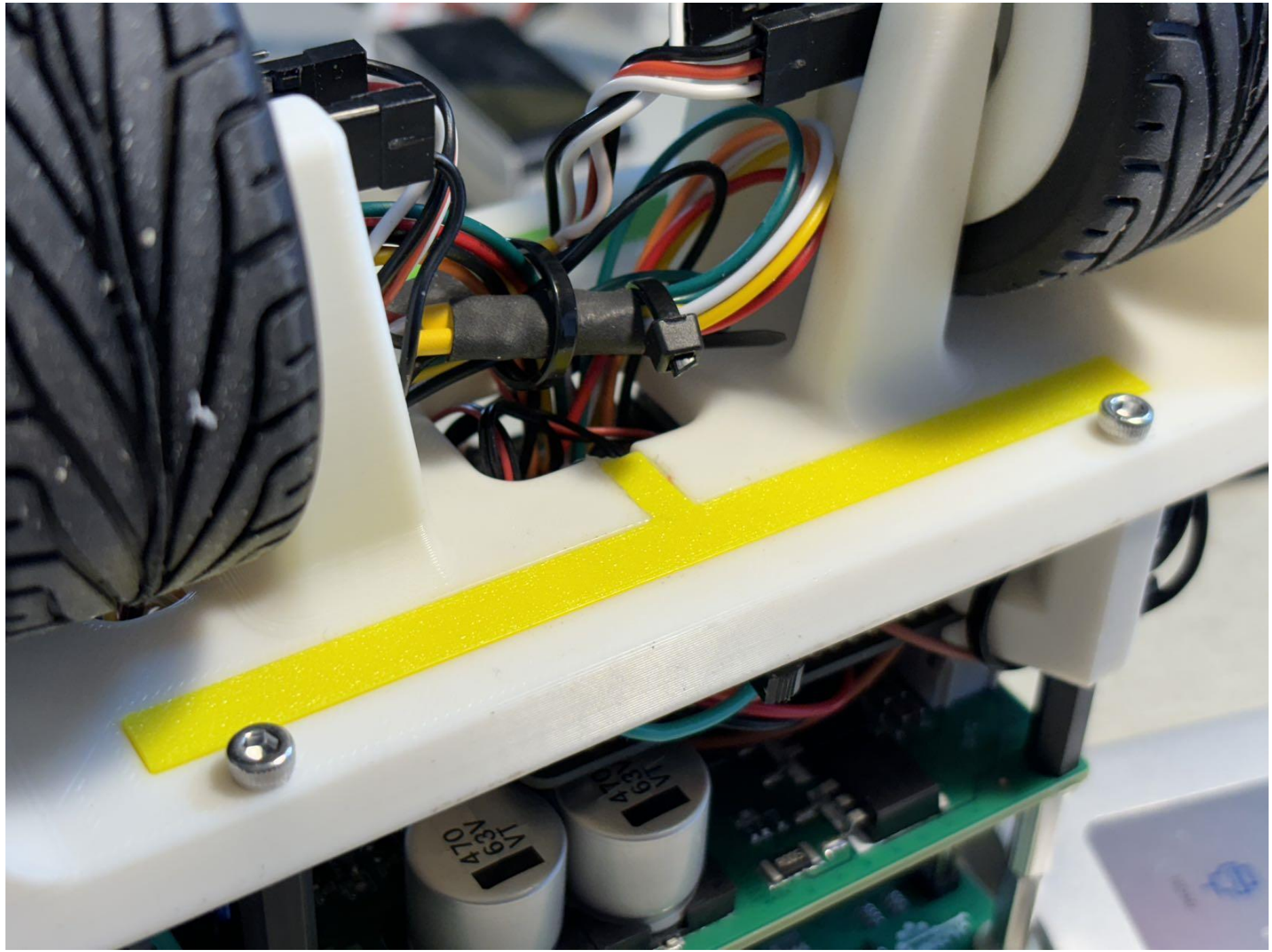
470
63V
470
63V

OCTW
FAULT
GND
VIN
OUTA
OUTC
8G
VEJ
470
63V

多旋翼 航模无刷电机 ZD2808-V1.9
高效率 盘式无刷电机 700 KV
PowerVision

PG
4R7
1750

TATTU
Less Is More
3CELLS
11.1V
9.44Wh
850 45C mAh

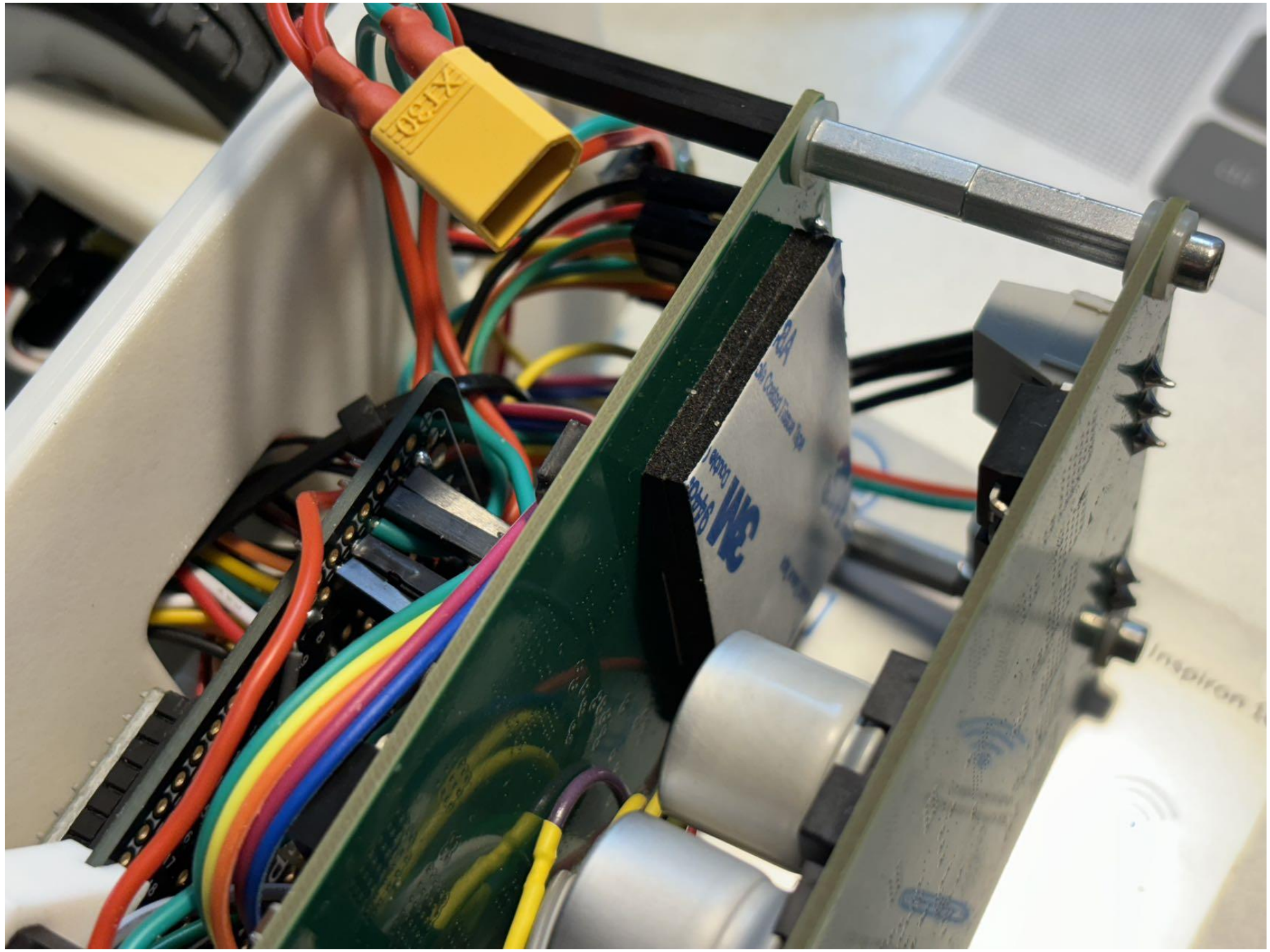
XT30

参考链接
Reference:

https://docs.simplefoc.com/drv8302_example
https://www.ti.com/lit/ds/symlink/drv8302.pdf?ts=1723239724335&ref_url=https%253A%252F%252Fwww.mouser.com%252F
http://dengfoc.com/#/dengfoc/%E7%81%AF%E5%93%A5%E6%89%8B%E6%8A%8A%E6%89%8B%E6%95%99%E4%BD%A0%E5%86%99FOC%E7%AE%97%E6%B3%95/4.2FOC%E5%BC%80%E7%8E%AF%E9%80%9F%E5%BA%A6%E4%BB%A3%E7%A0%81%E7%9A%84%E6%92%B0%E5%86%99