Fachhochschule Nordwestschweiz
Hochschule für Architektur, Bau und Geomatik

Keller, L.; Müller, D. MSc VDC IP3 2026

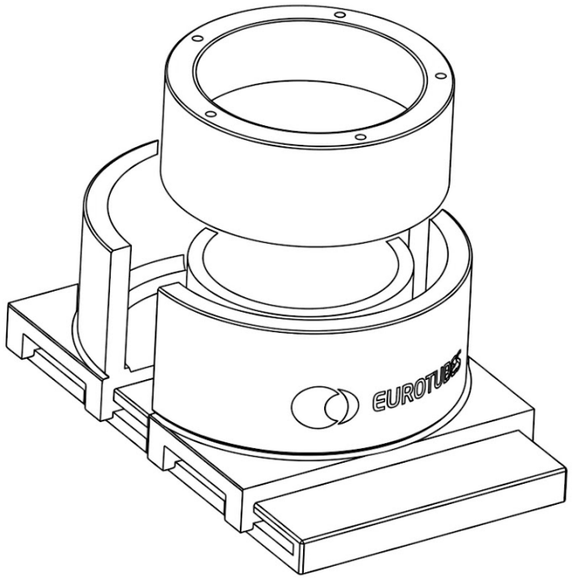

Digital Twin verbessern

- Sensordaten erfassen
- AAS / ICDD für SMF prüfen
- Bidirektionalen Datenfluss aufbauen

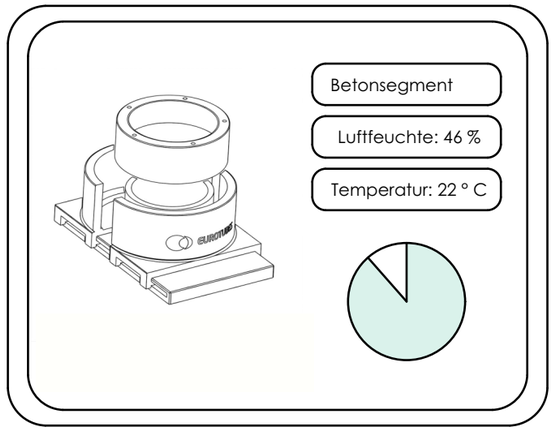

DPP EMPFEHLUNGEN

1 Analyse und Grundlagen

- Anforderungen klären
- Stakeholder-Interviews
- Finale DPP-EN-18200er Normen

2 Daten-architektur

- DataDictionary aufbauen
- GTIN bei GS1 registrieren
- JSON-LD-Struktur entwickeln

3 Speicher-infrastruktur

- Langzeitspeicher definieren
- Zugriffe-/Rechteverwaltung regeln
- institutionelle Trägerschaft klären

4 Verankerung validieren

- Langzeitstudien QR-Code / RFID
- Klebverbindungen prüfen
- Digitale Verankerung im IFC