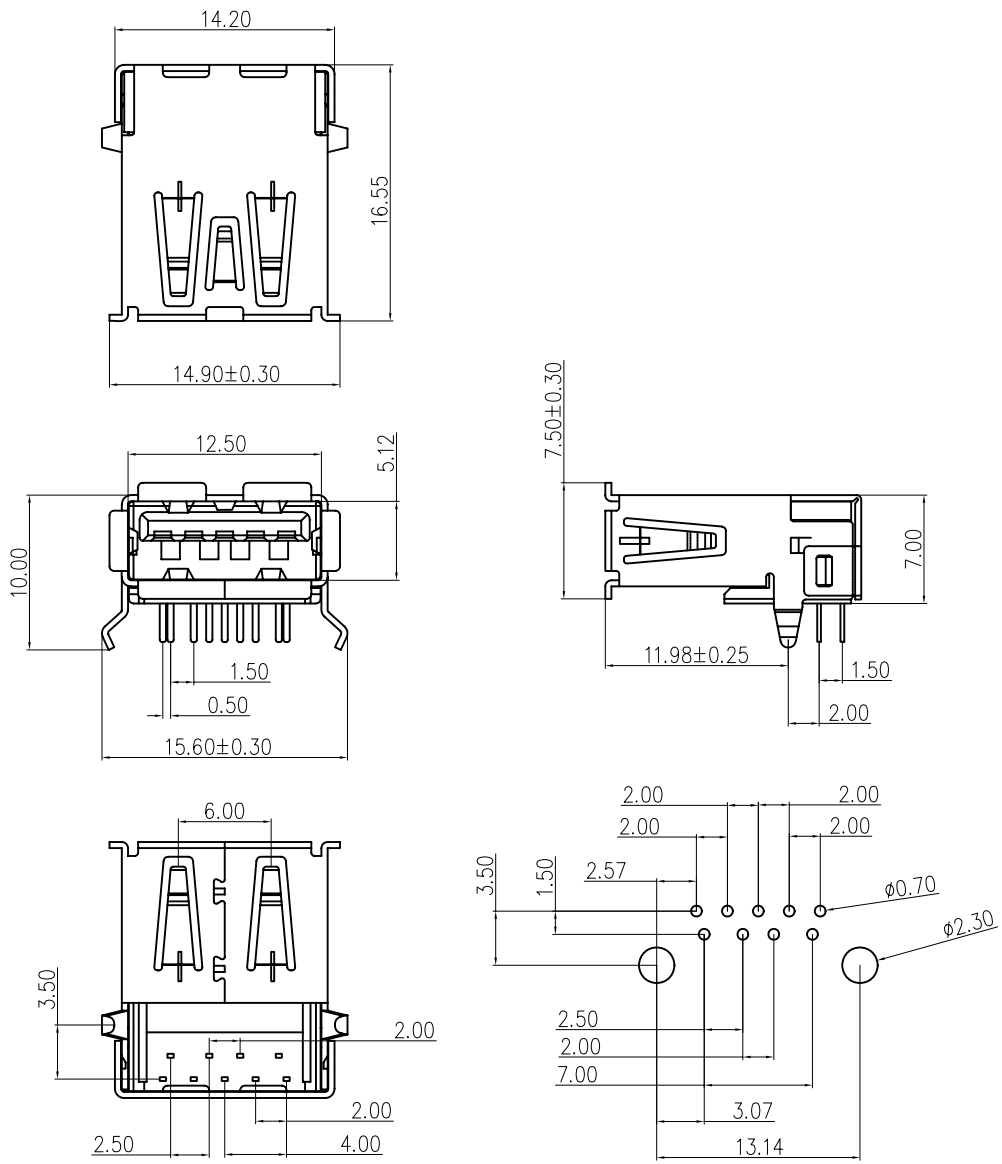


说明:

电气性能:

接触阻抗:

30 毫欧 最大

绝缘阻抗:

100 兆欧 最小

耐高压:

350V AC 一分钟

材料:

胶芯:

PBT 蓝色

后塞:

PBT 蓝色

端子:

黄铜C2680

外壳:

黄铜C2680

电镀:

端子:

接触区域镀金15u"

焊接区镀亮锡100-200u"

外壳:

全区域镀镍50-80u"

91-US01-XXX

- 512:PBT蓝色 铜壳 镀半金 1u"
- 513:PBT蓝色 铜壳 镀半金 15u"

| REV: | DESCRIPTION | REV BY | APPROVED | DATE | MATL: | SEE SPECIFICATION | | | APPROVED |
|---|---|---|---|---|---|---|---|---|---|
| | | | | | PROJECTION: | THIRD ANGLE PROJECTION | | | CHECKED |
| | | | | | UNIT: | SCALE | REV(NO) | SHEET | DRAWED |
| | | | | | MM | 1:1 | A | 1 OF 1 | DATE |

TOLERANCE UNLESS OTHERWISE SPECIFIED
.XXX ±0.10
.XX ±0.20
.X ±0.30
.X° ±3°

HUYU

2011.05.10

| | | |
|---|---|---|
| 产品名称 PART NAME: | USB3.0 AF 90度 | |
| 料号 PART No: | SEE TABLE | C |