ESP32_5V BOARD

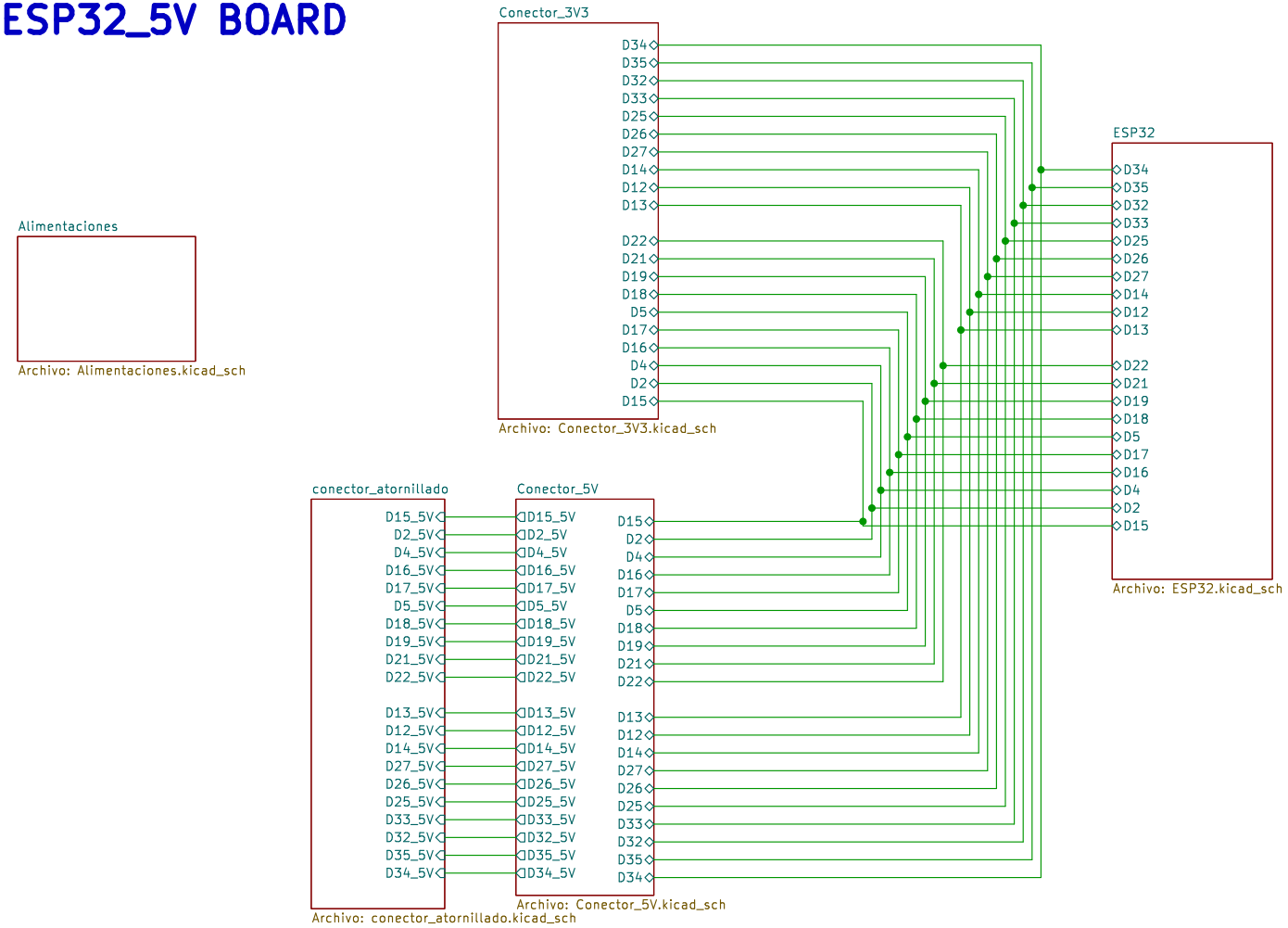

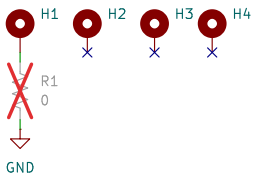

Sheet: /
File: ESP32_5V.kicad_sch

Title:

Size: A4	Date:	Rev:
KiCad E.D.A. 9.0.7		Id: 1/6

Conversor de Vcc a +5V

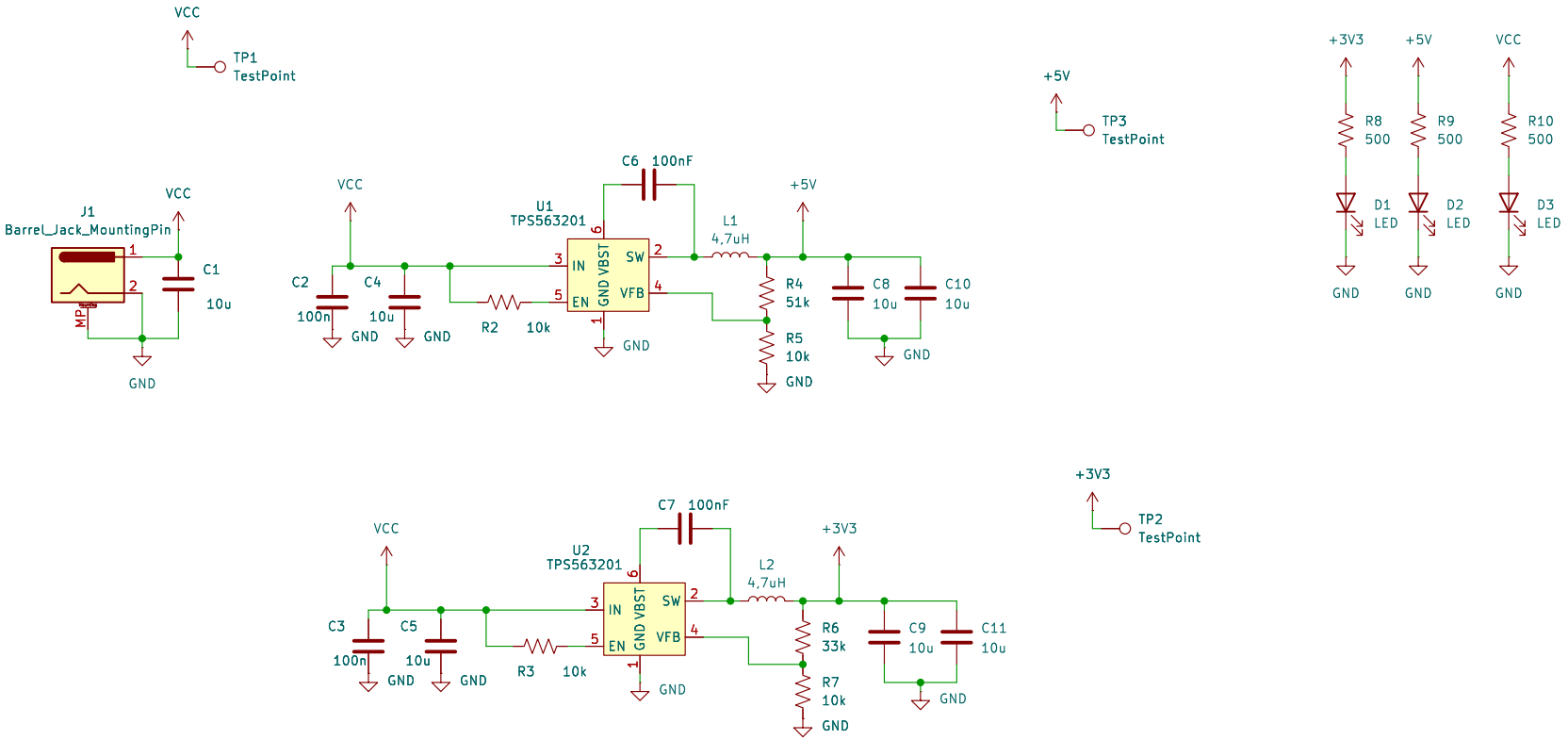

Sheet: /Alimentaciones/
File: Alimentaciones.kicad_sch

Title:

Size: A4	Date:	Rev:
KiCad E.D.A. 9.0.7		Id: 1/6

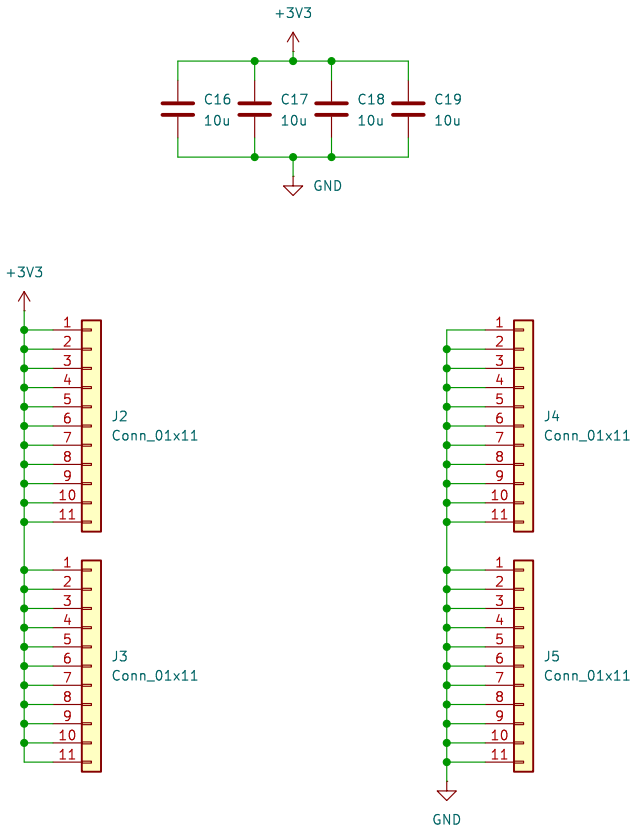

Conector izquierdo 3V3

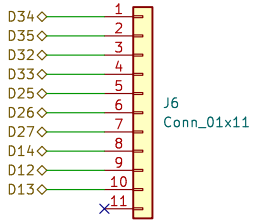

Conector derecho 3V3

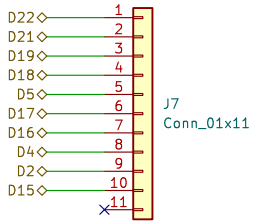

Sheet: /Conector_3V3/
File: Conector_3V3.kicad_sch

Title:

Size: A4	Date:	**Rev:**
KiCad E.D.A. 9.0.7		Id: 2/6

Drivers

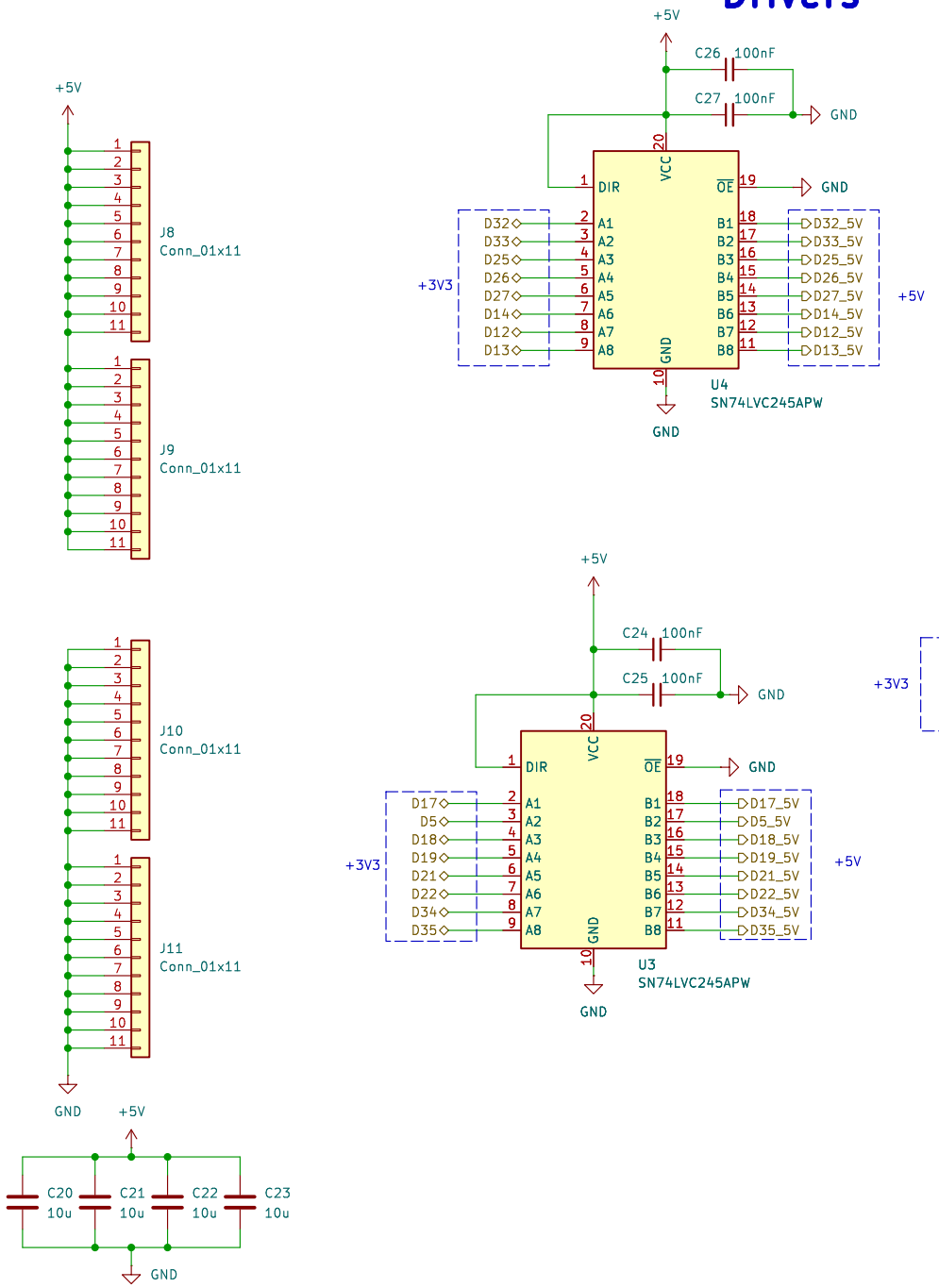

Conector izquierdo 5V

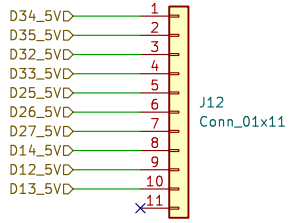

Conector derecho 5V

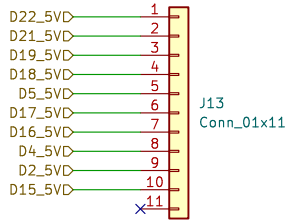

Sheet: /Conector_5V/
File: Conector_5V.kicad_sch

Title:

Size: A4	Date:	Rev:
KiCad E.D.A. 9.0.7		Id: 3/6

ESP32

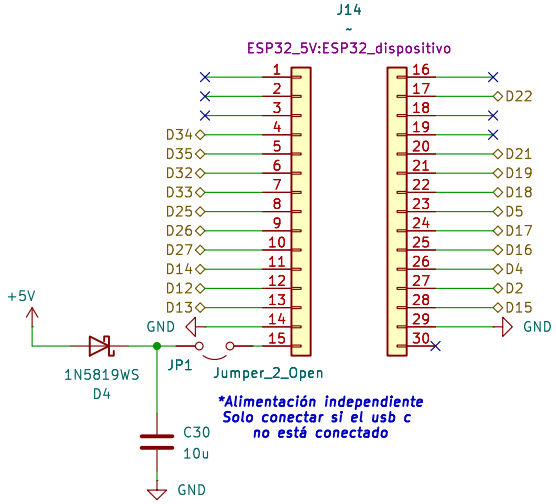

Sheet: /ESP32/
File: ESP32.kicad_sch

Title:

Size: A4	Date:	**Rev:**
KiCad E.D.A. 9.0.7		Id: 4/6

Conectores atronillados

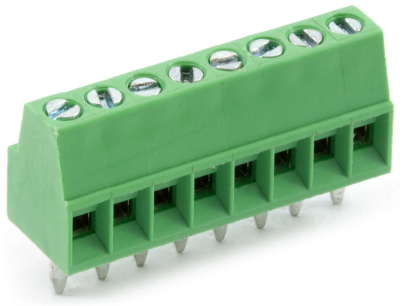

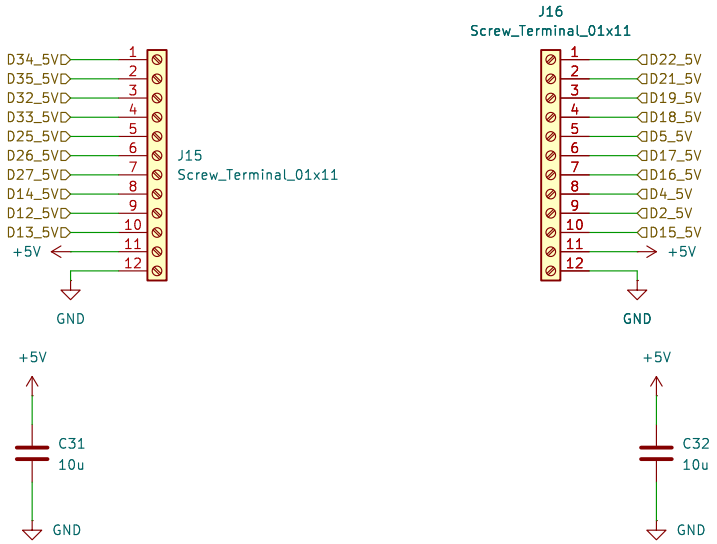

Sheet: /conector_atornillado/
File: conector_atornillado.kicad_sch

Title:

Size: A4	Date:	**Rev:**
KiCad E.D.A. 9.0.7		Id: 5/6