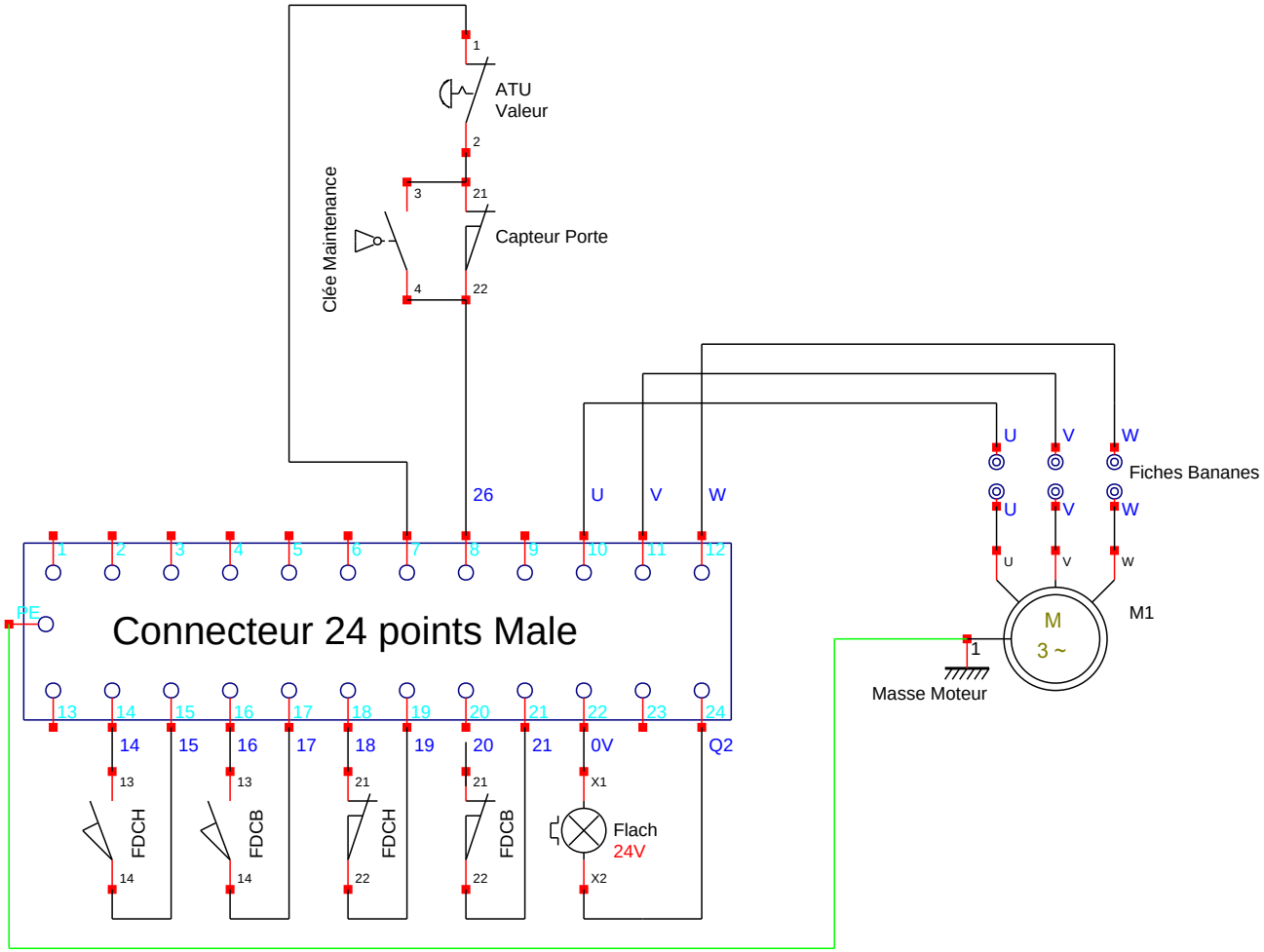

DEC INDUSTRIE

Decma Park Version PO

Schéma de la partie Operative

Dessiné le : 02/02/2004

Modifié le : 30/06/2004

Par : Bureau d'etude

01

01