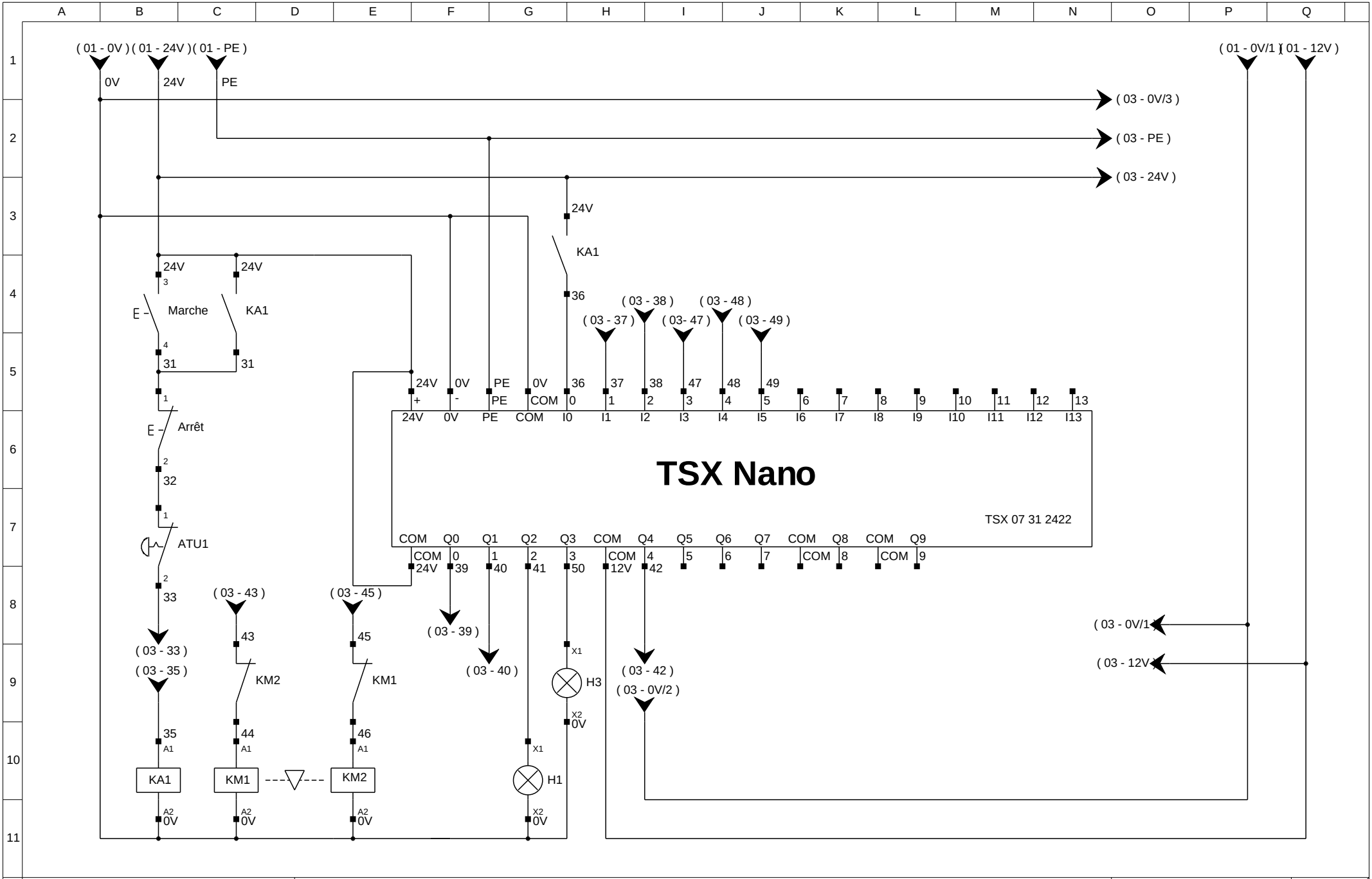

SOCIETE Adresse société	TITRE FOLIO Commande ACTIVITE N°5	Dessiné le : 04 Avril 2004 Modifié le : 04 Avril 2004 Par : CAILLERE ADRIEN	02 / 04