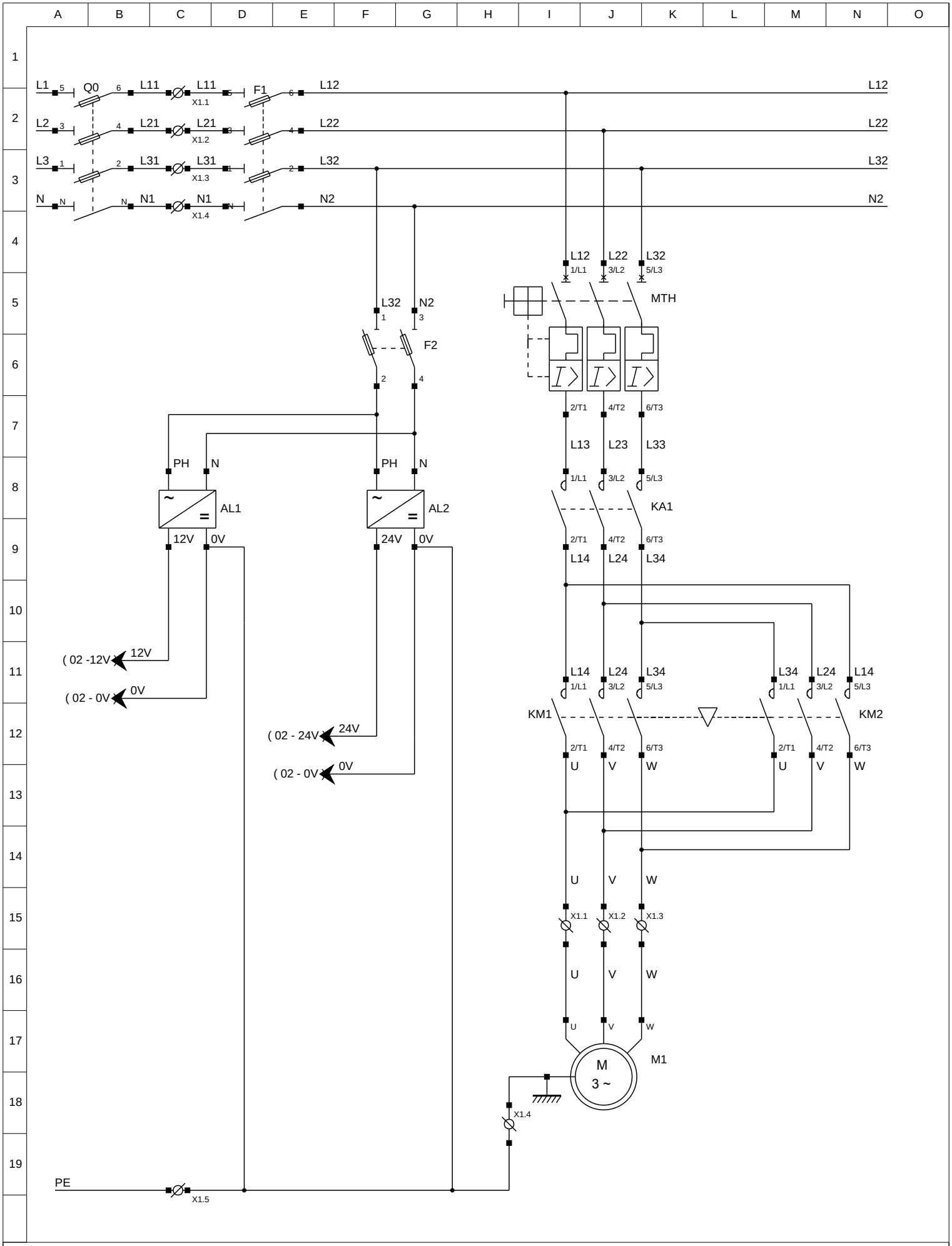

Puissance ACTIVITE N°3