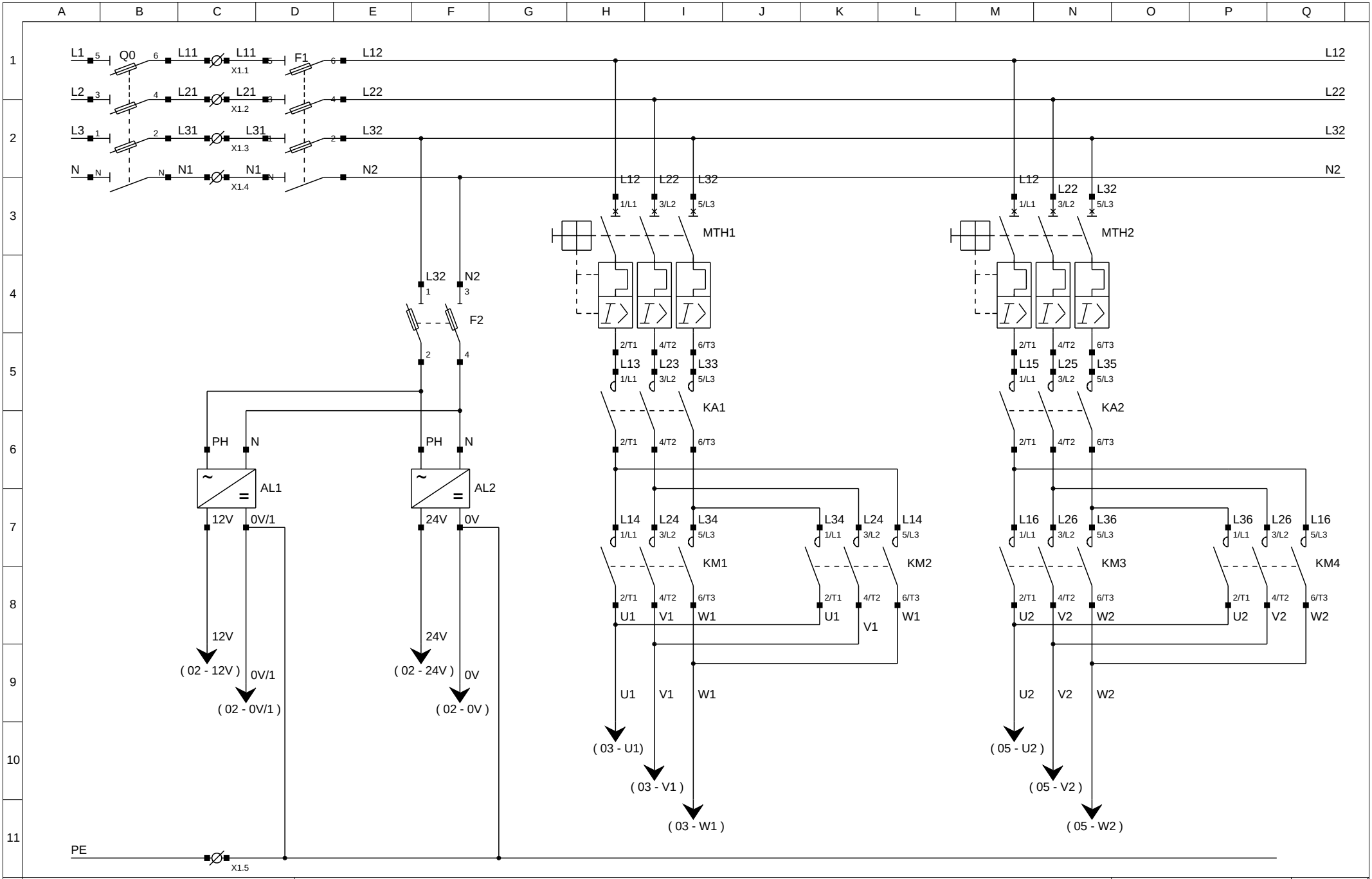

SOCIETE Adresse société	TITRE FOLIO Activité N°1 puissance (corrigé)	Dessiné le : 10 Mai 2004 Modifié le : 12 MAI 2004 Par : Adrien Caillère	01 / 06

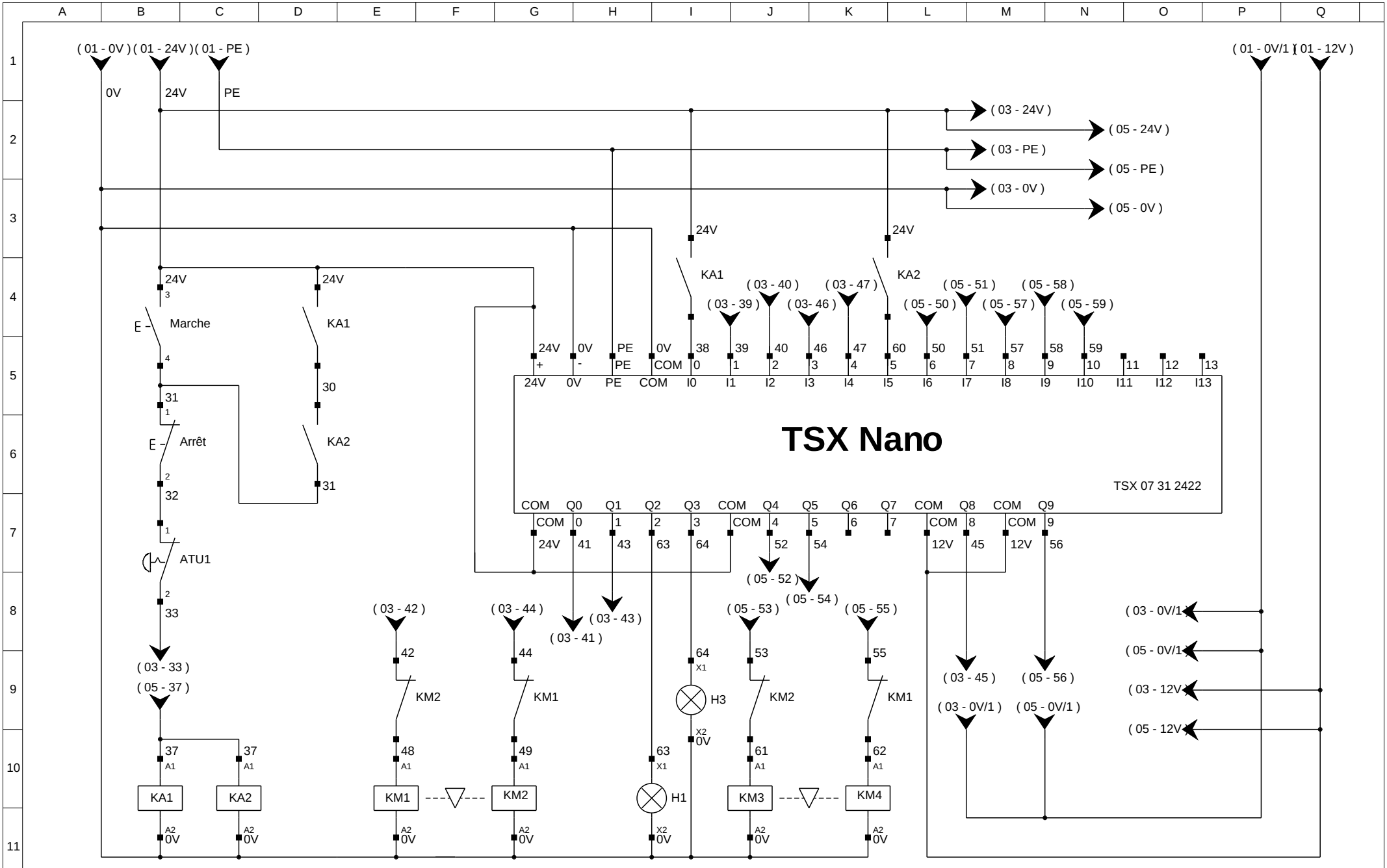

SOCIETE Adresse société	TITRE FOLIO Activité N°1 commande(corrigé)	Dessiné le : 10 MAI 2004 Modifié le : 12 MAI 2004 Par : Adrien Caillère

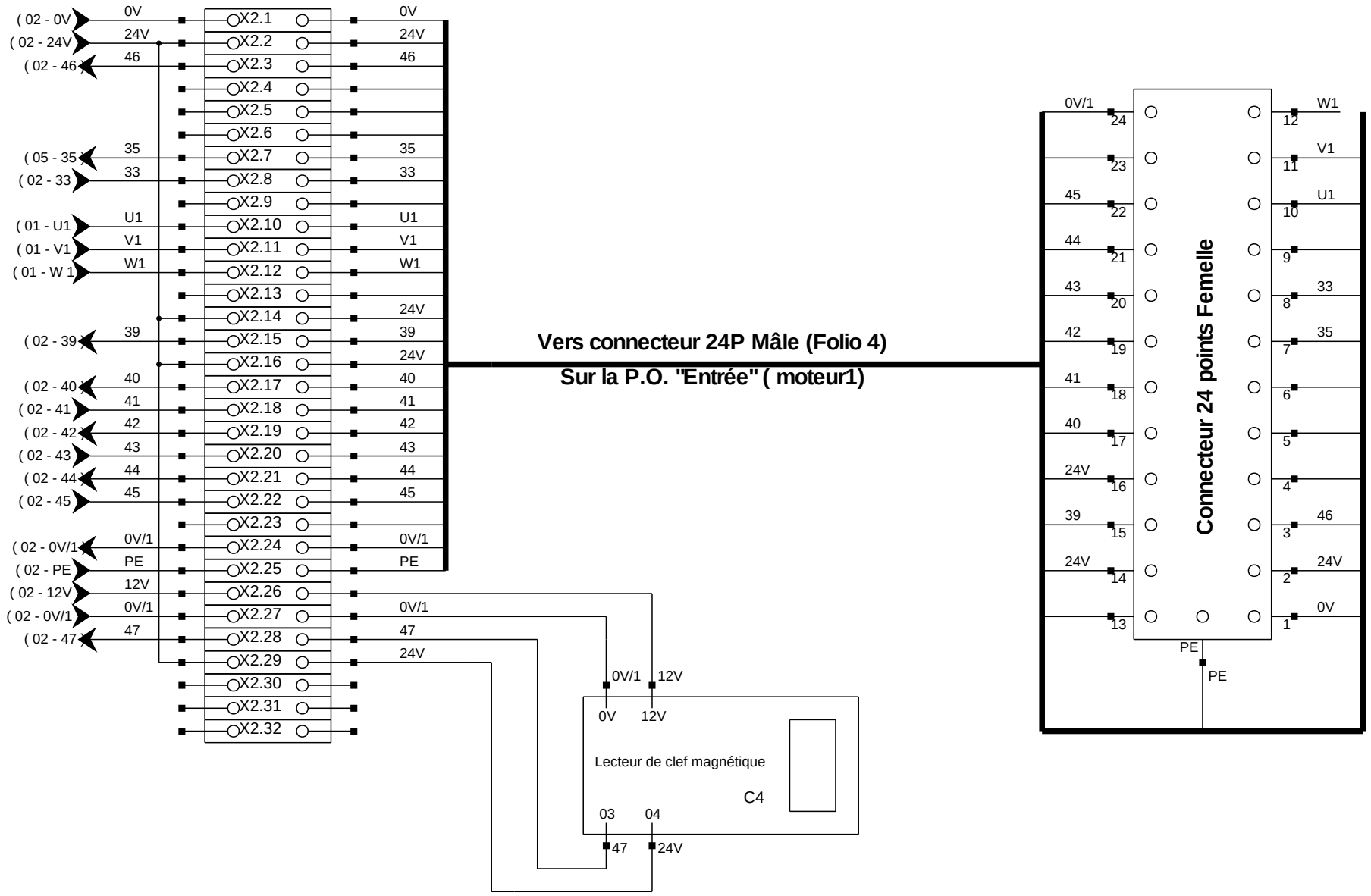

SOCIETE Adresse société	TITRE FOLIO Activité N°1 connexion "Entrée" (corrigé)	Dessiné le : 11 Mai 2004 Modifié le : 12 Mai 2004 Par : Adrien Caillère	03 06

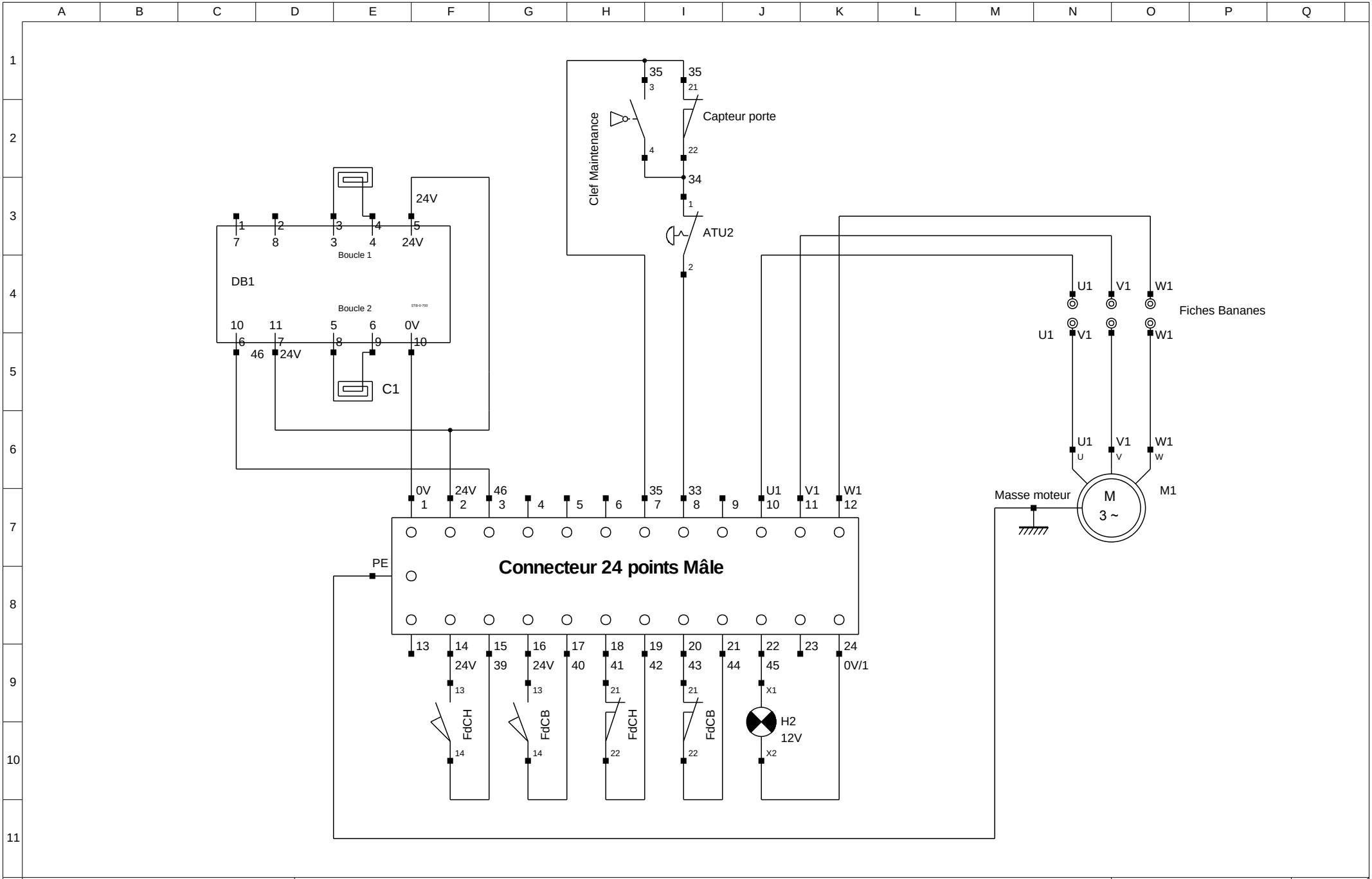

SOCIETE Adresse société	TITRE FOLIO Activité N°1 Partie 0pérative " Entrée" (corrigé)	Dessiné le : 11 Mai 2004 Modifié le : 11 Mai 2004 Par : Adrien Caillère	04 06

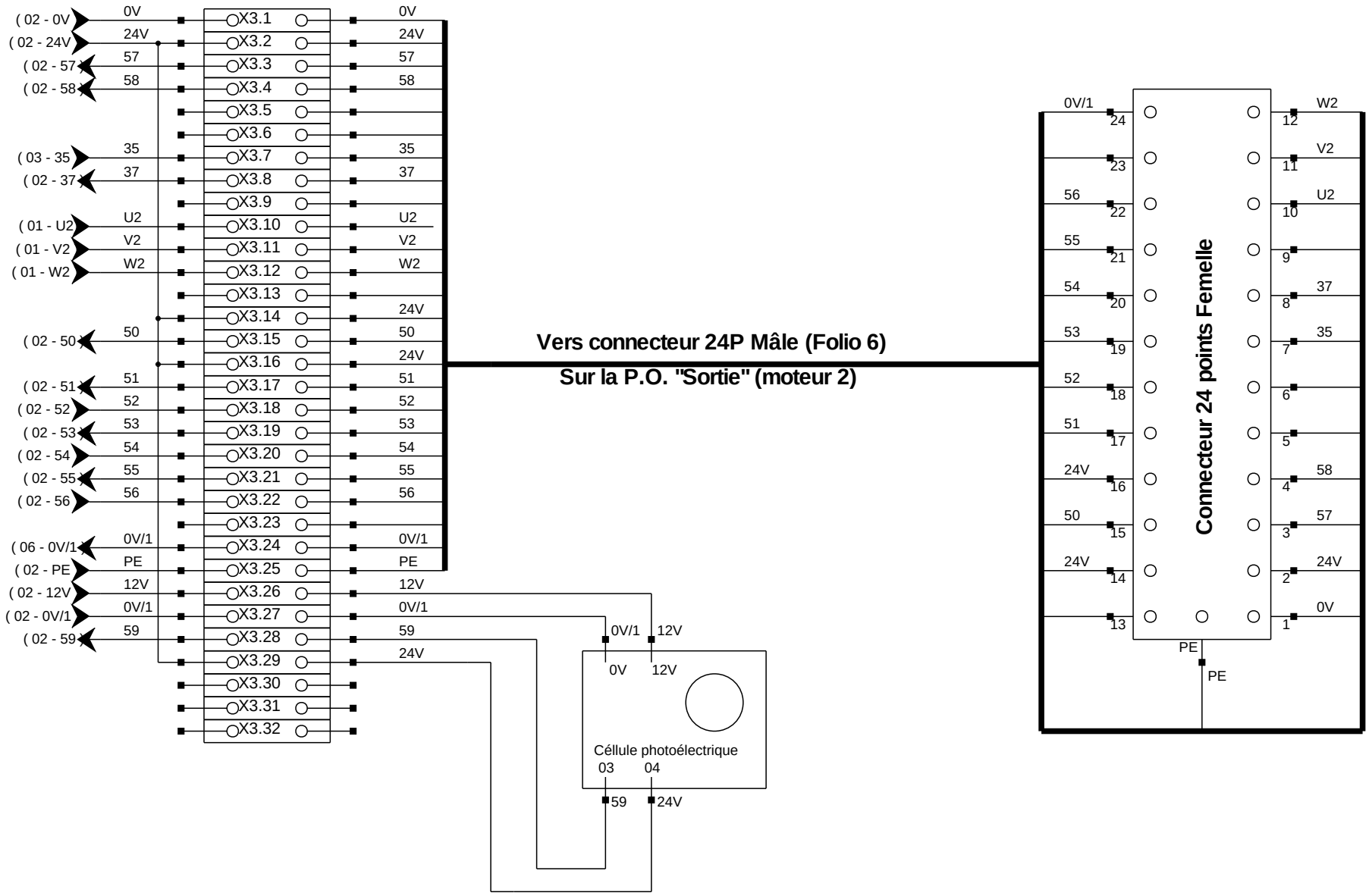

SOCIETE Adresse société	TITRE FOLIO Activité N°1 connexion "Sortie" (corrigé)	Dessiné le : 10 Mai 2004 Modifié le : 12 Mai 2004 Par : Adrien Caillère	05 06

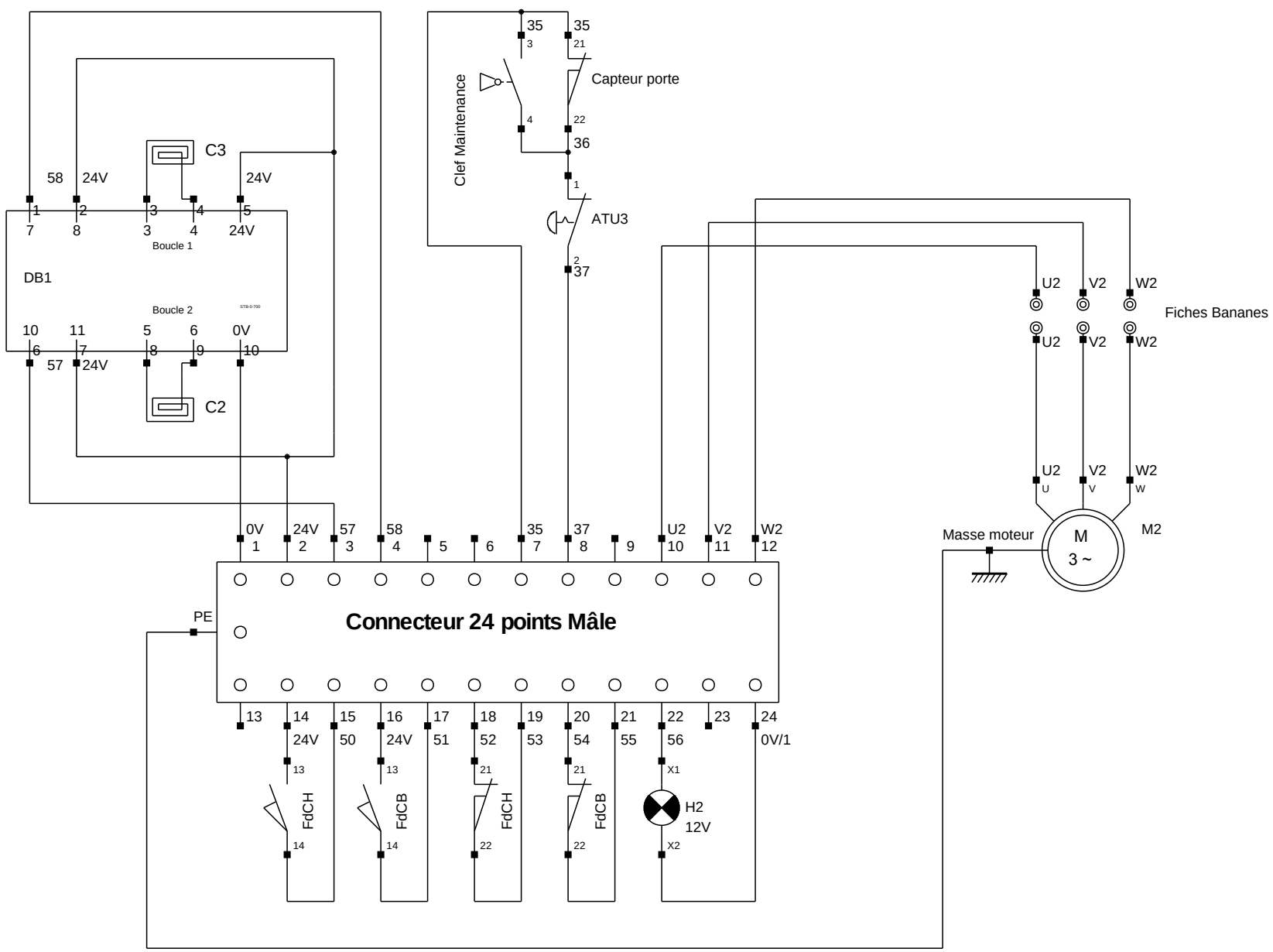

SOCIETE Adresse société	TITRE FOLIO Activité N°1 Partie Opérative "sortie" (corrigé)	Dessiné le : 10 Mai 2004 Modifié le : 11 Mai 2004 Par : Adrien Caillère	06 06