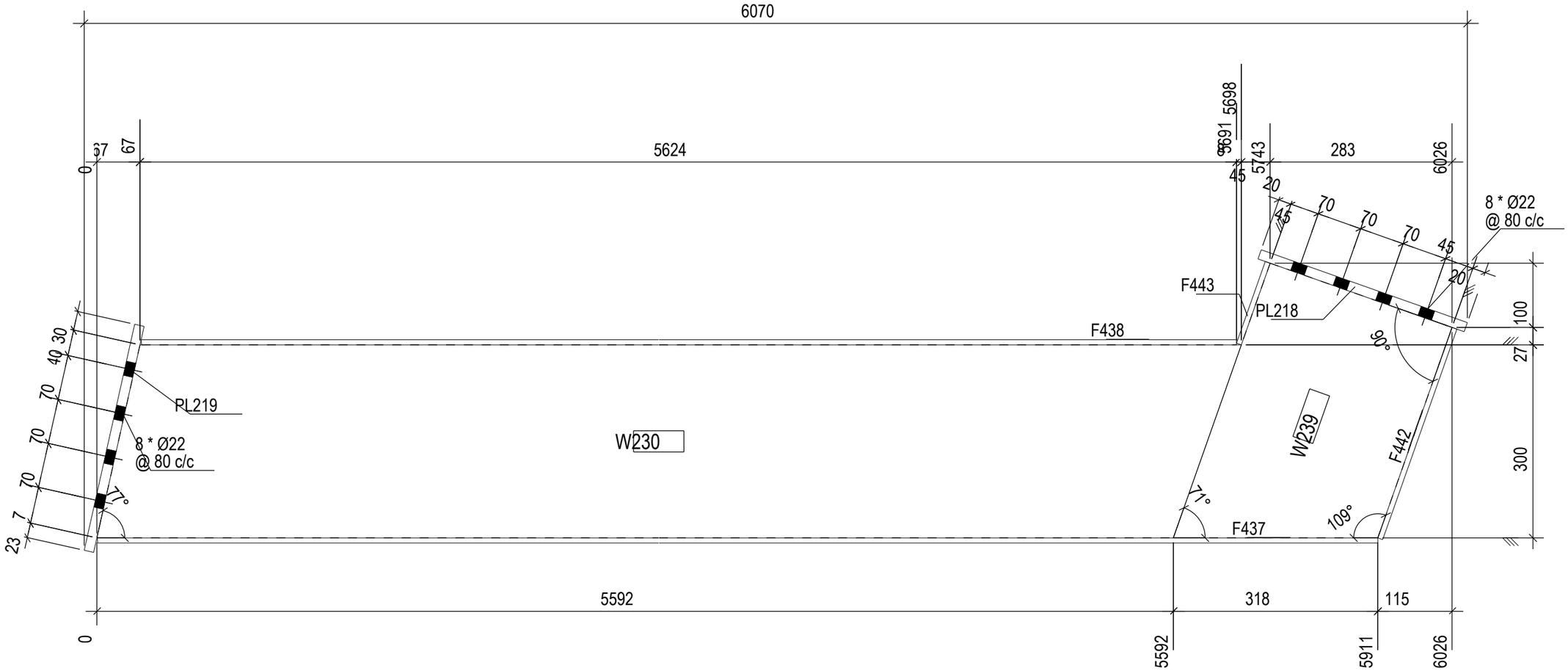
6070
0
67
67
5624
5691
5698
45
5743
283
6026
20
45
70
70
70
45
20
8 * Ø22
@ 80 c/c
F443
PL218
F438
90°
100
27
300
30
40
70
70
70
7
23
PL219
8 * Ø22
@ 80 c/c
77°
W230
W239
F442
71°
109°
F437
5592
318
115
0
5592
5911
6026

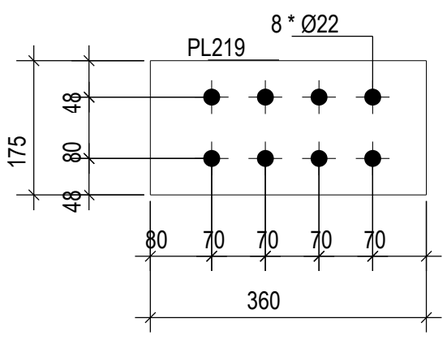
8 * Ø22
PL219
175
48
80
48
80
70
70
70
70
360

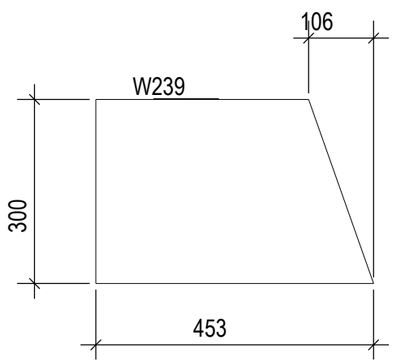
106
W239
300
453

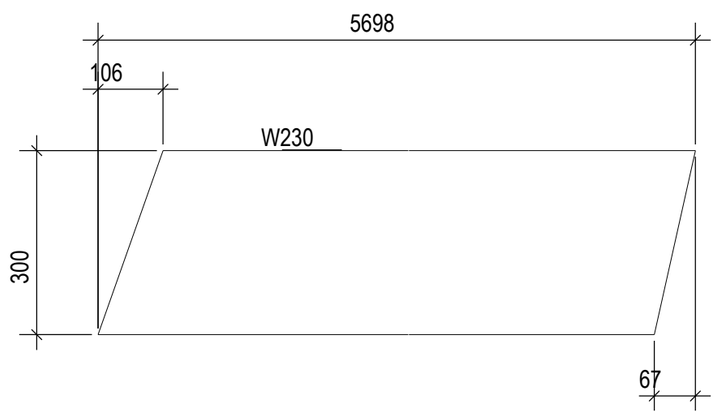
5698
106
W230
300
67

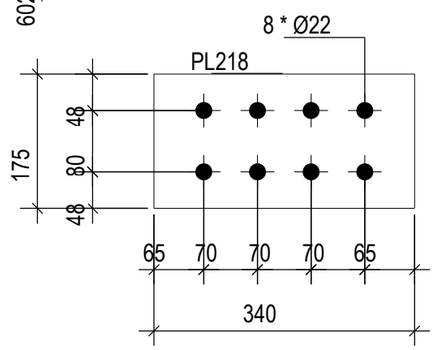
8 * Ø22
PL218
175
48
80
48
65
70
70
70
65
340

MKD : K1