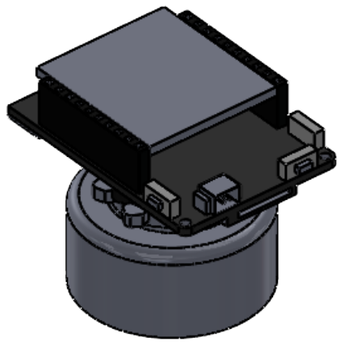

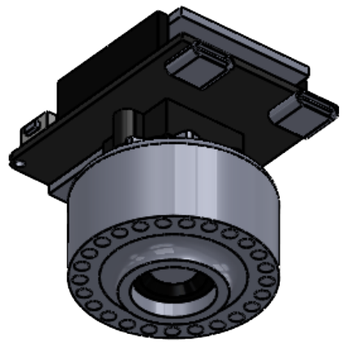

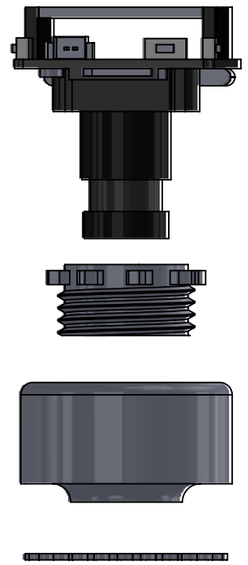

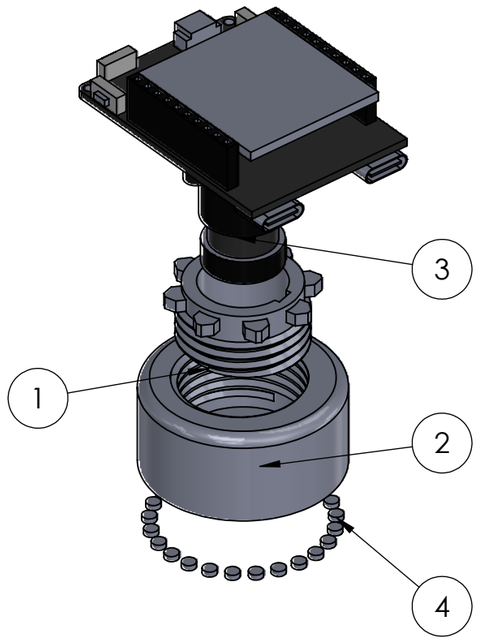

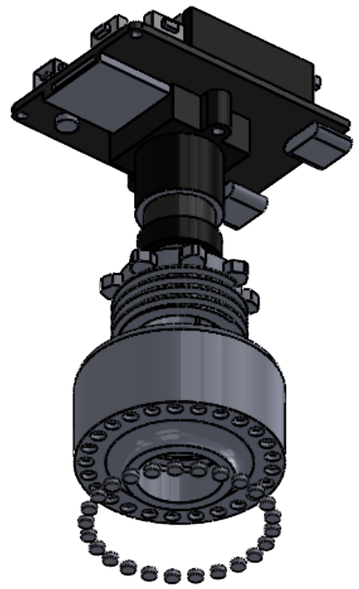

N.º DE ELEMENTO	N.º DE PIEZA	CANTIDAD
1	Rosca	1
2	Soporte_prueba_V3	1
3	MAIXII	1
4	Iman	25

SI NO SE INDICA LO CONTRARIO:
LAS COTAS SE EXPRESAN EN MM
ACABADO SUPERFICIAL:
TOLERANCIAS:
LINEAL:
ANGULAR:

ACABADO:

REBARBAR Y ROMPER ARISTAS VIVAS

NO CAMBIE LA ESCALA

REVISIÓN

	NOMBRE	FIRMA	FECHA
DIBUJ.			
VERIF.			
APROB.			
FABR.			
CALID.			

MATERIAL:

PESO:

TÍTULO:

E_soporte_V3

N.º DE DIBUJO

E_soporte_V3

A3

ESCALA:1:1

HOJA 1 DE 1

Producto SOLIDWORKS Educational. Solo para uso en la enseñanza.