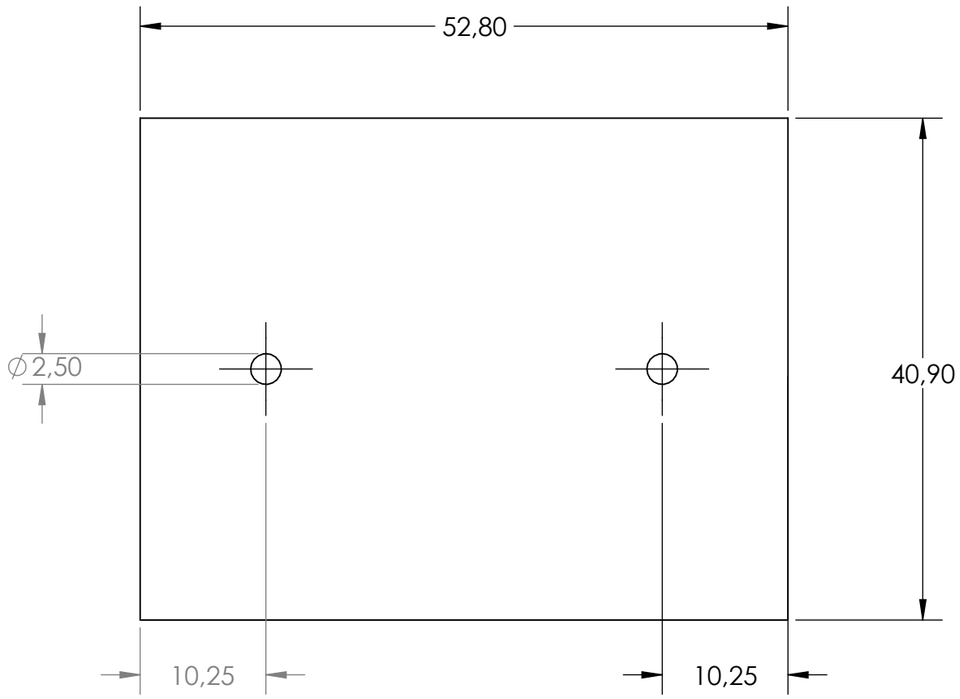

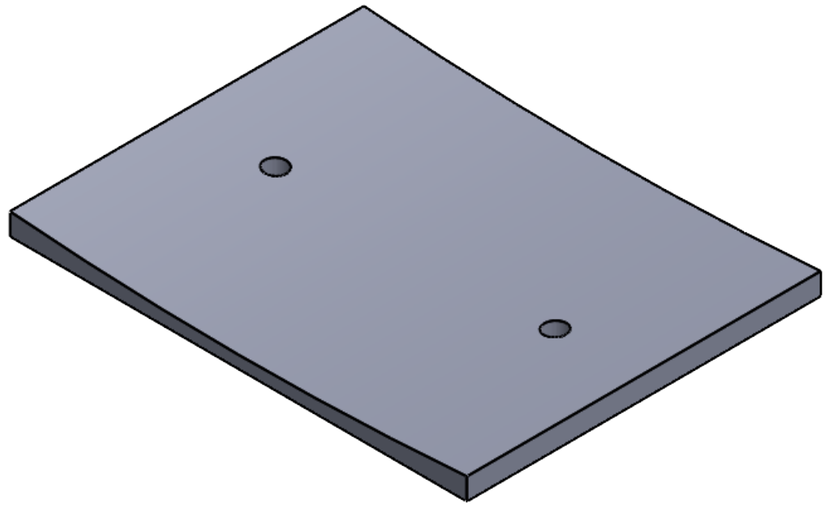

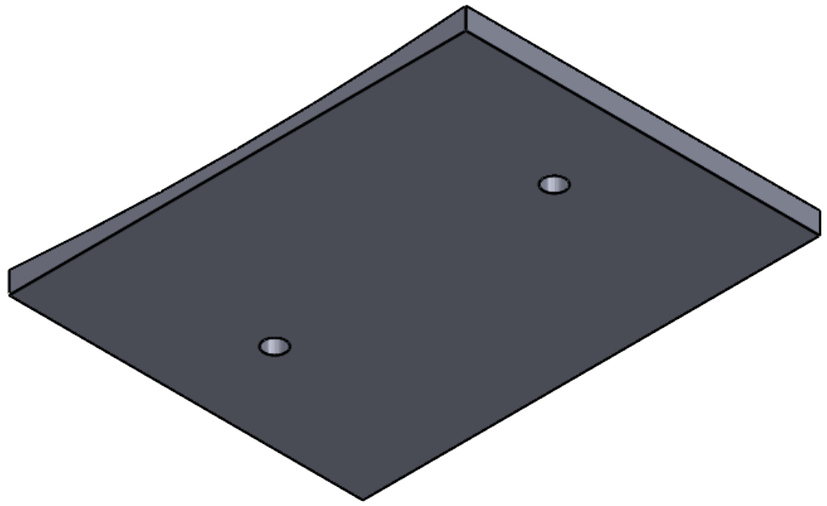

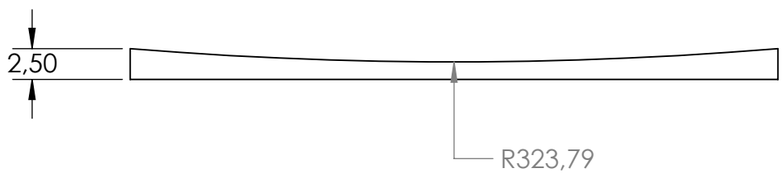

SI NO SE INDICA LO CONTRARIO: LAS COTAS SE EXPRESAN EN MM ACABADO SUPERFICIAL: TOLERANCIAS: LINEAL: ANGULAR:	ACABADO:			REBARBAR Y ROMPER ARISTAS VIVAS	NO CAMBIE LA ESCALA	REVISIÓN	
	NOMBRE	FIRMA	FECHA		TÍTULO: Soporte_V4c		
DIBUJ.							
VERIF.							
APROB.							
FABR.							
CALID.				MATERIAL: PLA+	N.º DE DIBUJO PlanoAcot_V4c		A3
				PESO:	ESCALA:2:1	HOJA 1 DE 1	

Producto SOLIDWORKS Educational. Solo para uso en la enseñanza.