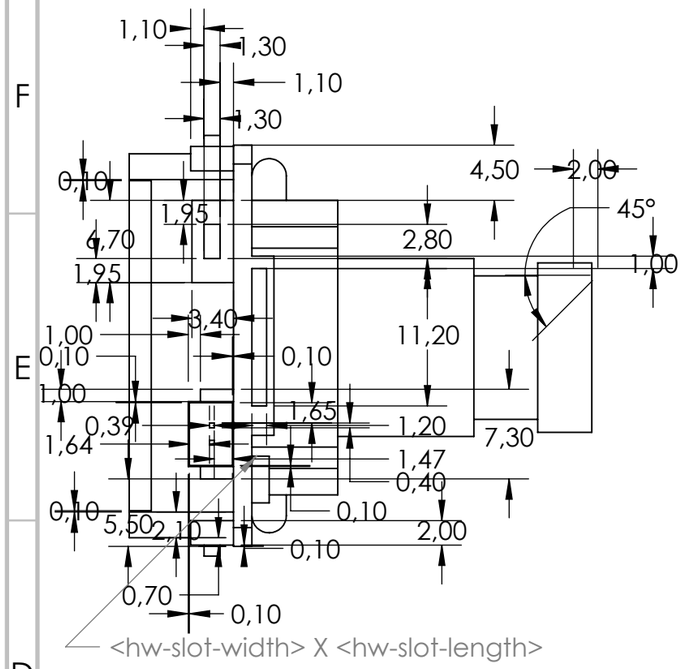

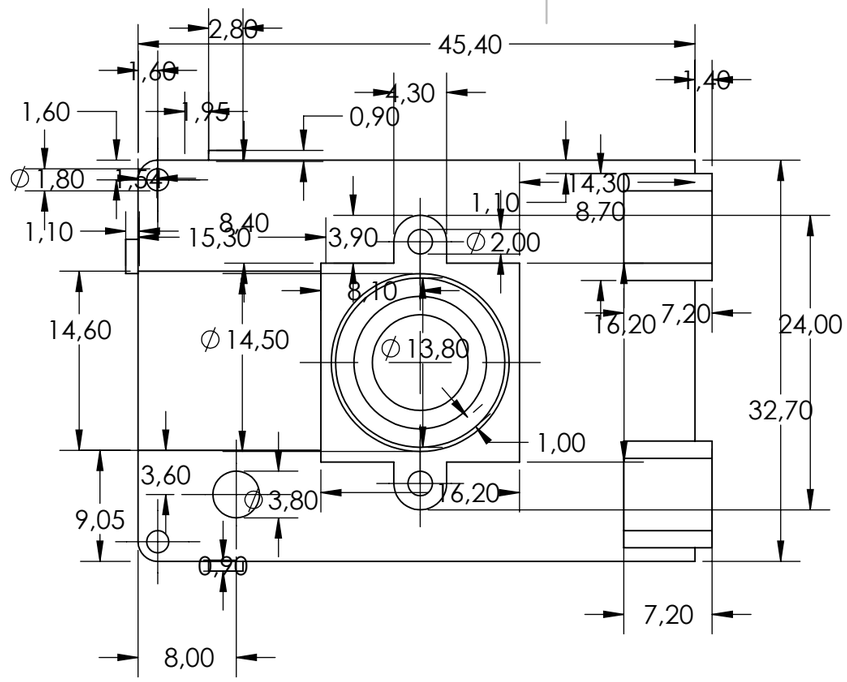

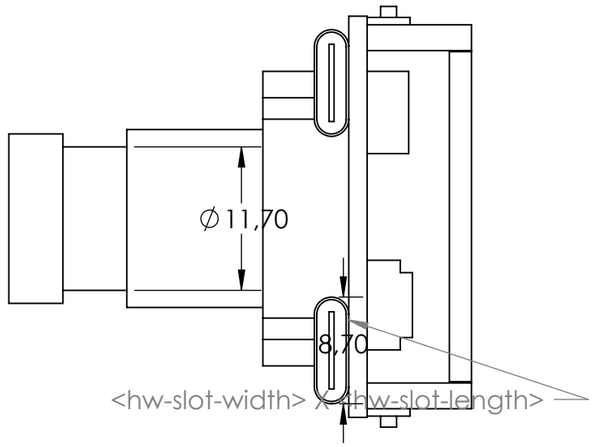

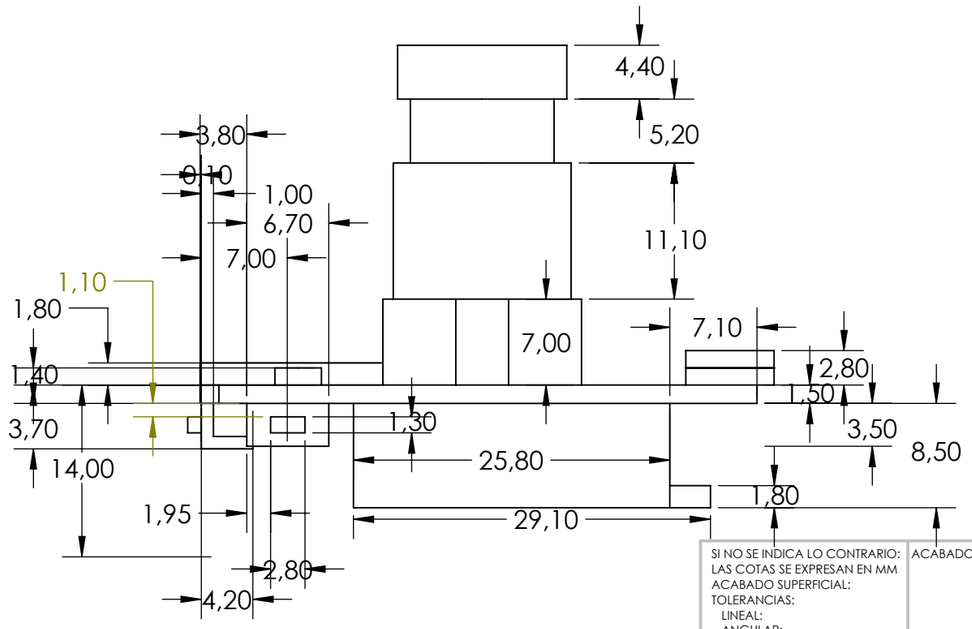

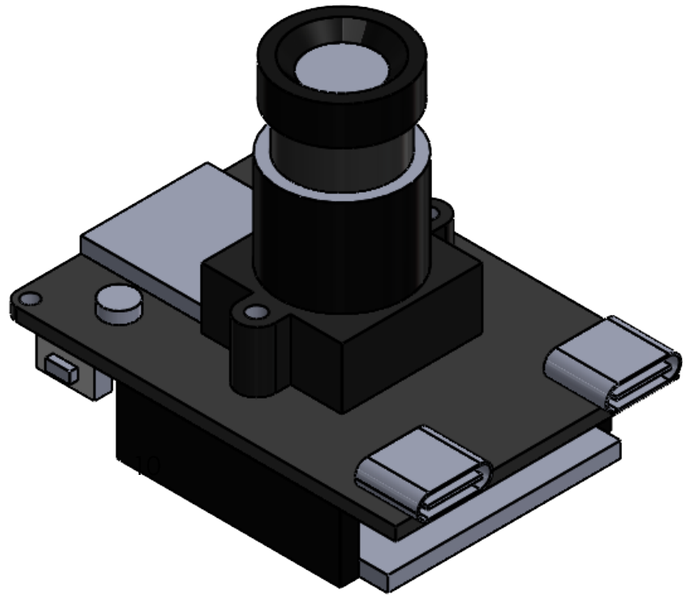

SI NO SE INDICA LO CONTRARIO: LAS COTAS SE EXPRESAN EN MM ACABADO SUPERFICIAL: TOLERANCIAS: LINEAL: ANGULAR:	ACABADO:		REBARBAR Y ROMPER ARISTAS VIVAS	NO CAMBIE LA ESCALA	REVISIÓN	
	NOMBRE	FIRMA	FECHA	TÍTULO: MAIXII-DOCK		
DIBUJ.						
VERIF.						
APROB.						
FABR.						
CALID.				MATERIAL:	N.º DE DIBUJO PlanoAcot_MAIXII	A3
				PESO:	ESCALA:2:1	HOJA 1 DE 1

Producto SOLIDWORKS Educational. Solo para uso en la enseñanza.