FORTRESS-AI — BNF Network Topology

Version 1.0 — 21 de abril de 2026

Author: Angel Damian Malvaiz González

Leyenda de zonas por criticidad:

- DMZ — zona de exposición (baja confianza)
- LAN — estaciones de usuarios (confianza media)
- Servers — núcleo productivo (confianza alta)
- SOC — defensa y monitoreo (aislado)
- Management — administración (confianza máxima)

Nota: Arquitectura lógica implementada sobre KVM/QEMU.
Ver docs/03-architecture-reality-gap.md para arquitectura física de referencia.

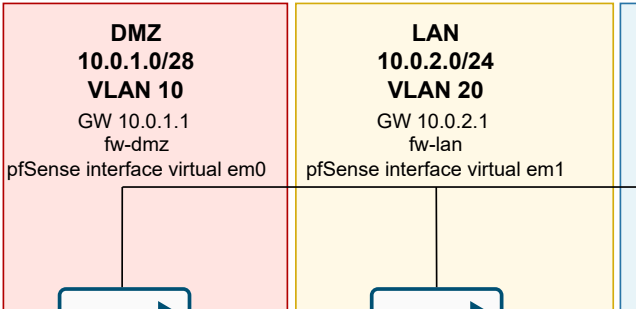

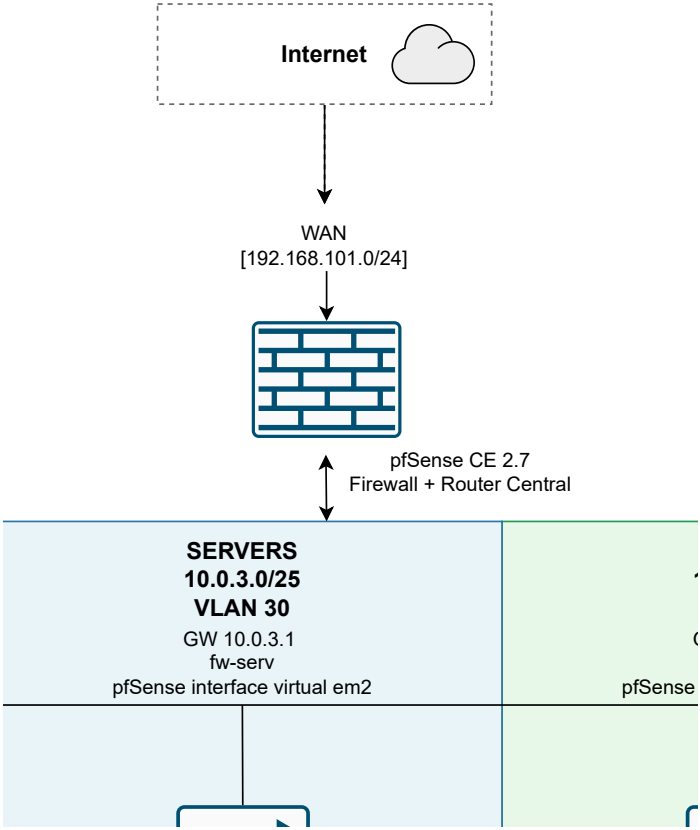
Internet
WAN
[192.168.101.0/24]
pfSense CE 2.7
Firewall + Router Central
SERVERS
10.0.3.0/25
VLAN 30
GW 10.0.3.1
fw-serv
pfSense interface virtual em2
pfSense

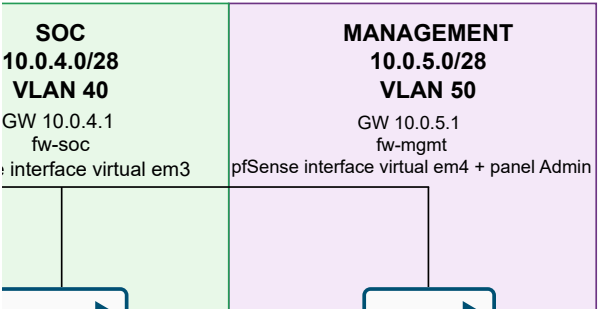
SOC
10.0.4.0/28
VLAN 40
GW 10.0.4.1
fw-soc
interface virtual em3
MANAGEMENT
10.0.5.0/28
VLAN 50
GW 10.0.5.1
fw-mgmt
pfSense interface virtual em4 + panel Admin

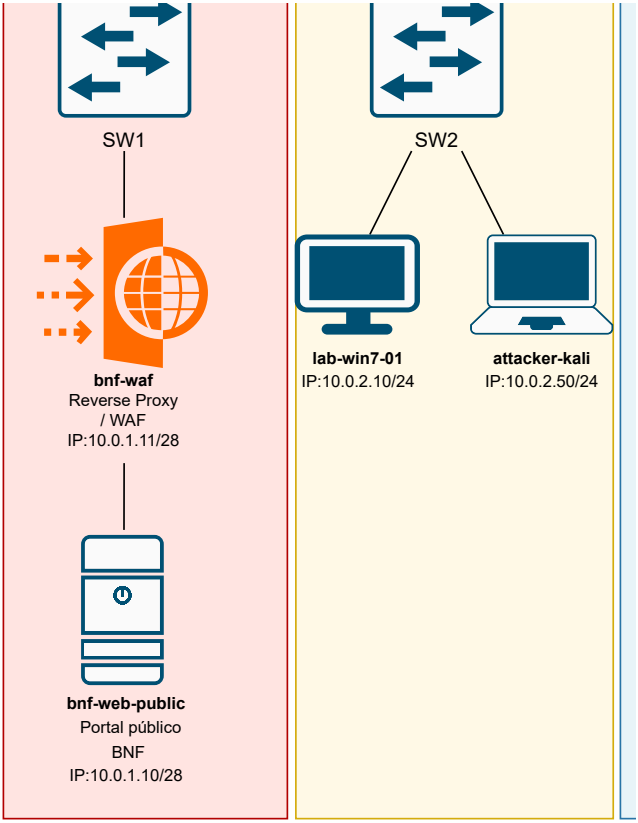
SW1
SW2
bnf-waf
Reverse Proxy
/ WAF
IP:10.0.1.11/28
lab-win7-01
IP:10.0.2.10/24
attacker-kali
IP:10.0.2.50/24
bnf-web-public
Portal público
BNF
IP:10.0.1.10/28

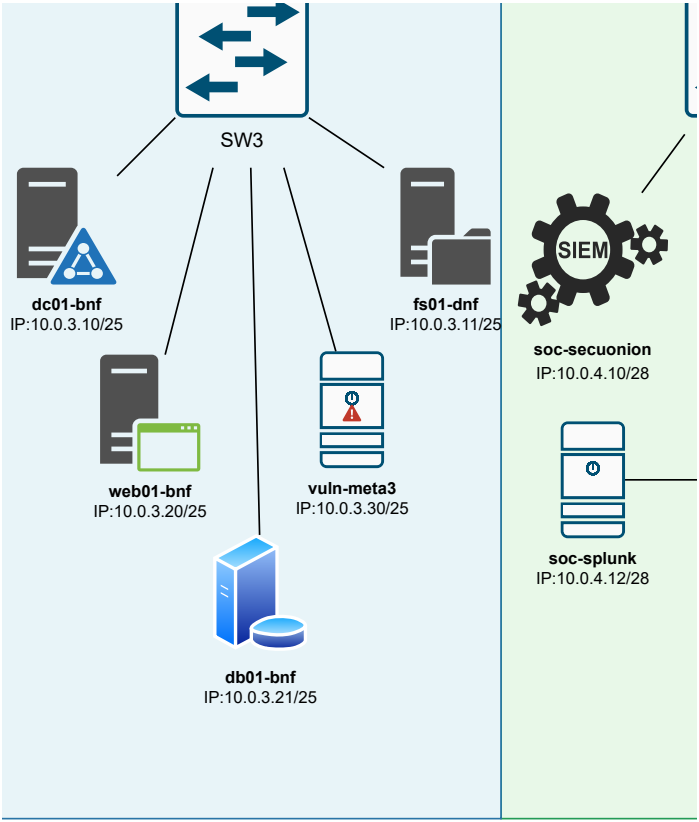
SW3
dc01-bnf
IP:10.0.3.10/25
fs01-dnf
IP:10.0.3.11/25
web01-bnf
IP:10.0.3.20/25
vuln-meta3
IP:10.0.3.30/25
db01-bnf
IP:10.0.3.21/25
SIEM
soc-secuonion
IP:10.0.4.10/28
soc-splunk
IP:10.0.4.12/28

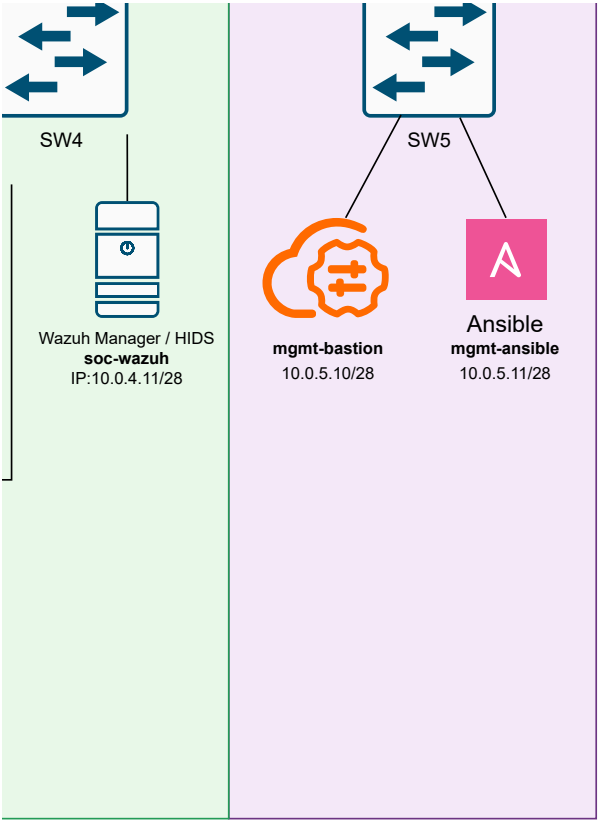
SW4
SW5
Wazuh Manager / HIDS
soc-wazuh
IP:10.0.4.11/28
mgmt-bastion
10.0.5.10/28
Ansible
mgmt-ansible
10.0.5.11/28