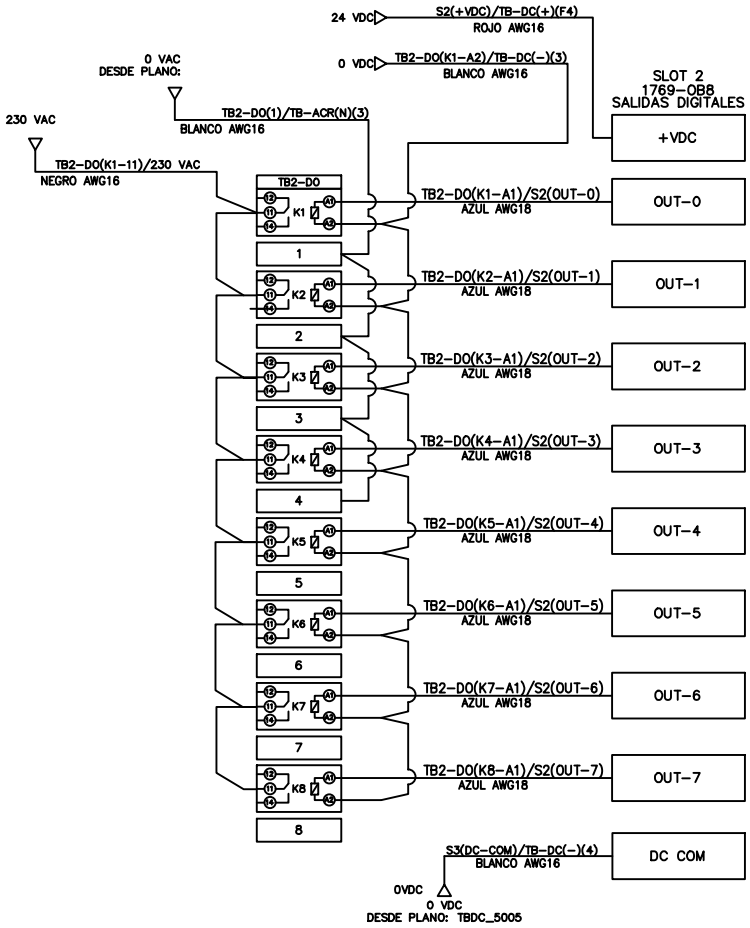LOCALIZACIÓN CAMPO					
ARRANCADOR SUAVE	TABLERO CONTROL P-820D	TAG INSTRUMENTO/ PUNTO DE CONEXIÓN	J.B. / CIRCUITO	BORNERA	PLC
	RESERVA				
	RESERVA				
	RESERVA				
	RESERVA				
	RESERVA				
	RESERVA				
	RESERVA