Курсовая работа по баллистическому проектированию аэрокосмических систем

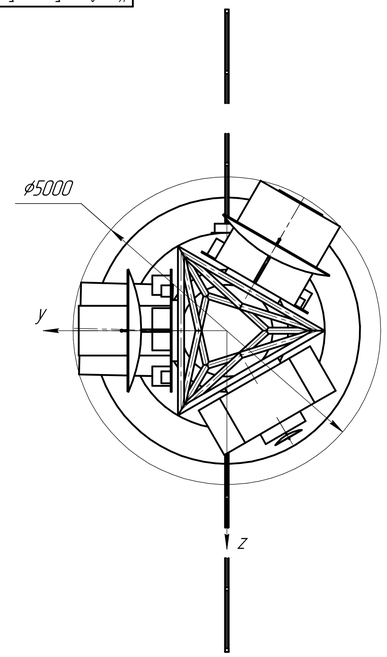

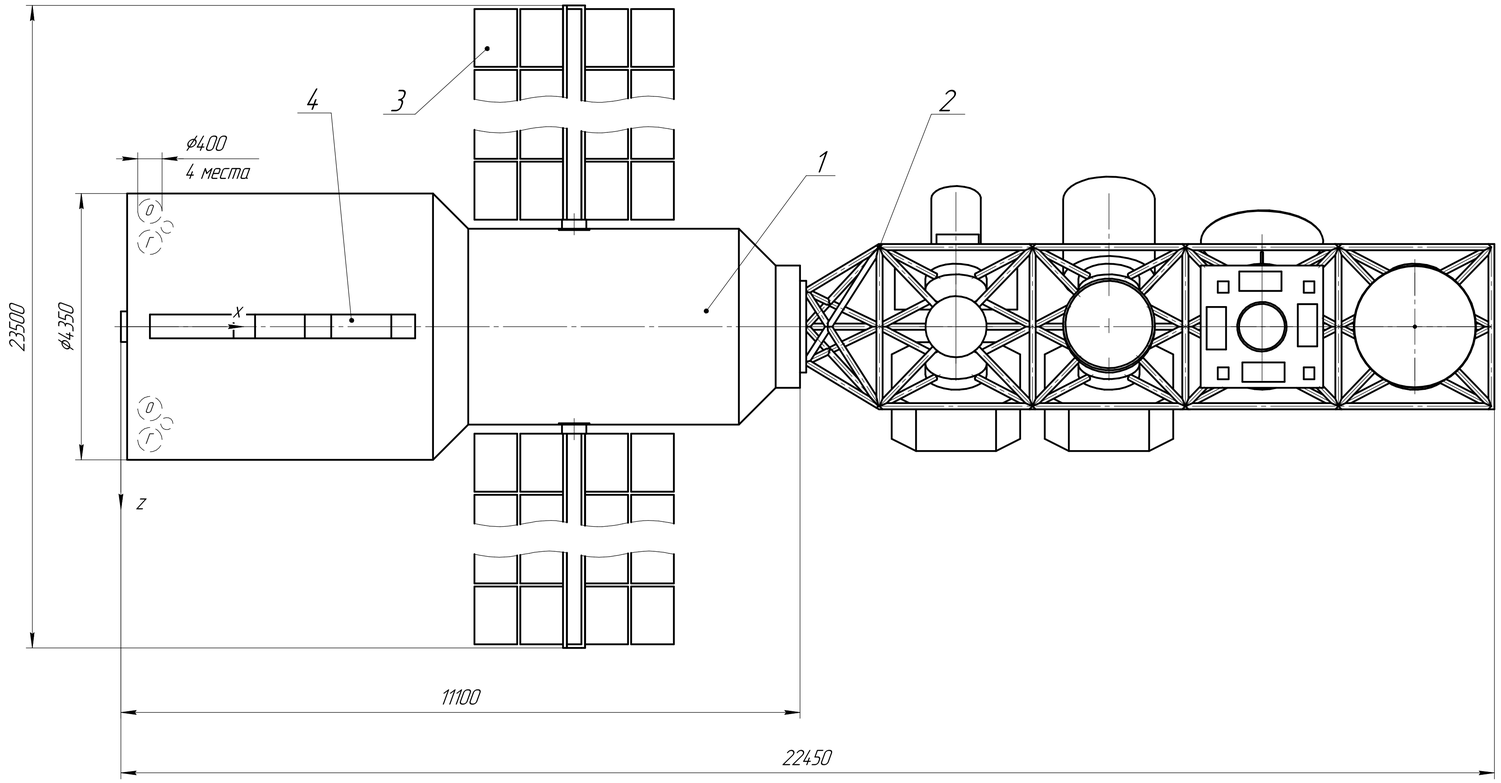

Транспортное положение исследовательского модуля под обтекателем РН "Ангара-А5М" (1:75)

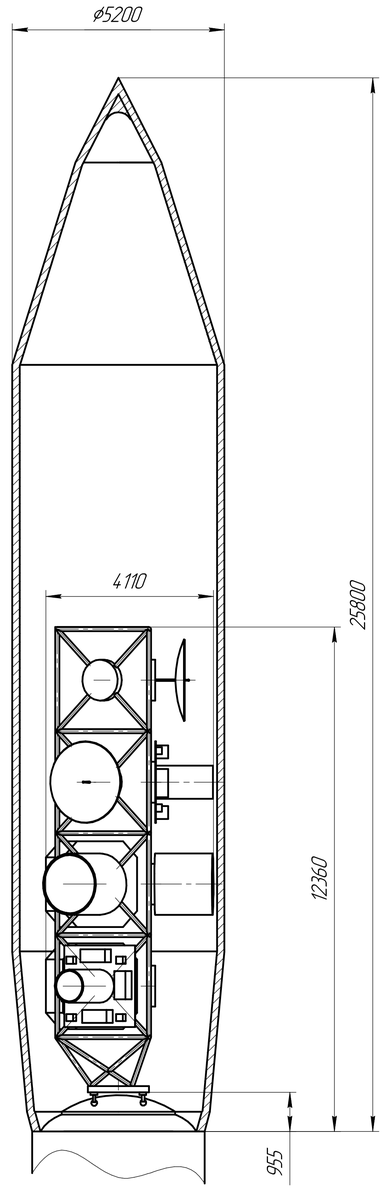

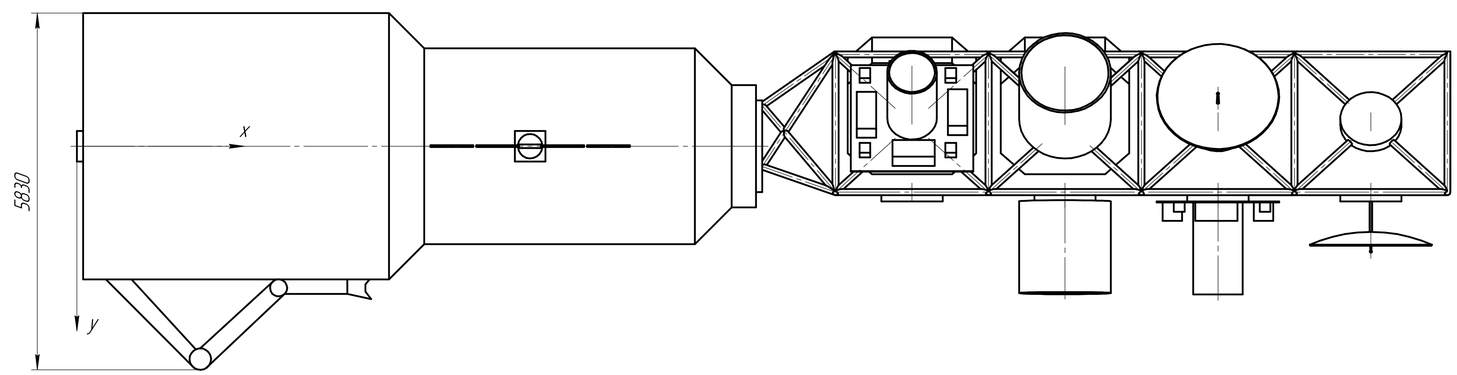

Аксонометрический вид станции (1:125)

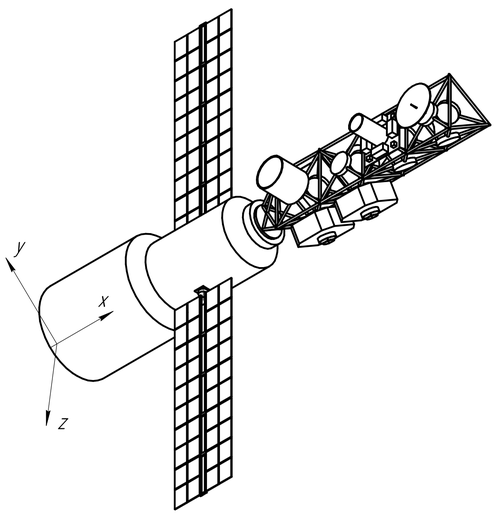

Формат	Зона	Поз.	Обозначение	Наименование	Кол.	Примечание
				Сборочные единицы		
		1		Модуль служебный	1	
		2		Модуль исследовательский	1	
		3		Батарея солнечная	2	
		4		Манипулятор	1	

Изм.	Лист	№ докум.	Подп.	Дата	Курсовая работа по баллистическому проектированию аэрокосмических систем			
Разраб.		Марков Д.М.			Высокоорбитальная автоматическая станция	Лит.	Масса	Масштаб
Пров.		Попов А.С.					40000	1:50
Т.контр.						Лист 3	Листов 3	
Н.контр.					Схема компоновочная	МГТУ им. Н.Э. Баумана группа СМ2-71		
Утв.								

Перв. примен. | Справ. № | Подп. и дата | Инв. № дубл. | Взам. инв. № | Подп. и дата | Инв. № подл.

КОМПАС-3D v21 Учебная версия © 2022 ООО "АСКОН-Системы проектирования". Россия. Все права защищены
Не для коммерческого использования

Копировал | Формат A1