Контроллер теплицы

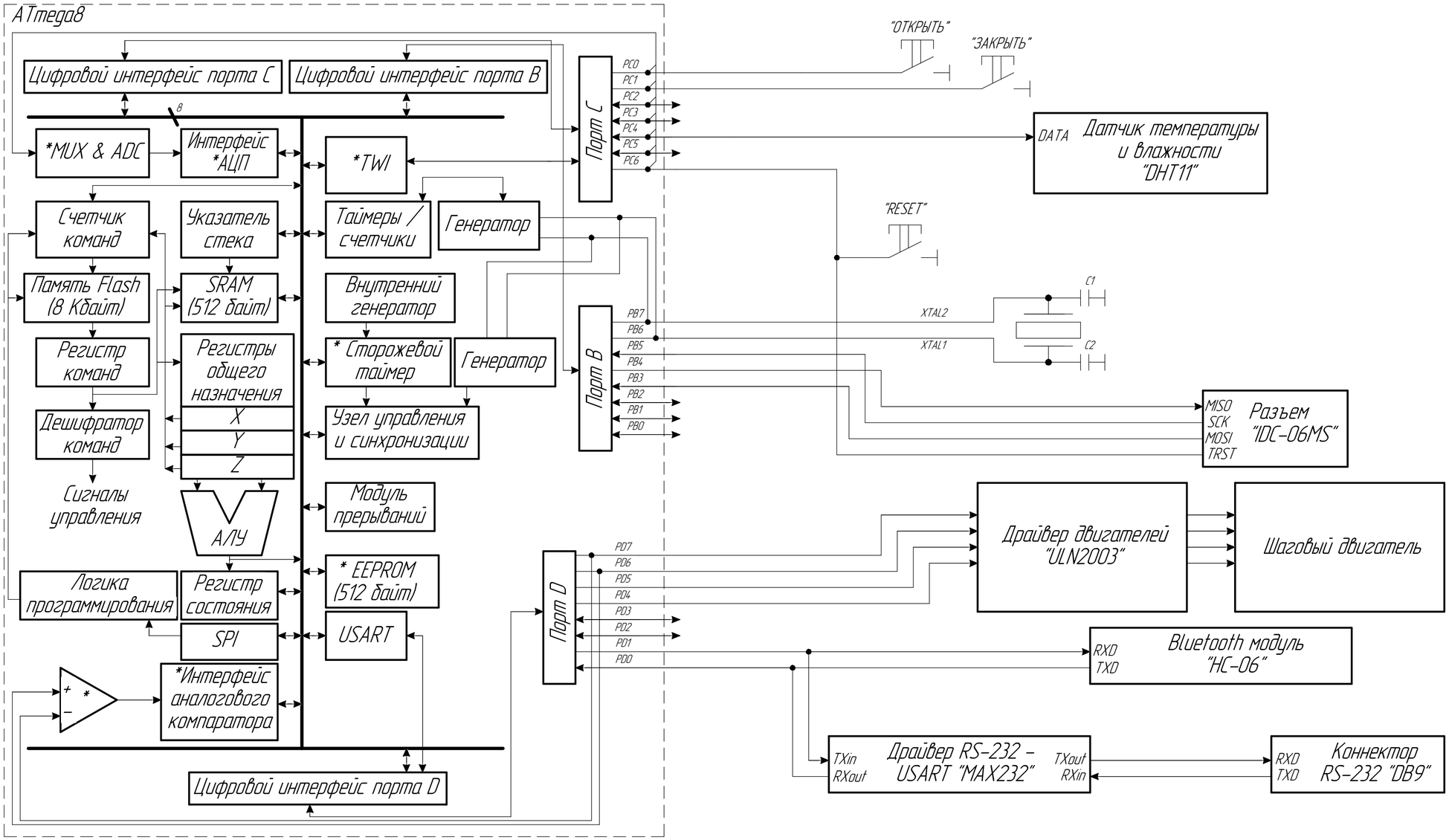

* – не используемые в проекте элементы

Изм.	Лист	№ докум.	Подп.	Дата	Контроллер теплицы
Разраб.		Андреев Д.О.			Схема электрическая функциональная
Пров.		Трамов И.Б.			Лит. / Масса / Масштаб
Т.контр.					Лист / Листов 1
Н.контр.					МГТУ им. Н.Э. Баумана ИУ6-73Б
Утв.					

Перв. примен. | Справ. № | Подп. и дата | Инв. № дубл. | Взам. инв. № | Подп. и дата | Инв. № подл.

Копировал | Формат А2