Б-ВССБ

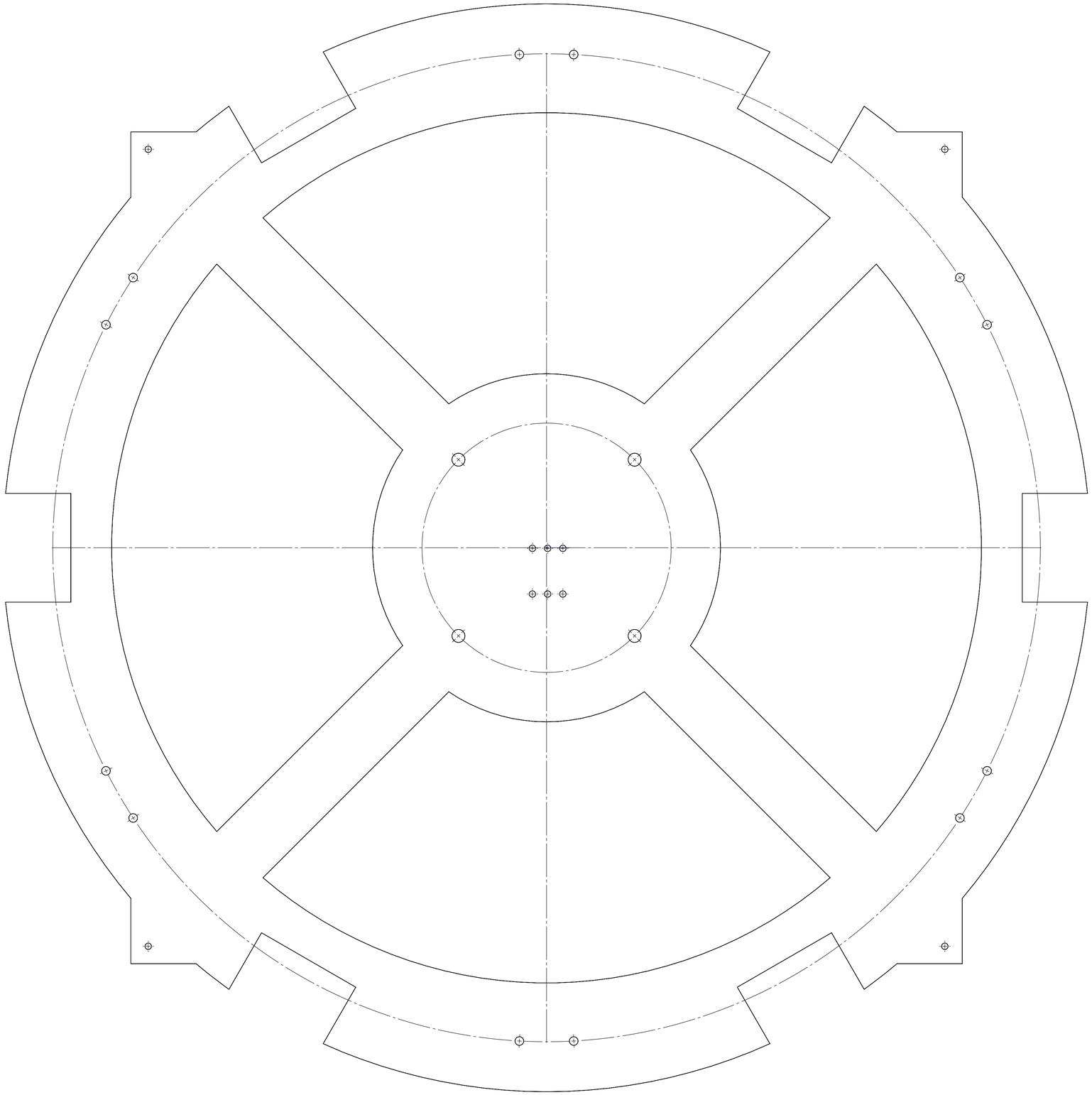

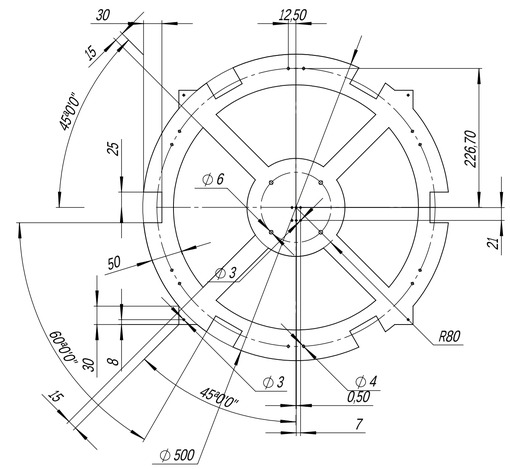

					Б-ВССБ			
Лист	№ докум.	Подп.	Дата	База Верхнее Соединение	Лит.	Масса	Масштаб
Разраб.	Должанский		07.10			0.38	1:2
Пров.	Винник		25.09	Сборочный чертеж	Лист 1	Листов 1	
Т. контр.							
Н. контр.				Клен	Vertex Research		
Утв.	Жиданов		25.09				

Перв. примен.

Справ. №

Подп. и дата

Инв. № дубл.

Взам. инв. №

Подп. и дата

Инв. № подл.