Б-ГСБ

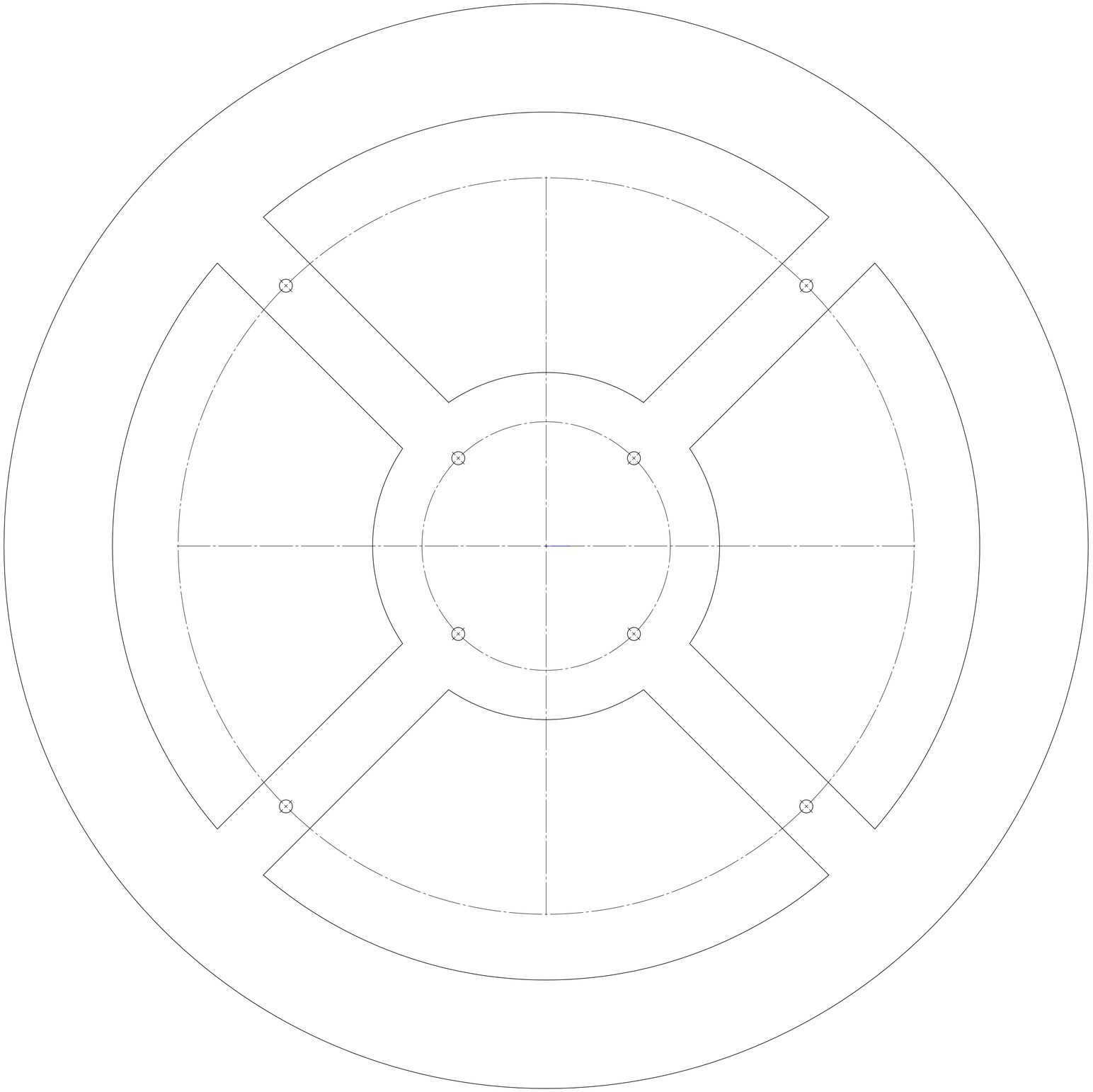

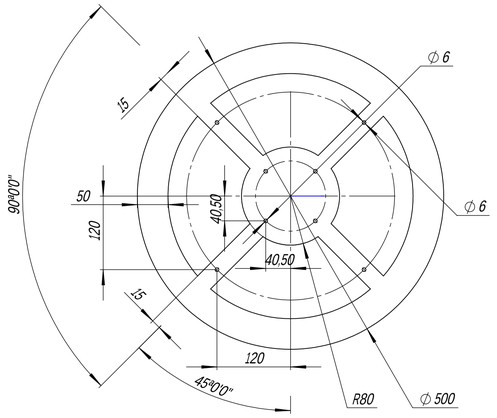

					Б-ГСБ		
Лист	№ докум.	Подп.	Дата	База Голова	Лит.	Масса	Масштаб
Разраб.	Должанский		07.10			0.41	1:10
Пров.	Винник		24.09	Сборочный чертеж	Лист 1	Листов 1	
Т. контр.							
Н. контр.				Клен	Vertex Research		
Утв.	Жиданов		24.09				

Перв. примен.

Справ. №

Подп. и дата

Инв. № дубл.

Взам. инв. №

Подп. и дата

Инв. № подл.