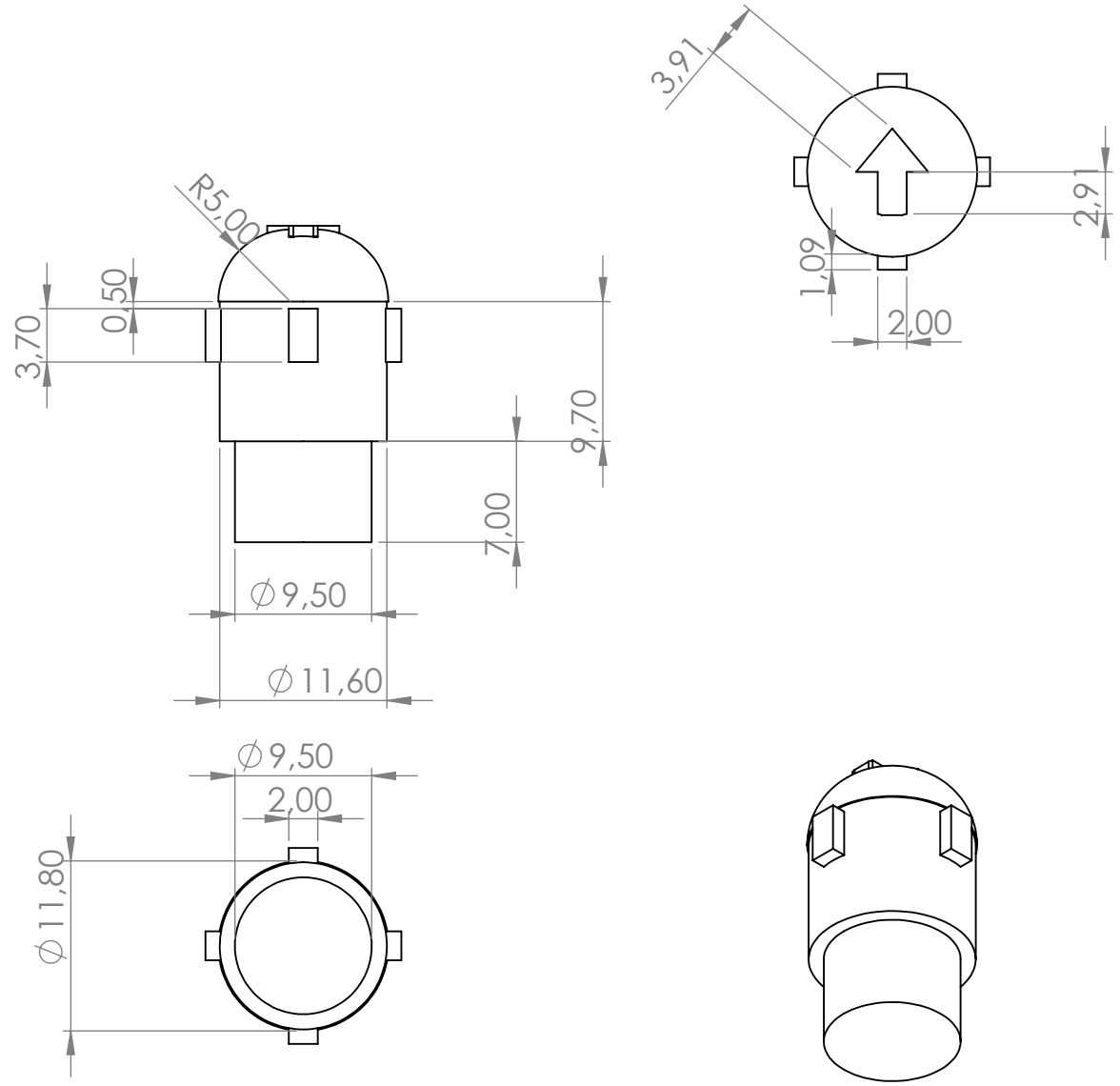

SI NO SE INDICA LO CONTRARIO: LAS COTAS SE EXPRESAN EN MM ACABADO SUPERFICIAL: TOLERANCIAS: LINEAL: ANGULAR:	ACABADO:	REBARBAR Y ROMPER ARISTAS VIVAS	NO CAMBIE LA ESCALA	REVISIÓN	

	NOMBRE	FIRMA	FECHA			
DIBUJ.						
VERIF.						
APROB.						
FABR.						
CALID.						

TÍTULO:

MATERIAL:

N.º DE DIBUJO

ButtonHorVer

A4

PESO:

ESCALA:2:1

HOJA 1 DE 1