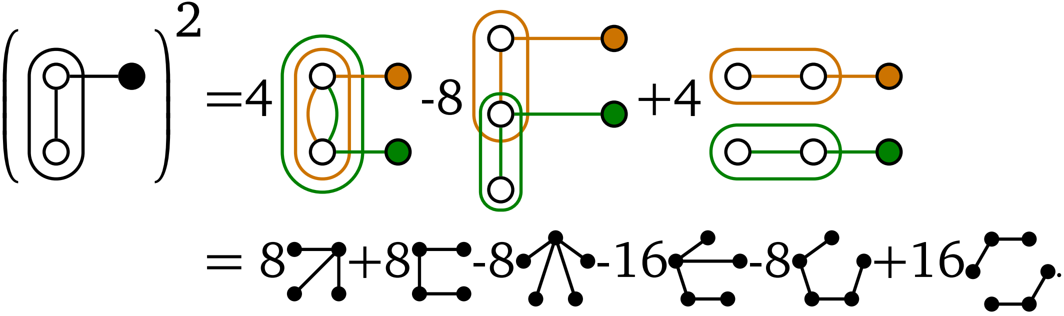
2
=4
-8
+4
= 8
+8
-8
-16
-8
+16
.