DSM 748 649-1A

J.juntas pistón DSM 190x165x45

Last updated: 25/3/26

Características

Customs tariff number	40169300

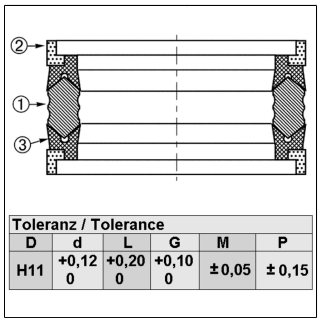

Toleranz / Tolerance					
D	d	L	G	M	P
H11	+0,12 0	+0,20 0	+0,10 0	±0,05	±0,15

The product image may differ

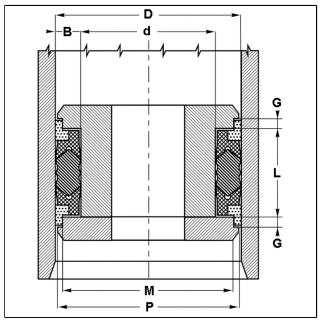

Detalles del producto

D (mm)	190	L (mm)	45
d (mm)	165	G (mm)	12,7
M (mm)	181,72	P (mm)	187,1

Hemos revisado cuidadosamente esta publicación, pero no obstante no podemos excluir los errores y no garantizamos los datos que constan aquí.